Veikimas, dalys, remontas

Elektriniai beoriai purkštuvai

3B0094E

LT

Nešiojamasis purkštuvas architektūriniams dažams ir dangoms purkšti beoriu būdu. Skirta naudoti tik profesionaliai. Nepatvirtinta naudoti sprogioje aplinkoje arba pavojingose (pagal klasifikaciją) vietose.

Modeliai: 695 XT, 795 XT, 1095 XT, „Mark IV XT“, „Mark V XT“, „Mark VII XT“

22,8 MPa (228 barų, 3300 psi) didžiausias darbinis slėgis

Žr. 4–6 puslapis. apie modelį, įskaitant patvirtinimus

Svarbios saugos instrukcijos

Prieš naudodami įrangą, perskaitykite visus įspėjimus ir nurodymus, esančius šiame vadove, susijusiose instrukcijose ir ant pačios įrangos. Sužinokite, kaip veikia valdikliai ir kaip įrangą naudoti tinkamai. Išsaugokite šią instrukciją.

Susiję vadovai	Aprašas
3A6285	Pistoletas („Contractor PC“)
311254	„Flex Plus™“ purškimo pistoletas
308491	Didelės galios tekstūros purškimo pistoletas
3A9391	Siurblys
3A9347	XT QuickReel™

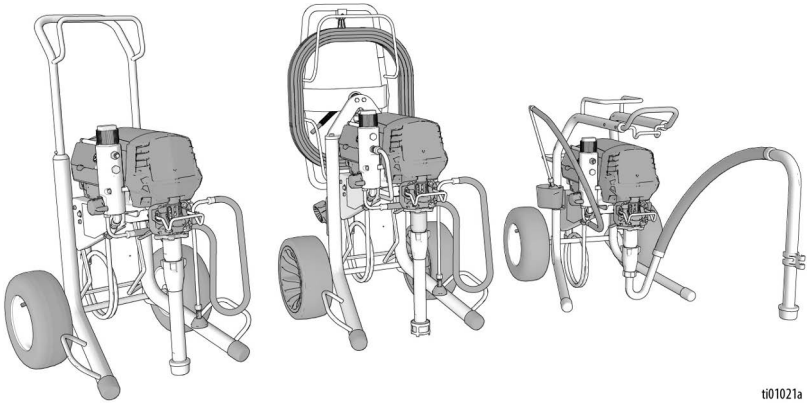

Naudokite tik originalias „Graco“ atsargines dalis.
Naudojant ne „Graco“ atsargines dalis garantija gali netekti galios.

Turinys

Išversti vadovai 3
Modeliai 4
Saugos ženklai 7
Bendrieji įspėjimai 8
Sudedamųjų dalių identifikavimas 12
„Standard“ modeliai 12
„Pro-Contractor“ modeliai 13
„LoBoy“ modeliai 14
Valdikliai ir ekranas 15
Įžeminimas 16
Ilginimo kabeliai 16
Indai 16
Slėgio išleidimo procedūra 17
Nustatymas 19
Paleistis 22
Naudojimas 24
Purkštuvo antgalio montavimas 24
Našumo režimai 24
Srovės stiprio (A) jungiklis 25
Purškimas 25
Užsikimšusio purškimo antgalio valymas 26
Valymas 27
Skaitmeninis ekranas 30
Naudojimo pagrindinis meniu 30
Našumo režimų pasirinkimas 31
TurboClean 32
„Watchdog“ 32
Įrašytų duomenų rodmuo 32
Rankenėlės kalibravimas 34
Daviklio kalibravimas 34
„BlueLink“® programa 35
„BlueLink“ baterijos keitimas 36
Techninė priežiūra 37
Gedimų aptikimas ir šalinimas 38
Remontas 43
Dalys 47
Laidų jungimo schemos 65
Techninės specifikacijos 68
Kalifornijos pasiūlymas 65 70
„Graco“ standartinė garantija 71
„Graco“ informacija 72

Išversti vadovai

Skaitmenines išverstų šio gaminio vadovų versijas galima rasti internete adresu www.graco.com arba nuskaičius QR kodą, pateiktą toliau esančiame skirsnyje „Nuoroda į kalbas“. Čia pateikti prieinami vertimai su atitinkamais „Graco“ vadovo numeriais.

Anglų k.	3B0070
Bulgarų k.	3B0080
Čekų k.	3B0083
Danų k.	3B0084
Estų k.	3B0086
Graikų k.	3B0090
Ispanų k.	3B0101
Japonų k.	3B0091
Kinų k.	3B0081
Korėjiečių k.	3B0092
Kroatų k.	3B0082
Latvių k.	3B0093
Lenkų k.	3B0096
Lietuvių k.	3B0094
Norvegų k.	3B0095
Olandų k.	3B0085
Portugalų k.	3B0097
Prancūzų k.	3B0088
Rumunų k.	3B0098
Slovakų k.	3B0099
Slovėnų k.	3B0100
Suomių k.	3B0087
Švedų k.	3B0102
Turkų k.	3B0103
Vokiečių k.	3B0089
Italų k.	3B0420

Nuoroda į kalbas

Norėdami rasti išverstus vadovus internete, nuskaitykite QR kodą ir pasirodžiusiame tinklalapyje raskite atitinkamą vadovą.

Modeliai

„Standard“ modeliai

Patvirtinimo ženklas	VAC	Modelis	Modelio numeris
C ETL US LISTED Intertek	110–120V	695 XT	19F545
		„Ultimate 695 XT“	826295
		795 XT	19F710
		„Ultimate 795 XT“	826298
		Mark IV XT	19F549
		1095 XT	19F546
		„Ultimate 1095 XT“	826300
		Mark V XT	19F550
CE	220–240V	695 XT	19F727
		795 XT	19F731
		1095 XT	19F735
		Mark V XT	19F739
		Mark VII XT	19F743
	100-120V	695 XT	20B963
UK CA CE	100-120V	695 XT	19F728
		795 XT	19F732
		Mark V XT	19F740
	220–240V	695 XT	19F712
		795 XT	19F715
		1095 XT	19F720
		Mark V XT	19F723

„ProContractor“ modeliai

Patvirtinimo ženklas	VAC	Modelis	Modelio numeris
Intertek	110–120V	695 XT	19F547
		„Ultimate 695 XT“	826297
		795 XT	19F711
		„Ultimate 795 XT“	826299
		Mark IV XT	19F551
	110–120V	1095 XT	19F548
		„Ultimate 1095 XT“	826301
		Mark V XT	19F552
CE	220–240V	695 XT	19F729
			20B951
		795 XT	20B953
			19F733
		1095 XT	20B955
			19F736
		Mark V XT	20B959
			19F741
		Mark VII XT	19F744
			20B961
	100-120V	695 XT	20B964
		1095 XT	20B965
UK CA CE	100-120V	695 XT	19F730
		795 XT	19F734
		Mark V XT	19F742
	220–240V	695 XT	19F714
		795 XT	19F717
		1095 XT	19F721
		Mark V XT	19F724
	100-120V	Mark V XT	19F725

„LoBoy“ modeliai

Patvirtinimo ženklas	VAC	Modelis	Modelio numeris
C ETL LISTED US Intertek	110–120V	695 XT	19F553
		„Ultimate 695 XT“	826296
	220–240V	695 XT	19F713

Saugos ženklai

Toliau pateikti saugos ženklai naudojami visame šiame vadove bei įspėjamosiose etiketėse. Perskaitykite žemiau pateiktą lentelę, kad suprastumėte kiekvieno ženklo reikšmę.

Ženklas	Reikšmė
	Elektros smūgio pavojus
	Netinkamo įrangos naudojimo pavojus
	Pirštų prispaudimo vietos pavojus
	Gaisro ir sprogimo pavojus
	Judamųjų dalių keliamas pavojus
	Patekimo po oda pavojus
	Patekimo po oda iš žarnos pavojus
	Purslų pavojus
	Nedėkite rankos priešais purkštuvo antgalį

Ženklas	Reikšmė
	Nedėkite rankų ar kitų kūno dalių prie skysčio išleidimo angos
	Pašalinti užsiliepsnojimo šaltinius
	Įleidimo žarnos vengimas
	Įžeminta įranga
	Vadovaukitės slėgio išleidimo procedūra
	Perskaitykite vadovą
	Dėvėti asmeninę apsaugos įrangą

Saugos įspėjimo simbolis

Šis simbolis nurodo: Dėmesio! Būkite budrūs! Visame vadove ieškokite šio simbolio, nurodančio svarbius saugos pranešimus.

Bendrieji įspėjimai

Toliau nurodyti įspėjimai taikomi visame šiame vadove. Perskaitykite, supraskite ir laikykitės įspėjimų prieš naudodami šią įrangą. Nesilaikant šių įspėjimų, gali baigtis rimtais su(si)žalojimais.

⚠ ĮSPĖJIMAS

ĮŽEMINIMAS

Šį gaminį būtina įžeminti. Įvykus trumpajam elektros jungimui, įžeminimas sumažina elektros smūgio riziką, kadangi turi elektros srovės nutekėjimo laidą. Šis gaminys turi laidą su įžeminimo laidu ir atitinkamu įžeminimo kištuku. Kištuką reikia įkišti į tinkamai sumontuotą ir įžemintą lizdą, vadovaujantis vietiniais kodeksais ir taisyklėmis.

- Netinkamai įkišus įžeminimo kištuką gali kilti elektros smūgio pavojus.
- Kai prireikia suremontuoti ar pakeisti maitinimo laidą ar kištuką, neprijunkite įžeminimo laido prie bet kurio srovės kontakto.
- Įžeminimo laido izoliacijos paviršius yra žalios spalvos su geltonais dryžiais ar be jų.
- Pasitarkite su kvalifikuotu elektriku ar priežiūros darbuotoju, kai įžeminimo taisyklės nėra aiškios arba kai abejojate, ar gaminys tinkamai įžemintas.
- Nekeiskite duoto kištuko. Jeigu jis netelpa į lizdą, tokiu atveju kvalifikuotas elektrikas turėtų įmontuoti tinkamą lizdą.
- Šis gaminys skirtas naudoti 120 V arba 230 V vardinės įtampos elektros tinkle ir turi įžeminimo kištuką, panašų į kištukus, pavaizduotus toliau pateikiamoje iliustracijoje.

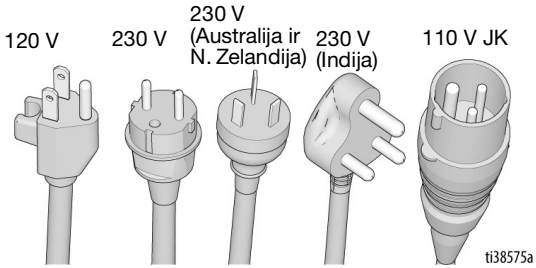

- Gaminį junkite tik į lizdą, turintį tokią pačią konfigūraciją kaip ir kištukas.
- Su šiuo gaminiu nenaudokite adapterio iš 3 kontaktų į 2.

Ilginimo laidai

- Naudokite tik 3 laidų ilgintuvą su įžeminimo kištuku ir lizdą su įžeminimu, tinkamą gaminio kištukui.
- Įsitikinkite, kad ilginimo laidas nepažeistas.
- Jei reikalingas ilginimo laidas, naudokite mažiausiai 12 AWG (2,5 mm^2) gaminio vartojamai srovei palaikyti.
- Per mažo pralaidumo kabelis sukelia galios ir įtampos linijoje sumažėjimą bei perkaitimą.

⚠ ĮSPĖJIMAS

GAISRO IR SPROGIMO PAVOJUS

Degūs tirpiklio ir dažų garai darbo vietoje gali užsidegti arba sprogti. Kad išvengtumėte gaisro ar sprogimo, laikykitės toliau pateiktų reikalavimų.

- Nepurkškite degių ar lengvai užsidegančių medžiagų šalia atviros liepsnos ar ugnies šaltinių, pvz., cigarečių, išorinių variklių ir elektros įrangos.
- Įrenginiu tekantys dažai ar tirpikliai gali sukelti statinės elektros kaupimąsi. Esant dažų ar tirpiklių garams statinė elektra sukelia gaisro arba sprogimo pavojų. Norint apsisaugoti nuo statinės iškrovos ir kibirkščių, visos purškimo sistemos dalys, tokios kaip siurblys, žarnos mechanizmas, purškimo pistoletas ir objektai, esantys purškimo vietoje ar aplink ją, turi būti tinkamai įžeminti. Naudokite „Graco“ laidžias ar įžemintas aukšto slėgio beores purkštuvo žarnas.
- Patikrinkite, ar visos talpyklos ir surinkimo sistemos yra įžemintos, kad būtų išvengta statinės iškrovos. Nenaudokite indo įdėklų, jeigu jie nėra antistatiniai arba laidūs.
- Prijunkite prie įžeminto lizdo ir naudokite įžemintus ilginimo kabelius. Nenaudokite tinklo adapterio iš 3 kontaktų į 2.
- Nenaudokite dažų ar tirpiklių, kuriuose yra halogenintų angliavandenilių.
- Vietą, kurioje purškiate, gerai vėdinkite. Purškimo vietoje turi būti užtikrintas geras šviežio, judančio oro tiekimas.
- Purkštuvas sukelia kibirkštis. Siurblio mechanizmą laikykite gerai vėdinamoje vietoje bent 6,1 m (20 pėdų) atstumu nuo purškimo vietos, kai purškiate, plaunate, valote ar atliekate priežiūrą. Nepurkškite siurblio mechanizmo.
- Nerūkykite purškimo vietoje ar nepurkškite ten, kur yra kibirkščių arba liepsna.
- Purškimo vietoje nejunkite apšvietimo jungiklių, variklių ar panašių kibirkštis sukeliančių įrenginių.
- Nejunkite ir neatjunkite maitinimo laidų esant degių garų
- Užtikrinkite, kad vieta būtų švari, nelaikykite joje dažų ar tirpiklių talpyklų, skudurėlių ir kitų degių medžiagų.
- Susipažinkite su purškiamų dažų ar tirpiklių sudėtimi. Perskaitykite visus medžiagos saugos duomenų lapus (MSDL) ir talpyklų etiketes, pateiktas su dažais ir tirpikliais. Laikykitės dažų ir tirpiklių gamintojų pateiktų saugos instrukcijų.
- Darbo vietoje turi būti veikiantis gesintuvas.
- **Nedelsdami nutraukite darbą,** jei pastebėsite statines kibirkštis arba pajusite smūgį. Nenaudokite įrangos, kol nustatysite ir pašalinsite šių reiškinių priežastį.

⚠ ĮSPĖJIMAS

PATEKIMO PO ODA PAVOJUS

Didelio slėgio purškimo įrenginys gali į kūną įšvirkšti toksinų ir sukelti sunkų kūno sužalojimą, dėl kurio galima netekti galūnės. Tokiu atveju **nedelsdami kreipkitės į chirurgą.**

- Purkštuvo nenukreipkite ir nepurkškite į žmones ar gyvūnus.
- Rankas ir kitas kūno dalis laikykite toliau nuo išleidimo angos. Pavyzdžiui, jokia kūno dalimi nemėginkite sustabdyti nuotėkio.
- Visada naudokite purkštuvo antgalio apsaugą. Nepurkškite be purkštuvo antgalio apsaugos.
- Naudokite „Graco“ purkštuvo antgalius.
- Purkštuvų antgalius valykite ir keiskite atsargiai. Jei purškimo metu užsikemša purkštuvo antgalis, vadovaukitės **Slėgio išleidimo procedūra**, kad prieš nuimdami purkštuvo antgalį norėdami valyti išjungtumėte prietaisą ir sumažintumėte slėgį.
- Išjungus maitinimą, įrenginyje lieka slėgis. Nepalikite neprižiūrimo įrenginio įjungto arba veikiamo slėgio. Atlikite **slėgio mažinimo procedūrą**, kai įranga paliekama be priežiūros arba nenaudojama, ir prieš atlikdami techninės priežiūros ir valymo darbus bei nuimdami dalis.
- Patikrinkite žarnas ir dalis, ar jos nepažeistos. Pakeiskite pažeistas žarnas ar dalis.
- Ši sistema gali sukurti 3300 psi slėgį. Naudokite tokias „Graco“ keičiamąsias dalis ar priedus, kurių projektiniai duomenys – bent 22,8 MPa.
- Kai nepurškiate, turi būti įjungtas gaiduko saugiklis. Patikrinkite, ar gaiduko saugiklis tinkamai veikia.
- Prieš naudodami prietaisą patikrinkite, ar saugiai sutvirtintos visos jungtys.
- Sužinokite, kaip greitai sustabdyti prietaisą ir panaikinti slėgį. Nuodugniai susipažinkite su valdikliais.

PAVOJUS DĖL NETINKAMO NAUDOJIMO

Netinkamai naudodami galite žūti arba sunkiai susižaloti.

- Dažydami būtinai mūvėkite tinkamas pirštines, dėvėkite akių apsaugos priemones ir respiratorių arba kaukę.
- Nenaudokite ir nepurkškite, jei šalia yra vaikų. Stebėkite, kad prie įrenginio neprieitų vaikai.
- Neužsimokite per plačiai, nestovėkite ant nestabilaus paviršiaus. Visada tvirtai stovėkite ant kojų, kad išlaikytumėte pusiausvyrą.
- Būkite budrūs ir stebėkite, ką darote.
- Nenaudokite prietaiso, jei esate pavargę, paveikti vaistų ar alkoholio.
- Neužlenkite arba per daug stipriai nesulenkite žarnos.
- Neviršykite „Graco“ nustatytų žarnos leistinų temperatūros arba slėgio ribų.
- Netraukite arba nekelkite įrenginio suėmę už žarnos.
- Nepurkškite trumpesne kaip 7,6 m (25 pėdų) žarna.
- Nebandykite keisti ar perdirbti įrenginio. Pakeitimas ar perdirbimas gali anuliuoti atitikties patvirtinimą ir kelti pavojų saugai.
- Įsitikinkite, ar visa įranga įvertinti ir patvirtinta kaip tinkama aplinkai, kurioje ją naudojate.

⚠ ĮSPĖJIMAS

ELEKTROS SMŪGIO PAVOJUS

Šiuos įrenginius reikia įžeminti. Netinkamai įžeminus, sumontavus ar naudojant sistemą, kyla elektros smūgio pavojus.

- Prieš atlikdami įrenginio priežiūros darbus, išjunkite jį ir ištraukite elektros laidą iš lizdo.
- Elektros laidą junkite tik prie įžemintų lizdų.
- Naudokite tik 3-jų laidų ilgintuvus.
- Pasirūpinkite, kad maitinimo laido ir ilgintuvo įžeminimo kontaktai nebūtų pažeisti.
- Saugokite nuo lietaus. Sandėliuokite patalpoje.
- Prieš atlikdami techninės priežiūros darbus, atjunkite maitinimo kabelį ir palaukite penkias minutes.
- Pažeistą maitinimo laidą pakeiskite tik įgaliotame aptarnavimo centre.

AUKŠTO SLĖGIO VEIKIAMŲ ALIUMINIO DALIŲ PAVOJUS

Su aliuminiu nesuderinamų skysčių naudojimas didelio slėgio įrenginyje gali sukelti pavojingą cheminę reakciją, o įrenginys gali sulūžti. Šio įspėjimo nesilaikymas gali baigtis mirtimi, sunkiu sužalojimu ar nuosavybės sugadinimu.

- Nenaudokite 1,1,1-trichloretano, metileno chlorido, kitų halogenintų angliavandenilių tirpiklių ar skysčių, kuriuose yra šių tirpiklių.
- Nenaudokite chlorkalkių.
- Daugelio kitų skysčių sudėtyje gali būti cheminių medžiagų, kurios gali reaguoti su aliuminiu. Dėl suderinamumo susisiekite su medžiagos tiekėju.

JUDAMŲJŲ DALIŲ PAVOJUS

Judamosios dalys gali prispausti, įpjauti arba nupjauti pirštus ar kitas kūno dalis.

- Saugokitės judamųjų dalių.
- Nenaudokite įrangos, jei nuimti jos apsauginiai gaubtai arba dangčiai.
- Įranga gali būti paleista neįspėjus. Prieš tikrindami, perkeldami arba remontuodami įrenginį atlikite **slėgio išleidimo procedūrą** ir atjunkite visus maitinimo šaltinius.

NUODINGŲ SKYSČIŲ ARBA GARŲ PAVOJUS

Patekę į akis ar ant odos, įkvėpti ar nuryti nuodingi skysčiai arba garai gali sukelti sunkius, net mirtinus sužalojimus.

- Perskaitykite saugos duomenų lapus (SDL), kad sužinotumėte, kokius konkrečius pavojus kelia jūsų naudojami skysčiai.
- Pavojingą skystį laikykite tik jam skirtoje talpykloje ir išpilkite tik laikydamiesi galiojančių nurodymų.

ASMENŲ APSAUGOS PRIEMONĖS

Darbo zonoje naudokite apsaugos priemones, kad apsisaugotumėte nuo sunkių sužalojimų, įskaitant akių sužalojimą, klausos netekimą, toksiškų dūmų įkvėpimą ir nudegimą. Galimos apsaugos priemonės:

- Akių ir klausos apsaugos priemonės.
- Respiratoriai, apsauginiai drabužiai ir pirštinės, kuriuos rekomenduoja skysčio ir tirpiklio gamintojas.

Sudedamųjų dalių identifikavimas

„Standard“ modeliai

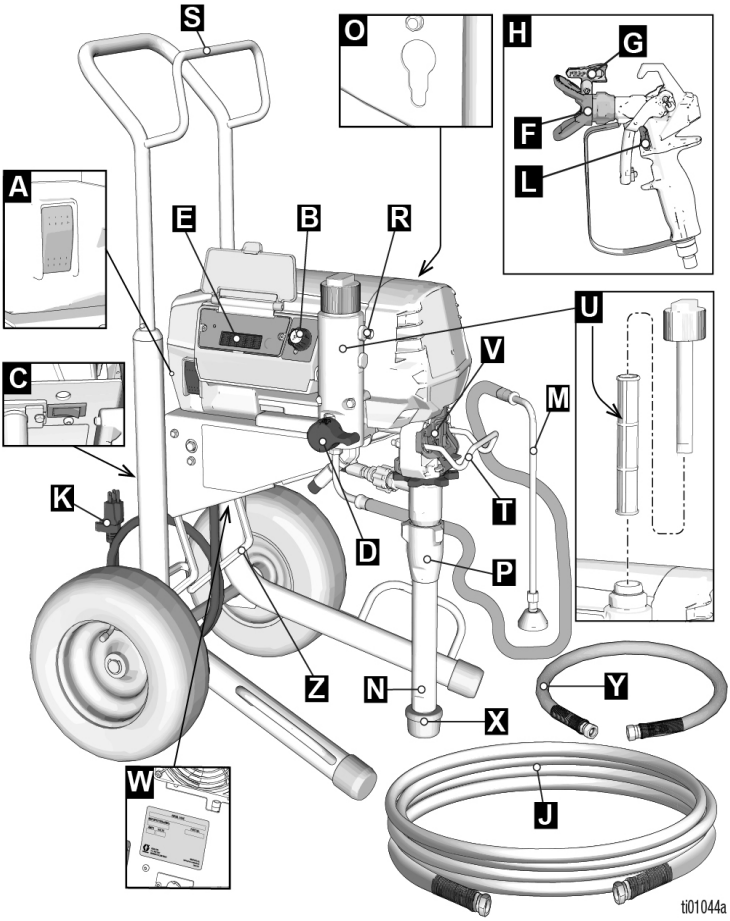

A	ON/OFF (įjungimo / išjungimo) jungiklis
B	Slėgio reguliatorius
C	Srovės stiprio jungiklis (jei yra)
D	Pripildymo vožtuvas
E	Valdikliai ir ekranas (žr. išsamų vaizdą, 15 psl.)
F	Antgalio apsauga
G	Purkštuvo antgalis
H	Pistoletas
J	Beorė žarna
K	Elektros kabelis
L	Gaiduko saugiklis
M	Išleidimo vamzdelis

N	Siurbimo vamzdelis
O	Siurblio trauklės traukimo funkcija
P	Siurblys
R	Skysčių išvadas
S	Laido / žarnos apvyniojimas
T	Indo laikiklis
U	Filtras
V	Pirštų apsauga / TSL pripildymo lizdas
W	Serijos etiketė
X	Įleidimo angos filtras
Y	Nuimama žarna (tik „Mark“ modeliai)
Z	Stovas

„Pro-Contractor“ modeliai

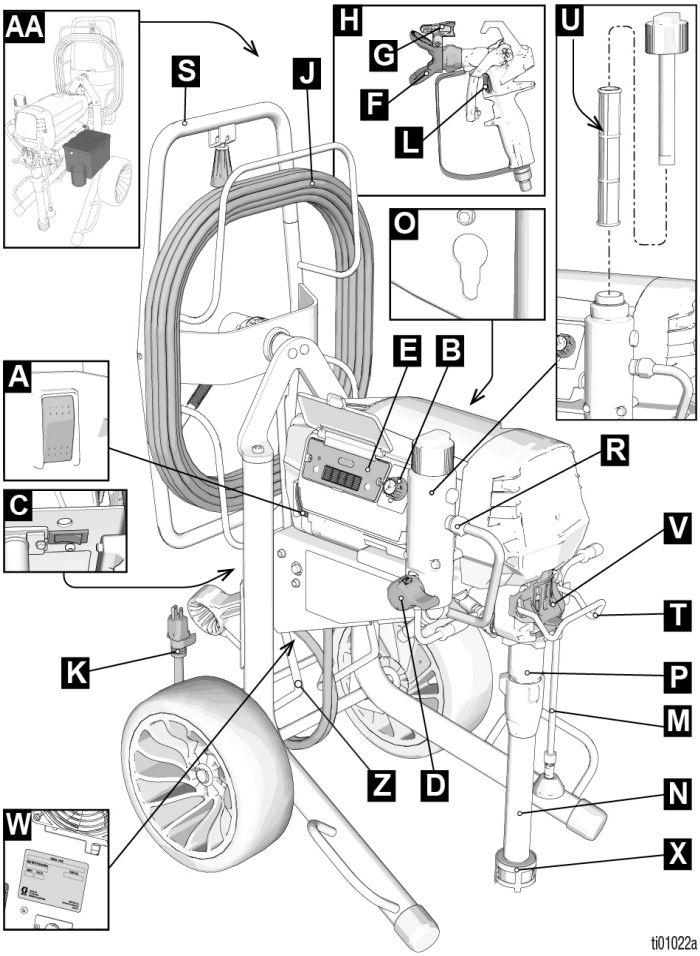

A	ON/OFF (įjungimo / išjungimo) jungiklis
B	Slėgio reguliatorius
C	Srovės stiprio jungiklis (jei yra)
D	Pripildymo vožtuvas
E	Valdikliai ir ekranas (žr. išsamų vaizdą, 15 psl.)
F	Antgalio apsauga
G	Purkštuvo antgalis
H	Pistoletas
J	Beorė žarna
K	Elektros kabelis
L	Gaiduko saugiklis
M	Išleidimo vamzdelis

N	Siurbimo vamzdelis
O	Siurblio trauklės traukimo funkcija
P	Siurblys
R	Skysčių išvadas
S	Žarnos ritė
T	Indo laikiklis
U	Filtras
V	Pirštų apsauga / TSL pripildymo lizdas
W	Serijos etiketė
X	Įleidimo angos filtras
Z	Stovas
AA	Įrankių dėžė (tik EMEA ir JK modeliams)

„LoBoy“ modeliai

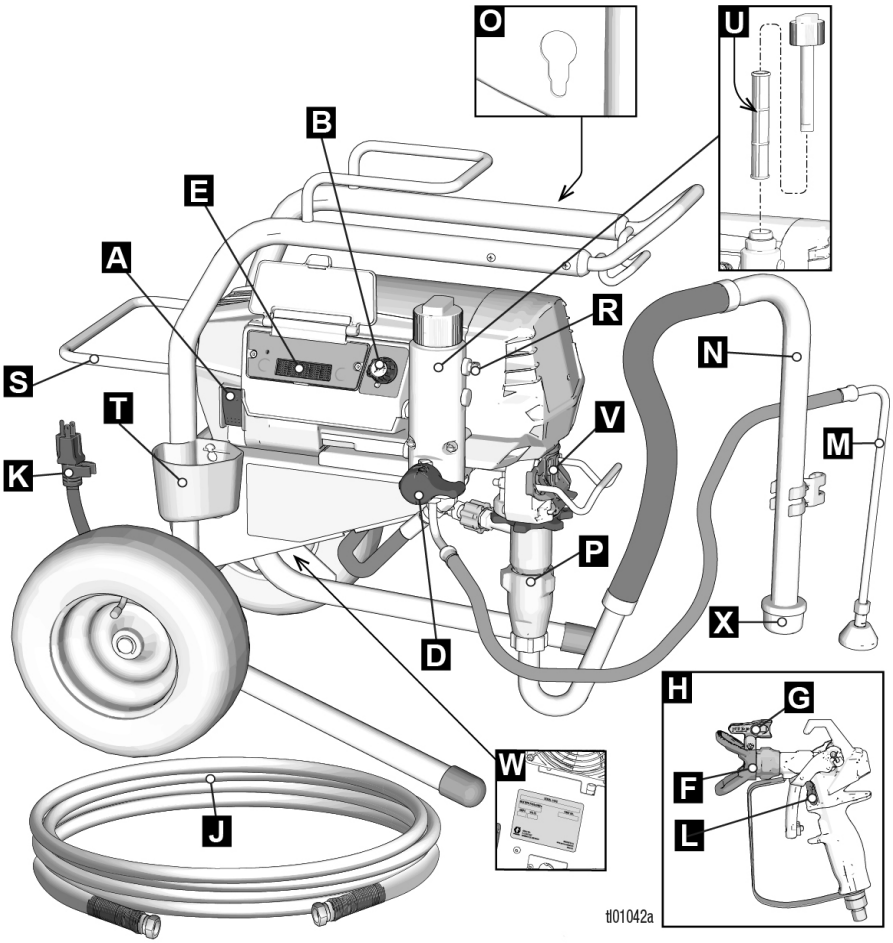

A	ON/OFF (įjungimo / išjungimo) jungiklis
B	Slėgio reguliatorius
D	Pripildymo vožtuvas
E	Valdikliai ir ekranas (žr. išsamų vaizdą, 15 psl.)
F	Antgalio apsauga
G	Purkštuvo antgalis
H	Pistoletas
J	Beorė žarna
K	Elektros kabelis
L	Gaiduko saugiklis
M	Išleidimo vamzdelis
N	Siurbimo vamzdelis

O	Siurblio trauklės traukimo funkcija
P	Siurblys
R	Skysčių išvadas
S	Laido / žarnos apvyniojimas
T	Nulašėjimo indas
U	Filtras
V	Pirštų apsauga / TSL pripildymo lizdas
W	Serijos etiketė
X	Įleidimo angos filtras

Valdikliai ir ekranas

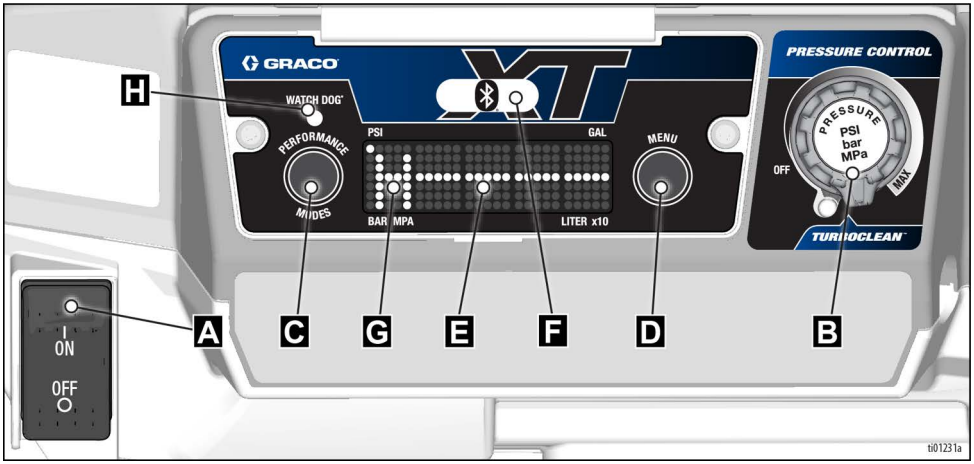

A	ON/OFF (įjungimo / išjungimo) jungiklis
B	Slėgio reguliatorius
C	Našumo režimo mygtukas
D	Meniu mygtukas
E	LCD ekranas
F	„BlueLink“ indikatoriaus lemputė (jei taikoma)
G	Našumo režimo indikatorius
H	„Watchdog™“ indikatoriaus lemputė

Įžeminimas

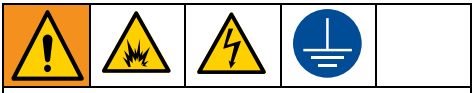

Įrenginius būtina įžeminti, kad būtų sumažinta statinių kibirkščių ir elektros smūgio rizika. Elektros ar statinės kibirkštys gali sukelti garų užsidegimą ar sprogimą. Netinkamai įžeminus gali kilti elektros smūgio pavojus. Įžeminant įrengiamas laidas, kuriuo gali nutekėti elektros srovė.

Šis gaminys parduodamas su maitinimo laidu, turinčiu įžeminimo laidą ir atitinkamą įžeminimo kištuką.

Kištuką reikia įkišti į tinkamai sumontuotą ir pagal vietines taisykles įžemintą lizdą.

Nebandykite keisti pateikto kištuko; jeigu jis netelpa į lizdą, tokiu atveju kvalifikuotas elektrikas turėtų sumontuoti tinkamą lizdą.

Ilginimo kabeliai

Naudokite ilgintuvą su nepažeistu įžeminimo kontaktu. Jei reikia ilgintuvo kabelio, naudokite 3 laidų, 12 AWG (mažiausiai 2,5 mm^2).

PASTABA. Naudojant mažesnio skersmens arba ilgesnius ilginimo laidus gali pablogėti purkštuvo darbo našumas.

Indai

Tirpikliai ir naftos pagrindu pagaminti skysčiai: žr. vietos taisykles. Naudokite tik laidžius metalinius indus, padėtus ant laidaus paviršiaus, pvz., betono.

Nedėkite indo ant nelaidaus paviršiaus, pvz., popieriaus ar kartono, kuris trukdo tinkamai įžeminti.

Visada įžeminkite metalinį indą: prijunkite įžeminimo laidą prie indo. Vieną galą prispauskite prie indo, kitą – prie faktinės įžeminimo vietos, pvz., metalinio vandens čiaupo.

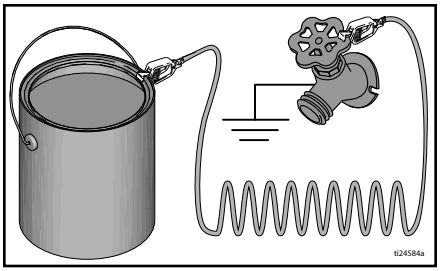

Kad būtų užtikrintas nepertraukiamas įžeminimas, kai purkštuvas plaunamas ar išleidžiamas slėgis, laikykite metalinę purškimo pistoleto dalį tvirtai prispaudę prie įžeminto metalinio indo šono, tada nuspauskite pistoleto gaiduką.

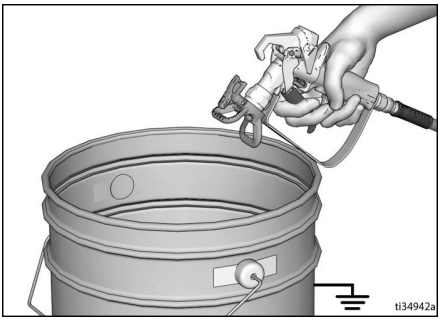

Slėgio išleidimo procedūra

Pamatę šį simbolį vykdykite slėgio išleidimo procedūrą.

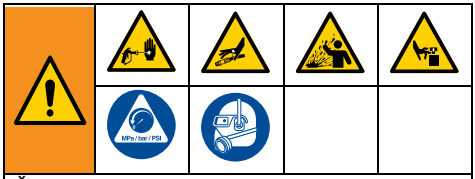

Šį įrenginį veikia slėgis, kol jis sumažinamas ranka. Norėdami išvengti didelio slėgio veikiamo skysčio sukeltų sunkių sužalojimų, pvz., injekcijos po oda, ištaškyto skysčio ir judančių dalių, laikykitės **slėgio mažinimo procedūros**, kai baigiate purkšti ir prieš valydami įrenginius, tikrindami ir atlikdami techninę priežiūrą.

1. Įjunkite gaiduko saugiklį.

2. Perjunkite įjungimo / išjungimo jungiklį į padėtį **OFF** (išjungta).

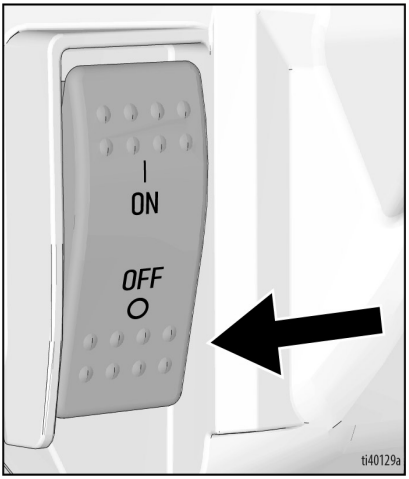

3. Pasukite slėgio reguliatorių į padėtį **OFF** (išjungta).

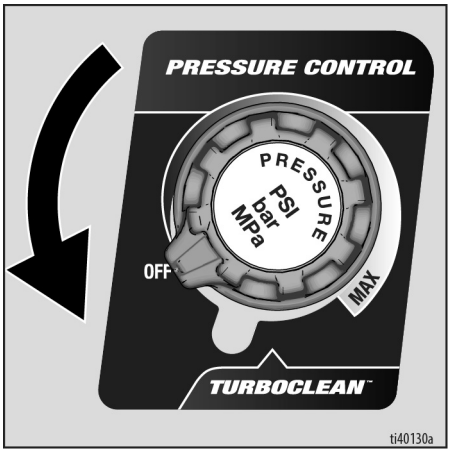

4. Išleidimo vamzdelį įdėkite į indą ir pasukite pripildymo vožtuvą žemyn, kad išleistumėte slėgį. Palikite jį pasuktą žemyn (atidarytą), kol būsite pasiruošę vėl purkšti.

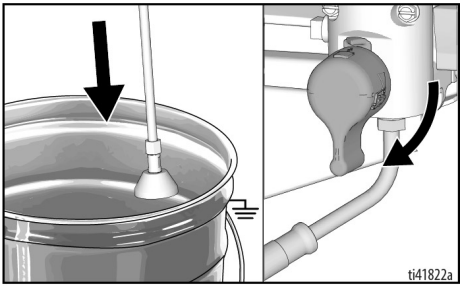

5. Laikykite metalinę purškimo pistoleto dalį tvirtai prispaudę prie įžeminto metalinio indo. Nukreipkite purškimo pistoletą į indą. Atlaisvinkite gaiduko saugiklį ir nuspauskite purškimo pistoleto gaiduką, kad išleistumėte slėgį.

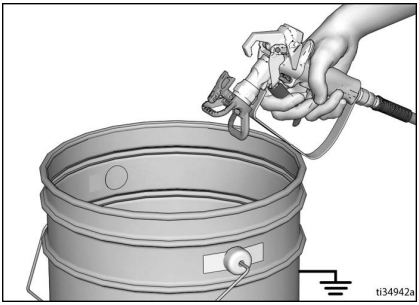

6. Įjunkite gaiduko saugiklį.
7. Jeigu įtariate, kad purškimo antgalis arba žarna užsikimšo arba slėgis ne visiškai išleistas, atlikite toliau nurodytus veiksmus.
   a. Veržliarakčiu LABAI LĖTAI atlaisvinkite antgalio apsaugą laikančią veržlę ar žarnos galiuko movą, kad slėgis būtų išleistas palaipsniui.
   b. Veržliarakčiu visiškai atlaisvinkite veržlę arba jungtį.
   c. išvalykite užsikimšusią žarną arba purškimo antgalį.

Gaiduko saugiklis

Nepamirškite įjungti gaiduko saugiklį, kai baigėte purkšti, kad gaidukas atsitiktinai nenusispaustų ranka arba numetus ar trinktelėjus.

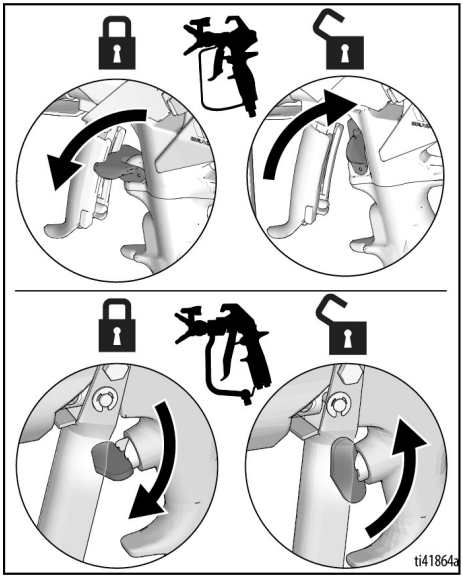

Nustatymas

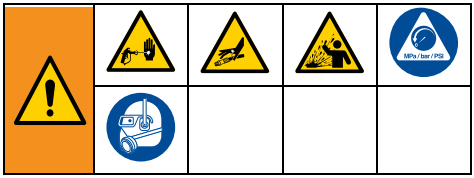

Kai išpakuojate purkštuvą pirmą kartą arba po ilgalaikio laikymo atlikite paruošimo procedūrą. Nustatydami įrenginį pirmą kartą, iš skysčių išleidimo angos išimkite transportavimo aklę. Į purkštuvo sistemą įpilta siurblio apsauginės medžiagos.

1. Beorę „Graco“ žarną prijunkite prie skysčio išleidimo angos. Tvirtai priveržkite dviem veržliarakčiais.

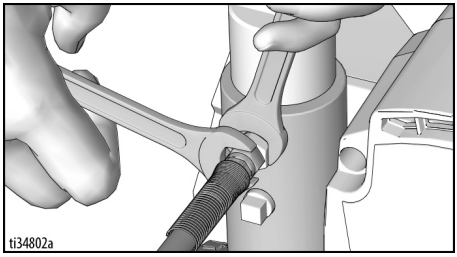

2. Kitą žarnos galą prijunkite prie pistoleto.

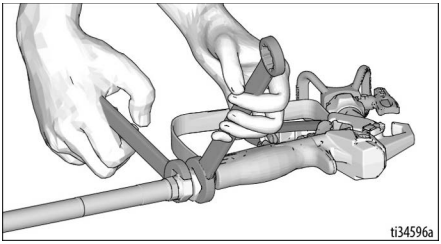

3. Tvirtai priveržkite dviem veržliarakčiais.
4. Įjunkite gaiduko užraktą.

5. Nuimkite antgalio apsaugą.

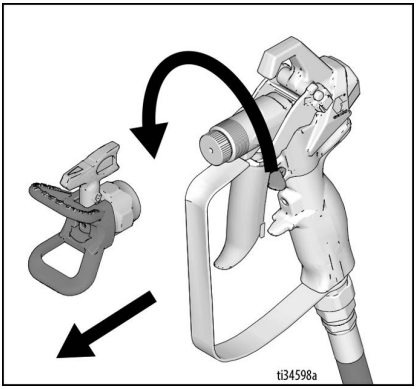

6. Kai išpakuojate purkštuvą pirmą kartą, nuimkite pakuotės medžiagas nuo įleidimo sietelio. Po ilgalaikio laikymo patikrinkite, ar įleidimo filtras nėra užsikimšęs arba užsiteršęs nuosėdomis.

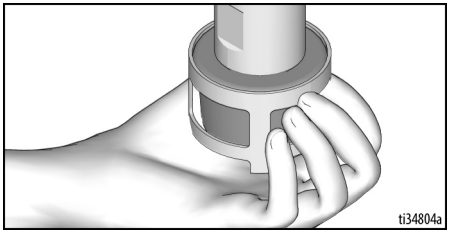

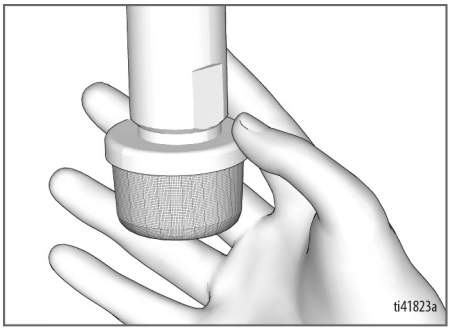

7. TSL užpildymo angą užpildykite TSL, kad sandarinimo detalės nesusidėvėtų per anksti. Tai darykite kiekvieną dieną arba kaskart purkšdami.
   a. Įstatykite TSL buteliuko antgalį į purkštuvo priekyje esančių grotelių centrinę viršutinę angą.
   b. Paspauskite buteliuką, kad įleistumėte pakankamai TSL erdvei tarp siurblio trauklės ir tarpiklio veržlės užpildyti.

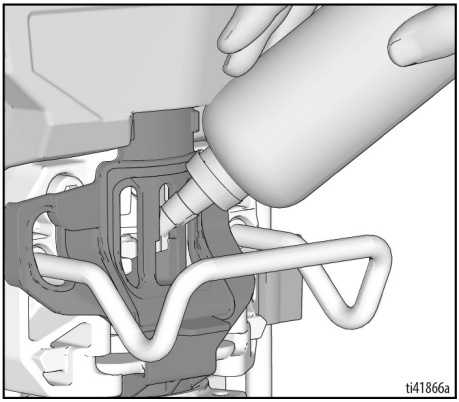

8. Įsitikinkite, kad ON/OFF (įjungimo / išjungimo) jungiklis yra nustatytas į padėtį **OFF** (išjungta), o slėgio reguliatorius – į padėtį **OFF** (išjungta).

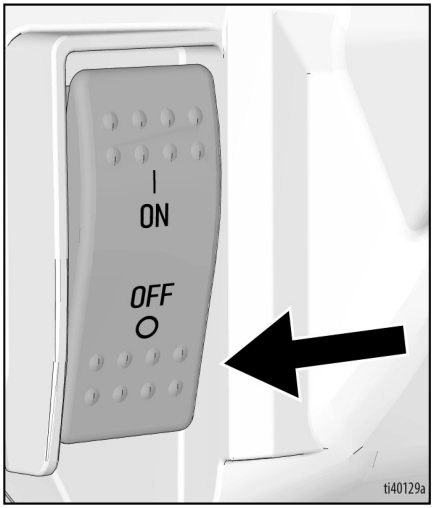

9. Elektros tiekimo kabelio kištuką įkiškite į tinkamai įžemintą lizdą.

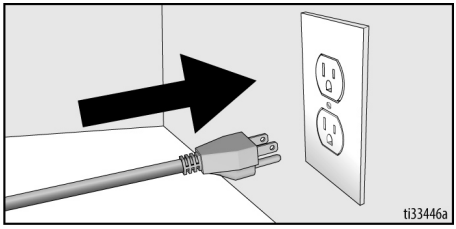

10. Pagrindinį vožtuvą pasukite į apatinę padėtį.

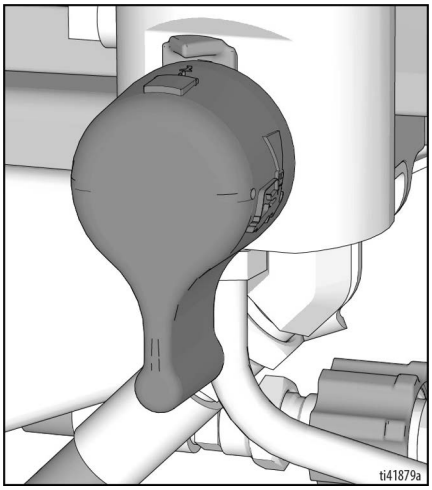

11. Siurbimo ir drenos vamzdelį įdėkite į įžemintą metalinį indą, iš dalies pripildytą praplovimo skysčio. Žr. skyrių **Įžeminimas**, 16 puslapis.

PASTABA. Patikrinkite, ar plovimo skystis suderinamas su medžiaga, kurią reikia purkšti. Gali prireikti dar kartą perplauti suderinamu skysčiu. Lateksiniams dažams naudokite vandenį, o aliejiniams – vaitspiritą.

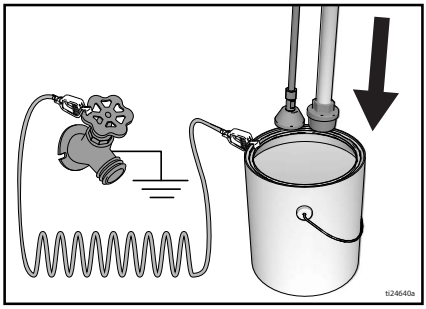

12. Pasukite ON/OFF (įjungimo / išjungimo) jungiklį į padėtį **ON** (įjungta).

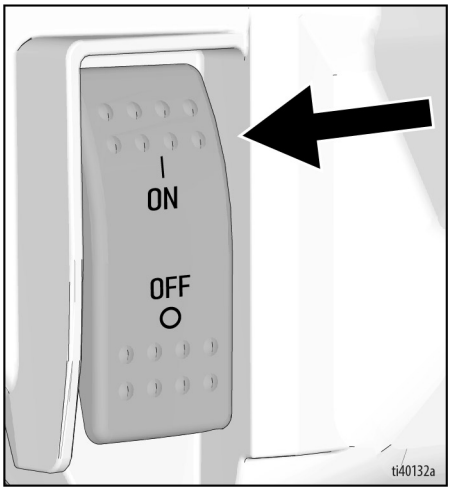

13. Pripildymo vožtuvą pasukite horizontaliai. Atlaisvinkite gaiduko užraktą.
14. Sukite slėgio reguliatorių aukštyn, kol purkštuvas pradės veikti.

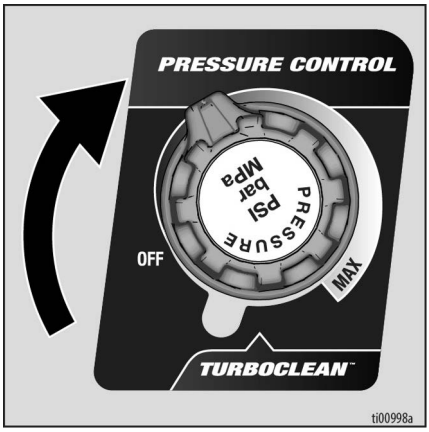

15. Laikykite metalinę purškimo pistoleto dalį tvirtai prispaudę prie įžeminto metalinio indo. Nuspauskite gaiduką ir plaukite vieną minutę.

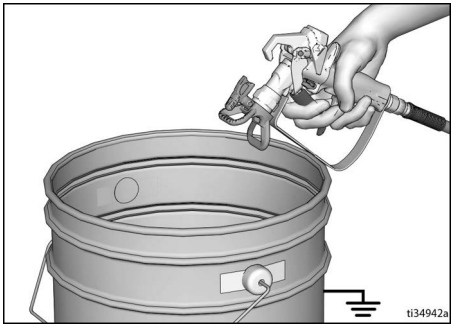

16. Pasukite įjungimo / išjungimo jungiklį į padėtį **OFF** (išjungta).

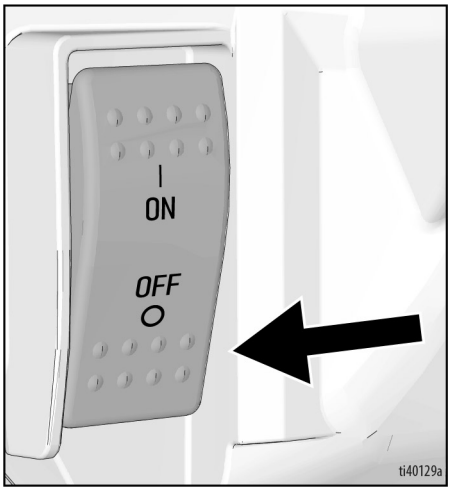

17. Įjunkite gaiduko saugiklį.
18. Dabar purkštuvas paruoštas įjungti.

Paleistis

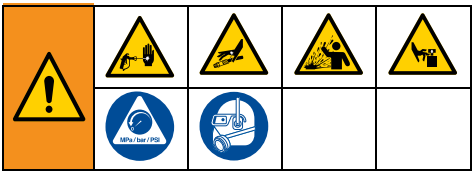

1. Atlikite **Slėgio išleidimo procedūra**, 17 puslapis.
2. Nuimkite purkštuvo antgalį ir antgalio apsaugą.
3. Slėgio reguliatorių pasukite į išjungimo padėtį **OFF** (išjungta).

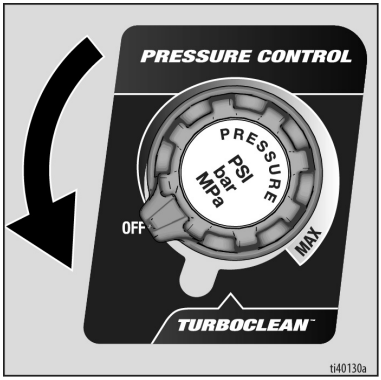

4. Pripildymo vožtuvą pasukite žemyn.
5. Pasukite ON/OFF (įjungimo / išjungimo) jungiklį į padėtį **ON** (įjungta).

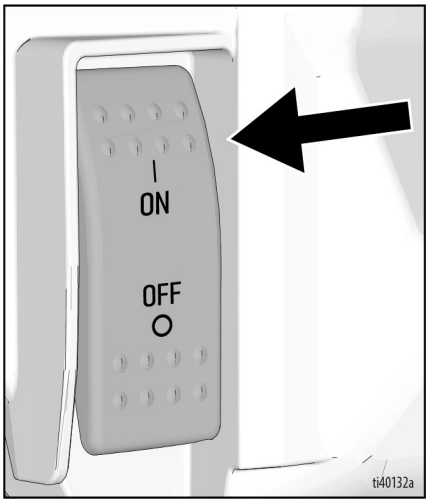

6. Siurbimo vamzdelį įdėkite į dažų indą. Įkiškite išleidimo vamzdelį į indą su atliekų skysčiu.

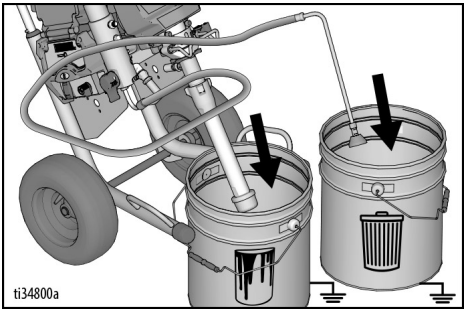

7. Pasukite slėgio reguliatorių į laikrodžio 10 valandos padėtį. Leiskite dažams cirkuliuoti per išleidimo vamzdį 15 sekundžių.

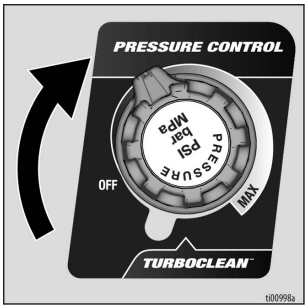

8. Pripildymo vožtuvą pasukite horizontaliai. Atlaisvinkite gaiduko užraktą.

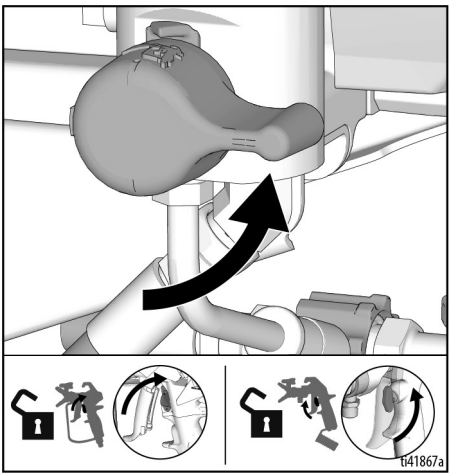

9. Laikykite metalinę purškimo pistoleto dalį nukreipę į įžemintą metalinį indą su atliekų skysčiu. Nuspauskite gaiduką ir laikykite, kol pasirodys dažai.

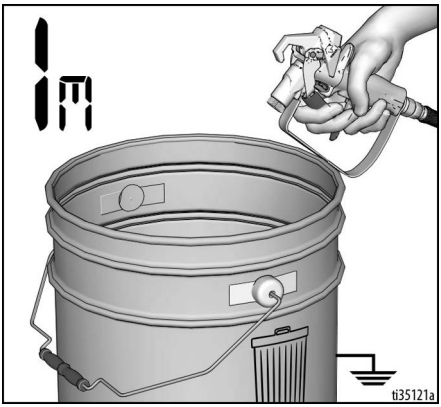

10. Tada nukreipkite pistoletą į dažų indą ir nuspaudę gaiduką purkškite 20 sekundžių. Atleiskite gaiduką ir leiskite purkštuve susidaryti slėgiui. Įjunkite gaiduko užraktą.

Aukšto slėgio purškimo įrenginiu į kūną galima įpurkšti toksinų ir sukelti sunkų kūno sužalojimą. Niekuomet nemėginkite sustabdyti nuotėkio ranka ar skudurėliu.

11. Patikrinkite, ar beorės žarnos jungtyse nėra nuotėkio. Jei yra nuotėkis, atlikite **Slėgio išleidimo procedūra**, 17 puslapis, tada priveržkite visas tvirtinimo detales ir pakartokite paleidimo procedūrą. Jei nuotėkio nėra, pereikite prie kito veiksmo.

12. Atlikite veiksmus, nurodytus skyriuje **Purkštuvo antgalio montavimas**, 24 puslapis. Nurodymų apie pistoleto surinkimą ieškokite atskiroje pistoleto naudojimo instrukcijoje.

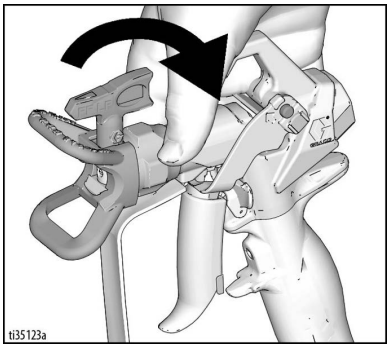

Naudojimas

Purkštuvo antgalio montavimas

Montuodami ar nuimdami purškimo antgalį ir antgalio apsaugą, kad išvengtumėte sunkių traumų dėl injekcijos į odą, nelaikykite rankos priešais purškimo antgalį.

1. Atlikite **Slėgio išleidimo procedūra**, 17 puslapis.
2. Purškimo antgaliu (A) įdėkite „OneSeal™“ (B) į antgalio apsaugą (C).

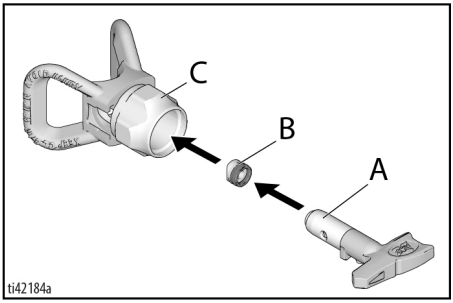

3. Įstatykite purkštuvo antgalį.

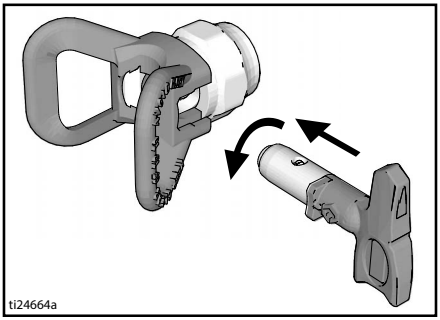

4. Prisukite bloką prie pistoleto. Priveržkite.

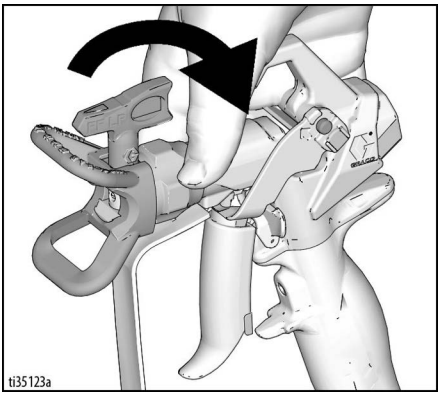

Našumo režimai

Purkštuvas turi du veikimo režimus.

Režimas LP (žemas slėgis) (L).
50–2 000 psi. Šį režimą geriausia naudoti uždėjus žemo slėgio perjungimo antgalius (FFLP) LP ir WRLP)

Režimas HP (aukštas slėgis) (H).
600–3 300 psi. Šį režimą geriausia naudoti uždėjus bet kokį perjungimo antgalį.

Norėdami pasirinkti arba pakeisti veikimo režimą, žr. , 31 puslapis.

Srovės stiprio (A) jungiklis

230 V „Mark VII“ įrenginiuose yra srovės stiprio jungiklis, kuriuo galima perjungti modelį nuo 10 iki 16 amperų.

100–120 V 795, 1095, „Mark IV“ ir „Mark V“ įrenginiuose yra srovės stiprio jungiklis, kuriuo galima perjungti modelį nuo 15 iki 20 amperų.

Šis jungiklis yra dešinėje maitinimo laido pusėje, kaip parodyta paveikslėlyje.

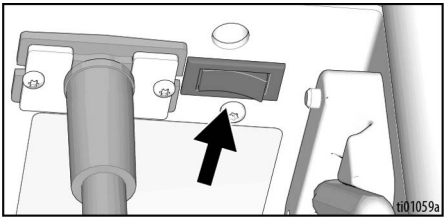

PASTABA. Jei jungiklio nėra, žr. **Naudojimo pagrindinis meniu**, 30 puslapis, norėdami pasirinkti stiprintuvus.

Purškimas

Kai naudojami RAC X™ žemo slėgio perjungimo antgaliai (FFLP, LP ir WRLP), purškimo slėgį galima sumažinti. Purškiant žemesniu slėgiu, mažiau prapurškiama pro šalį ir sumažėja purkštuvo antgalio susidėvėjimas. Sureguliuokite purškimo slėgį, kad sumažėtų prapurškimas pro šalį.

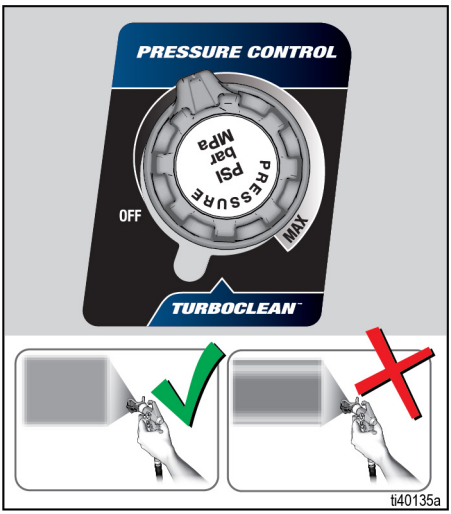

Purškimas naudojant vienodai paskirstytą vėduoklės formos purškimo srautą

Purškimas paliekant ruoželius

1. Išpurkškite bandomąją juostą. Slėgio reguliatoriumi nustatykite tokį slėgį, kad išpurkštos juostos kraštai nebūtų per daug ryškūs.

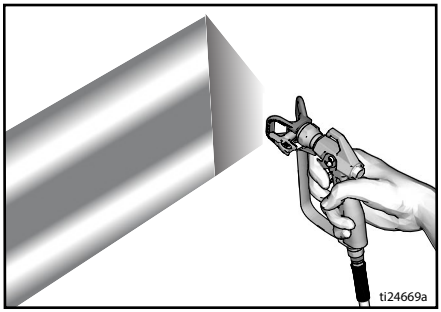

2. Jei tai nepadeda pašalinti ryškių kraštų, naudokite mažesnio dydžio antgalį.

3. Laikykite pistol etą statmenai, 25–30 cm (10–12 col.) atstumu nuo paviršiaus. Purkškite judindami pistoletą pirmyn ir atgal; padengdami 50 % ankstesnio ruožo.

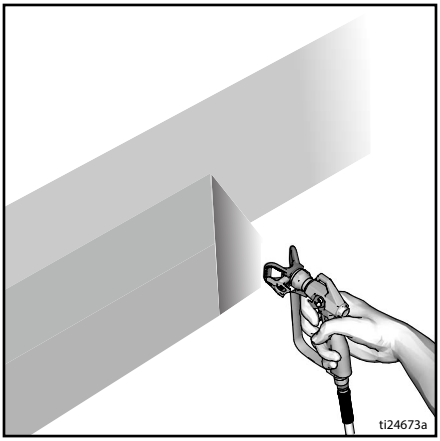

4. Pradėję judinti, nuspauskite pistoleto gaiduką. Atleiskite gaiduką prieš sustodami. Papildomos informacijos apie purškimą ieškokite atskiroje pistoleto naudojimo instrukcijoje.

Užsikimšusio purškimo antgalio valymas

Norėdami išvengti injekcijos po oda sukeliamų sužalojimų, niekada nenukreipkite pistoleto į savo ranką ar į skudurą!

1. Atlaisvinkite gaiduką. Įjunkite gaiduko užraktą. Pasukite purkštuvo antgalį. Atlaisvinkite gaiduko užraktą. Norėdami pašalinti kamštį, nukreipkite pistoletą į atliekų šalinimo sritį ir paspauskite gaiduką.

ATKIMŠIMAS

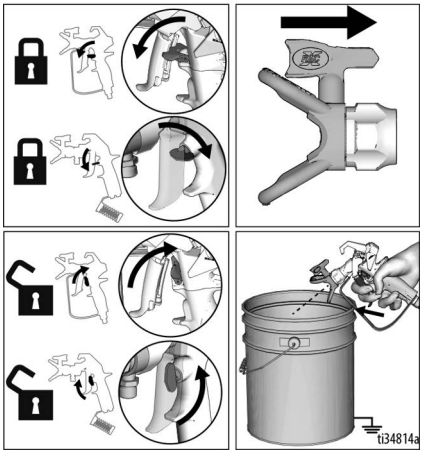

2. Įjunkite gaiduko užraktą. Grąžinkite purkštuvo antgalį į pirminę padėtį. Atlaisvinkite gaiduko užraktą ir tęskite purškimą.

PURŠKIMAS

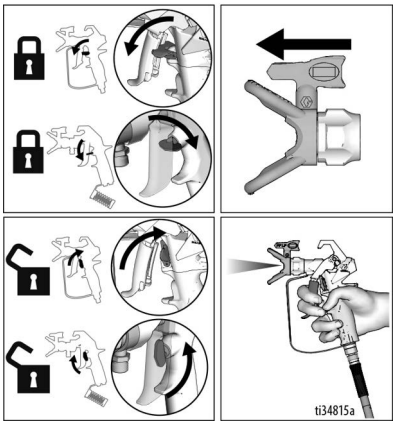

Valymas

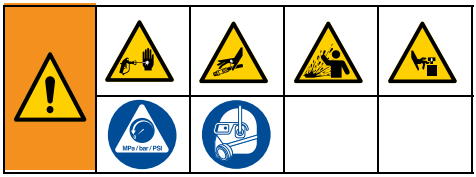

1. Atlikite **Slėgio išleidimo procedūra**, 17 puslapis.
2. Nuimkite antgalio apsaugą ir purkštuvo antgalį. Papildomos informacijos ieškokite atskiroje pistoleto naudojimo instrukcijoje.

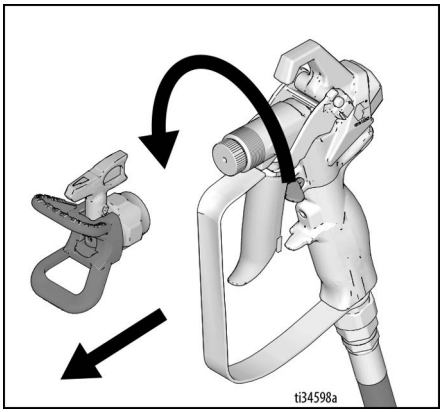

3. Išimkite įsiurbimo vamzdelį ir išleidimo vamzdelį iš dažų, nuvalykite dažų perteklių nuo jų išorės.

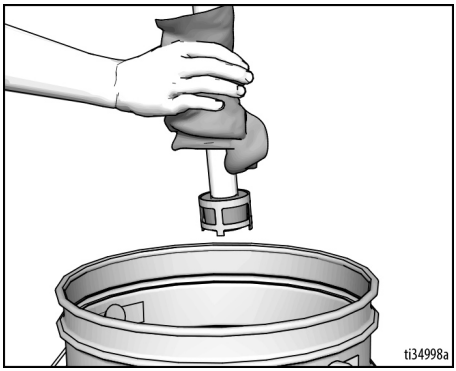

4. Įstatykite įsiurbimo vamzdelį į plovimo skystį. Vandens pagrindu pagamintiems dažams išplauti naudokite vandenį, o aliejiniams dažams išplauti – vaitspiritą. Įkiškite išleidimo vamzdelį į indą su atliekų skysčiu.

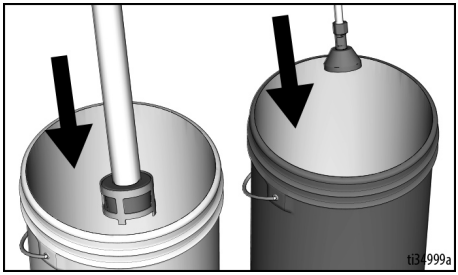

5. Norėdami siurbti, pasukite pripildymo vožtuvą į apatinę padėtį.

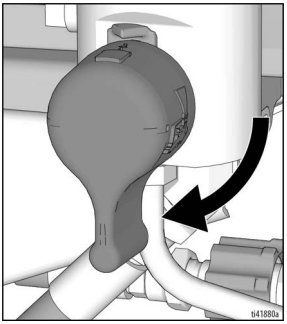

6. Slėgio reguliatorių pasukite į „TurboClean“ padėtį.

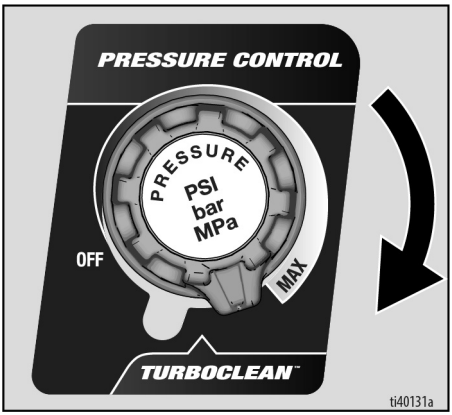

7. Spauskite pistoleto gaiduką, kol siurblys ims veikti tolygiai ir į atliekų indą bus pradėtas purkšti švarus plovimo skystis.

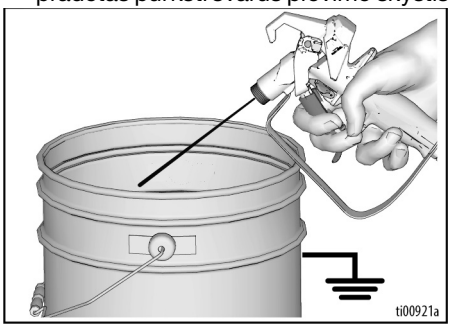

8. Pasukite slėgio reguliatorių į padėtį OFF (išjungta).

Žarnos ir pistoleto plovimas

1. Norėdami plauti beorę žarną ir purškimo pistoletą, pasukite pripildymo vožtuvą žemyn.
2. Laikykite metalinę purškimo pistoleto dalį tvirtai prispaudę prie atliekų indo. Atlaisvinkite gaiduko užraktą.

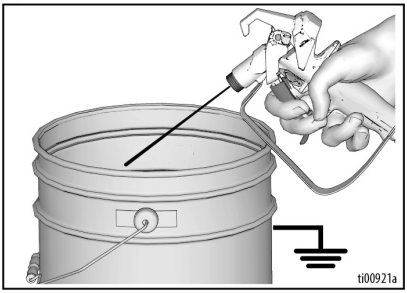

3. Paspauskite pistoleto gaiduką ir pasukite slėgio reguliatorių į padėtį „TurboClean“.

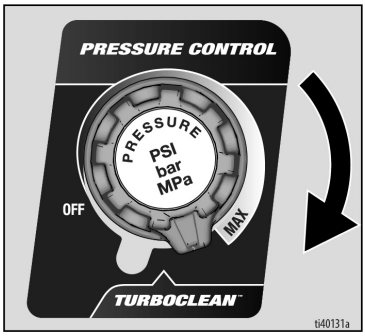

4. Leiskite veikti, kol siurblys ims veikti tolygiai ir į atliekų indą bus pradėtas purkšti plovimo skystis.
5. Slėgio reguliatorių pasukite padėtį OFF (išjungta).

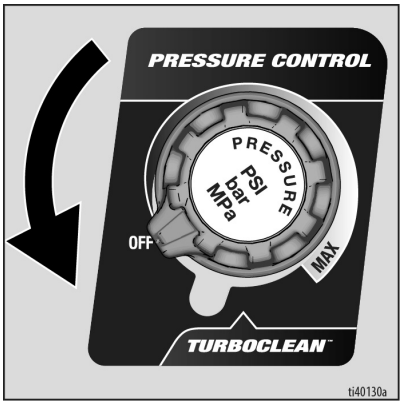

6. Nebespauskite pistoleto gaiduko.
7. Siurbimo vamzdelį pakelkite virš praplovimo skysčio.

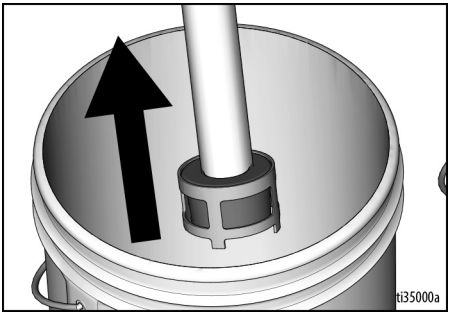

8. Nukreipę pistoletą į indą su plovimo skysčiu, pasukite slėgio reguliatorių į „Turboclean“, kad išleistumėte skystį iš žarnos.
9. Įjunkite gaiduko saugiklį.

10. Slėgio reguliatorių pasukite į išjungimo padėtį (OFF), o įjungimo / išjungimo jungiklį (ON/OFF) perjunkite į išjungimo (**OFF**) padėtį. Atjunkite purkštuvo maitinimą.

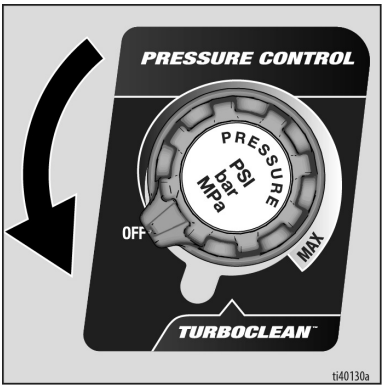

11. Nuimkite purškimo antgalį ir purškimo antgalio apsaugą nuo purškimo pistoleto.

12. Išimkite filtrą iš pistoleto ir purkštuvo, jei jie buvo įdėti. Išvalykite ir patikrinkite. Įdėkite filtrą. Žr. atskirą pistoleto naudojimo instrukciją.

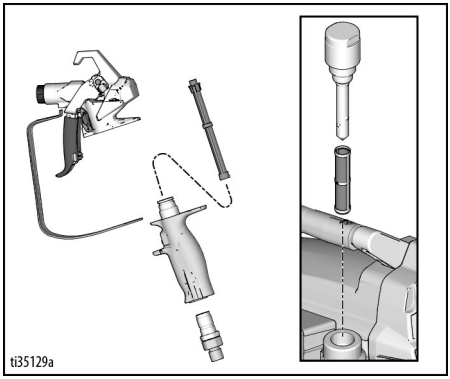

13. Jei plovimui naudojote vandenį, po to dar kartą perplaukite siurblio apsaugine medžiaga, kad purškimo sistemos vidinis paviršius būtų padengtas apsauginiu sluoksniu, apsaugančiu nuo užšalimo ar korozijos.

14. Purkštuvą, žarną ir pistoletą nuvalykite skudurėliu, sudrėkintu vandeniu ar mineraliniu tirpikliu.

Skaitmeninis ekranas

Visi modeliai turi skaitmeninį ekraną. Šiame skyriuje paaiškinta, kaip naudoti šią funkciją.

Naudojimo pagrindinis meniu

Spustelėkite meniu mygtuką, kad pereitumėte į kitą ekraną. Palaikykite nuspaudę meniu mygtuką, jei norite pakeisti vienetus arba atlikti duomenų nustatymą iš naujo.

1. Atlikite **Slėgio išleidimo procedūra**, 17 puslapis.
2. Pasukite įjungimo / išjungimo jungiklį į padėtį **OFF** (išjungta).
3. Įkiškite purkštuvo kištuką į įžemintą lizdą. Pasukite ON/OFF (įjungimo / išjungimo) jungiklį į padėtį **ON** (įjungta).

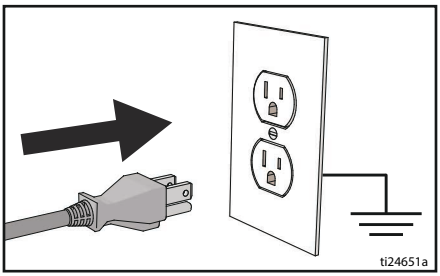

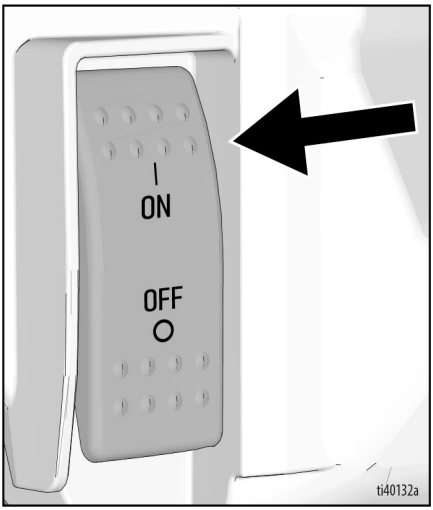

4. Norėdami pakeisti slėgio vienetus (psi, barai arba MPa), palaikykite paspaudę meniu mygtuką, kol pasirodys norimi vienetai (maždaug 10 sekundžių). Jei pasirinkote barus arba MPa, galonai automatiškai pakeičiami į litrus x 10.
5. Pasirodo slėgio ekranas. Brūkšneliai ekrane atsiranda, kai slėgis mažesnis nei 0,3 MPa (3 bar, 50 psi).

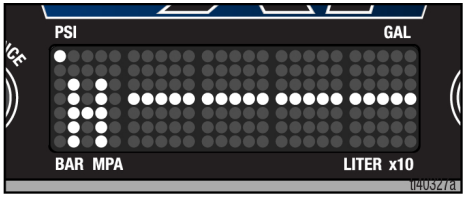

6. Trumpai paspauskite meniu mygtuką, jei norite perjungti darbo metu sunaudojamus galonus (arba litrus x 10).

   PASTABA. Trumpai parodoma **JOB** (užduotis), tada purškiamų galonų skaičius.

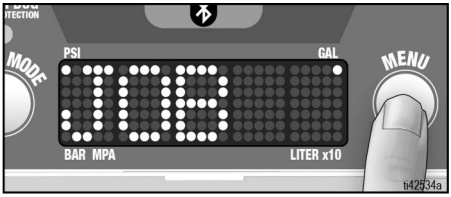

7. Palaikykite nuspaudę meniu mygtuką, kol rodmuo bus grąžintas į pradinę padėtį (nulį), arba trumpai spustelėkite mygtuką, kad perjungtumėte purkštuvo visos eksploatacijos metu sunaudotus galonus (arba litrų x 10).

   PASTABA. Ekrane trumpai parodoma **LIFE** (veikimo laikas), tada pasirodo išpurkštų galonų skaičius virš 41 baro, 4,1 MPa (600 psi).

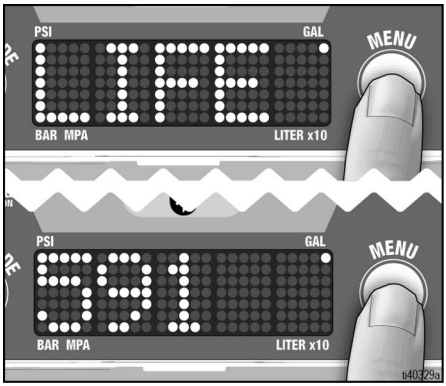

8. Trumpai paspauskite meniu mygtuką, kad pereitumėte prie stiprintuvo jungiklio.

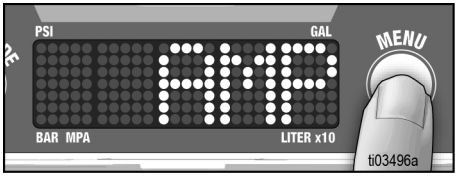

PASTABA. AMP SWITCH trumpai parodoma, tada – stiprintuvo jungiklio nustatymas.

9. Paspauskite ir laikykite nuspaudę meniu mygtuką, kad perjungtumėte stiprintuvo jungiklio nustatymą.

PASTABA. Toliau nurodyti 10 ir 11 veiksmai taikomi tik „ProContractor“ modeliams.

10. Trumpai spustelėkite meniu mygtuką, kad pereitumėte prie purškimo postoleto susiejimo. Ekrane bus slenkama iki purškimo pistoleto susiejimo.

11. Trumpai spustelėkite meniu mygtuką, kad grįžtumėte į slėgio ekraną.

Našumo režimų pasirinkimas

Įrenginys turi du našumo režimus. Našumo režimai pasirenkami paspaudus mygtuką „Performance Mode“ (našumo režimas) kairėje ekrano pusėje. Įjungus režimą, ekrane slinks tekstas „High Pressure“ (aukštas slėgis) arba „Low Pressure“ (žemas slėgis). Režimai žymimi vienos raidės simboliu kairėje ekrano pusėje.

Našumo režimų paaiškinimą žr. skyriuje **Našumo režimai**, 24 puslapis.

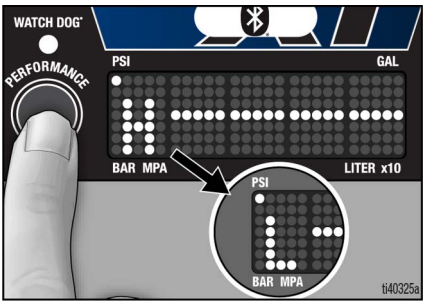

TurboClean

Įrenginys turi „TurboClean“ valymo režimą. Norėdami įjungti, sukite slėgio reguliatoriaus rankenėlę iki nustatymo „TurboClean“. Įjungiant „TurboClean“ režimą, sukant slėgio reguliavimo rankenėlę į „TurboClean“ nustatymą, slėgis bus akivaizdžiai sulaikytas, o ekrane mirksės CLEAN (praplovimas).

PASTABA. Režimas „TurboClean“ naudojamas tik valymo skysčiams. „TurboClean“ režimu purkštuvas nepurkš dažų ar kitų medžiagų.

„Watchdog“

Siurblio apsaugos sistema „Watchdog™“ automatiškai išjungia siurblį, kai medžiaga pasibaigia, arba jei pažeistas siurbimo vamzdelis.

Norėdami įjungti „Watchdog“, paspauskite ir palaikykite mygtuką „Performance Mode“ (našumo režimas), kol užsidegs „Watchdog“ šviesos diodas. Paspauskite ir palaikykite mygtuką „Performance Mode“ (našumo režimas), kad išjungtumėte „Watchdog“.

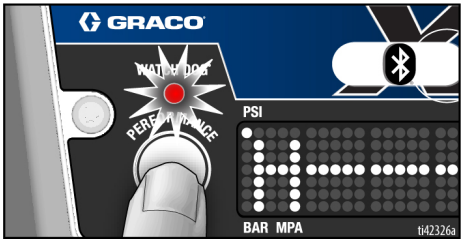

Yra trys „Watchdog“ jautrumo nustatymai: „Low“ (mažas), „Medium“ (vidutinis) ir „High“ (didelis). Norėdami pakeisti jautrumo nustatymą, ekrane įveskite išsaugotus duomenis ir eikite į „Watchdog“. Palaikykite paspaudę meniu mygtuką, kad perjungtumėte į „Watchdog“.

Įrašytų duomenų rodmuo

1. Atlikite **Slėgio išleidimo procedūra**, 17 puslapis.
2. Palaikykite paspaudę meniu mygtuką ir tuo pat metu perjunkite ON/OFF (įjungimo / išjungimo) jungiklį į padėtį **ON** (įjungta).

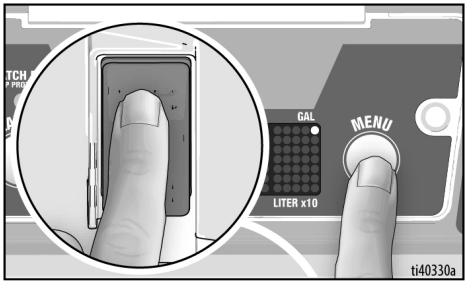

3. Ekrane slinks serijos kodas.

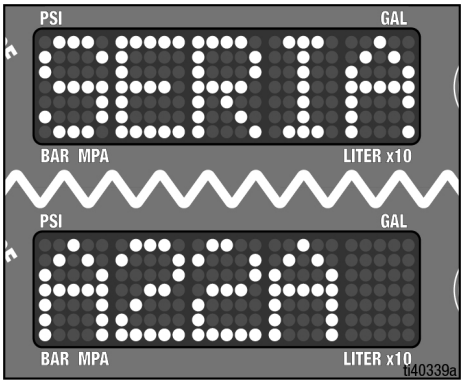

4. Trumpai spustelėkite meniu mygtuką, parodomas bendras variklio darbo valandų skaičius.

5. Trumpai spustelėkite meniu mygtuką, parodomas paskutinis klaidos kodas: pvz., **E=03**. Norėdami ištrinti klaidos kodą, palaikykite nuspaudę meniu mygtuką.

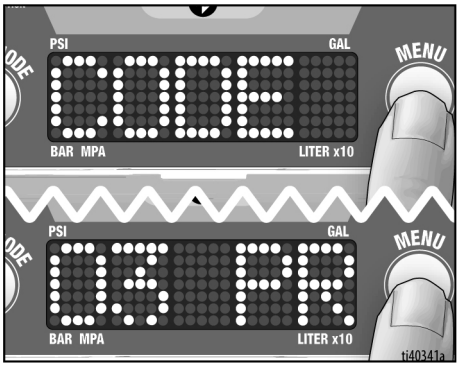

6. Trumpai spustelėkite, kad pereitumėte į „Watchdog“.

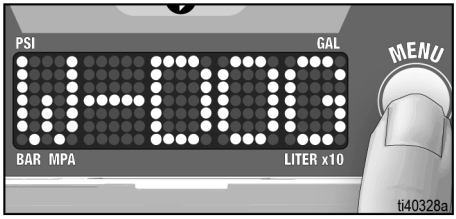

7. Paspauskite ir palaikykite meniu mygtuką, kad pakeistumėte „Watchdog“ jautrumo nustatymą („High“ (didelis), „Medium“ (vidutinis), „Low“ (mažas). Numatytasis nustatymas yra „Medium“ (vidutinis).

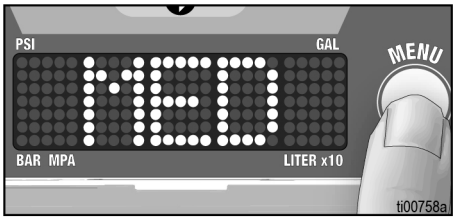

8. Trumpai spustelėkite meniu mygtuką, kad pereitumėte prie programinės įrangos peržiūros.

9. Trumpai spustelėkite meniu mygtuką, kad pereitumėte prie purkštuvo ID.

10. Trumpai paspauskite meniu mygtuką, kad pereitumėte prie **Rankenėlės kalibravimas**, 34 puslapis ir **Daviklio kalibravimas**, 34 puslapis.

11. Norėdami išeiti iš įrašytų duomenų, perjunkite ON/OFF (įjungimo / išjungimo) jungiklį į išjungimo (**OFF**) padėtį.

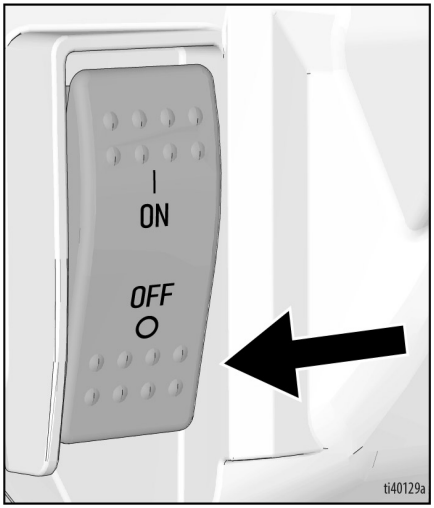

Rankenėlės kalibravimas

PASTABA. Rankenėlę kalibruoti reikia kiekvieną kartą sumontavus naują slėgio reguliatorių (potenciometrą) arba pakeitus valdymo bloką.

1. Norėdami sukalibruoti rankenėlę, įeikite į antrinį meniu, purkštuvo įjungimo metu laikydami nuspaudę meniu mygtuką.
2. Meniu mygtuku eikite į rankenėlės kalibravimo ekraną.

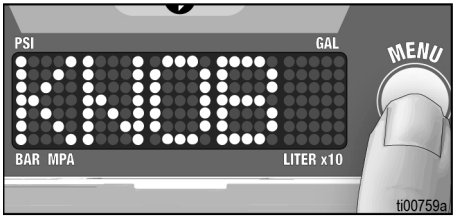

3. Prieš pat įjungdami „TurboClean“ potenciometrą nustatykite į maksimalią purškimo padėtį.

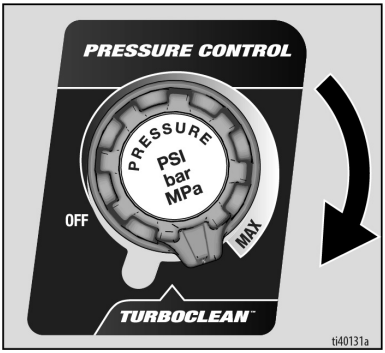

4. Laikykite nuspaudę meniu mygtuką, kol ekrane bus rodoma „Pass“.

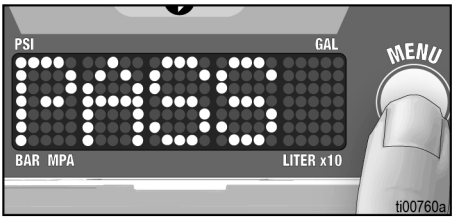

5. Prieš paleisdami iš naujo ir vėl naudodami purkštuvą, pasukite potenciometro rankenėlę atgal į padėtį **OFF** (išjungta).

Daviklio kalibravimas

PASTABA. Daviklį kalibruoti reikia kiekvieną kartą sumontavus naują daviklį arba pakeitus valdymo bloką.

1. Atlikite **Slėgio išleidimo procedūra**, 17 puslapis.
2. Norėdami sukalibruoti daviklį, įeikite į antrinį meniu, purkštuvo įjungimo metu laikydami nuspaudę meniu mygtuką.
3. Meniu mygtuku eikite į 0 (nulio) kalibravimo ekraną.

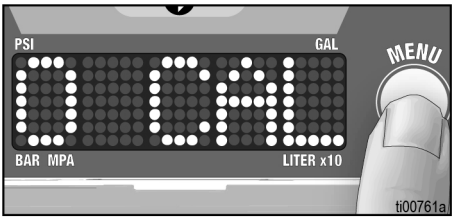

4. Įsitikinkite, kad išmetimo vožtuvas atidarytas ir purkštuve nėra slėgio.
5. Paspauskite ir palaikykite meniu mygtuką, kol ekrane bus rodoma „Pass“.

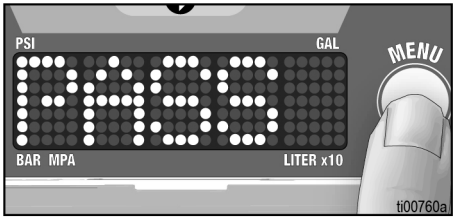

„BlueLink“® programa

Įrenginių su „BlueLink“ ekrane yra „BlueLink“ indikatoriaus lemputė, žr. **Valdikliai ir ekranas, 15 puslapis.**

Atsisiųskite „Graco BlueLink“ programą iš „Apple App Store“, „Google Play“ ar kitų pasiekiamų programų parduotuvių, kad prisijungtumėte prie dažų purkštuvo per „Bluetooth®“.

„BlueLink“ programa leidžia pasiekti purkštuvo informaciją, nustatymus bei statistinius duomenis ir suteikia prieigą prie naudingų funkcijų, pavyzdžiui, „Watchdog™“, patobulinto techninės priežiūros stebėjimo, purkštuvo stebėjimo ir darbo stebėjimo. Susiraskite „Graco“ „BlueLink“ programą tinklalapyje

https://www.graco.com/BlueLink

Papildomų nurodymų rasite programoje. Nurodymus taip pat galima rasti internete adresu:

https://www.graco.com/BlueLinkSupport

„BlueLink“ baterijos keitimas

Kad purkštuvas būtų sinchronizuojamas, jūsų įrenginyje įmontuota nedidelė baterija. Jei gausite toliau nurodytą pranešimą, bateriją reikės pakeisti.

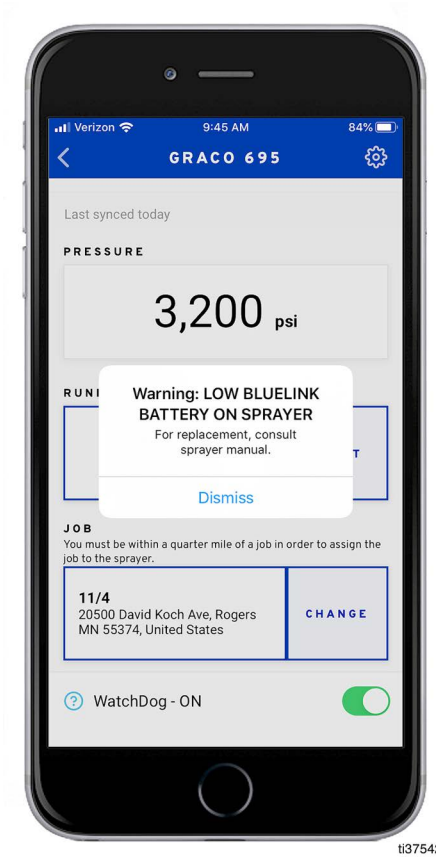

ti37542a

1. Purkštuvą nustatykite į padėtį **OFF** (išjungta) ir atjunkite maitinimo laidą.
2. Naudodami T20 torx įrankį, atsukite du varžtus ir nuimkite ekrano plokštę.

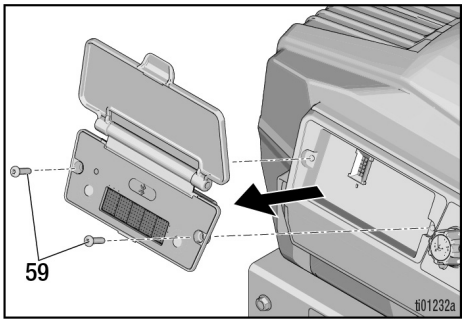

3. Išstumkite bateriją iš laikiklio.
4. Įdėkite naują CR2032 bateriją.

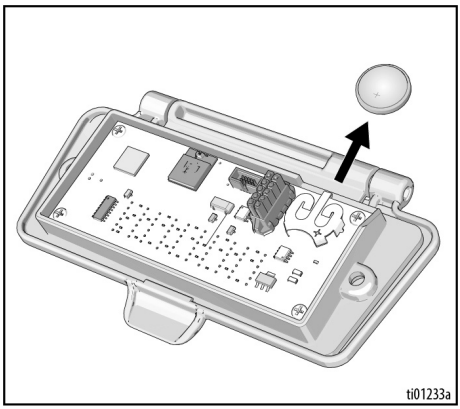

5. Iš naujo įsukite ekrano plokštės varžtus. Sukimo momentas turi būti 12–16 col. sv.

Techninė priežiūra

Reguliari techninė priežiūra yra svarbi, kad būtų užtikrintas tinkamas jūsų purkštuvo veikimas. kurią sudaro įprasti darbai, palaikantys purkštuvo funkcionalumą ir užkertantys kelią problemoms ateityje.

1. Prieš vykdydami techninę priežiūrą atlikite **Slėgio išleidimo procedūra**, 17 puslapis.

Veiksmas	Intervalas
Apžiūrėti / išvalyti purkštuvo filtrą, skysčio įleidimo filtrą ir pistoleto filtrą.	Kiekvieną dieną arba kaskart purškiant
Apžiūrėti, ar variklio skydo angos neužsikimšusios.	Kiekvieną dieną arba kaskart purškiant
Pripilti TSL per TSL pripildymo angą.	Kiekvieną dieną arba kaskart purškiant
Patikrinti purkštuvo sustojimą. Kai purkštuvo pistoleto gaidukas NENUSPAUSTAS, purkštuvo variklis turi sustoti ir nepasileisti, kol pistoleto gaidukas vėl nebus nuspaustas. Jei purkštuvas vėl įsijungia NENUSPAUDUS pistoleto gaiduko, apžiūrėkite, ar siurblyje nėra vidinio / išorinio nuotėkio ir ar nėra nuotėkio per pripildymo vožtuvą.	Kas 1000 litrų (100 galonų)
Angos tarpiklio reguliavimas Kai, ilgiau panaudojus, per siurblio tarpiklį atsiranda nuotėkis, veržkite tarpiklio veržlę, kol nuotėkis dings arba sumažės. Taip bus galima išpurkšti dar apie 380 l prieš įdedant naujus tarpiklius. Tarpiklio veržlę galima priveržti neišimant sandarinamojo žiedo.	Prireikus, atsižvelgiant, kaip naudojama

Techninė priežiūra gali būti suplanuota ir stebima per „Graco BlueLink“ programą.

Perdirbimas ir šalinimas tarnavimo laikui pasibaigus

Pasibaigus gaminio naudojimo trukmei, išmontuokite ir atiduokite perdirbti atsakingai.

Paruošimas

- Atlikite **Slėgio išleidimo procedūra**, 17 puslapis.
- Išleiskite ir pašalinkite skysčius pagal galiojančius reglamentus. Žr. medžiagos gamintojo saugos duomenų lapą.

Išmontavimas ir perdirbimas

- Išimkite variklius, grandinės plokštes, ekranus ir kitus elektroninius komponentus. Perdirbkite pagal vietinius reglamentus.
- Neišmeskite elektroninių komponentų su buitinėmis ar komercinėmis atliekomis.
- Pristatykite likusį gaminį į perdirbimo įmonę.

Gedimų aptikimas ir šalinimas

Mechaninė dalis / skysčių srautas

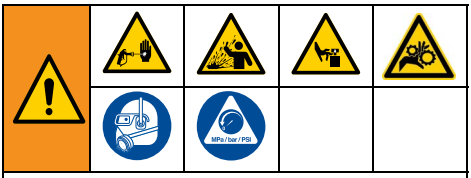

Norėdami išvengti didelio slėgio veikiamo skysčio sukeltų sunkių sužalojimų, tokių kaip įpurškimas po oda, skysčio taškymosi ir judančių dalių, kai baigiate purkšti ir prieš įrenginių valymą, tikrinimą ir remontuodami, laikykitės **slėgio sumažinimo procedūros**.

Vykdydami klaidų aptikimo ir šalinimo procedūras, stovėkite atokiau nuo judamųjų dalių.

1. Prieš tikrindami arba remontuodami pistoletą atlikite **Slėgio išleidimo procedūra**, 17 puslapis.
2. Prieš ardydami įrenginį patikrinkite visas galimas problemas ir jų priežastis.

Problema	Ką reikia patikrinti? (Jei patikrinus nustatoma, kad viskas gerai, reikia atlikti toliau nurodytą patikrą.)	Ką daryti? Jeigu patikrinus aptinkama problema, atlikite šiame stulpelyje nurodytus veiksmus
Per mažas srautas ties siurblio išleidimo anga.	Susidėvėjęs purkštuvo antgalis.	Pakeiskite antgalį. Žr. atskirą pistoleto arba antgalio naudojimo instrukciją.
	Purkštuvo antgalis užsikimšęs.	Išvalykite antgalį. Žr. skyrių **Užsikimšusio purškimo antgalio valymas**, 26 puslapis.
	Dažų tiekimas.	Iš naujo pripildykite siurblį.
	Užsikimšęs įsiurbimo filtras.	Išimkite ir išvalykite, po to įdėkite atgal. Jei problema išlieka, filtruokite dažus.
	Įsiurbimo vožtuvo rutuliukas ir stūmoklio rutuliukas įstatyti netinkamai.	Nuimkite įsiurbimo vožtuvą ir išvalykite. Patikrinkite rutuliukus ir lizdus, ar ant jų nėra įraižų; jei reikia, pakeiskite. Žr. siurblio naudojimo instrukciją. Prieš naudodami dažus išvalykite juos filtru, kad pašalintumėte daleles, galinčias užkimšti siurblį.
	Užsikimšęs ar užterštas skysčio filtras arba antgalio filtras.	Išimkite ir išvalykite, po to įdėkite atgal.
	Nuotėkis iš pripildymo vožtuvo.	Suremontuokite pripildymo vožtuvą.
	Patikrinkite, ar siurblys liaujasi veikti atleidus pistoleto gaiduką. (Pripildymo vožtuve nėra nuotėkio.)	Suremontuokite siurblį. Žr. siurblio naudojimo instrukciją.
	Nuotėkis ties angos tarpiklio veržle, kuris gali reikšti, jog tarpikliai sudėvėti arba pažeisti.	Priveržkite tarpiklio veržlę / sušlampantį bakelį. Pakeiskite tarpiklius. Žr. siurblio naudojimo instrukciją. Taip pat patikrinkite stūmoklio vožtuvo lizdą, ar jame nėra sukietėjusių dažų bei įraižų ir, jei reikia, pakeiskite jį.

Problema	Ką reikia patikrinti? (Jei patikrinus nustatoma, kad viskas gerai, reikia atlikti toliau nurodytą patikrą.)	Ką daryti? Jeigu patikrinus aptinkama problema, atlikite šiame stulpelyje nurodytus veiksmus
Per mažas srautas ties siurblio išleidimo anga.	Žemas sustojimo slėgis. Nustatytas per žemas slėgis.	Pakeiskite purškimo režimą į „High Pressure“ (aukštas slėgis). Pasukite slėgio reguliatorių iki galo pagal laikrodžio rodyklę. Įsitikinkite, kad slėgio reguliatorius sumontuotas tinkamai, kad jį būtų galima pasukti iki galo pagal laikrodžio rodyklę. Atlikite **Rankenėlės kalibravimas**, 34 puslapis. Jei taip problema neišsprendžiama, pakeiskite slėgio daviklį.
	Pažeista siurblio trauklė.	Suremontuokite siurblį. Žr. siurblio naudojimo instrukciją.
	Stūmoklio tarpikliai sudėvėti arba pažeisti.	Pakeiskite tarpiklius. Žr. siurblio naudojimo instrukciją.
	Susidėvėjo arba buvo pažeistas žiedinis tarpiklis.	Pakeiskite žiedinį tarpiklį. Žr. siurblio naudojimo instrukciją.
	Įsiurbimo vožtuvo rutulinė sklendė yra užblokuota medžiaga.	Išvalykite įsiurbimo vožtuvą. Žr. siurblio naudojimo instrukciją.
	Didelis slėgio kritimas žarnoje su sunkia medžiaga.	Sumažinkite bendrą žarnos ilgį. Naudokite didesnio skersmens žarną.
	Patikrinkite, ar tinkamas ilginamojo laido skersmuo.	Žiūrėkite skyrių **Ilginimo kabeliai**, 16 puslapis.
	Švaistiklis pažeistas.	Pakeiskite švaistiklį.
	Srovės perjungiklis yra apatinėje padėtyje.	Perjunkite į 16 A arba 20 A nustatymą.
Variklis neveikia.	Ekrane rodomas klaidos kodas.	Nustatykite gedimo pašalinimo būdą pagal elektrinių dalių skyrių, žr. 40 puslapis.
	Variklio kabeliai pažeisti arba atsilaisvinusios jungtys.	Jei reikia, vėl prijunkite arba pakeiskite.
	Pažeistas potenciometro laidas arba atsilaisvinusios jungtys.	Jei reikia, vėl prijunkite arba pakeiskite.
	Valdymo plokštė, žr. 41 puslapis.	Pakeiskite maitinimo laidą arba valdymo bloką.
	Papildomas variklio trikčių šalinimas.	Žr. 42 puslapis.
Variklis veikia, bet siurblio stūmoklis nejuda.	Švaistiklis pažeistas.	Pakeiskite švaistiklį.
Per didelis dažų nuotėkis ties angos tarpiklio veržle.	Angos tarpiklio veržlė per laisva.	Išimkite angos tarpiklio veržlės poveržlę. Priveržkite angos tarpiklio veržlę tiek, kad sustabdytumėte nuotėkį.
	Angos tarpikliai sudėvėti arba pažeisti.	Pakeiskite tarpiklius.
	Siurblio trauklė susidėvėjusi arba pažeista.	Pakeiskite trauklę.
Skystis trykšta iš pistoleto.	Siurblyje arba žarnoje yra oro.	Pildymo metu kiek galima lėčiau įjunkite ir išjunkite siurblį. Pašalinkite dažų sluoksnį naudodamiesi pistoletu, kaip nurodyta skyriuje **Paleistis**, 22 puslapis.
	Purkštuvo antgalis iš dalies užsikimšęs.	Išvalykite antgalį. Žr. skyrių**Užsikimšusio purškimo antgalio valymas**, 26 puslapis.
	Skysčio tiekimo inde liko mažai skysčio arba jis yra tuščias.	Pripildykite indą skysčio. Pripildykite siurblį. Dažnai tikrinkite skysčio tiekimą, kad nebūtų sugadintas siurblys.
Siurblį sunku užpildyti.	Užsikimšęs pripildymo vožtuvas.	Išimkite pripildymo vožtuvą, patikrinkite, ar nėra užsikimšimų, pakeiskite.
	Siurblyje arba žarnoje yra oro.	Patikrinkite ir priveržkite visas skysčių jungtis. Pildymo metu kiek galima lėčiau įjunkite ir išjunkite siurblį.
	Nuotėkis įsiurbimo vožtuve.	Išvalykite įsiurbimo vožtuvą. Įsitikinkite, kad rutuliuko lizdas neištrupėjęs arba nesusidėvėjęs ir rutuliukas jame gerai įdėtas. Iš naujo sumontuokite vožtuvą.
	Siurblio tarpikliai sudėvėti.	Pakeiskite siurblio tarpiklius. Žr. siurblio naudojimo instrukciją.
	Dažai per tiršti.	Atskieskite dažus vadovaudamiesi tiekėjo rekomendacijomis.
Dingsta siurblio užpildymas.	Nuotėkis siurbimo vamzdelyje.	Pakeiskite siurbimo vamzdelį.
	Ant įleidimo rutuliuko įstrigo šiukšlių.	Nuimkite apatinį vožtuvą ir nuvalykite atitinkamu valymo tirpalu.

Elektros sistema

Norėdami išvengti elektros smūgio sukeliamų sužalojimų, kai gaubtai nuimti klaidų aptikimo ir šalinimo procedūroms vykdyti, atjungę maitinimo laidą palaukite penkias minutes, kad nebeliktų likutinės elektros srovės.

Požymis. Purkštuvas neveikia, nustoja veikti arba neišsijungia.

1. Atlikite **Slėgio išleidimo procedūra**, 17 puslapis.
2. Atjunkite purkštuvą ir pasukite ON/OFF (įjungimo / išjungimo) jungiklį į padėtį **OFF** (išjungta).
3. Palaukite 30 sekundžių, tada elektros tiekimo kabelio kištuką įkiškite į tinkamai įžemintą lizdą. Vėl perjunkite į **ON** (įjungta) (tai užtikrins purkštuvo veikimą įprastu vykdymo režimu).
4. Pasukite slėgio reguliatorių pagal laikrodžio rodyklę 1/2 sūkio.
5. Ekrane bus rodomas klaidos kodas.

Kad išvengtumėte rimtų elektros smūgio ir judamųjų dalių sukeliamų sužalojimų, nenuimkite vidinio variklio dangčio ir nelieskite elektros komponentų.

Koduoti klaidų pranešimai

KODAS	PRANEŠIMAS	VEIKSMAS
02	„Code 02-High pressure detected“ (02 kodas – aptiktas aukštas slėgis)	Išleiskite slėgį Patikrinkite, ar neužsikimšę filtrai ir žarnos. Naudokite mažiausiai 15 m (50 pėdų) „Graco“ žarną. Patikrinkite daviklį.
03	„Code 03-Pressure transducer not detected“ (03 kodas – slėgio daviklis neaptiktas)	Purkštuvą nustatykite į padėtį **OFF** (išjungta) ir atjunkite. Nuimkite gaubtą. Patikrinkite daviklio kabelį ir jungtį su valdymo bloku. Patikrinkite daviklį.
04	„Code 04-Multiple incoming voltage surges detected“ (04 kodas – aptikta keletas tiekiamos srovės viršįtampių)	Purkštuvą nustatykite į padėtį **OFF** (išjungta) ir atjunkite. Raskite tinkamos įtampos srovės šaltinį, kad nesugadintumėte elektroninių dalių.
05	„Code 05-Motor not spinning due to high mechanical load“ (05 kodas – variklis nesisuka dėl didelės mechaninės apkrovos)	Purkštuvą nustatykite į padėtį **OFF** (išjungta) ir atjunkite. Bandykite pasukti variklį, žr. 42 puslapis. Variklis turi suktis laisvai. Jei variklis laisvai nesisuka, išimkite siurblį ir dar kartą patikrinkite sukdami variklį. Jei variklis sukasi lengvai, patikrinkite valdymo bloką.
06	„Code 06-Motor thermal protection enabled“ (06 kodas – įjungta variklio šiluminė apsauga)	Laikykite purkštuvą įjungtą į tinklą ir palaukite, kol atvės. Tam gali prireikti valandos. Patikrinkite, ar neužsikimšusios purkštuvo apatinės ir viršutinės ventiliacijos angos. Jei reikia, patikrinkite ventiliatoriaus jungtį ir laidus, ventiliatorius turi veikti. Atjunkite purkštuvą ir patikrindami įsitikinkite, ar variklis sukasi laisvai, žr. 42 puslapis.
08	„Code 08-Incoming voltage too low for sprayer operation“ (08 kodas – įeinanti įtampa per maža, kad purkštuvas veiktų)	Purkštuvą nustatykite į padėtį **OFF** (išjungta) ir atjunkite. Raskite tinkamos įtampos srovės šaltinį, kad nesugadintumėte elektroninių dalių.
09	„Code 09-Communication to encoder failed“ (09 kodas – užmegzti ryšio su koduotuvu nepavyko)	Purkštuvą nustatykite į padėtį **OFF** (išjungta), atjunkite ir palaukite penkias minutes. Nuimkite gaubtą. Patikrinkite kabelius ir jungtis. Patikrinkite variklį, žr. 42 puslapis.
10	„Code 10-Motor thermal protection enabled“ (10 kodas – įjungta valdymo bloko šiluminė apsauga)	Laikykite purkštuvą įjungtą į tinklą ir palaukite, kol atvės. Tam gali prireikti valandos. Patikrinkite, ar neužsikimšusios purkštuvo apatinės ir viršutinės ventiliacijos angos. Jei reikia, patikrinkite ventiliatoriaus jungtį ir laidus, ventiliatorius turi veikti. Atjunkite purkštuvą ir patikrindami įsitikinkite, ar variklis sukasi laisvai.
12	„Code 12-Excessive current protection enabled“ (12 kodas – pritaikyta per didelė srovės apsauga)	**ĮJUNKITE** ir **IŠJUNKITE** srovę. Jei problema išlieka, patikrinkite variklį, žr. 42 puslapis.
15	„Code 15-Motor not spinning, no motor current detected“ (15 kodas – variklis nesisuka, neaptikta variklio srovė)	Purkštuvą nustatykite į padėtį **OFF** (išjungta), atjunkite ir palaukite penkias minutes. Nuimkite gaubtą. Patikrinkite kabelius ir jungtis. Patikrinkite valdymo bloką. Patikrinkite variklį, žr. 42 puslapis.
17	„Code 17-Control board plugged into wrong voltage“ (17 kodas – valdymo blokas prijungtas prie netinkamos srovės lizdo)	Purkštuvą nustatykite į padėtį **OFF** (išjungta), atjunkite, raskite tinkamos įtampos srovės šaltinį, kad nesugadintumėte elektroninių dalių, žr. 42 puslapis.

Valdymo blokas

Kad išvengtumėte elektros smūgio ir judamųjų dalių sukeliamų sužalojimų, nenuimkite vidinio variklio dangčio ir nelieskite elektros komponentų.

Požymis. Purkštuvas neveikia arba nustoja suktis.

1. Patikrinkite į bloką tiekiamą įtampą.
   a. Multimetru išmatuokite kintamosios srovės įtampą nuo maitinimo laido galo („L1in“ ir „L2in“, žr. **Laidų jungimo schemos**, 65 puslapis). Kintamosios srovės įtampa turėtų būti 100–127 V kintamosios srovės arba 220–240 V kintamosios srovės, priklausomai nuo vietos.
   b. Jei įtampa yra žema arba jos nėra, patikrinkite elektros tiekimą iš sieninio lizdo. Jei elektros tiekimas iš sieninio lizdo yra tinkamas, atjunkite nuo sieninio lizdo ir palaukite penkias minutes, kol įtampa ištekės iš bloko.
   c. Patikrinkite, ar nepažeisti laidai, maitinimo laidas ar jungtys.
2. Patikrinkite, ar nėra fizinių pažeidimų.

Variklis

Norėdami išvengti elektros smūgio sukeliamų sužalojimų, kai gaubtai nuimti klaidų aptikimo ir šalinimo procedūroms vykdyti, atjungę maitinimo laidą palaukite penkias minutes, kad nebeliktų likutinės elektros srovės.

Požymis. Įrenginys neveikia, veikia netolygiai arba triukšmingai.

1. Atlikite **Slėgio išleidimo procedūra**, 17 puslapis.
2. Purkštuvą nustatykite į padėtį **OFF** (išjungta) ir atjunkite maitinimo laidą.
3. Nuimkite viršutinį purkštuvo gaubtą.
4. Išimkite siurblį.
5. Išimkite valdymo bloką.
6. Variklis turi suktis laisvai, nestrigti ir pernelyg netrūkčioti. Jei variklis stringa arba jį sukti reikalinga pernelyg didelė jėga, pakeiskite variklį.
7. Multimetru išmatuokite varžą tarp toliau nurodytų fazių.
   a. Nuo A iki B
   b. Nuo B iki C
   c. Nuo A iki C
8. Varžos vertės turi būti vienodos. Jei varžos vertės labai skiriasi viena nuo kitos (> 0,5 Ω), pakeiskite variklį.
9. Uždėkite siurblį.
10. Įstatykite valdymo bloką.
11. Uždėkite viršutinį purkštuvo gaubtą.

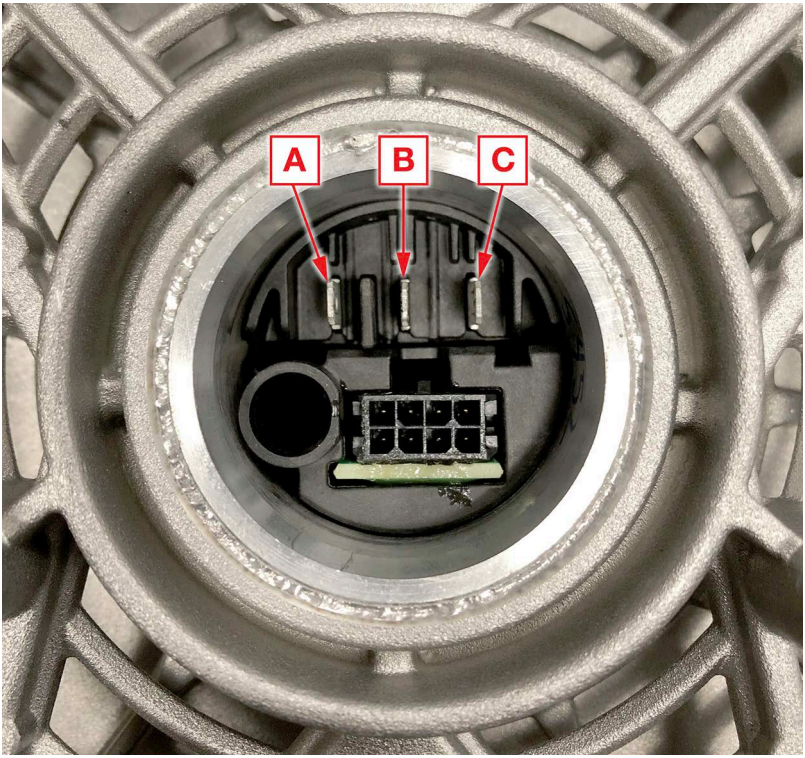

Remontas

Gaubto nuėmimas

Kad išvengtumėte sužalojimų dėl elektros smūgio ir judančių dalių, nenuimkite vidinio variklio gaubto ir atjungę maitinimo laidą palaukite penkias minutes, kad išsisklaidytų susikaupusi elektra.

1. Atlikite **Slėgio išleidimo procedūra**, 17 puslapis.
2. Purkštuvą nustatykite į padėtį **OFF** (išjungta) ir atjunkite maitinimo laidą.
3. Naudodami 1/4 colio atsuktuvą, išsukite keturis priekinį gaubtą laikančius varžtus.

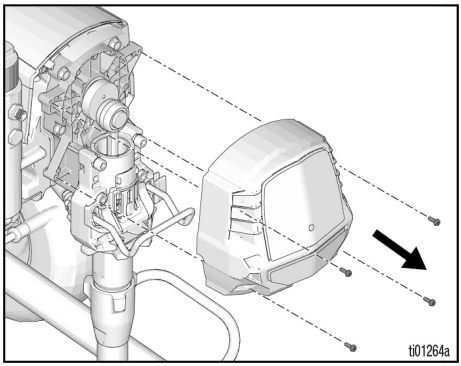

4. Naudodami 1/4 colio atsuktuvą, atsukite du priekinius varžtus.

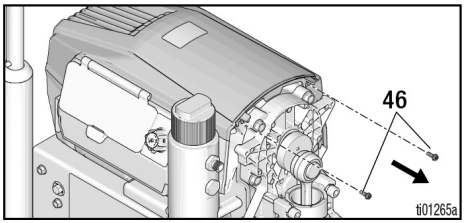

5. Naudodami T20 įrankį išsukite du „Torx T20“ varžtus. Nuimkite viršutinį gaubtą.

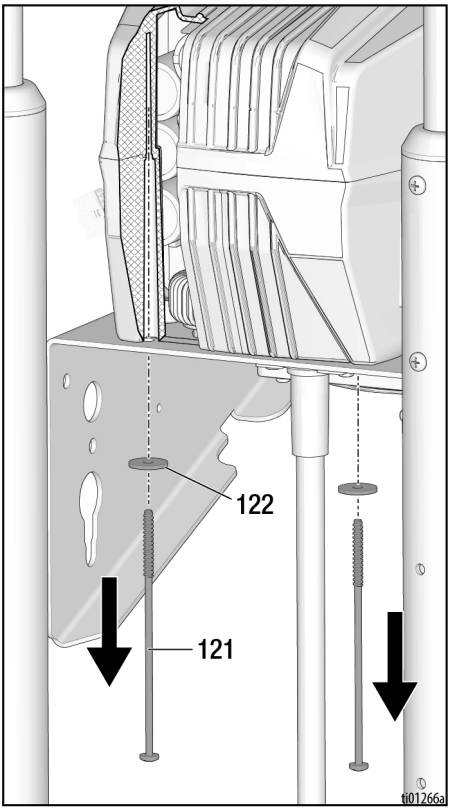

Gaubto keitimas

1. Įsitikinkite, kad vidinėje gaubto viršaus pusėje esantys skirtukai sutampa su valdymo plokštės kanalo grioveliais. Viršutinio gaubto skirtukai turi įlįsti į valdymo plokštės griovelius. Šoniniai kraštai turi būti sulygiuoti su apatinio gaubto šoniniais grioveliais.

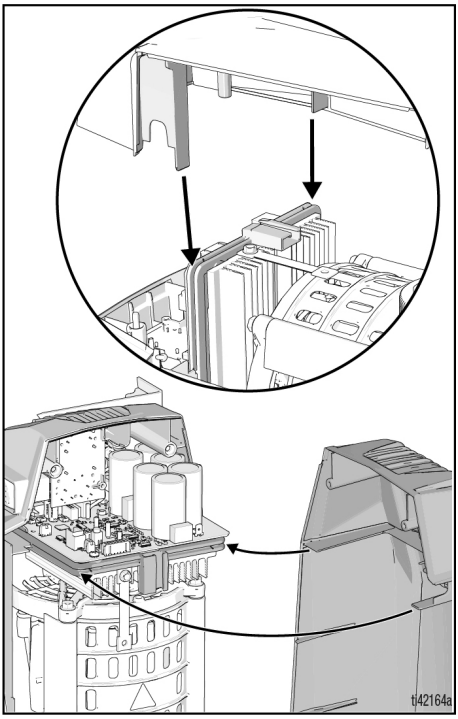

2. Švelniai paspauskite gaubto viršų ir naudodami T20 įrankį priveržkite du „Torx T20“ varžtus iki 12–16 col. sv.
3. Naudodami 1/4 col. Atsuktuvą priveržkite du priekinius varžtus 20–25 col.
4. Sulygiuokite priekinį dangtį ir naudodami 1/4 col. Atsuktuvą priveržkite priekinius varžtus 20–25 col.

Potenciometro nuėmimas

Kad išvengtumėte sužalojimų dėl elektros smūgio ir judančių dalių, nenuimkite vidinio variklio gaubto ir atjungę maitinimo laidą palaukite penkias minutes, kad išsisklaidytų susikaupusi elektra.

1. Nuimkite gaubtą, žr. Gaubto nuėmimas **Gaubto nuėmimas**, 43 puslapis.
2. Naudodami T20 įrankį, išsukite tris „Torx T20“ varžtus, laikančius ekraną.
3. Nuimkite šoninį gaubtą ties valdymo plokšte, atjungdami ekrano diržą.

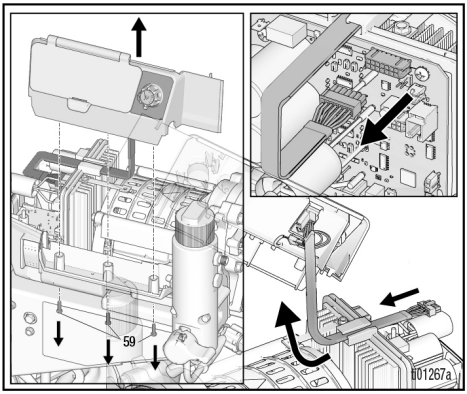

4. Atjunkite potenciometro kabelio jungtį.

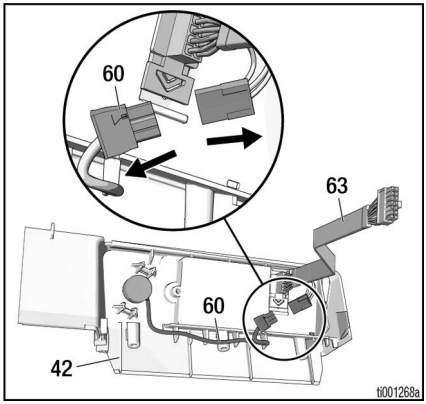

5. Nuimkite potenciometro rankenėlę atsukdami du likusius reguliavimo varžtus 5/64 colių šešiakampiu raktu.

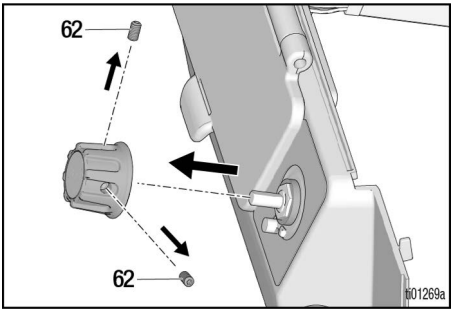

6. Naudodami 1/2 colio lizdą nuimkite potenciometrą, atsukdami tvirtinimo veržlę nuo ekrano.

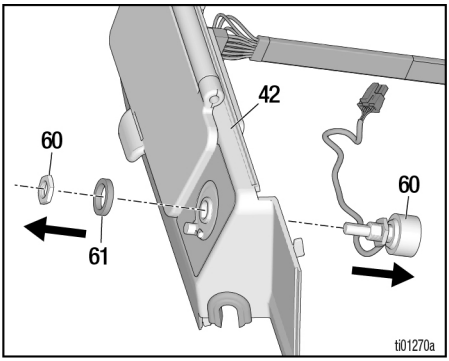

Potenciometro montavimas

Kad išvengtumėte sužalojimų dėl elektros smūgio ir judančių dalių, nenuimkite vidinio variklio gaubto ir atjungę maitinimo laidą palaukite penkias minutes, kad išsisklaidytų susikaupusi elektra.

1. Iš naujo sumontuokite potenciometrą įstumdami jį į vietą ant šoninio gaubto. Įsitikinkite, kad laidai nukreipti žemyn. Pasukite potenciometro tvirtinimo veržlę 8–10 col. sv. Potenciometro laidą nutieskite šoninio gaubto apačioje ir prijunkite prie ekrano pynės.

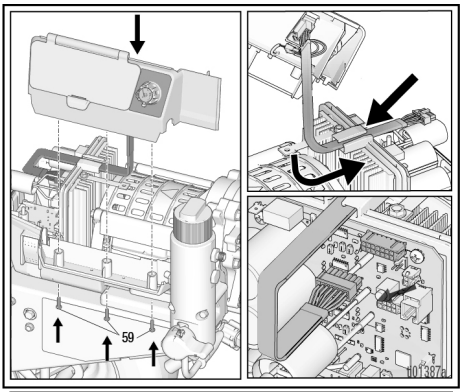

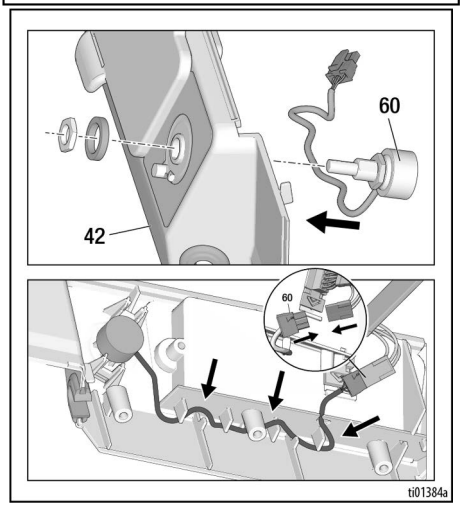

2. Sukite potenciometro veleną pagal laikrodžio rodyklę, kol jis sustos, tada sumontuokite tarpiklį ir rankenėlę, kad indikatorius būtų nukreiptas tiesiai žemyn („TurboClean“ padėtis). Spauskite rankenėlę žemyn ir priveržkite abu reguliavimo varžtus, kad būtų jaučiamas šioks toks tarpinės pasipriešinimas. Priveržkite reguliavimo varžtus 10–15 col. sv. sukimo momentu.

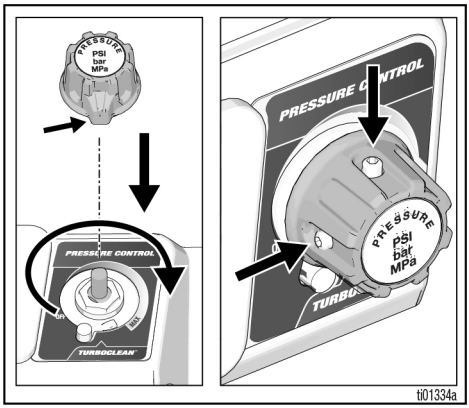

3. Iš naujo sumontuokite šoninį gaubtą prie apatinio gaubto. Priveržkite varžtus 12–16 col. sv. sukimo momentu. Vėl prijunkite ekrano pynę prie valdymo plokštės. Įsitikinkite, kad ekrano pynė pravesta pro valdymo plokštės viršutinėje pusėje esantį tvirtinimo elementą.
4. Surinkite ir pakeiskite gaubtą, žr. Gaubto keitimas **Gaubto keitimas**, 44 puslapis.
5. Sukalibruokite rankenėlę, žr. **Rankenėlės kalibravimas**, 34 puslapis.

Dalys

„695 XT LoBoy“

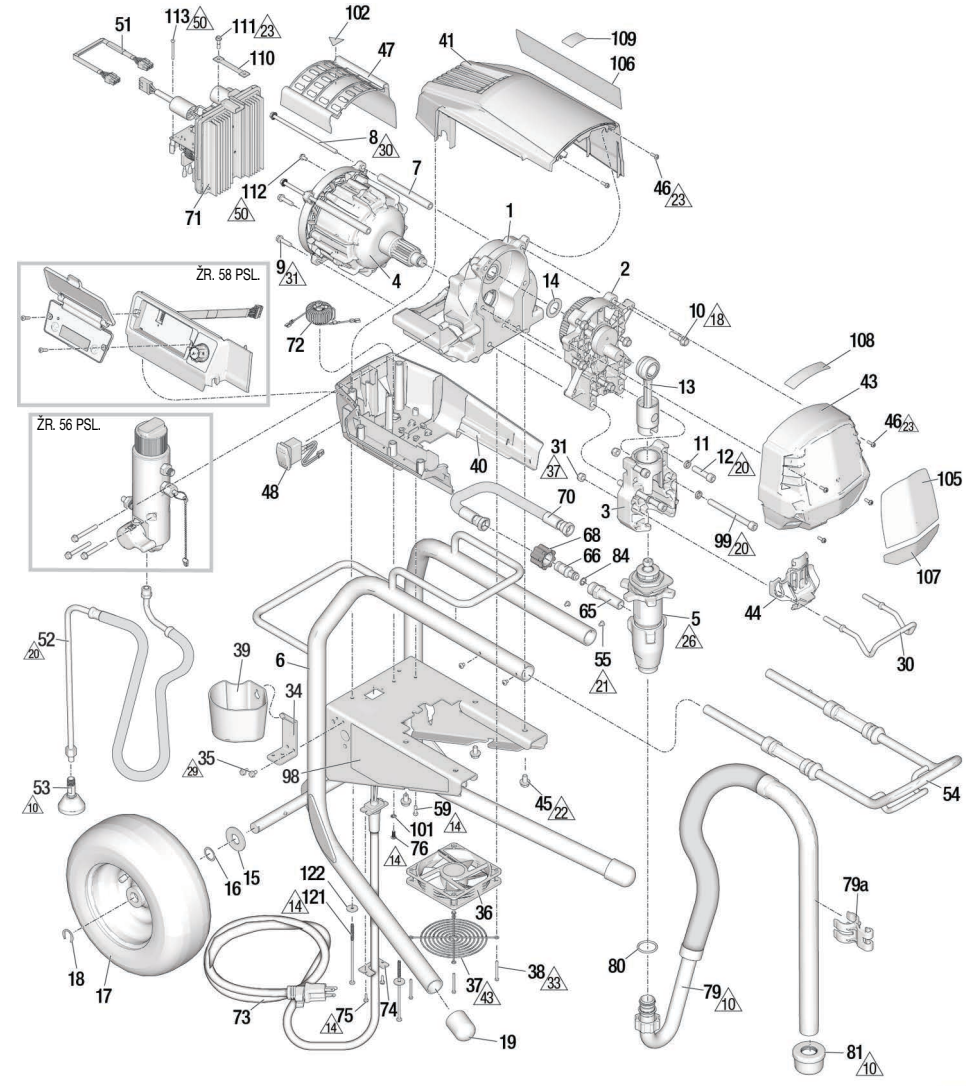

Nuor.	Sukimo momentas	Nuor.	Sukimo momentas	Nuor.	Sukimo momentas
10	Priveržkite rankomis	23	2,3-2,89 N•m (20-25 in-lb)	37	9,6-10,7 N•m (85-95 in-lb)
14	1,4-1,8 N•m (12-16 in-lb)	26	95–108,5 N•m (70–80 pėd./svar.)	42	3,4-4,5 N•m (30-40 in-lb)
18	21,5-23,7 N•m (190-210 in-lb)	29	4,5-5,2 N•m (40-45 in-lb)	43	Apsaugą sumontuokite taip, kad ji neliestų ventiliatoriaus stebulės.
20	33,9–40,7 N•m (25–30 pėd./svar.)	30	7,9-8,5 N•m (70-75 in-lb)		
21	2,5-3,2 N•m (22-28 in-lb)	31	15,8-18 N•m (140-160 in-lb)	50	3,4-4,0 N•m (30-35 in-lb)
22	16,3–19,0 N•m (12–14 pėd./svar.)	33	0,7-0,9 N•m (6-8 in-lb)		

„695 XT LoBoy“ dalių sąrašas

Nuor.	Dalis	Aprašas	Kiekis
1	2003292	VAŽIUOKLĖ, *apima 45*	1
2	2003289	KORPUSAS, *apima 10, 14*	1
3	2003294	KORPUSAS, guolių, *apima 11, 12, 30, 31, 32, 33, 44, 99*	1
4	2003298	VARIKLIS, *apima 7, 8, 9, 47, 102*	1
5	2001548	SIURBLYS, slėgimo, *apima 65, 80*	1
6	20B190	RĖMAS, XT, „695 LoBoy“	1
7	19B587	TARPIKLIS, jungiamoji trauklė, variklis	2
8	19C928	VARŽTAS, dangtelio	2
9	119426	VARŽTAS, maš., šešiakamp. poveržlės galv.	2
10	15C753	VARŽTAS, maš., šešiakampe poveržlės galvute	5
11	106115	VERŽLĖ, fiksuojamoji	4
12	17E788	SRAIGTAS, su dangteliu, 3/8 x 1,5	2
13	19D814	TRAUKLĖ, jungiamoji, XT	1
14	116191	POVERŽLĖ, ašinė	1
15	156306	POVERŽLĖ, plokščioji	2
16	116038	POVERŽLĖ, banguotos spyruoklės	2
17	119420	RATAS, pneumatinis	2
18	15E891	SĄVARŽA, laikomoji	2
19	19D306	GAUBTELIS, kojelės	2
30	16C457	PAKABA, indo	1
31	111040	VERŽLĖ, užsifiks., įstat., nailoninė	2
34	15F952	LAIKIKLIS, išleidimo taurelės	1
35	114423	VARŽTAS, šešiakampe galvute	2
36	19D923	VENTILIATORIUS, 12 V	1
37	19D924	APSAUGA, ventiliatorius	1
38	117683	VARŽTAS, maš., šešiakampis, „Phillips“ galvute	4
39	276975	TAURELĖ, išleidimo	1
40	2003286	KORPUSAS, variklio, apatinis, *apima 48, 59*	1
41	2003283	SKYDAS, variklio, viršutinis; *apima 46, 59*	1
43	2003281	DANGTIS, priekinis, *apima 46*	1
44	20B130	GAUBTAS, siurblio trauklė	1
45	111801	VARŽTAS, įsriegiamas, šešiakampe galv.	4
46	2001659	VARŽTAS, maš., išdr. šešiakamp. poveržlės galv.	6
47	19D292	DANGTIS, variklio	1
48	116752	JUNGIKLIS, svirtinis	1
51	19B596	PYNĖ, koduotuvo	1
52	20B648	ŽARNA, išleidimo, XT, „LoBoy“	1
53	241920	KREIPTUVAS, srieginis	1
54	19D794	RANKENA, „LoBoy“, mazgas	1
55	109032	VARŽTAS, maš.	1
59	19D307	VARŽTAS, maš., šešiakampis, pusapvale galvute	1
65	20B230	TVIRTINIMO DETALĖ, siurblio	1
66	16X833	TVIRTINIMO DETALĖ, greito prijungimo	1
68	120583	VERŽLĖ, mech.	1
70	2003296	ŽARNA, sujungta, *apima 66, 68, 84*	1
71		PULTAS, valdymo	1
	2003254	100-120VAC	
	2003255	220-240VAC	
72		DROSELIS, įžemintas, *yra 76, 101*	1
	2003268	Šiaurės Amerika, Japonija, Taivanas	
	2003269	Likęs pasaulis	
73	Žr. 61 psl.	LAIDAS, maitinimo, *apima 74, 75*	1
74	20B466	FIKSATORIUS, maitinimo laidas	1
75	2003004	VARŽTAS, maš., išdr. šešiakamp. poveržlės galv.	2
76	2003504	VARŽTAS, mech., dantytas, šešiakampe galv.	1
79	24A437	ŽARNA, „LoBoy“, papildomas mazgas *apima 81*	1
79a	15D000	SĄVARŽA, išleidimo linijos	1
80	118494	TARPIKLIS, žiedinis	1
81	189920	RINKINYS, sietelis	1
84	107505	TARPIKLIS, žiedinis	1
91	Žr. 60 psl.	ŽARNA	1
98▲	Žr. 62 psl.	ŽYMA, saugos, įspėjimo	1
99	20B730	SRAIGTAS, su dangteliu, sch., 3/8 x 4,0, SST	2
101	100718	POVERŽLĖ	1
102▲	2001766	ETIKETĖ, sauga, įspėjimas, judančios dalys	1
105	Žr. 62 psl.	ETIKETĖ, prekės ženklo, priekinė	1
106	Žr. 62 psl.	ETIKETĖ, prekės ženklo, šoninė	1
107	Žr. 62 psl.	ETIKETĖ, prekės ženklas, „Xtreme Torque“	1
108	Žr. 62 psl.	ETIKETĖ, prekės ženklas, QR, XT	1
109	16D576	ETIKETĖ, prekės ženklas, pagaminta JAV	1
110	2002717	PYNĖ, įžeminta, pinta (tik 230 VAC modeliuose)	1
111	119791	VARŽTAS, maš., šešiakampe poveržlės galvute (Tik 230VAC modeliai)	1
112	114391	VARŽTAS, įžeminimo (tik 230VAC modeliai)	1
113	119236	VARŽTAS (tik 230VAC modeliai)	2
121	2005199	VARŽTAS, #10, 5 col.	2
122	120339	POVERŽLĖ, plokščioji	2

▲ *Papildomų saugos lipdukų, etikečių bei kortelių galite gauti nemokamai.*

695 XT, 795 XT, „Mark IV Standard Hi-Boy“

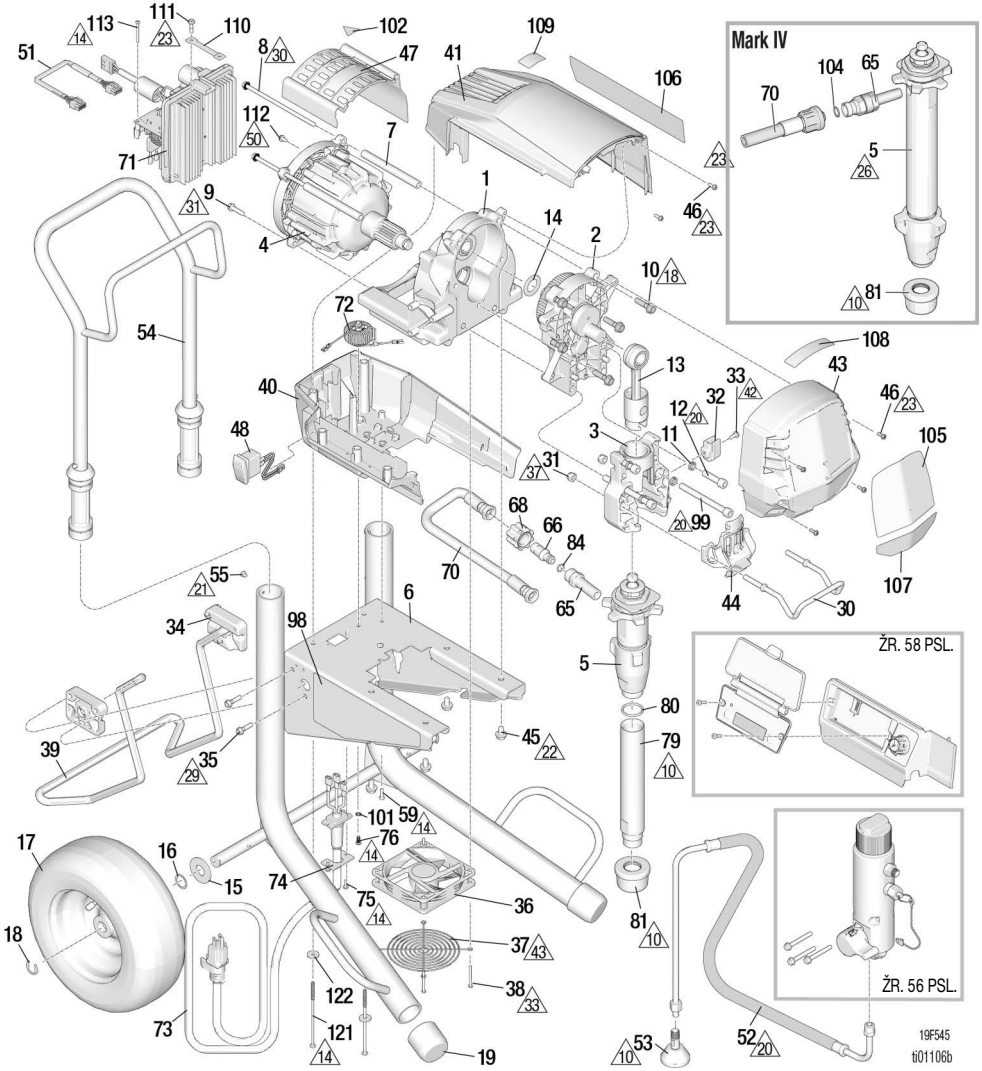

Nuor.	Sukimo momentas	Nuor.	Sukimo momentas	Nuor.	Sukimo momentas
10	Priveržkite rankomis	23	2,3-2,89 N•m (20-25 in-lb)	37	9,6-10,7 N•m (85-95 in-lb)
14	1,4-1,8 N•m (12-16 in-lb)	26	95–108,5 N•m (70–80 pėd./svar.)	42	3,4-4,5 N•m (30-40 in-lb)
18	21,5-23,7 N•m (190-210 in-lb)	29	14,7-17,0 N•m (130-150 in-lb)	43	Apsaugą sumontuokite taip, kad ji neliestų ventiliatoriaus stebulės.
20	33,9–40,7 N•m (25–30 pėd./svar.)	30	7,9-8,5 N•m (70-75 in-lb)		
21	2,5-3,2 N•m (22-28 in-lb)	31	15,8-18 N•m (140-160 in-lb)	50	3,4-4,0 N•m (30-35 in-lb)
22	16,3–19,0 N•m (12–14 pėd./svar.)	33	0,7-0,9 N•m (6-8 in-lb)		

695 XT, 795 XT, „Mark IV Standard Hi-Boy“ dalių sąrašas

Nuor.	Dalis	Aprašas	Kiekis
1	2003292	VAŽIUOKLĖ, *apima 45*	1
2		KORPUSAS, pavaros, *apima 10, 14*	1
	2003289	Modelis 695	
	2003290	Modeliai 795 / „Mark IV“	
3	2003294	KORPUSAS, guolių, *apima 11, 12, 30, 31, 32, 33, 44, 99*	1
4		VARIKLIS, *apima 7, 8, 9, 47, 102*	1
	2003298	Modelis 695	
	2003299	Modeliai 795 /	
	2005784	„Mark IV“	
5		SIURBLYS, tūrinis	1
	2001548	Modelis 695, *apima 65, 80*	
	2001573	Modelis 795, *apima 65, 80*	
	2001552	Modelis „Mark IV“, *apima 65*	
6	19D663	RĖMAS, XT, 695 / 795 / „Mark IV“	1
7	19B587	TARPIKLIS, jungiamoji trauklė, variklis	2
8	19C928	VARŽTAS, dangtelio	2
9	119426	VARŽTAS, maš., šešiakamp. poveržlės galv.	2
10	15C753	VARŽTAS, maš., šešiakampe poveržlės galvute	5
11	106115	VERŽLĖ, fiksuojamoji	4
12	17E788	SRAIGTAS, su dangteliu, 3/8 x 1,5	2
13	19D814	TRAUKLĖ, jungiamoji, XT	1
14	116191	POVERŽLĖ, ašinė	1
15	156306	POVERŽLĖ, plokščioji	2
16	116038	POVERŽLĖ, banguotos spyruoklės	2
17	119420	RATAS, pneumatinis	2
18	15E891	SĄVARŽA, laikomoji	2
19	276974	GAUBTELIS, kojelės	2
30	16C457	PAKABA, indo	1
31	111040	VERŽLĖ, užsifiks., įstat., nailoninė	2
32	16X203	SĄVARŽA, išleidimo linijos	1
33	118444	VARŽTAS, maš., išdr. / šešiakamp. poveržlės galv.	1
34	15C982	KUMŠTELIS, vežimėlio	2
35	114531	VARŽTAS, maš., šešiakamp. poveržlės galv.	4
36	19D923	VENTILIATORIUS, 12 V	1
37	19D924	APSAUGA, ventiliatorius	1
38	117683	VARŽTAS, maš., šešiakampis, „Phillips“ galvute	4
39	19D921	ATRAMA, stovas, universalus, XT	1
40	2003286	KORPUSAS, variklio, apatinis, *apima 48, 59*	1
41	2003283	SKYDAS, variklio, viršutinis; *apima 46, 59*	1
43	2003281	DANGTIS, priekinis, *apima 46*	1
44	20B130	GAUBTAS, siurblio trauklė	1
45	111801	VARŽTAS, įsriegiamas, šešiakampe galv.	4
46	2001659	VARŽTAS, maš., išdr. šešiakamp. poveržlės galv.	6
47	19D292	DANGTIS, variklio	1
48	116752	JUNGIKLIS, svirtinis	1
51	19B596	PYNĖ, koduotuvo	1
52	20B342	ŽARNA, išleidimo, XT	1
53	241920	KREIPTUVAS, srieginis	1
54	24A250	RANKENA, mazgas	1
55	109032	VARŽTAS, maš.	4
59	19D307	VARŽTAS, maš., šešiakampis, pusapvale galvute	1
65		TVIRTINIMO DETALĖ, siurblio	1

Nuor.	Dalis	Aprašas	Kiekis
	20B230	Modeliai 695/795	
	2004023	Modelis „Mark IV“	
66	16X833	TVIRTINIMO DETALĖ, sparčiojo atjungimo (tik modeliai 695 / 795)	1
68	120583	VERŽLĖ, rank. (tik modeliai 695 / 795)	1
70		ŽARNA, sujungta	1
	2003296	Modeliai 695 / 795, *apima 66, 68, 84*	
	2003297	Modelis „Mark IV“, *apima 104*	
71		PULTAS, valdymo	1
	2003256	110 VAC (UK)	
	2003254	100-120VAC	
	2003255	220-240VAC	
72		DROSELIS, įžemintas, *yra 76, 101*	1
	2003268	Šiaurės Amerika, Japonija, Taivanas	
	2003269	Likęs pasaulis	
73	Žr. 61 psl.	LAIDAS, maitinimo, *apima 74, 75*	1
74	20B466	FIKSATORIUS, maitinimo laidas	1
75	2003004	VARŽTAS, maš., torx., savisriegis	2
76	2003504	VARŽTAS, mech., dantytas, šešiakampe galv.	1
79	19D828	VAMZDIS, įsiurbimo, XT (tik 695 / 795 modeliai)	1
80	118494	TARPIKLIS, žiedinis (tik 695 / 795 modeliai)	1
81	189920	RINKINYS, sietelis	1
84	107505	TARPIKLIS, žiedinis	1
91	Žr. 60 psl.	ŽARNA	1
97	Žr. 62 psl.	ŽARNA, nuim., tik „Mark IV“	1
98▲	Žr. 62 psl.	ŽYMA, saugos, įspėjimo	1
99	20B730	SRAIGTAS, su dangteliu, sch., 3/8 x 4,0 SST	2
101	100718	POVERŽLĖ	1
102▲	2001766	ETIKETĖ, sauga, įspėjimas, judančios dalys	1
104	102982	Sandarinamasis žiedas	1
105	Žr. 62 psl.	ETIKETĖ, prekės ženklo, priekinė	1
106	Žr. 62 psl.	ETIKETĖ, prekės ženklo, šoninė	1
107	Žr. 62 psl.	ETIKETĖ, prekės ženklas, „Xtreme Torque“	1
108	Žr. 62 psl.	ETIKETĖ, prekės ženklas, QR, XT	1
109	16D576	ETIKETĖ, prekės ženklas, pagaminta JAV	1
110	2002717	PYNĖ, įžeminta, pinta (230 VAC ir 110 UK)	1
111	119791	VARŽTAS, maš., šešiakampe poveržlės galvute (230 VAC ir 110 UK)	1
112	114391	VARŽTAS, įžeminimas (230 VAC ir 110 UK)	1
113	119236	VARŽTAS (tik 230 VAC, 110 UK modeliams)	2
121	2005199	VARŽTAS, #10, 5 col.	2
122	120339	POVERŽLĖ, plokščioji	2

▲ *Papildomų saugos lipdukų, etikečių bei kortelių galite gauti nemokamai.*

1095 XT, „Mar V“, „Mark VII Standard Hi-Boy“

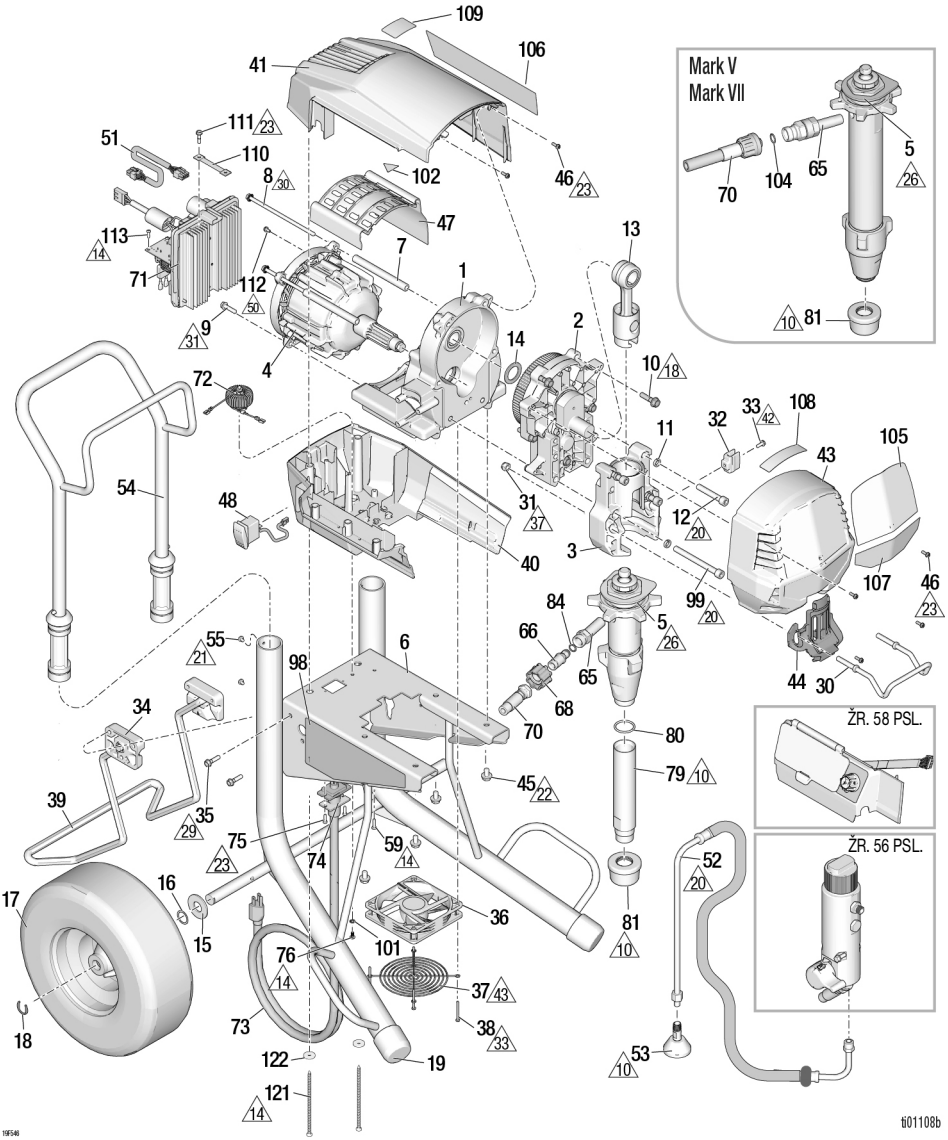

Nuor.	Sukimo momentas	Nuor.	Sukimo momentas	Nuor.	Sukimo momentas
10	Priveržkite rankomis	23	20-25 in-lb (2,3-2,89 N•m)	37	9,6-10,7 N•m (85-95 in-lb)
14	1,4-1,8 N•m (12-16 in-lb)	26	142,8–156,4 N•m (105–115 pėd./svar.)	42	3,4-4,5 N•m (30-40 in-lb)
18	21,5-23,7 N•m (190-210 in-lb)	29	14,7-17,0 N•m (130-150 in-lb)	43	Apsaugą sumontuokite taip, kad ji neliestų ventiliatoriaus stebulės.
20	33,9–40,7 N•m (25–30 pėd./svar.)	30	7,9-8,5 N•m (70-75 in-lb)		
21	2,5-3,2 N•m (22-28 in-lb)	31	15,8-18 N•m (140-160 in-lb)	50	3,4-4,0 N•m (30-35 in-lb)
22	16,3–19,0 N•m (12–14 pėd./svar.)	33	0,7-0,9 N•m (6-8 in-lb)		

1095 XT, „Mar V“, „Mark VII Standard Hi-Boy“ dalių sąrašas

Nuor.	Dalis	Aprašas	Kiekis
1	2003293	VAŽIUOKLĖ, *apima 45*	1
2	2003291	KORPUSAS, pavaros, *apima 10, 14*	1
3	2003295	KORPUSAS, guolių, *apima 11, 12, 30, 31, 32, 33, 44, 99*	1
4		VARIKLIS, *apima 7, 8, 9, 47, 102*	1
	2003300	Modelis 1095 /	
	2003301	„Mark V“	
	2003302	Mark VII (EMEA)	
5		SIURBLYS, tūrinis	1
	2001550	Modelis 1095, *apima 65, 80*	
	2001554	Modelis „Mark V“, *apima 65*	
	2001556	Modelis „Mark VII“, *apima 65*	
6	19D664	RĖMAS, XT, 1095 / „Mark V“ / „Mark VII“	1
7	19B587	TARPIKLIS, jungiamoji trauklė, variklis	2
8	19C928	VARŽTAS, dangtelio	2
9	119426	VARŽTAS, maš., šešiakamp. poveržlės galv.	2
10	15C753	VARŽTAS, maš., šešiakampe poveržlės galvute	5
11	106115	VERŽLĖ, fiksuojamoji	4
12	17E789	SRAIGTAS, su dangteliu, 3/8 x 2,25	2
13	24V085	TRAUKLĖ, jungiamoji	1
14	116192	POVERŽLĖ, ašinė	1
15	156306	POVERŽLĖ, plokščioji	2
16	116038	POVERŽLĖ, banguotos spyruoklės	2
17	119509	RATAS, pneumatinis	2
18	15E891	SĄVARŽA, laikomoji	2
19	276974	GAUBTELIS, kojelės	2
30	16C457	PAKABA, indo	1
31	111040	VERŽLĖ, užsifiks., įstat., nailoninė	2
32	16X203	SĄVARŽA, išleidimo linijos	1
33	118444	VARŽTAS, maš., išdr. / šešiakamp. poveržlės galv.	1
34	15C982	KUMŠTELIS, vežimėlio	2
35	114531	VARŽTAS, maš., šešiakamp. poveržlės galv.	4
36	19D923	VENTILIATORIUS, 12 V	1
37	19D924	APSAUGA, ventiliatorius	1
38	117683	VARŽTAS, apvalia galvute	4
39	19D921	ATRAMA, stovas, universalus, XT	1
40	2003287	KORPUSAS, variklio, apatinis, *apima 48, 59*	1
41	2003284	SKYDAS, variklio, viršutinis; *apima 46, 59*	1
43	2003282	DANGTIS, priekinis, *apima 46*	1
44	20B131	GAUBTAS, siurblio trauklė	1
45	111801	VARŽTAS, įsriegiamas, šešiakampe galv.	4
46	2001659	VARŽTAS, maš., išdr. šešiakamp. poveržlės galv.	6
47	19D292	DANGTIS, variklio	1
48	116752	JUNGIKLIS, svirtinis	1
51	19B596	PYNĖ, koduotuvo	1
52	20B342	ŽARNA, išleidimo, XT	1
53	241920	KREIPTUVAS, srieginis	1
54	24A250	RANKENA, mazgas	1
55	109032	VARŽTAS, maš.	4
59	19D307	VARŽTAS, maš., šešiakampis, pusapvale galvute	2
65		TVIRTINIMO DETALĖ, siurblio	1
	20B230	Modelis 1095	
	2004023	Modeliai „Mark V“ / „Mark VII“	
66	16X833	TVIRTINIMO DETALĖ, sparčiojo atjungimo (tik modelis 1095)	1
68	120583	VERŽLĖ, rank. (tik modelis 1095)	1
70		ŽARNA, sujungta	1
	2003296	Modelis 1095, *apima 66, 68, 84*	
	2003297	Modeliai „Mark V“ / „Mark VII“; *apima 104*	
71		PULTAS, valdymo	1
	2003256	110 VAC (UK)	
	2003254	100-120VAC	
	2003255	220-240VAC	
72		DROSELIS, įžemintas, *yra 76, 101*	1
	2003268	Šiaurės Amerika, Japonija, Taivanas	
	2003269	Likęs pasaulis	
73	Žr. 61 psl.	LAIDAS, maitinimo, *apima 74, 75*	1
74	20B466	FIKSATORIUS, maitinimo laidas	1
75	2003004	VARŽTAS, maš., torx., savisriegis	2
76	2003504	VARŽTAS, mech., dantytas, šešiakampe galv.	1
79	19F477	VAMZDIS, įsiurbimo (tik 1095 modelis)	1
80	118494	TARPIKLIS, žiedinis (tik 1095 modelis)	1
81	189920	SIETAS	1
84	107505	TARPIKLIS, žiedinis	1
91	Žr. 60 psl.	ŽARNA	1
97	Žr. 62 psl.	ŽARNA, nuim.	1
98▲	Žr. 62 psl.	ŽYMA, saugos, įspėjimo	1
99	20B730	SRAIGTAS, su dangteliu, SCH., 3/8 x 4,0 SST	2
101	100718	POVERŽLĖ	1
102▲	2001766	ETIKETĖ, sauga, įspėjimas, judančios dalys	1
104	102982	Sandarinamasis žiedas	1
105	Žr. 62 psl.	ETIKETĖ, prekės ženklo, priekinė	1
106	Žr. 62 psl.	ETIKETĖ, prekės ženklo, šoninė	1
107	Žr. 62 psl.	ETIKETĖ, prekės ženklas, „Xtreme torque“	1
108	Žr. 62 psl.	ETIKETĖ, prekės ženklas, QR, XT	1
109	16D576	ETIKETĖ, prekės ženklas, pagaminta JAV	1
110	2002717	PYNĖ, įžeminta, pinta (tik 230 VAC ir 110 UK modeliai)	1
111	119791	VARŽTAS, maš., šešiakampe poveržlės galvute (Tik 230 VAC ir 110 UK modeliai)	1
112	114391	VARŽTAS, įžeminimas (tik 230 VAC ir 110 UK modeliai)	1
113	119236	VARŽTAS (tik 230 VAC, 110 UK modeliams)	2
121	2005199	VARŽTAS, #10, 5 col.	2
122	120339	POVERŽLĖ, plokščioji	2

▲ *Papildomų saugos lipdukų, etikečių bei kortelių galite gauti nemokamai.*

695 XT, 795 XT, „Mark IV Pro Hi-Boy“

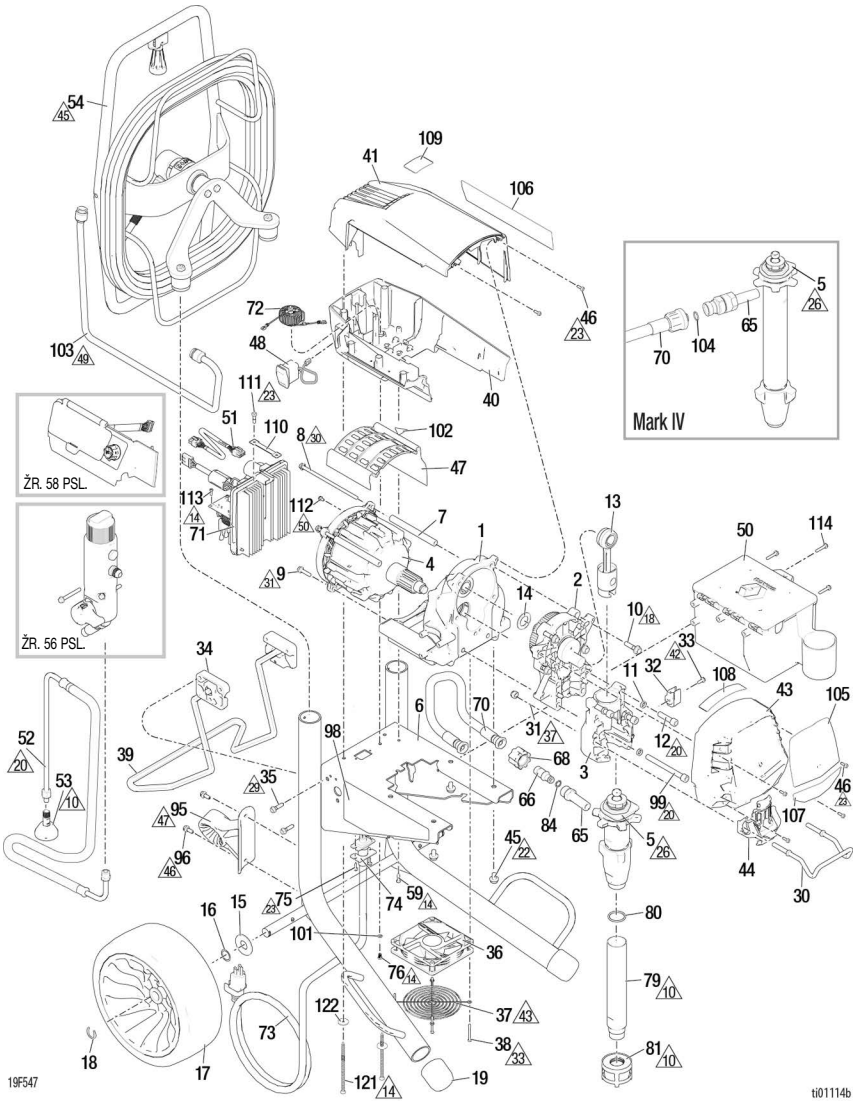

Nuor.	Sukimo momentas	Nuor.	Sukimo momentas	Nuor.	Sukimo momentas
10	Priveržkite rankomis	29	14,7-17,0 N•m (130-150 in-lb)	45	54,4–68,0 N•m (40–50 pėd./svar.)
14	1,4-1,8 N•m (12-16 in-lb)	30	7,9-8,5 N•m (70-75 in-lb)	46	4,5-5,6 N•m (40-50 in-lb)
18	21,5-23,7 N•m (190-210 in-lb)	31	15,8-18 N•m (140-160 in-lb)	47	Nukreipkite rodykle į viršų
20	33,9–40,7 N•m (25–30 pėd./svar.)	33	0,7-0,9 N•m (6-8 in-lb)	49	51,7–57,1 N•m (38–42 pėd./svar.)
22	16,3–19,0 N•m (12–14 pėd./svar.)	37	9,6-10,7 N•m (85-95 in-lb)	50	3,4-4,0 N•m (30-35 in-lb)
23	2,3-2,89 N•m (20-25 in-lb)	42	3,4-4,5 N•m (30-40 in-lb)		
26	94,9–108,5 N•m (70–80 pėd./svar.)	43	Apsaugą sumontuokite taip, kad ji neliestų ventiliatoriaus stebulės.		

695 XT, 795 XT, „Mark IV Pro Hi-Boy“ dalių sąrašas

Nuor.	Dalis	Aprašas	Kiekis
1	2003292	VAŽIUOKLĖ, *apima 45*	1
2		KORPUSAS, pavaros, *apima 10, 14*	1
	2003289	Modelis 695	
	2003290	Modeliai 795 / „Mark IV“	
3	2003294	KORPUSAS, guolių, *apima 11, 12, 30, 31, 32, 33, 44, 99*	1
4		VARIKLIS, *apima 7, 8, 9, 47, 102*	1
	2003298	Modelis 695	
	2003299	Modeliai 795	
	2005784	„Mark IV“	
5		SIURBLYS, tūrinis	1
	2001549	Modelis 695, *apima 65, 80*	
	2001574	Modelis 795,*apima 65, 80*	
	2001553	Modelis „Mark IV“, *apima 65*	
6	19D663	RĖMAS, XT, 695 / 795 / „Mark IV“	1
7	19B587	TARPIKLIS, jungiamoji trauklė, variklis	2
8	19C928	VARŽTAS, dangtelio	2
9	119426	VARŽTAS, maš., šešiakamp. poveržlės galv.	2
10	15C753	VARŽTAS, maš., šešiakampe poveržlės galvute	5
11	106115	VERŽLĖ, fiksuojamoji	4
12	17E788	SRAIGTAS, su dangteliu, 3/8 x 1,5	2
13	19D814	TRAUKLĖ, jungiamoji, XT	1
14	116191	POVERŽLĖ, ašinė	1
15	156306	POVERŽLĖ, plokščioji	2
16	116038	POVERŽLĖ, banguotos spyruoklės	2
17	20B198	PADANGA, poliuretano, juoda	2
18	15E891	SĄVARŽA, laikomoji	2
19	276974	GAUBTELIS, kojelės	2
30	16C457	PAKABA, indo	1
31	111040	VERŽLĖ, užsifiks., įstat., nailoninė	2
32	16X203	SĄVARŽA, išleidimo linijos	1
33	118444	VARŽTAS, maš., išdr. / šešiakamp. poveržlės galv.	1
34	15C982	KUMŠTELIS, vežimėlio	2
35	114531	VARŽTAS, maš., šešiakamp. poveržlės galv.	4
36	19D923	VENTILIATORIUS, 12 V	1
37	19D924	APSAUGA, ventiliatorius	1
38	117683	VARŽTAS, maš., šešiakamp. poveržlės galv.	4
39	19D921	ATRAMA, stovas, universalus, XT	1
40	2003286	KORPUSAS, variklio, apatinis, *apima 48, 59*	1
41	2003283	SKYDAS, variklio, viršutinis; *apima 46, 59*	1
43	2003281	DANGTIS, priekinis, *apima 46*	1
44	20B130	GAUBTAS, siurblio trauklė	1
45	111801	VARŽTAS, įsriegiamas, šešiakampe galv.	4
46	2001659	VARŽTAS, maš., išdr. šešiakamp. poveržlės galv.	6
47	19D292	DANGTIS, variklio	1
48	116752	JUNGIKLIS, svirtinis	1
50	287253	RINKINYS, įrankių dėžė, EMEA ir JK modeliai, *apima 114*	1
51	19B596	PYNĖ, koduotuvo	1
52	20B342	ŽARNA, išleidimo, XT	1
53	241920	KREIPTUVAS, srieginis	1
54	25V145	RITĖ, žarna, XT, *apima 77, 84, 95, 96, 103*	1
59	19D307	VARŽTAS, maš., šešiakampis, pusapvale galvute	1
65		TVIRTINIMO DETALĖ, siurblio	1
	20B230	Modeliai 695/795	
	2004023	Modelis „Mark IV“	

Nuor.	Dalis	Aprašas	Kiekis
66	16X833	TVIRTINIMO DETALĖ, sparčiojo atjungimo (tik modeliai 695 / 795)	1
68	120583	VERŽLĖ, rank. (tik modeliai 695 / 795)	1
70		ŽARNA, sujungta	1
	2003296	Modeliai 695 / 795, *apima 66, 68, 84*	
	2003297	Modelis „Mark IV“, *apima 104*	
71		PULTAS, valdymo	1
	2003256	110 VAC (UK)	
	2003254	100-120VAC	
	2003255	220-240VAC	
72		DROSELIS, įžemintas, *yra 76, 101*	1
	2003268	Šiaurės Amerika, Japonija, Taivanas	
	2003269	Likęs pasaulis	
73	Žr. 61 psl.	LAIDAS, maitinimo, *apima 74, 75*	1
74	20B466	FIKSATORIUS, maitinimo laidas	1
75	2003004	VARŽTAS, maš., torx., savisriegis	2
76	2003504	VARŽTAS, mech., dantytas, šešiakampe galv.	1
79	19D828	VAMZDIS, įsiurbimo, XT (tik 695 / 795 modeliai)	1
80	118494	TARPIKLIS, žiedinis (tik 695 / 795 modeliai)	1
81	15V573	SIETAS	1
84	107505	TARPIKLIS, žiedinis	1
91	Žr. 60 psl.	ŽARNA	1
95	19D922	KREIPIAMOJI DETALĖ, žarna, XT, pro	1
96	117633	VARŽTAS, galv. su išdr., šešiakamp. poveržle	2
98▲	Žr. 62 psl.	ŽYMA, saugos, įspėjimo	1
99	20B730	SRAIGTAS, su dangteliu, SCH., 3/8 x 4,0 SST	2
101	100718	POVERŽLĖ	1
102▲	2001766	ETIKETĖ, sauga, įspėjimas, judančios dalys	1
103	2002230	VAMZDELIS, suformuotas, XT	1
104	102982	Sandarinamasis žiedas	1
105	Žr. 62 psl.	ETIKETĖ, prekės ženklo, priekinė	1
106	Žr. 62 psl.	ETIKETĖ, prekės ženklo, šoninė	1
107	Žr. 62 psl.	ETIKETĖ, prekės ženklas, „Xtreme torque“	1
108	Žr. 62 psl.	ETIKETĖ, prekės ženklas, QR, XT	1
109	16D576	ETIKETĖ, prekės ženklas, pagaminta JAV	1
110	2002717	PYNĖ, įžeminta, pinta (tik 230 VAC ir 110 UK modeliai)	1
111	119791	VARŽTAS, maš., šešiakampe poveržlės galvute (Tik 230 VAC ir 110 UK modeliai)	1
112	114391	VARŽTAS, įžeminimas (tik 230 VAC ir 110 UK modeliai)	1
113	119236	VARŽTAS (tik 230 VAC, 110 UK modeliams)	2
114	118852	VARŽTAS	3
121	2005199	VARŽTAS, #10, 5 col.	2
122	120339	POVERŽLĖ, plokščioji	2

▲ *Papildomų saugos lipdukų, etikečių bei kortelių galite gauti nemokamai.*

1095 XT, „Mar V“, „Mark VII Pro Hi-Boy“

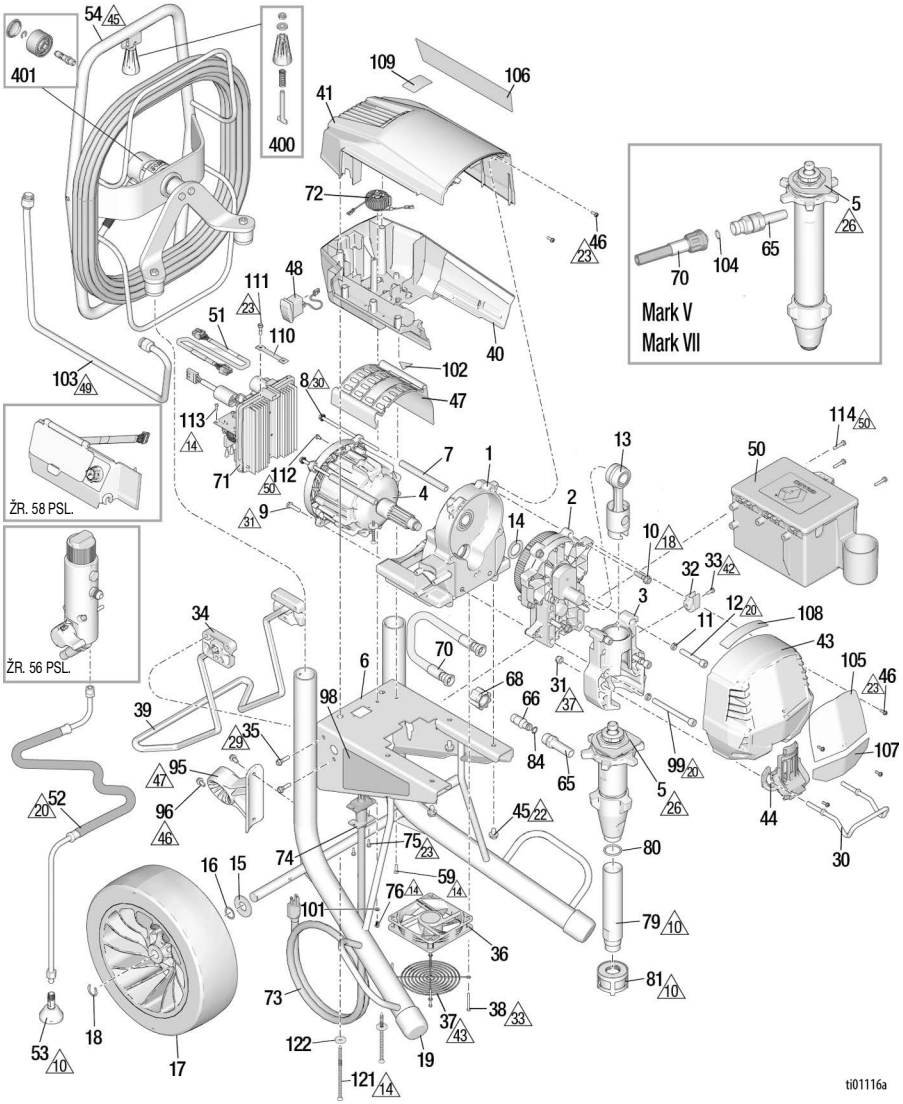

Nuor.	Sukimo momentas	Nuor.	Sukimo momentas	Nuor.	Sukimo momentas
10	Priveržkite rankomis	29	14,7-17,0 N•m (130-150 in-lb)	45	54,4–68,0 N•m (40–50 pėd./svar.)
14	1,4-1,8 N•m (12-16 in-lb)	30	7,9-8,5 N•m (70-75 in-lb)	46	4,5-5,6 N•m (40-50 in-lb)
18	21,5-23,7 N•m (190-210 in-lb)	31	15,8-18 N•m (140-160 in-lb)	47	Nukreipkite rodykle į viršų
20	33,9–40,7 N•m (25–30 pėd./svar.)	33	0,7-0,9 N•m (6-8 in-lb)	49	51,7–57,1 N•m (38–42 pėd./svar.)
22	16,3–19,0 N•m (12–14 pėd./svar.)	37	9,6-10,7 N•m (85-95 in-lb)	50	3,4-4,0 N•m (30-35 in-lb)
23	2,3-2,89 N•m (20-25 in-lb)	42	3,4-4,5 N•m (30-40 in-lb)		
26	142,8–156,4 N•m (105–115 pėd./svar.)	43	Apsaugą sumontuokite taip, kad ji neliestų ventiliatoriaus stebulės.		

1095 XT, „Mar V“, „Mark VII Pro Hi-Boy“ dalių sąrašas

Nuor.	Dalis	Aprašas	Kiekis
1	2003293	VAŽIUOKLĖ, *apima 45*	1
2	2003291	KORPUSAS, pavaros, *apima 10, 14*	1
3	2003295	KORPUSAS, guolių, *apima 11, 12, 30, 31, 32, 33, 44, 99*	1
4		VARIKLIS, *apima 7, 8, 9, 47, 102*	1
	2003300	Modeliai 1095	
	2003301	„Mark V“	
	2003302	Mark VII (EMEA)	
5		SIURBLYS, tūrinis	1
	2001551	Modelis 1095, *apima 65, 80*	
	2001555	Modelis „Mark V“, *apima 65*	
	2001557	Modelis „Mark VII“, *apima 65*	
6	19D664	RĖMAS, XT, 1095 / „Mark V“ / „Mark VII“	1
7	19B587	TARPIKLIS, jungiamoji trauklė, variklis	2
8	19C928	VARŽTAS, dangtelio	2
9	119426	VARŽTAS, maš., šešiakamp. poveržlės galv.	2
10	15C753	VARŽTAS, maš., šešiakampe poveržlės galvute	5
11	106115	VERŽLĖ, fiksuojamoji	4
12	17E789	SRAIGTAS, su dangteliu, 3/8 x 2,25	2
13	24V085	TRAUKLĖ, jungiamoji	1
14	116192	POVERŽLĖ, ašinė	1
15	156306	POVERŽLĖ, plokščioji	2
16	116038	POVERŽLĖ, banguotos spyruoklės	2
17	17E687	PADANGA, poliuretano, juoda, 13 col.	2
18	15E891	SĄVARŽA, laikomoji	2
19	276974	GAUBTELIS, kojelės	2
30	16C457	PAKABA, indo	1
31	111040	VERŽLĖ, užsifiks., įstat., nailoninė	2
32	16X203	SĄVARŽA, išleidimo linijos	1
33	118444	VARŽTAS, maš., išdr. / šešiakamp. poveržlės galv.	1
34	15C982	KUMŠTELIS, vežimėlio	2
35	114531	VARŽTAS, maš., šešiakamp. poveržlės galv.	4
36	19D923	VENTILIATORIUS, 12 V	1
37	19D924	APSAUGA, ventiliatorius	1
38	117683	VARŽTAS, maš., šešiakamp. poveržlės galv.	4
39	19D921	ATRAMA, stovas, universalus, XT	1
40	2003287	KORPUSAS, variklio, apatinis, *apima 48, 59*	1
41	2003284	SKYDAS, variklio, viršutinis; *apima 46, 59*	1
43	2003282	DANGTIS, priekinis, *apima 46*	1
44	20B131	GAUBTAS, siurblio trauklė	1
45	111801	VARŽTAS, įsriegiamas, šešiakampe galv.	4
46	2001659	VARŽTAS, maš., išdr. šešiakamp. poveržlės galv.	6
47	19D292	DANGTIS, variklio	1
48	116752	JUNGIKLIS, svirtinis	1
50	287253	RINKINYS, įrankių dėžė (tik EMEA ir JK modeliai), *apima 114*	
51	19B596	PYNĖ, koduotuvo	1
52	20B342	ŽARNA, išleidimo, XT	1
53	241920	KREIPTUVAS, srieginis	1
54		RITĖ, žarna, XT, *apima 77, 84, 95, 96, 103, 400*	1
	25V145	Modeliai 1095 / „Mark V“	
	25V146	Modelis „Mark VII“	
59	19D307	VARŽTAS, maš., šešiakampis, pusapvale galvute	2
65		TVIRTINIMO DETALĖ, siurblio	1
	20B230	Modelis 1095	
	2004023	Modeliai „Mark V“ / „Mark VII“	
66	16X833	TVIRTINIMO DETALĖ, sparčiojo atjungimo (tik modelis 1095)	1
68	120583	VERŽLĖ, rank. (tik modelis 1095)	1
70		ŽARNA, sujungta	1
	2003296	Modelis 1095, *apima 66, 68, 84*	
	2003297	Modeliai „Mark V“ / „Mark VII“; *apima 104*	
71		PULTAS, valdymo	1
	2003256	110 VAC (UK)	
	2003254	100-120VAC	
	2003255	220-240VAC	
72		DROSELIS, įžemintas, *yra 76, 101*	1
	2003268	Šiaurės Amerika, Japonija, Taivanas	
	2003269	Likęs pasaulis	
73	Žr. 61 psl.	LAIDAS, maitinimo, *apima 74, 75*	1
74	20B466	FIKSATORIUS, maitinimo laidas	1
75	2003004	VARŽTAS, maš., torx., savisriegis	2
76	2003504	VARŽTAS, mech., dantytas, šešiakampe galv.	1
79	19F477	VAMZDIS, įsiurbimo, XT (tik 1095 modelis)	1
80	118494	TARPIKLIS, žiedinis (tik 1095 modelis)	1
81	15V573	SIETAS	1
84	107505	TARPIKLIS, žiedinis	1
91	Žr. 60 psl.	ŽARNA	
95		KREIPIAMOJI DETALĖ, žarna, XT, pro	1
	19D922	1095 ir „Mark V“	
	2002139	„Mark VII“	
96	117633	VARŽTAS, galv. su išdr., šešiakamp. poveržle	2
98▲	Žr. 62 psl.	ŽYMA, saugos, įspėjimo	1
99	20B730	SRAIGTAS, su dangteliu, SCH., 3/8 x 4,0 SST	2
101	100718	POVERŽLĖ	1
102▲	2001766	ETIKETĖ, sauga, įspėjimas, judančios dalys	1
103	2002230	VAMZDELIS, suformuotas, XT	1
104	102982	Sandarinamasis žiedas	1
105	Žr. 62 psl.	ETIKETĖ, prekės ženklo, priekinė	1
106	Žr. 62 psl.	ETIKETĖ, prekės ženklo, šoninė	1
107	Žr. 62 psl.	ETIKETĖ, prekės ženklas, „Xtreme torque“	1
108	Žr. 62 psl.	ETIKETĖ, prekės ženklas, QR, XT	1
109	16D576	ETIKETĖ, prekės ženklas, pagaminta JAV	1
110	2002717	PYNĖ, įžeminta, pinta (tik 230 VAC ir 110 UK modeliai)	1
111	119791	VARŽTAS, maš., šešiakampe poveržlės galvute (Tik 230 VAC ir 110 UK modeliai)	1
112	114391	VARŽTAS, įžeminimas (tik 230 VAC ir 110 UK modeliai)	1
113	119236	VARŽTAS (tik 230 VAC, 110 UK modeliams)	2
114	118852	VARŽTAS	3
121	2005199	VARŽTAS, #10, 5 col.	2
122	120339	POVERŽLĖ, plokščioji	2
400	2009285	RINKINYS, rankena	1
401	2009287	RINKINYS, žarnos ritės sukamoji jungtis	1

▲ *Papildomų saugos lipdukų, etikečių bei kortelių galite gauti nemokamai.*

Filtras

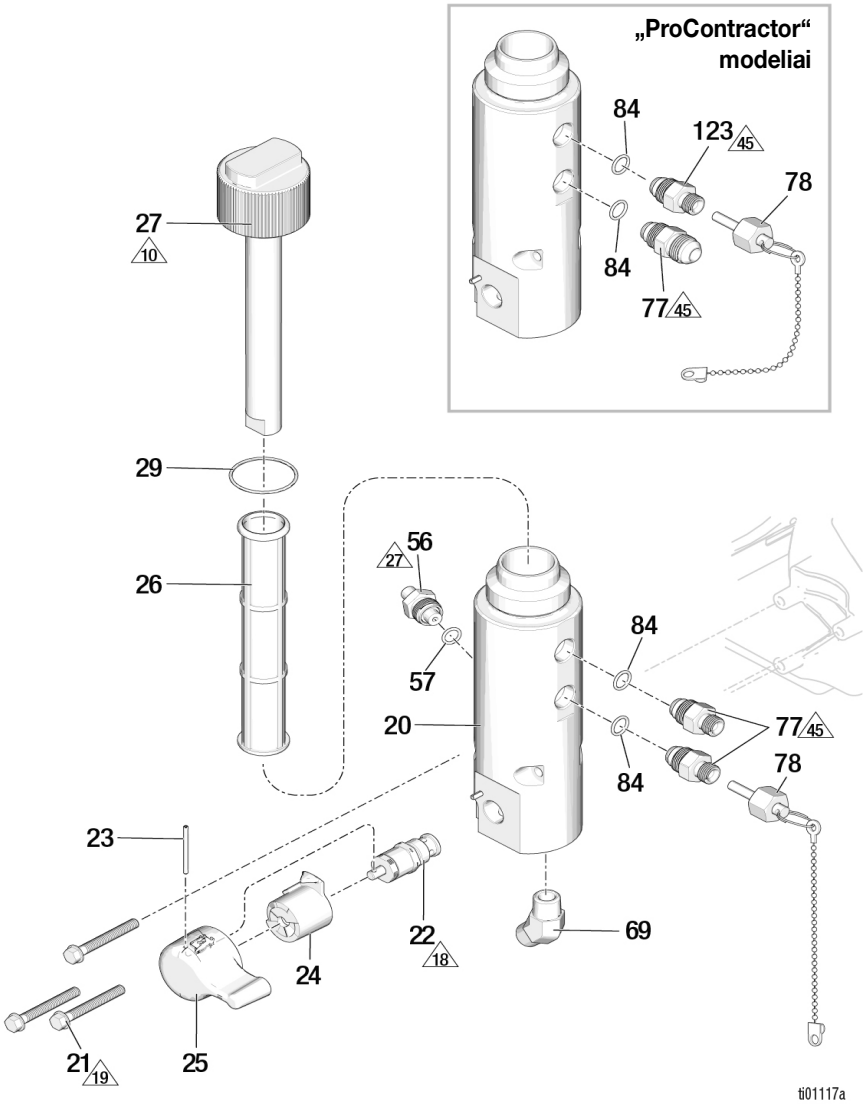

Nuor.	Sukimo momentas	Nuor.	Sukimo momentas	Nuor.	Sukimo momentas
10	Priveržkite rankomis	19	100-120 in-lb (11,3-13,6 N•m)	45	54,4–68,0 N•m (40–50 pėd./svar.)
18	190-210 in-lb (21,5-23,7 N•m)	27	47,5–61,0 N•m (35–45 pėd./svar.)		

Filtro dalių sąrašas

Nuor.	Dalis	Aprašas	Kiekis
20	19D919	PAGRINDAS, filtro, XT	1
21	120091	VARŽTAS	3
22	24B156	VOŽTUVAS, pildymo, intensyvaus naudojimo	1
23	15C972	KAIŠTIS, spyruoklės	1
24	24A382	PAGRINDAS, vožtuvas, intensyvaus naudojimo	1
25	24E234	RANKENA, pildymo vožtuvas, intensyvaus naudojimo	1
26		RINKINYS, filtras, tinklelis	1
	244067	60 tinklelis (originali įranga)	
	244068	100 tinklelis	
	244069	200 tinklelis	
	244071	30 mesh	
27	2003271	VAMZDELIS, difuzija; *apima 29*	1
		DANGTELIS, filtro	1
29	117285	TARPIKLIS, žiedinis	1
56	2003348	KEITIKLIS, slėgio valdymas, *apima 57 ir dalį Nr. 19C988 (žr. skaitmeninis ekranas Nr. 49)*	
57	111457	TARPIKLIS, žiedinis	1
69		TVIRTINIMO DETALĖ, alkūnė, 3/8 npt	1
	20B233	Modeliai 695 / 795 / 1095	
	122533	Modeliai „Mark IV“ / „Mark V“ / „Mark VII“	
77		ADAPTERIS, antgalis, *apima 84*	
	2003277	Modeliai 695 / 795 / 1095 „Standard“ ir „Lo-Boy“	2
	2003278	Modeliai „Mark IV“ / „Mark V Standard“	2
	2003279	Modelis „Mark VII Standard“	2
	2003280	„ProContractor“ modelis (visi modeliai)	1
78		KIŠTUKAS, be pakuotės	1
	2005275	1/4 col., modeliai 695, 795, 1095	
	2005276	3/8 col., modeliai „Mark IV“, „Mark V“	
	2005277	1/2 col., modeliai „Mark VII“	
84	107505	TARPIKLIS, žiedinis	2
123		RINKINYS, išleidimo skysčio filtras	1
	2003277	695 / 795 / 1095 modelių „ProContractor“	
	2003278	„Mark IV“ / „Mark V“ modelių „ProContractor“	
	2003279	„Mark VII modelio „ProContractor“	

Skaitmeninis ekranas

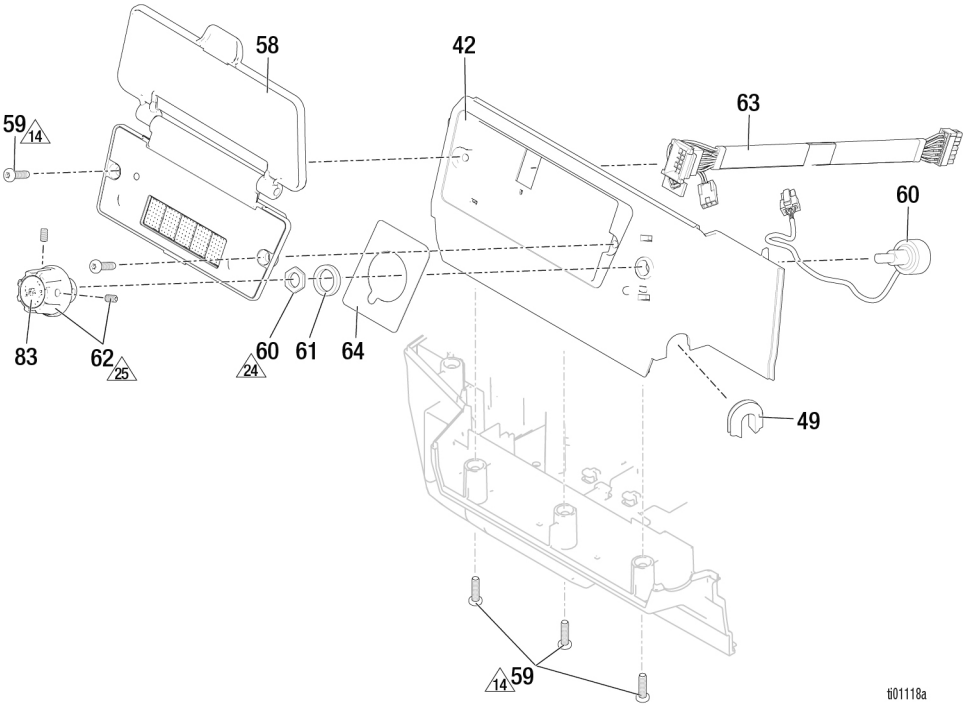

Nuor.	Sukimo momentas	Nuor.	Sukimo momentas	Nuor.	Sukimo momentas
14	12-16 in-lb (1,4-1,8 N•m)	24	8-10 in-lb (0,9-1,1 N•m)	25	10-15 in-lb (1,1-1,7 N•m)

Skaitmeninio ekrano dalių sąrašas

Nuor.	Dalis	Aprašas	Kiekis
42	2003288	KORPUSAS, variklio, šoninis, *apima 49, 59, 64*	1
49	19C988	ŽIEDELIS ĄSAI, daviklio	1
58		MODULIS, ekranas, *apima 59*	1
	20B432	„ProContractor“ / „Bluelink“	
	20B431	Tik ekranas	
59	19D307	VARŽTAS, maš., šešiakampis, pusapvale galvute	5
60	2003350	POTENCIOMETRAS, mazgas	1
61	15C973	TARPIKLIS	1
62	19C986	RANKENA, potenciometras	1
63	19C527	PYNĖ, ekranas	1
64	19C998	ETIKETĖ, prekės ženklo, kontrolė	1
83	19D678	ETIKETĖ, valdymo	1

Purškimo pistoletas ir žarna

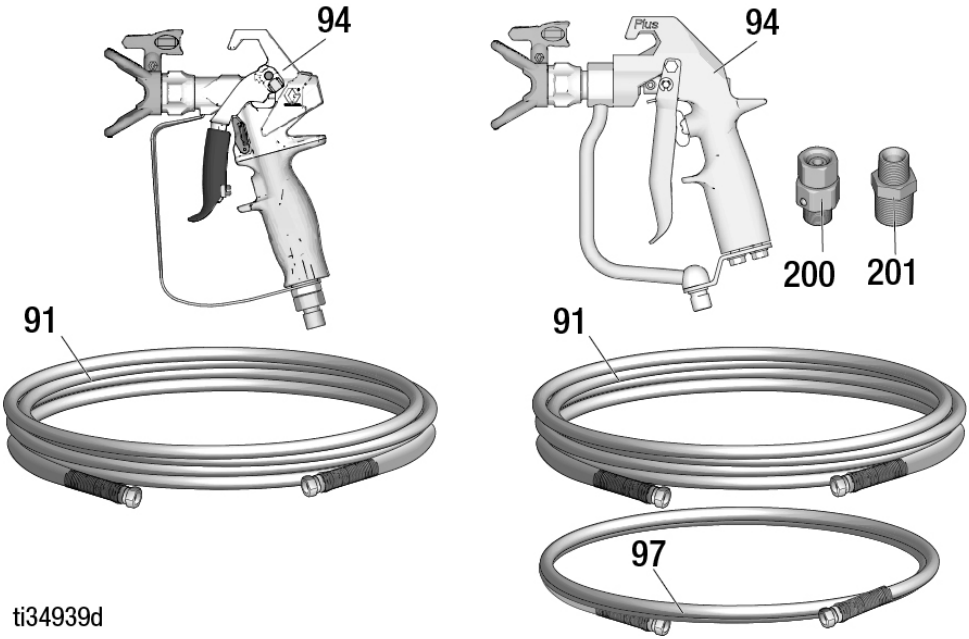

Purškimo pistoleto ir žarnos dalių sąrašas

Nuor.	Dalis	Aprašas	Kiekis
91		ŽARNA, sujungta	1
	240794	695 / 795 / 1095 XT, 1/4 col. x 50 pėd.	
	826079	695 / 795 / 1095 „Ultimate“, 1/4 col. x 50 pėd.	
	245225	„Mark VII“ / „Mark V“, 3/8 col. x 50 pėd.	
	278499	„Mark VII“, 1/2 col. x 50 pėd.	
94		PURŠKIMO PISTOLETAS	1
	17Y043	695 / 795 / 1095 XT, Šiaurės Amerika, EMEA	
	17Y044	695 / 795 / 1095 XT, Azija	
	826252	695 / 795 / 1095 „Ultimate“	
	241705	„Mark V“, Šiaurės Amerika ir ANZ, KO	
	289605	„Mark V“ / „Mark VII“, EMEA ir JK	
	246468	Mark IV	
97		ŽARNA, nuim.	1
	241735	„Mark VII“ / „Mark V“, 1/4 col. x 3 pėd.	
	191239	„Mark VII“, 3/8 col. x 11 pėd.	
200	189018	PASUKAMAS LAIKIKLIS, „Mark V“ / „Mark VII“	1
201		ĮVORĖ	1
	159841	„Mark IV“ / „Mark V“ / „Mark VII“	
	159239	„Mark VII"	

Elektros kabelis

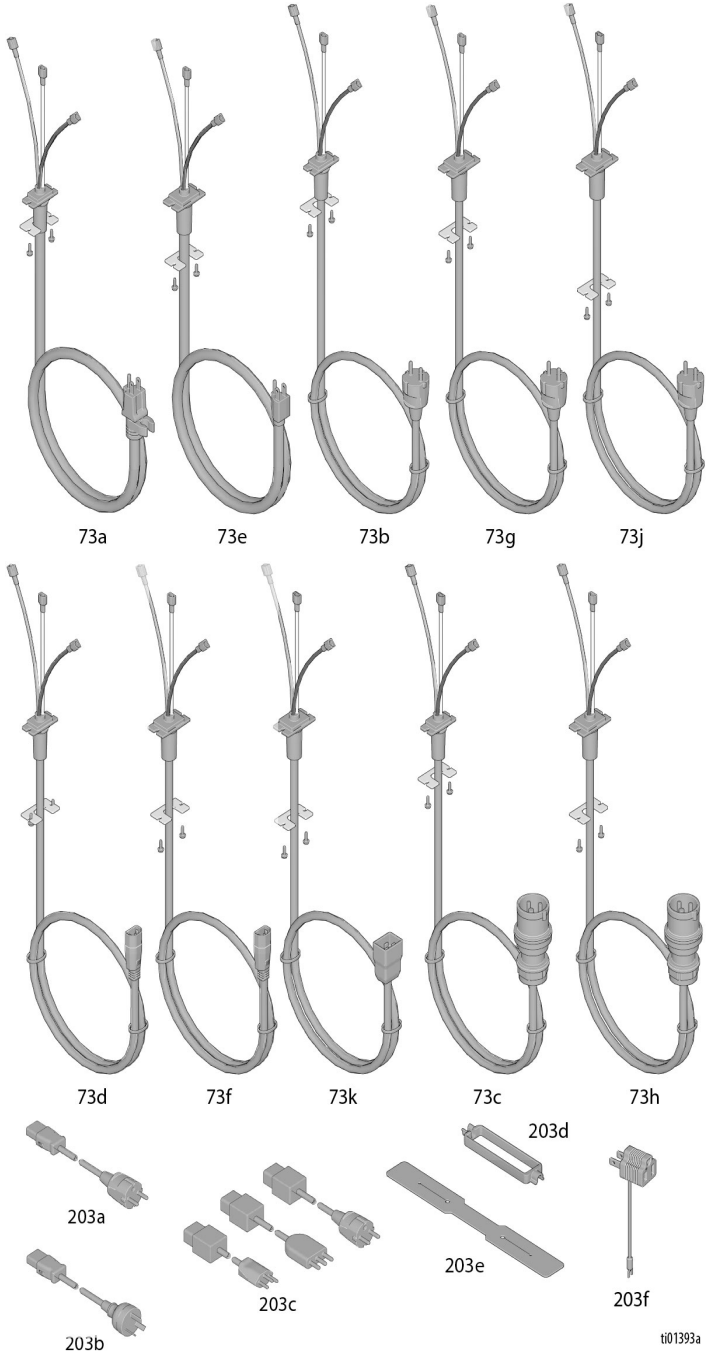

Maitinimo laido dalių sąrašas

Etiketės

Nuor.	Dalis	Aprašas	Kiekis
		LAIDAS, maitinimo	1
73a	2003257	Detalės Nr.: 19F545, 19F547. 19F553, 20B963, 20B964, 826295, 826297, 826296, 19F710, 826298, 19F711,, 826299, 19F549, 19F551	
73b	2003259	Detalės Nr.: 19F727, 19F729, 19F731, 19F733	
73c	2003266	Detalės Nr.: 19F728, 19F730, 19F732, 19F734	
73d	2003262	Detalės Nr.: 19F714, 20B951, 19F713, 20B953, 19F717, 19F712, 19F715	
73e	2003258	Detalės Nr.: 19F546, 826300, 19F548, 826301, 20B965, 19F550, 19F552, 19F725	
73f	2003263	Detalės Nr.: 19F720, 20B955, 19F721, 19F723, 19F724, 20B959	
73g	2003260	Detalės Nr.: 19F735, 19F736, 19F739, 19F741	
73h	2003267	Detalės Nr.: 19F740, 19F742	
73J	2003261	Detalės Nr.: 19F743, 19F744	
73K	2003264	Detalės Nr.: 20B961	
		ADAPTERIS, laidas	1
203a	242001	CEE 10 amp (Dalies Nr.: 19F714, 20B951, 19F713, 20B953, 19F717, 19F720, 20B955, 19F721, 19F723, 20B959, 19F724)	
203b	242005	ANZ, 10 A (dalies nr. 19F714, 19F713, 19F717, 19F720, 19F721, 19F723, 19F724, 19F712, 19F715)	
203c	287121	Italija, Danija, Šveicarija, 10 A (dalies Nr. 20B951, 20B953, 20B955, 20B959)	
	253103	CEE, Italija, Šveicarija, 16 amp (dalies Nr. 20B961)	
		FIKSATORIUS, laidas	1
203d	195551	Detalės Nr.: 19F714, 20B951, 19F713, 20B953, 19F717, 19F720, 20B955, 19F721, 19F723, 20B959, 19F724, 19F712, 19F715	
203e	121249	Detalės Nr.: 20B961	
203f	244285	Detalės Nr.: 20B963, 20B964, 20B965, 19F725	

Purkštuvo modelio numeris	Medicininė etiketė ▲	Nuor. 98 Įspėjamoji etiketė ▲	Nuor. 105 priekinė etiketė	Nuor. 106 šoninė etiketė	Nuor. 107 XT etiketė	Nuor. 108 QR etiketė
19F545	179960	18D884	2002271	2002280	2002289	2002410
19F547						2002411
19F553						2002410
19F710			2002272	2002281		
19F711						2002411
826295			2002277	2002286		2004238
826297				2002280		2004239
826296						2004238
826298			2002278	20002287		
826299						2004239
19F546			2002273	2002282	2002290	2002410
826300			2002279	2002288		2004238
19F548			2002273	2002282		2002411
826301			2002279	2002288		2004239
19F549			2002274	2002283	2002289	2002410
19F551						2002411
19F552			2002275	2002284		
19F727		16G596	2002271	2002280		2002410
19F728						
19F729						2002411
19F730						
20B951						
20B953			2002272	2002281		
19F731						2002410
19F732						
19F733						2002411
19F734						
20B955			2002273	2002282	2002290	
19F735						2002410
19F736						2002411
19F739			2002275	2002284		2002410
20B959						2002411
19F740						2002410
19F741						2002411
19F742						
19F743			2002276	2002285		2002410
19F744						2002411
20B961						
19F720	17A134	18D885	2002273	2002282		2002410
19F714			2002271	2002280	2002289	2002411
19F712						2002410
19F715						
19F713						
19F717			2002272	2002281		2002411
19F721			2002273	2002282	2002290	
19F550		18D884	2002275	2002284		2002410
19F723		18D885				
19F724						2002411
19F725	26A998	2003469				
20B963			2002271	2002280	2002289	2002410
20B964						2002411
20B965			2002273	2002282	2002290	

▲ *Papildomų saugos lipdukų, etikečių bei kortelių galite gauti nemokamai.*

Pastabos

Laidų jungimo schemos

100–120 V

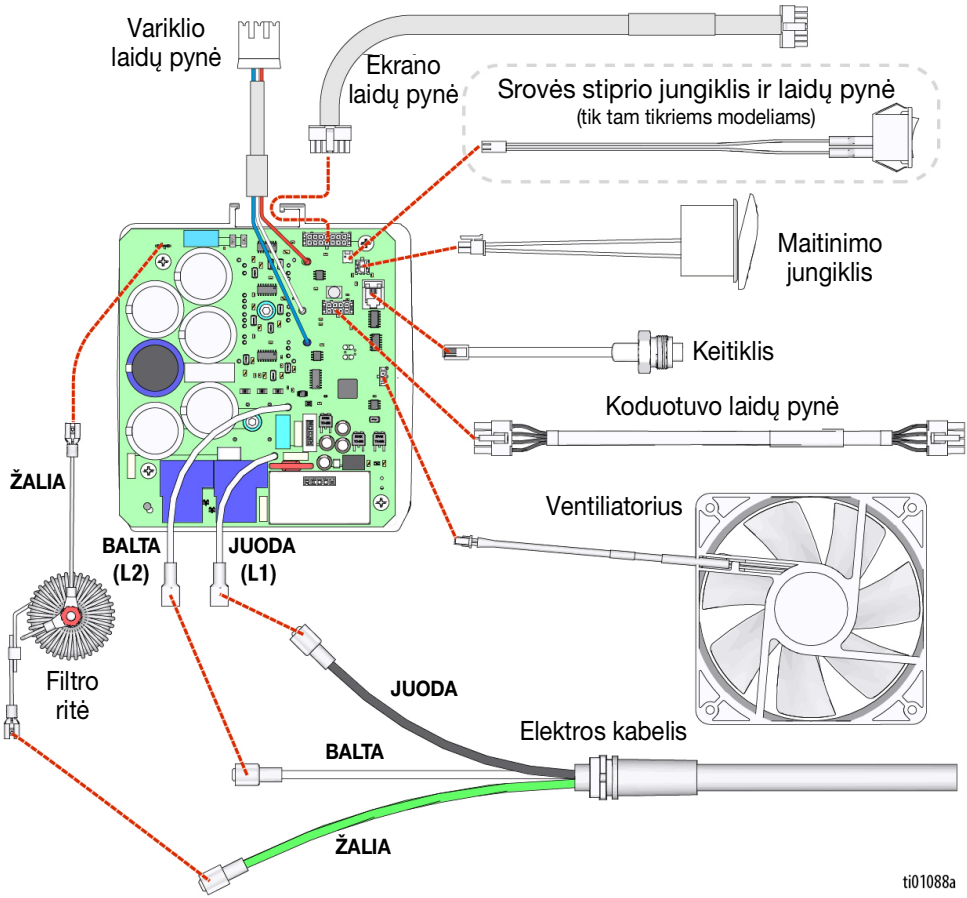

110V UK

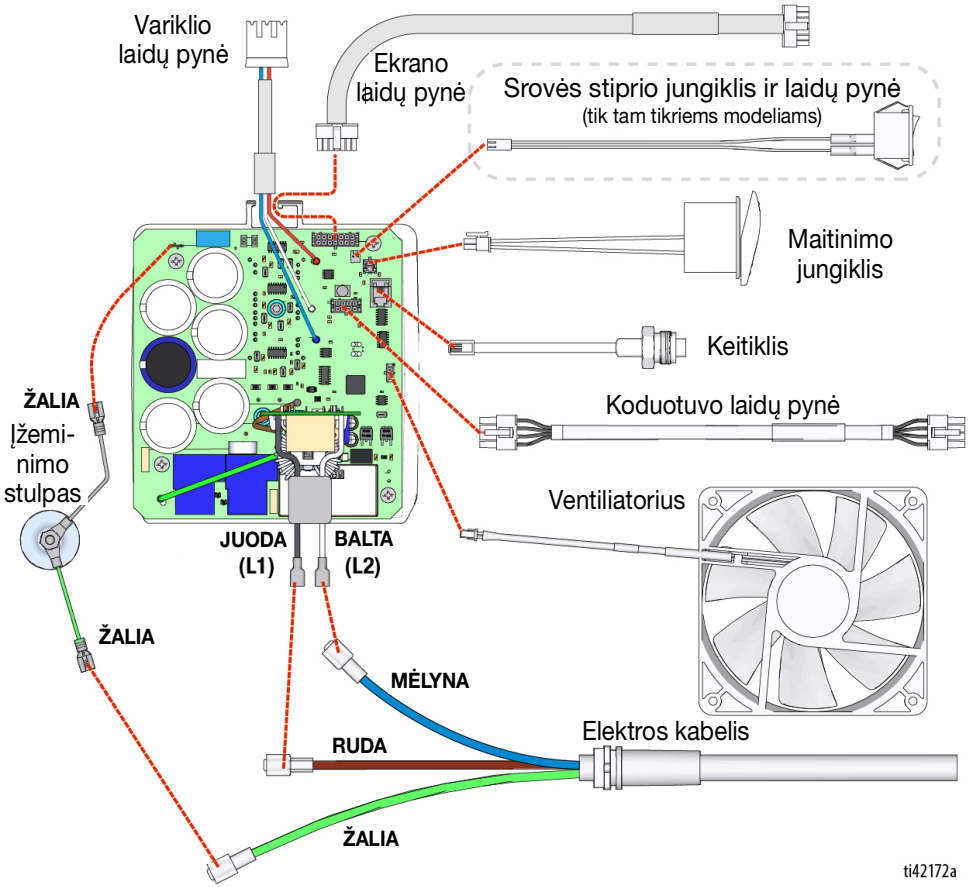
Variklio laidų pynė
Ekrano laidų pynė
Srovės stiprio jungiklis ir laidų pynė
(tik tam tikriems modeliams)
Maitinimo jungiklis
Keitiklis
Koduotuvo laidų pynė
ŽALIA
Įžemi-nimo stulpas
Ventiliatorius
JUODA (L1)
BALTA (L2)
ŽALIA
MĖLYNA
Elektros kabelis
RUDA
ŽALIA
ti42172a

220–240V

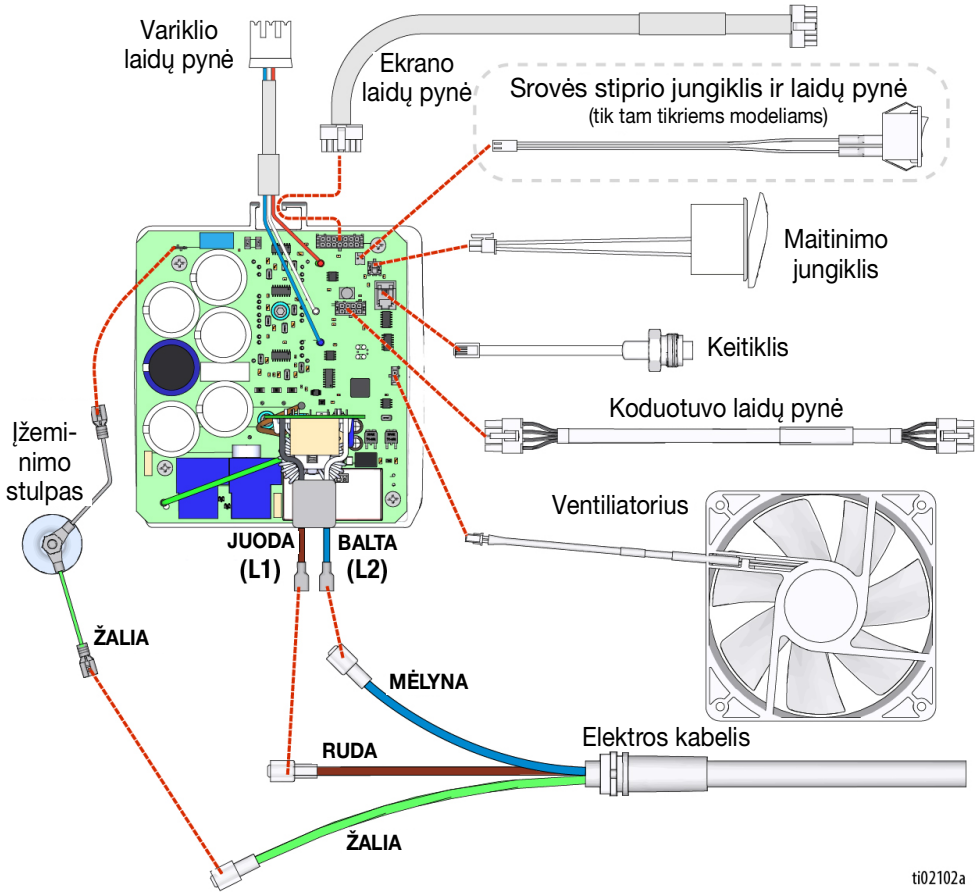
Variklio laidų pynė
Ekrano laidų pynė
Srovės stiprio jungiklis ir laidų pynė
(tik tam tikriems modeliams)
Maitinimo jungiklis
Keitiklis
Koduotuvo laidų pynė
Ventiliatorius
Įžemi-nimo stulpas
JUODA (L1)
BALTA (L2)
ŽALIA
MĖLYNA
RUDA
ŽALIA
Elektros kabelis
ti02102a

Techninės specifikacijos

	JAV	Metrinė sistema
Purkštuvas		
Didžiausias skysčio darbinis slėgis	3300 psi	228 bar, 22,8 MPa
Didžiausias tiekimo srautas		
695 XT	1,05 gpm	4,0 lpm
795 XT / „Mark IV XT“	1,2 gal/min.	4,5 l/min.
1095	1,3 gpm	4,9 lpm
Mark V XT	1,5 gpm	5,6 lpm (110 V) / 4,6 lpm (230 V) / 4,7 lpm (220 V)
„Mark VII“	NA	6,4 lpm
Didžiausias leidžiamas antgalio dydis		
695 XT	0,031	
795 XT	0,033	
1095 XT		
110–120 V modeliai	0,037	
220–240 V modeliai	0,035	
Mark IV XT	0,033	
Mark V XT		
110–120 V modeliai	0,039	
220–240 V modeliai	0,035	
Mark VII XT	0,041	
Skysčių išleidimo angos dydis pagal NPSM standartą		
695 XT, 795 XT, 1095 XT	1/4 col.	
„Mark IV XT“, „Mark V XT“	3/8 col.	
Mark VII XT	1/2 col.	
Generatoriaus mažiausia galia	5000 W	
Techniniai elektros sistemos reikalavimai		
695 XT	100–120 VAC, 15 A 50–60 Hz	220–240 VAC, 10 A 50–60 Hz
795 XT, „Mark IV XT“, 1095 XT, „Mark V XT“	100–120 VAC, 20 A 50–60 Hz	220–240 VAC, 10 A 50–60 Hz
Mark VII XT	NĖRA	220–240 VAC, 16 A 50–60 Hz
Aplinkos įvertinimas	32–108 ° F (0–42 ° C)	
Purkštuvo matmenys		
„Lo-Boy“		
Aukštis	28,0 colio	71,1 cm
Ilgis (rankena įtraukta)	29,5 colio	74,9 cm
Ilgis (rankena ištraukta)	35,0 colio	88,9 cm
Plotis	22,3 colio	56,6 cm
Svoris (purkštuvas, žarna, pistoletas)	90 svar.	41 kg
„Standard“, 695 XT / 795 XT / „Mark IV XT“		
Aukštis (rankena įtraukta)	30,5 colio	77,5 cm
Aukštis (rankena ištraukta)	40,2 colio	102,1 cm
Ilgis	25,3 colio	64,3 cm
Plotis	22,3 colio	56,6 cm
695 / 795 svoris (purkštuvas, žarna, pistoletas)	93 svar.	42 kg
„Mark IV“ svoris (purkštuvas, žarna, pistoletas)	103 svar.	47 kg
„Standard“, 1095 XT / „Mark V XT“ / „Mark VII XT“		
Aukštis (rankena įtraukta)	30,5 colio	77,5 cm
Aukštis (rankena ištraukta)	40,2 colio	102,1 cm
Ilgis	25,9 colio	65,8 cm
Plotis	24,4 colio	62,0 cm
1095 svoris (purkštuvas, žarna, pistoletas)	112 svar.	51 kg
„Mark V“ svoris (purkštuvas, žarna, pistoletas)	122 svar.	55 kg

„Mark VII“ svoris (purkštuvas, žarna, pistoletas)	126 svar.	57 kg
„ProContractor“, 695 XT / 795 XT / „Mark IV XT“		
Aukštis (sparčioji vertikali ritės rankena)	41,3 colio	104,9 cm
Ilgis	27,5 colio	69,9 cm
Plotis (sparčioji vertikali ritės rankena)	22,6 colio	57,4 cm
Plotis (sparčioji horizontali ritės rankena)	25,5 colio	64,8 cm
695 / 795 svoris (purkštuvas, žarna, pistoletas)	112 svar.	51 kg
„Mark IV“ svoris (purkštuvas, žarna, pistoletas)	122 svar.	55 kg
„ProContractor“, 1095 XT / „Mark V XT“ / „Mark VII XT“		
Aukštis (sparčioji vertikali ritės rankena)	41,5 colio	105,4 cm
Ilgis	28,0 colio	71,1 cm
Plotis (sparčioji vertikali ritės rankena)	24,2 colio	61,5 cm
Plotis (sparčioji horizontali ritės rankena)	25,5 colio	64,8 cm
1095 svoris (purkštuvas, žarna, pistoletas)	129 svar.	59 kg
„Mark V“ svoris (purkštuvas, žarna, pistoletas)	140 svar.	64 kg
„Mark VII“ svoris (purkštuvas, žarna, pistoletas)	147 svar.	67 kg
Visi purkštuvai		
Konstrukcinės medžiagos		
Su darbine terpe kontaktuojančios medžiagos	Cinkuotas ir nikeliuotas anglinis plienas, nailonas, nerūdijantis plienas, politetrafluoroetilenas (PTFE), acetalis, oda, ultraaukštos molekulinės masės polietilenas (UHMWPE), aliuminis, volframo karbidas, polietilenas, fluoroeastomeras, uretanas	
Triukšmas (dBa) @esant 22,8 Mpa (228 bar, 3300 psi)**		
Garso slėgis**		
695 XT / 795 XT / „Mark IV XT“	63 dBa	
1095 XT / „Mark V XT“ / „Mark VII XT“	79 dBa	
Garso galia**		
695 XT / 795 XT / „Mark IV XT“	77 LwA	
1095 XT / „Mark V XT“ / „Mark VII XT“	89 LwA	
Pastabos		
*** Garso slėgis išmatuotas 1 metro (3 pėdų) atstumu nuo įrangos.* *** Garso galia išmatuota pagal ISO-9614 standartą.* Visi prekių ženklai arba registruotieji prekių ženklai yra jų atitinkamų savininkų nuosavybė.		

„Graco“ datos kodas					
„Graco“ datos kodas / serijos kodas	Mėnuo (pirmasis simbolis)	Metai (2-as ir 3-ias simboliai)	Serija (4-as simbolis)	Dalies numeris (5-as ir 10-as simboliai)	Serija (11–16-as simboliai)
Datos kodo pavyzdys A16A	A = sausis	16 = 2016	A = serijos patikros numeris		
Datos kodo pavyzdys L16A232749000102	L = gruodis	16 = 2016	A = serijos patikros numeris	6 raidžių ir skaitmenų dalies numeris	6 skaitmenų nuoseklus serijos numeris

Kalifornijos pasiūlymas 65

KALIFORNIJOS GYVENTOJAI

⚠ **ĮSPĖJIMAS.** Vėžys ir žala reprodukcinei sistemai – www.P65warnings.ca.gov.

„Graco“ standartinė garantija

„Graco“ garantuoja, kad visa šiame dokumente paminėta įranga, kuri yra pagaminta „Graco“ ir kuriai suteiktas „Graco“ pavadinimas, pardavimo naudoti pirminiam pirkėjui dieną yra be medžiaginių ir gamybinių defektų. Neskaitant bet kokių „Graco“ paskelbtų specialiųjų, išplėstinių arba ribotų garantijų, „Graco“ įsipareigoja dvylika mėnesių nuo pardavimo datos suremontuoti arba pakeisti bet kokias dalis, kurias „Graco“ nustatys esant su defektais. Ši garantija galioja tik tada, kai įranga montuojama, eksploatuojama ir prižiūrima laikantis rašytinių „Graco“ rekomendacijų.

Šios garantijos taikymo sritis neapima ir bendrovė „Graco“ neprisiima atsakomybės už bendrą susidėvėjimą ar bet kokius gedimus, žalą ar susidėvėjimą, įvykusį dėl netinkamo sumontavimo, naudojimo, nusitrynimo, korozijos, nepakankamos arba netinkamos priežiūros, aplaidumo, avarijos, įrenginio pakeitimų arba ne „Graco“ dalių naudojimo. Bendrovė „Graco“ taip pat neatsako už gedimus, žalą arba susidėvėjimą, kuris įvyko dėl „Graco“ įrenginio nesuderinamumo su konstrukcijomis, priedais, įranga arba medžiagomis, kurias pateikė ne „Graco“, arba dėl netinkamo konstrukcijų, priedų, įrangos ar medžiagų, kurias pateikė ne „Graco“, projektavimo, gamybos, montavimo, naudojimo ar priežiūros.

Ši garantija pagrįsta iš anksto apmokėtu įrenginio, kuris, kliento teigimu, yra su defektais, grąžinimu „Graco“ įgaliotajam platintojui, kuris turi patvirtinti defektą, dėl kurio yra pareikštos pretenzijos. Bendrovei „Graco“ patvirtinus defektą, dėl kurio pareikštos pretenzijos, ji įsipareigoja nemokamai ištaisyti defektą arba pakeisti dalis su defektais. Įrenginys bus grąžintas pirminiam pirkėjui iš anksto apmokėjus transporto išlaidas. Jei įrenginio patikros metu nebus nustatyta jokių medžiaginių arba gamybinių defektų, remontas bus atliktas už pagrįstą mokestį, į kurį gali būti įtrauktos dalių, darbų ir transportavimo kainos.

ŠI GARANTIJA YRA IŠIMTINĖ IR PAKEIČIA BET KOKIAS KITAS TIEK AIŠKIAI IŠREIKŠTAS, TIEK NUMANOMAS GARANTIJAS, ĮSKAITANT, BE KITA KO, GARANTIJĄ DĖL GALIMYBĖS PARDUOTI AR TINKAMUMO TAM TIKRIEMS TIKSLAMS.

Vienintelis „Graco“ įsipareigojimas ir vienintelė pirkėjo teisių gynimo priemonė garantijos pažeidimo atveju yra numatyta pirmiau. Pirkėjas sutinka, kad jis negaus jokių kitų kompensacijų (įskaitant, be kita ko, atsitiktinę arba netiesioginę žalą dėl prarasto pelno, pardavimo apimčių sumažėjimo, asmenų sužalojimo arba turto sugadinimo ir bet kokią kitą atsitiktinę arba netiesioginę žalą). Bet kokie veiksmai dėl garantinių įsipareigojimų pažeidimo turi būti pradėti per dvejus (2) metus nuo pardavimo datos.

BENDROVĖ „GRACO“ NETEIKIA GARANTIJOS IR NEPRIPAŽĮSTA JOKIŲ NUMANOMŲ GARANTIJŲ DĖL GALIMYBĖS PARDUOTI AR TINKAMUMO TAM TIKRIEMS TIKSLAMS, KAI TAI SUSIJĘ SU PRIEDAIS, ĮRANGA, MEDŽIAGOMIS AR DALIMIS, KURIAS JI PARDAVĖ, BET NEPAGAMINO. Šių gaminių, kuriuos „Graco“ parduoda, tačiau negamina (pvz., elektros variklių, jungiklių, žarnų ir pan.) atžvilgiu garantiją savo nuožiūra taiko arba netaiko jų gamintojai. Bendrovė „Graco“ apsiima suteikti pirkėjui visą pagrįstai reikalingą pagalbą pareiškiant pretenzijas dėl šių garantinių įsipareigojimų pažeidimų.

„Graco“ jokiomis aplinkybėmis neprisiima atsakomybės už netiesioginę, atsitiktinę, ypatingą arba šalutinę žalą, patirtą dėl „Graco“ tiekiamos įrangos ar bet kokių kitų parduodamų gaminių arba prekių komplektacijos, darbinių charakteristikų ar naudojimo, nepriklausomai nuo to, ar tai įvyko dėl sutarties pažeidimo, garantinių įsipareigojimų pažeidimo, „Graco“ darbuotojų aplaidumo ar kitų priežasčių.

„Graco“ informacija

Naujausios informacijos apie „Graco“ gaminius ieškokite www.graco.com.
Dėl su patentais susijusios informacijos žr. www.graco.com/patents.
JEI NORITE UŽSAKYTI, susisiekite su savo „Graco“ platintoju arba paskambinkite telefonu 1-800-690-2894 ir sužinokite artimiausią platintoją.

Visi šiame dokumente pateikti rašytiniai ir vaizdiniai duomenys atspindi paskelbimo metu turėtą naujausią informaciją apie gaminį. „Graco“ pasilieka teisę bet kuriuo metu keisti dokumentą be jokio įspėjimo.

Originalios instrukcijos vertimas. This manual contains Lithuanian. MM 3B0070

„Graco“ būstinė: Mineapolis
Tarptautiniai biurai: Belgija, Kinija, Japonija, Korėja

GRACO INC. AND SUBSIDIARIES • P.O. BOX 1441 • MINNEAPOLIS MN 55440-1441 • USA

Autoriaus teisės 2023, Graco Inc. Visos „Graco“ gamybos vietos yra registruotos pagal ISO 9001 standartą.
www.graco.com
E red., Gruodis 2024