Bruk, deler, reparasjon

Elektriske høytrykks-sprøyter (airless)

3B0095E

NO

For bærbar høytrykkssprøyting (airless) av malinger og overflatebehandlingsprodukter for bygninger. Kun til profesjonell bruk. Ikke godkjent for bruk på steder med eksplosjonsfare eller på andre farlige (klassifiserte) områder.

Modeller: 695 XT, 795 XT, 1095 XT, Mark IV XT, Mark V XT, Mark VII XT

Maks arbeidstrykk 3300 psi (228 bar, 22,8 MPa)

Se side 4-6 for informasjon, inkludert godkjenninger for modellen

Viktige sikkerhetsinstruksjoner

Les alle advarsler og instruksjoner i denne håndboken, i assosierte håndbøker og på utstyret, før det tas i bruk. Gjør deg kjent med kontrollene og riktig bruk av utstyret. Ta vare på disse instruksjonene.

Tilhørende håndbøker	Beskrivelse
3A6285	Pistol (Contractor PC)
311254	Flex Plus™ sprøytepistol
308491	Høykapasitets struktur-sprøytepistol
3A9391	Pumpe
3A9347	XT QuickReel™

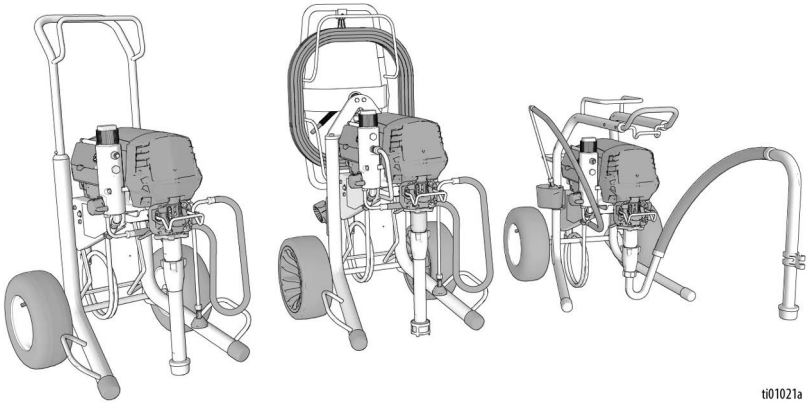

Bruk kun originale Graco reservedeler.
Bruk av deler som ikke er produsert av Graco kan ugyldiggjøre garantien.

Innhold

Oversatte håndbøker 3
Modeller 4
Sikkerhetssymboler 7
Generelle advarsler 8
Identifikasjon av komponenter 12
Standardmodeller 12
Pro-Contractor modellene 13
LoBoy-modeller 14
Kontroller og skjerm 15
Jording 16
Skjøteledninger 16
Spann 16
Trykkavlastningsprosedyre 17
Oppsett 19
Oppstart 22
Bruk 24
Montering av dyse 24
Ytelsesmoduser 24
Amp-bryter 25
Sprøyting 25
Rensing av en tett dyse 26
Rengjøring 27
Digitalt display 30
Hovedmeny for drift 30
Valg av ytelsesmoduser 31
TurboClean 32
WatchDog 32
Display med lagret data 32
Knottkalibrering 34
Transduserkalibrering 34
BlueLink® appen 35
Skifte av BlueLink batteri 36
Vedlikehold 37
Feilsøking 38
Reparasjon 43
Deler 47
Koblingsskjemaer 65
Tekniske spesifikasjoner 68
California lovforslag 65 70
Graco standardgaranti 71
Graco Informasjon 72

Oversatte håndbøker

Digitale versjoner av oversatte manualer for dette produktet kan finnes online på www.graco.com, eller ved å skanne QR-koden som er oppført under Link til språk nedenfor. Tilgjengelige oversettelser og deres respektive Graco-manualnumre er oppført her for referanse.

Bulgarsk	3B0080
Dansk	3B0084
Engelsk	3B0070
Estisk	3B0086
Finsk	3B0087
Fransk	3B0088
Gresk	3B0090
Japansk	3B0091
Kinesisk	3B0081
Koreansk	3B0092
Kroatisk	3B0082
Latvisk	3B0093
Litauisk	3B0094
Nederlandsk	3B0085
Norsk	3B0095
Polsk	3B0096
Portugisisk	3B0097
Rumensk	3B0098
Slovakisk	3B0099
Slovensk	3B0100
Spansk	3B0101
Svensk	3B0102
Tsjekkisk	3B0083
Tyrkisk	3B0103
Tysk	3B0089
Italiensk	3B0420

Link til språk

For å finne oversatte manualer på nettet, skann QR-koden og finn den riktige manualen på nettsiden som vises.

Modeller

Standardmodeller

Godkjenningsmerke	Vekselstrøm	Modell	Modellnummer
Intertek	110-120 V	695 XT	19F545
		Ultimate 695 XT	826295
		795 XT	19F710
		Ultimate 795 XT	826298
		Mark IV XT	19F549
		1095 XT	19F546
		Ultimate 1095 XT	826300
		Mark V XT	19F550
CE	220–240 V	695 XT	19F727
		795 XT	19F731
		1095 XT	19F735
		Mark V XT	19F739
		Mark VII XT	19F743
	100–120 V	695 XT	20B963
UK CA CE	100–120 V	695 XT	19F728
		795 XT	19F732
		Mark V XT	19F740
	220–240 V	695 XT	19F712
		795 XT	19F715
		1095 XT	19F720
		Mark V XT	19F723

ProContractor-modeller

Godkjenningsmerke	Vekselstrøm	Modell	Modellnummer
Intertek	110-120 V	695 XT	19F547
		Ultimate 695 XT	826297
		795 XT	19F711
		Ultimate 795 XT	826299
		Mark IV XT	19F551
	110–120 V	1095 XT	19F548
		Ultimate 1095 XT	826301
		Mark V XT	19F552
CE	220–240 V	695 XT	19F729
			20B951
		795 XT	20B953
			19F733
		1095 XT	20B955
			19F736
		Mark V XT	20B959
			19F741
		Mark VII XT	19F744
			20B961
	100–120 V	695 XT	20B964
		1095 XT	20B965
UK CA CE	100–120 V	695 XT	19F730
		795 XT	19F734
		Mark V XT	19F742
	220–240 V	695 XT	19F714
		795 XT	19F717
		1095 XT	19F721
		Mark V XT	19F724
	100–120 V	Mark V XT	19F725

LoBoy-modeller

Godkjenningsmerke	Vekselstrøm	Modell	Modellnummer
Intertek	110-120 V	695 XT	19F553
		Ultimate 695 XT	826296
	220-240 V	695 XT	19F713

Sikkerhetssymboler

De følgende sikkerhetssymbolene er oppført på advarselsmerker og der det er aktuelt i denne håndboken. Les oversikten nedenfor slik at du forstår betydningen av hvert symbol.

Symbol	Betydning
	Fare for elektrisk støt
	Fare ved feil bruk av utstyret
	Klempunktfare for fingre
	Brann- og eksplosjonsfare
	Fare forårsaket av deler i bevegelse
	Hudinjeksjonsfare
	Fare for hudinjeksjon fra slange
	Sprutfare
	Ikke sett hånden foran dysen

Symbol	Betydning
	Ikke plasser hender eller andre kroppsdeler i nærheten av væskeutløpet
	Fjern antenningskilder
	Unngå injeksjonsslangen
	Jording av utstyret
	Følg Trykkavlastnings-prosedyren
	Les håndboken
	Bruk personlig verneutstyr

Sikkerhetsvarselsymbol

Dette symbolet indikerer: Obs! Vær oppmerksom! Se etter dette symbolet i håndboken da det henviser til viktige sikkerhetsmeldinger.

Generelle advarsler

Følgende advarsler gjelder gjennom hele denne håndboken. Les, forstå og følg advarslene før du bruker dette utstyret. Unnlatelse av å følge disse advarslene, kan føre til alvorlige personskader eller død.

⚠ ADVARSEL

JORDING

Dette produktet må jordes. Hvis det oppstår en elektrisk kortslutning, vil jording redusere risikoen for elektrisk støt ved å sørge for en avledning for den elektriske spenningen. Dette produktet er utstyrt med en strømledning som har en jordledning med et korrekt jordingsstøpsel. Støpslet må settes inn i en stikkontakt som er riktig installert og jordet i henhold til alle lokale retningslinjer og forskrifter.

- Feil installasjon av jordingsstøpslet kan resultere i risiko for elektrisk støt.
- Når reparasjon eller utskifting av ledningen eller støpselet er påkrevd, ikke koble jordledningen til en av terminalene.
- Ledningen med grønn ytre isolasjon, med eller uten gule striper, er jordledningen.
- Sjekk med en kvalifisert elektriker eller reparatør hvis du ikke helt forstår jordingsinstruksjonene, eller hvis du er i tvil om produktet er riktig jordet.
- Det medfølgende støpselet må ikke modifiseres. Hvis det ikke passer i stikkontakten, få en riktig stikkontakt installert av en kvalifisert elektriker.
- Dette produktet er beregnet på å brukes i strømnett med 120 V eller 230 V spenning, og har et jordingsstøpsel som likner på støpselet vist i figuren nedenfor.

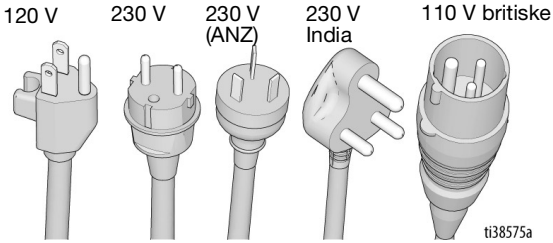

- Produktet skal kun kobles til en stikkontakt med de samme konfigurasjonene som støpselet.
- Ikke bruk en 3-til-2 adapter med dette produktet.

Skjøteledninger:

- Bruk kun en 3-leders skjøteledning med et jordingsstøpsel og en jordingsstikkontakt som passer til støpselet på produktet.
- Sjekk at skjøteledningen ikke er skadet.
- Hvis det er nødvendig å bruke en skjøteledning, må den være minst 12 AWG (2,5 mm^2) for å kunne håndtere strømspenningen som dette produktet trekker.
- En underdimensjonert ledning resulterer i et fall i linjespenning og tap av kraft og overoppheting.

⚠ ADVARSEL

BRANN- OG EKSPLOSJONSFARE

Brannfarlig damp, slik som fra løsemidler og maling, i arbeidsområdet kan antennes eller eksplodere. For å unngå brann og eksplosjon:

- Ikke sprøyt med brannfarlige eller lettantennelige væsker i nærheten av åpen flamme eller kilder til gnister, slik som sigaretter, motorer og elektrisk utstyr.
- Maling eller løsemidler som renner gjennom utstyret kan føre til statisk elektrisitet. Statisk elektrisitet gir brann- eller eksplosjonsrisiko i nærvær av maling eller gass fra løsemidler. Alle deler av sprøytesystemet, inkludert pumpen, slangeutstyret, sprøytepistolen og objekter i eller rundt sprøyteområdet, må være skikkelig jordet for å beskytte mot statisk utladning og gnister. Bruk Graco høytrykks (airless) maleslanger som er ledende eller jordet.
- Sørg for at alle beholdere og oppsamlingssystemer er jordet for å unngå utladning av statisk elektrisitet. Ikke bruk foring i spannet med mindre de er antistatiske eller ledende.
- Bruk en jordet skjøteledning koblet til en jordet stikkontakt. Ikke bruk en 3-til-2 adapter.
- Ikke bruk maling eller løsemidler som inneholder halogenerte hydrokarboner.
- Hold sprøyteområdet godt ventilert. Ha rikelig med gjennomstrømning av frisk luft i området.
- Sprøyten skaper gnister. La pumpe-enheten stå på et godt ventilert sted som er minst 20 fot (6,1 m) fra sprøyteområdet under sprøyting, skylling, rengjøring eller vedlikehold. Ikke sprøyt på pumpeutstyret.
- Ikke røyk i sprøyteområdet eller sprøyt i nærheten av gnister eller åpen ild.
- Lysbrytere, maskiner eller lignende gnistproduserende produkter må ikke slås av eller på i sprøyteområdet.
- Strømledninger må ikke settes i/tas ut av strømuttaket når det er brannfarlig damp i området.
- Hold området rent og fritt for malings- og løsemiddelbeholdere, filler og annet brannfarlig materiale.
- Vært kjent med innholdet i malingen og løsemidlene som sprøytes. Les alle sikkerhetsdatablader og beholderetiketter som følger med malinger og løsemidler. Følg sikkerhetsinstruksjonene fra malings- og løsemiddelprodusenten.
- Sørg for å ha en fungerende brannslukker i arbeidsområdet.
- **Stans driften øyeblikkelig** hvis det dannes statiske gnister eller du få et støt. Utstyret må ikke brukes igjen før feilen er blitt funnet og reparert.

⚠ ADVARSEL

HUDINJEKSJONSFARE

Spray under høyt trykk kan sprøyte giftstoffer inn i kroppen og forårsake alvorlige fysiske skader som kan føre til amputasjon. Hvis injeksjon skjer, **søk kirurgisk behandling umiddelbart.**

- Du må aldri sprøyte eller sikte sprøytepistolen mot personer eller dyr.
- Hold hender og andre kroppsdeler vekk fra pistolens utslipp. Forsøk for eksempel ikke å stoppe lekkasjer med noen del av kroppen.
- Bruk alltid dyseholderen. Ikke bruk sprøyten uten at dyseholderen sitter på plass.
- Bruk Graco-dyser.
- Rengjør og skift dyser med forsiktighet. Hvis dysen tetter seg under sprøyting, følg **Trykkavlastningsprosedyren** for å skru av enheten og avlaste trykket før dysen fjernes for rensing.
- Utstyret er fremdeles under trykk etter at strømmen er slått av. Utstyret må ikke forlates uten tilsyn mens det er aktivert eller under trykk. Følg **Trykkavlastningsprosedyren** når utstyret skal stå uten tilsyn eller når det ikke er i bruk, og før vedlikeholdsarbeid, rengjøring eller demontering av deler.
- Sjekk slanger og deler for tegn på skade. Skift ut alle skadde slanger eller deler.
- Dette systemet er i stand til å produsere 3300 psi. Bruk Graco reservedeler eller tilbehør med en kapasitet på minst 3300 psi.
- Sett alltid på avtrekkerlåsen når du ikke sprøyter. Sjekk at avtrekkerlåsen fungerer som den skal.
- Sjekk at alle koblinger er stramme før sprøyten brukes.
- Vær kjent med hvordan du stanser sprøyten og slipper ut trykket raskt. Vær godt kjent med kontrollene.

FARE VED FEIL BRUK AV UTSTYRET

Feil bruk av utstyret kan føre til at noen blir drept eller alvorlig skadet.

- Bruk alltid egnede hansker, vernebriller og åndedrettsvern eller maske når du maler.
- Ikke bruk sprøyten eller sprøyt i nærheten av barn. Hold barn borte fra utstyret til enhver tid.
- Ikke strekk deg for langt eller stå på ustøtt underlag. Sørg for at du har godt fotfeste og god balanse til enhver tid.
- Vær årvåken og påpasselig med det du gjør.
- Du må ikke bruke enheten hvis du er sliten eller påvirket av alkohol eller rusmidler.
- Slangene må ikke knekkes eller bøyes for mye.
- Ikke utsett slangen for temperaturer eller trykk høyere enn det Graco har spesifisert.
- Ikke bruk slangen som håndtak for å dra eller bære utstyret.
- Ikke bruk en slange som er kortere enn 7,6 m (25 fot) til å sprøyte med.
- Utstyret skal ikke endres eller modifiseres. Endringer eller modifiseringer kan ugyldiggjøre godkjenninger og skape sikkerhetsrisikoer.
- Sjekk at alt utstyr er klassifisert og godkjent for miljøet du bruker det i.

⚠ ADVARSEL

FARE FOR ELEKTRISK STØT

Dette utstyret må jordes. Feil jording, oppsett eller bruk av systemet kan forårsake elektrisk støt.

- Slå av sprøyten og ta strømledningen ut av stikkontakten før det utføres service på utstyret.
- Skal kun kobles til en jordet stikkontakt.
- Bruk kun skjøteledninger med 3 ledere.
- Sjekk at jordingsgaflene på strøm- og skjøteledninger er i orden.
- Må ikke utsettes for regn. Oppbevares innendørs.
- Vent i fem minutter etter at strømkabelen er koblet fra før du utfører vedlikehold.
- En skadet strømledning skal kun byttes av et servicesenter.

FARE FORÅRSAKET AV ALUMINIUMSDELER UNDER TRYKK

Bruk av væsker som er uforenlige med aluminium kan, i trykksatt utstyr, forårsake en alvorlig kjemisk reaksjon og føre til at utstyret sprenges. Unnlatelse av å følge denne advarselen kan føre til at noen blir drept eller alvorlig skadet, eller skade på eiendom.

- Ikke bruk 1,1,1-trikloretan, metylenklorid, andre halogenerte hydrokarbonløsemidler eller væsker som inneholder slike løsemidler.
- Ikke bruk klorin.
- Mange andre væsker kan inneholde kjemikalier som kan reagere med aluminium. Ta kontakt med din materialleverandør for informasjon om kompatibilitet.

FARE FORÅRSAKET AV DELER SOM BEVEGER SEG

Bevegelige deler kan klemme, kutte eller amputere fingre eller andre legemsdeler.

- Hold deg unna deler som beveger seg.
- Utstyret må ikke brukes hvis beskyttelsesanordninger eller deksler er fjernet.
- Utstyr kan starte uten forvarsel. Før utstyret sjekkes, flyttes eller vedlikeholdes, følg **Trykkavlastningsprosedyren** og koble fra alle strømkilder.

FARE I FORBINDELSE MED GIFTIG VÆSKE ELLER DAMP

Giftige væsker eller damp kan forårsake alvorlige eller livstruende skader hvis man får dem i øynene eller på huden, eller hvis de svelges eller pustes inn.

- Les sikkerhetsdatabladene (SDS) for å gjøre deg kjent med de spesifikke farene til væskene som benyttes.
- Farlige væsker skal oppbevares i godkjente beholdere, og må avhendes i henhold til gjeldende forskrifter.

PERSONLIG VERNEUTSTYR

Du må bruke egnet verneutstyr når du oppholder deg i arbeidsområdet for å beskytte deg mot alvorlige skader, slik som øyenskader, hørselsskader, innånding av giftige gasser og brannskader. Dette verneutstyret inkluderer, men er ikke begrenset til:

- Vernebriller og hørselvern.
- Pustemasker, verneklær og hansker slik som anbefalt av væske- og løsemiddelprodusenten.

Identifikasjon av komponenter

Standardmodeller

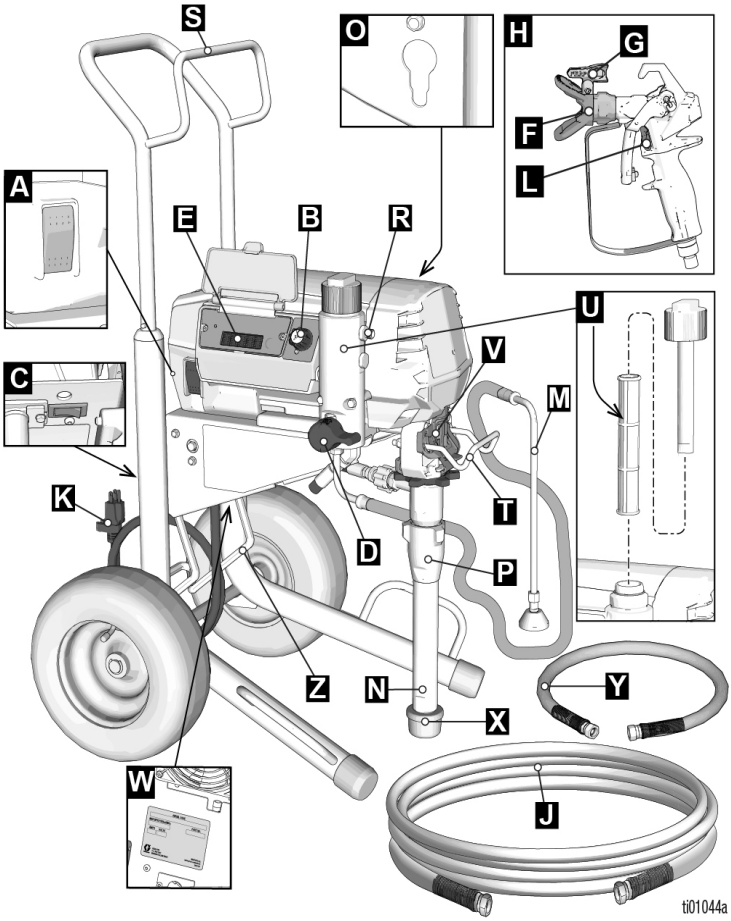

A	PÅ/AV-bryter
B	Trykkontroll
C	Amp-bryter (hvis montert)
D	Returventil
E	Kontroller og skjerm (se detaljert bilde, s. 15)
F	Dyseholder
G	Dyse
H	Pistol
J	Høytrykksslange (airless)
K	Strømledning
L	Avtrekkerlås
M	Tappeslange

N	Sugeslange
O	Pumpestangtrekk-funksjon
P	Pumpe
R	Væskeutløp
S	Ledning/slangeomslag
T	Spannkrok
U	Filter
V	Fingerbeskyttelse / TSL påfyllingsport
W	Seriemerke
X	Innløpssil
Y	Forløperslange (kun Mark modellene)
Z	Bakstøtte

Pro-Contractor modellene

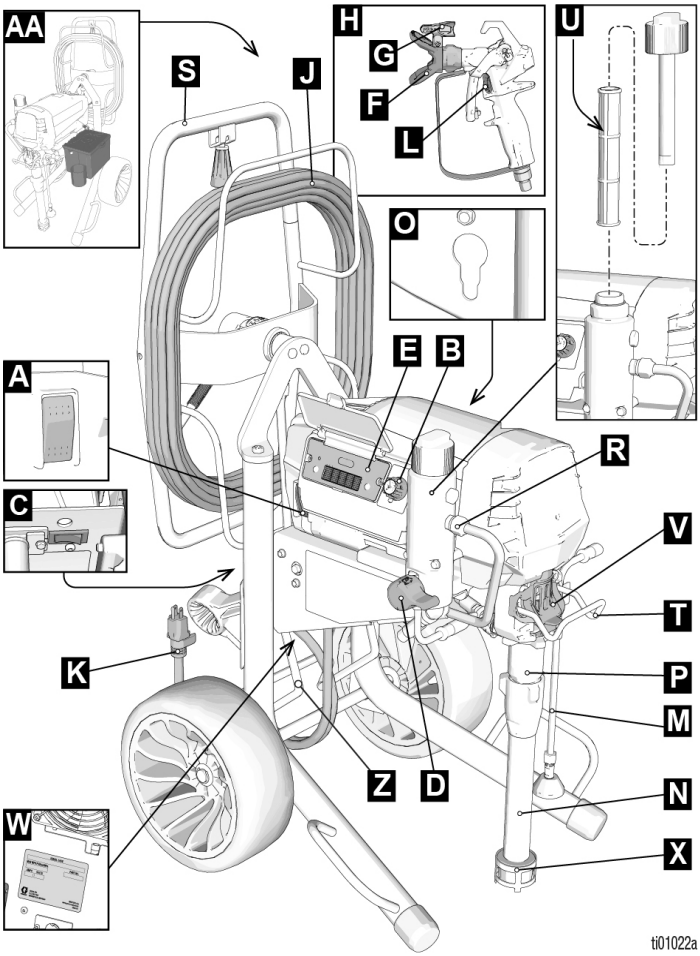

A	PÅ/AV-bryter
B	Trykkontroll
C	Amp-bryter (hvis montert)
D	Returventil
E	Kontroller og skjerm (se detaljert bilde, s. 15)
F	Dyseholder
G	Dyse
H	Pistol
J	Høytrykksslange (airless)
K	Strømledning
L	Avtrekkerlås
M	Tappeslange

N	Sugeslange
O	Pumpestangtrekk-funksjon
P	Pumpe
R	Væskeutløp
S	Slangetrommel
T	Spannkrok
U	Filter
V	Fingerbeskyttelse / TSL påfyllingsport
W	Seriemerke
X	Innløpssil
Z	Bakstøtte
AA	Verktøykasse (kun modeller i EMEA og Storbritannia)

LoBoy-modeller

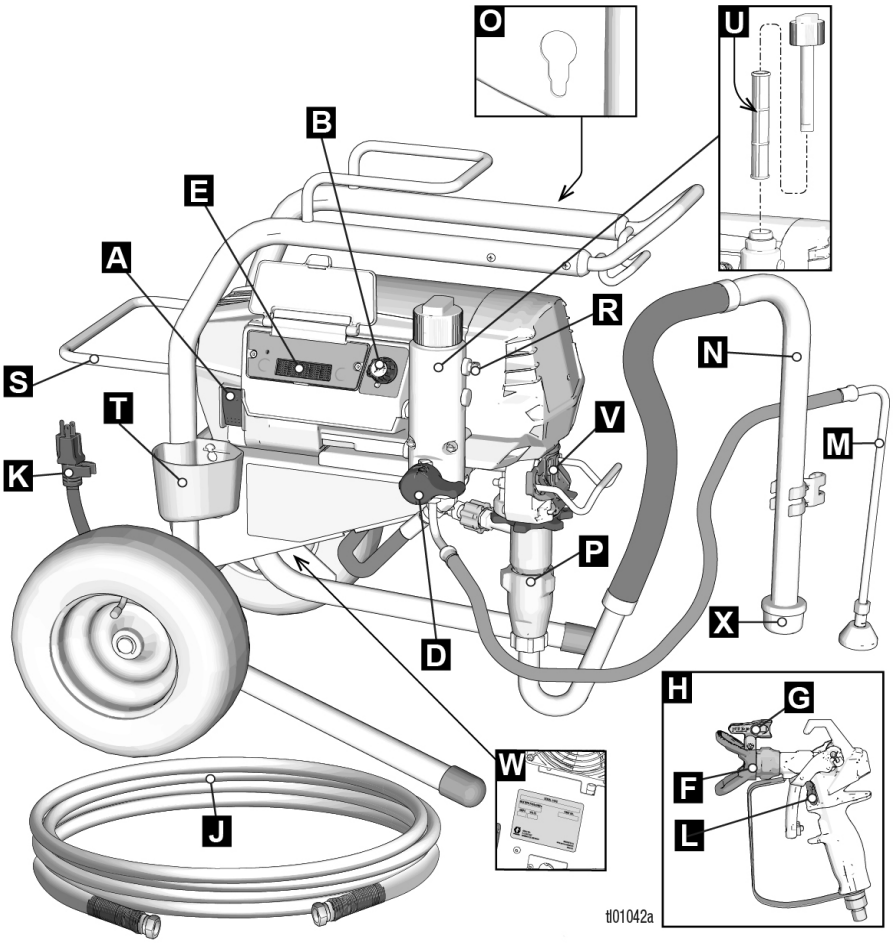

A	PÅ/AV-bryter
B	Trykkontroll
D	Returventil
E	Kontroller og skjerm (se detaljert bilde, s. 15)
F	Dyseholder
G	Dyse
H	Pistol
J	Høytrykksslange (airless)
K	Strømledning
L	Avtrekkerlås
M	Tappeslange
N	Sugeslange

O	Pumpestangtrekk-funksjon
P	Pumpe
R	Væskeutløp
S	Ledning/slangeomslag
T	Dryppkopp
U	Filter
V	Fingerbeskyttelse / TSL påfyllingsport
W	Seriemerke
X	Innløpssil

Kontroller og skjerm

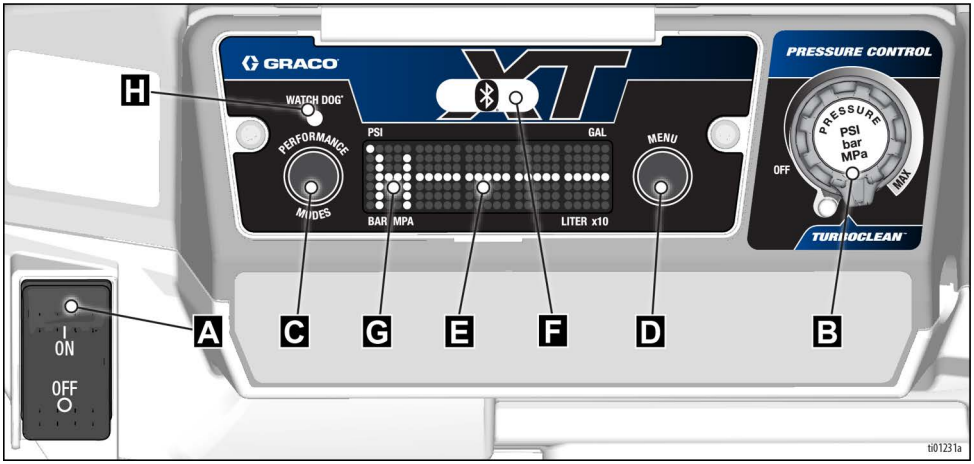

A	PÅ/AV-bryter
B	Trykkontroll
C	Ytelsesmodusknapp
D	Menyknapp
E	LED-skjerm
F	BlueLink-indikatorlampe (hvis aktuelt)
G	Ytelsesmodusindikator
H	Watchdog™ indikatorlampe

Jording

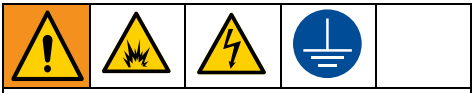

Utstyret må jordes for å redusere risikoen for elektrostatiske gnister og elektrisk støt. Elektrisk eller elektrostatisk gnist kan forårsake at damp antennes eller eksploderer. Feil jording kan forårsake elektrisk støt. Jording gir avledning for den elektriske strømmen.

Dette produktet er utstyrt med en strømkabel som har en jordledning og et behørig jordingsstøpsel.

Støpselet må settes inn i et strømuttak som er riktig installert og jordet i henhold til alle regler og bestemmelser.

Støpslet må ikke modifiseres. Hvis det ikke passer i strømuttaket, få et korrekt strømuttak installert av en kvalifisert elektriker.

Skjøteledninger

Bruk en skjøteledning med en feilfri jordforbindelse. Hvis det er nødvendig å bruke en skjøteledning, bruk en med 3 ledere og 12 AWG (2,5 mm^2) minimum.

MERK: Skjøteledninger som enten er lengre eller har en mindre diameter, kan redusere sprøytens ytelse.

Spann

Løsemiddel- og olje-baserte væsker: følg lokale forskrifter. Bruk kun ledende metallspann plassert på en jordet overflate slik som betong.

Ikke sett spannet på et ikke-ledende underlag slik som papir eller papp, da dette avbryter jordingskontinuiteten.

Et metallspann må alltid jordes: koble en jordledning til spannet. Klem fast én ende til spannet og den andre enden til en god jordforbindelse f.eks. et vannrør i metall.

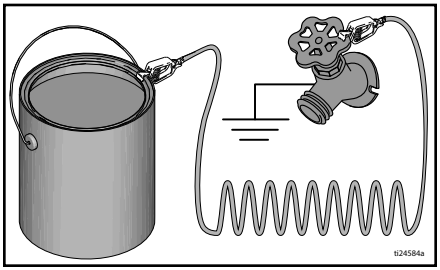

For å opprettholde jordingskontinuitet mens sprøyten skylles eller når trykket avlastes: hold metalldelen på sprøytepistolen godt mot siden av et jordet metallspann og trekk deretter inn avtrekkeren.

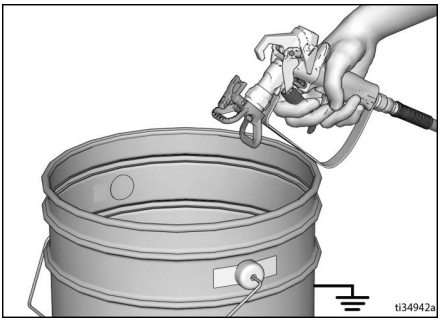

Trykkavlastningsprosedyre

Følg Trykkavlastningsprosedyren hver gang du ser dette symbolet.

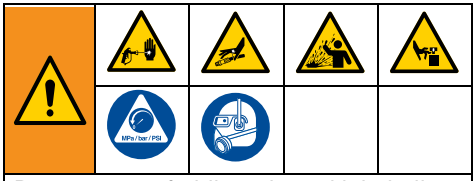

Dette utstyret forblir under trykk helt til trykket avlastes manuelt. For å bidra til å forhindre alvorlig personskader fra væsker under trykk, som hudinjisering, sprutende væske og bevegelige deler må **Trykkavlastningsprosedyren** følges når du slutter å spraye og før rengjøring, kontroll eller utfører service på utstyret.

1. Sett på avtrekkerlåsen.

2. Drei PÅ/AV-bryteren i **AV** stilling.

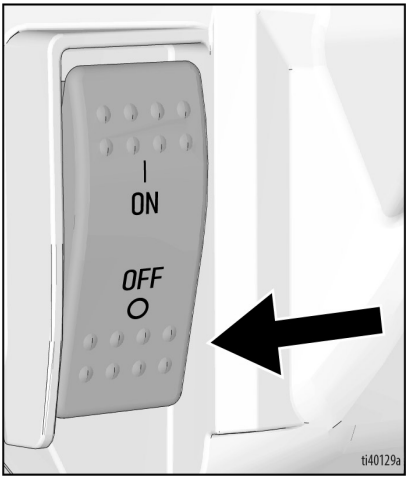

3. Drei trykkreguleringen i **AV** stilling.

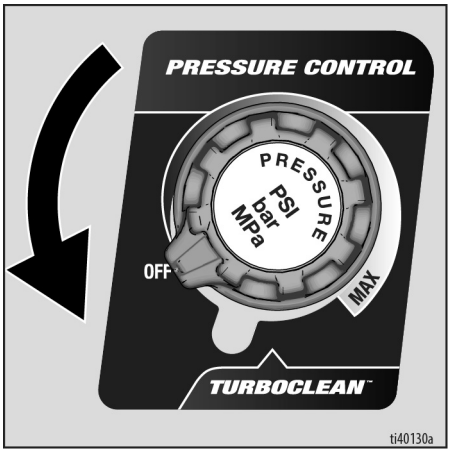

4. Sett tappeslangen i et spann og drei returventilen ned for å avlaste trykket. La returventilen stå nede (tapping) til du er klar til å sprøyte igjen.

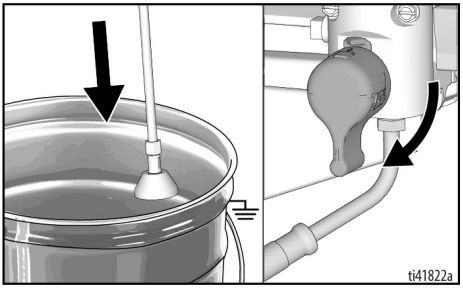

5. Hold en metalldel på sprøytepistolen i god kontakt mot et jordet metallspann. Rett sprøytepistolen ned i spannet. Ta av avtrekkerlåsen og trekk av sprøytepistolen for å avlaste trykket.

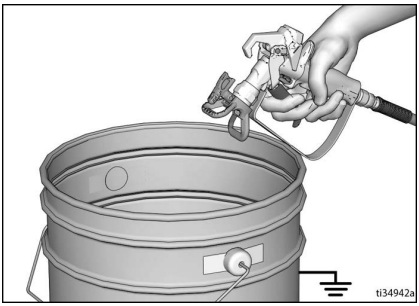

6. Sett på avtrekkerlåsen.
7. Hvis du mistenker at dysen eller slangen er tett eller at trykket ikke er helt avlastet:
   a. Bruk en skrunøkkel til løsne dyseholderens kontramutter eller slangens endekobling SVÆRT SAKTE for å avlaste trykket gradvis.
   b. Bruk en skrunøkkel til løsne mutteren eller kuplingen fullstendig.
   c. Fjern tilstoppingen i slangen eller dysen.

Avtrekkerlås

Sett alltid på avtrekkerlåsen når sprøyten stanses for å forhindre at pistolen tilfeldigvis trekkes av for hånd eller hvis den faller eller skubbes.

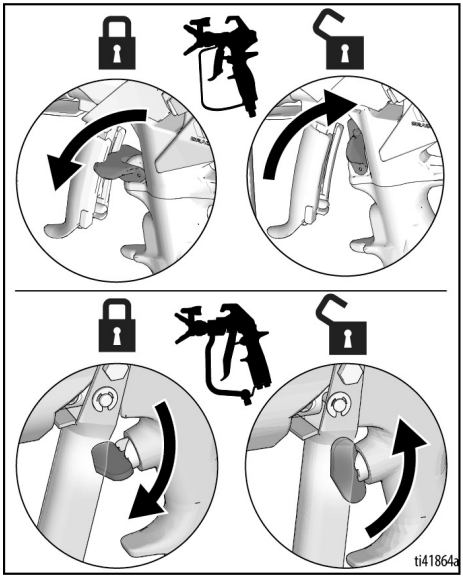

Oppsett

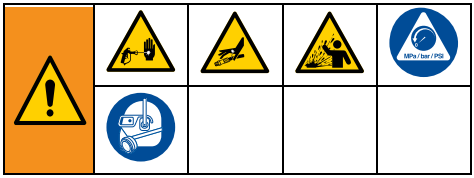

Prosedyren for oppsett skal utføres når sprøyten pakkes ut første gang eller etter langtidslagring. Fjern transportpluggen fra væskeutløpet når den første oppsettprosedyren er utført. Sprøyten er utstyrt med Pump Armor™ i systemet.

1. Koble Graco høytrykksslangen (airless) til væskeutløpet. Bruk to skiftenøkler for å stramme godt til.

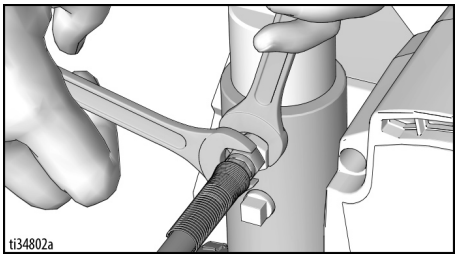

2. Koble den andre enden av slangen til pistolen.

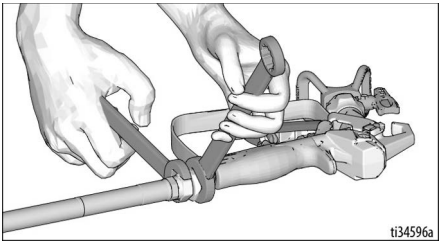

3. Bruk to skiftenøkler for å stramme godt til.
4. Sett på avtrekkerlåsen.

5. Ta av dyseholderen.

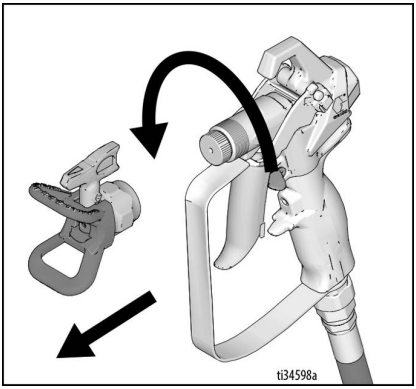

6. Fjern alt innpakningsmateriale fra inntakssilen når sprøyten pakkes opp for første gang. Sjekk om det er blokkeringer eller smuss i inntakssilen etter langtidslagring.

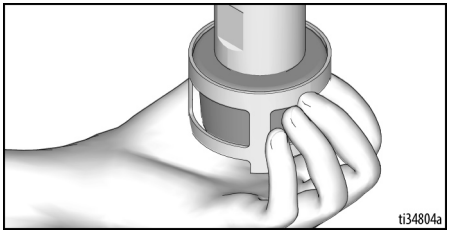

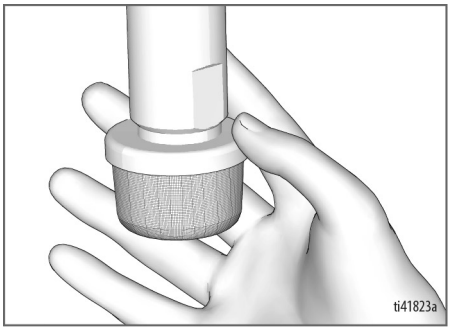

7. Fyll TSL-påfyllingsporten med TSL for å forhindre for tidlig slitasje på pakningen. Gjør dette daglig eller hver gang du sprøyter.
   a. Sett TSL-flaskedysen inn i øvre åpning i midten av grillen foran på sprøyten.
   b. Klem flasken og sprøyt inn nok TSL til å fylle tomrommet mellom pumpestangen og pakningsmuttertetningen.

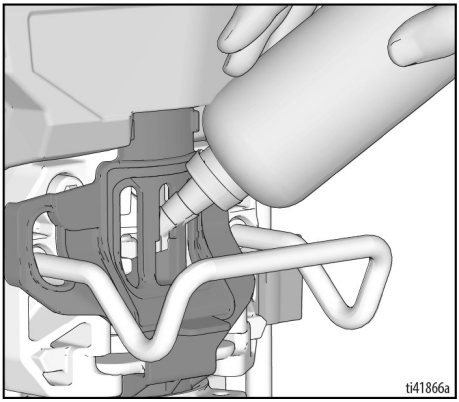

8. Sjekk at PÅ/AV-bryteren er slått **OFF** (AV) og trykkreguleringen står i **AV** posisjon.

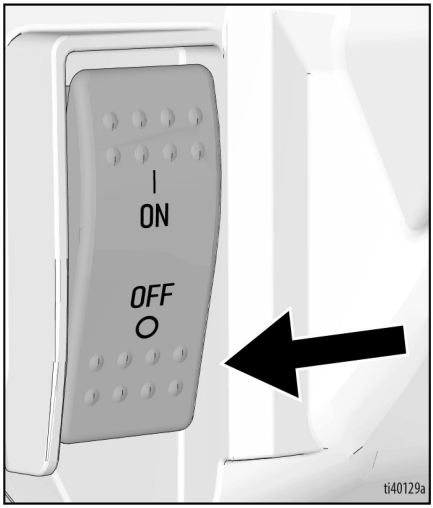

9. Sett støpslet på strømledningen inn i en forskriftsmessig jordet stikkontakt.

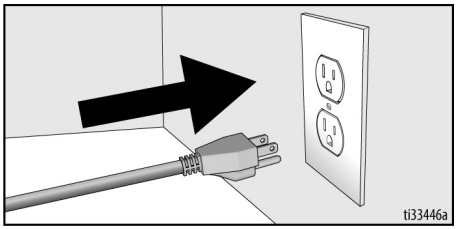

10. Drei returventilen ned.

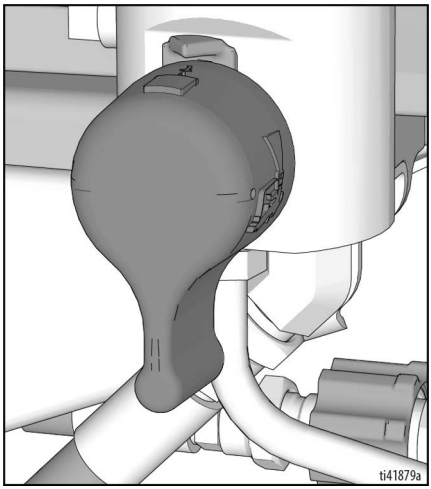

11. Sett sugerøret og tapperøret i et jordet metallspann som delvis er fylt opp med skyllevæske. Se **Jording**, side 16.

MERK: Sjekk at skyllevæsken er kompatibel med materialet som skal sprøytes. En ekstra skylling med en kompatibel væske kan være nødvendig. Bruk vann for lateksmaling og white spirit for oljebasert maling.

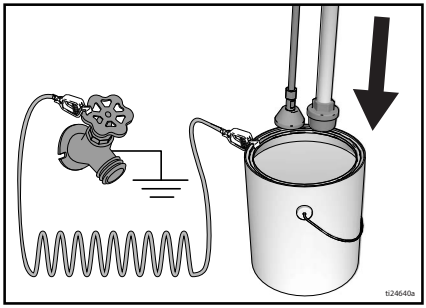

12. Drei PÅ-/AV-bryteren i **ON** (PÅ) stilling.

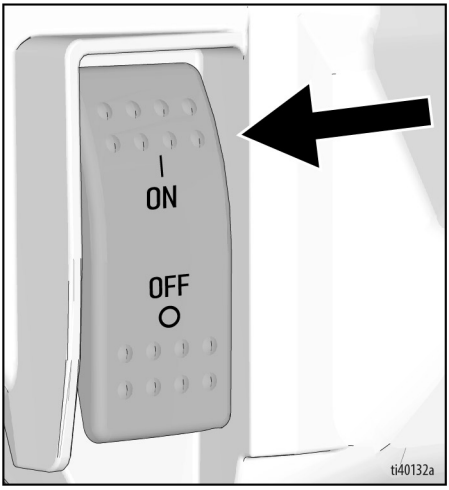

13. Drei fylleventilen horisontalt. Ta av avtrekkerlåsen.
14. Vri trykkkontrollen opp til sprøyten begynner å gå.

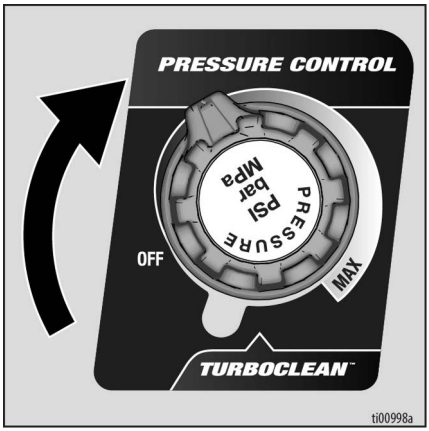

15. Hold en metalldel på sprøytepistolen i god kontakt mot et jordet metallspann. Trekk inn pistolavtrekkeren og skyll i ett minutt.

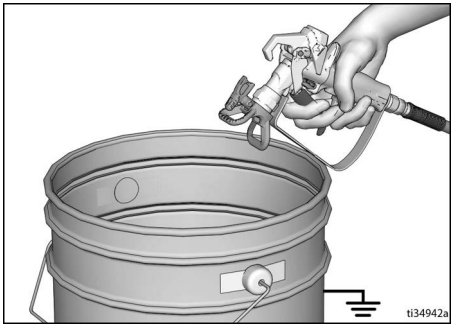

16. Drei PÅ/AV-bryteren i **AV** stilling.

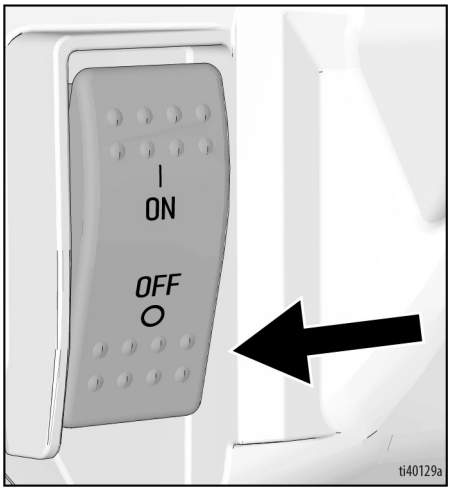

17. Sett på avtrekkerlåsen.
18. Sprøyten er nå klar til oppstart.

Oppstart

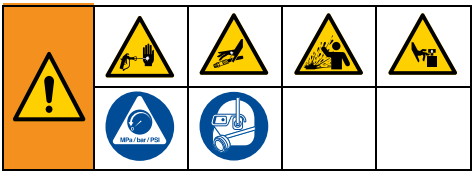

1. Utfør **Trykkavlastningsprosedyre**, side 17.
2. Fjern dysen og dyseholderen.
3. Drei trykkontrollen til **AV**.

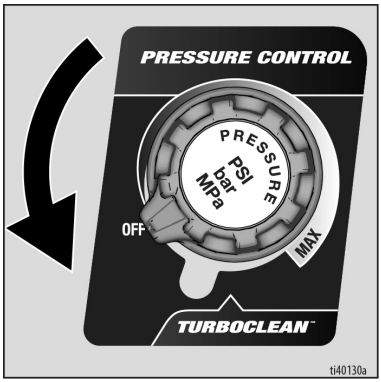

4. Drei fylleventilen ned.
5. Drei PÅ-/AV-bryteren i **PÅ** stilling.

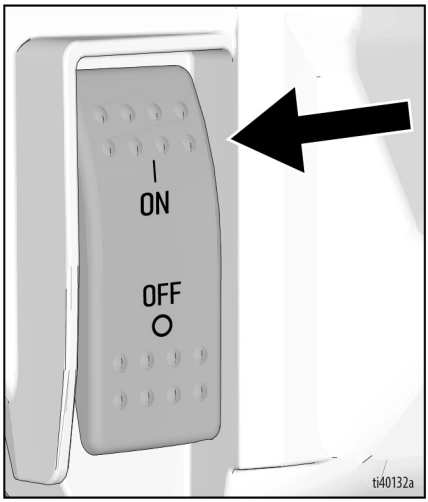

6. Sett sugerøret i malingsspannene. Sett tømmeslangen i avfallsspannet.

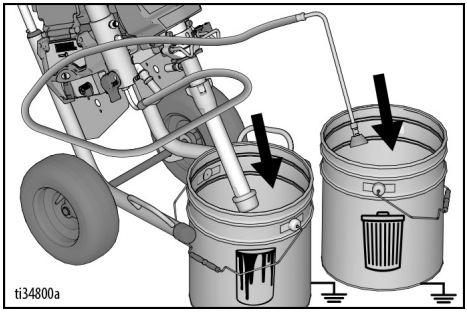

7. Drei trykkontrollen til kl 10. La væsken sirkulere gjennom tømmeslangen i 15 sekunder.

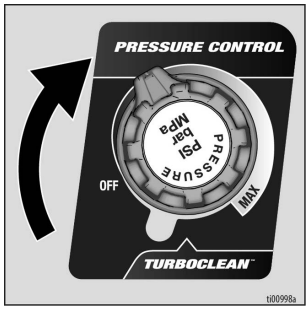

8. Drei fylleventilen horisontalt. Ta av avtrekkerlåsen.

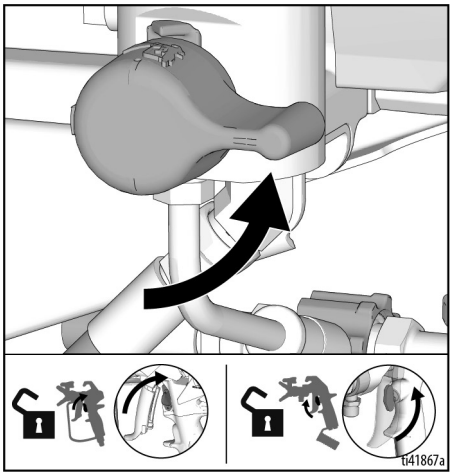

9. Hold en metalldel av sprøytepistolen mot jordet metallavfallspann. Trekk inn pistolavtrekkeren til maling kommer ut.

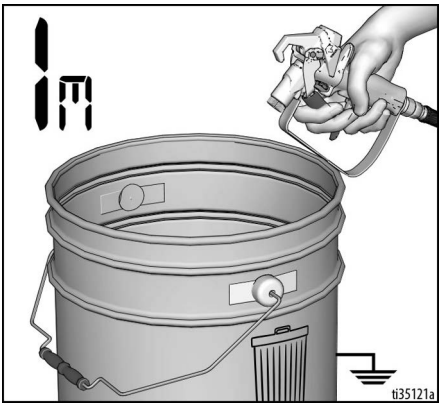

10. Flytt pistolen over til malingsspannet og trekk inn avtrekkeren i 20 sekunder. Slipp avtrekkeren og la sprøyten bygge opp trykk. Sett på avtrekkerlåsen.

Høytrykkssprøyter er i stand til å injisere giftstoffer inn i kroppen og forårsake alvorlige fysiske skader Lekkasjer må ikke stanses med hånden eller en fille.

11. Undersøk om det er lekkasjer på tilkoblingene til høytrykksslangen. Hvis det oppstår en lekkasje, utfør **Trykkavlastningsprosedyre**, side 17, stram deretter alle tilkoblinger og gjenta Oppstart-prosedyren. Gå videre til neste trinn hvis det ikke finnes lekkasjer.

12. Følg **Montering av dyse**, side 24. For informasjon om montering av pistolen, se egen håndbok for pistolen.

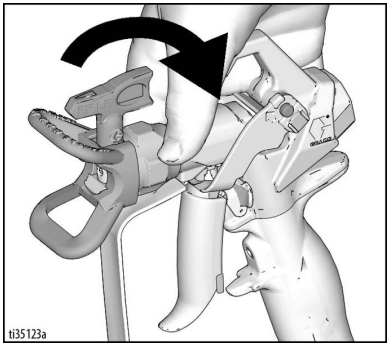

Bruk

Montering av dyse

For å unngå alvorlige fysiske skader på grunn av hudinjeksjon må du aldri holde hånden foran dysen når du installerer eller fjerner dysen og dyseholderen.

1. Utfør **Trykkavlastningsprosedyre**, side 17.
2. Bruk dysespissen (A) til å føre inn OneSeal™ (B) i dysebeskytteren (C).

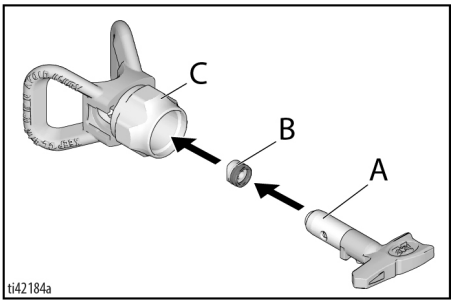

3. Sett inn dysen.

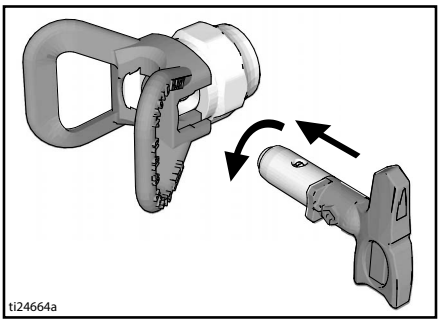

4. Skru enheten på pistolen. Stram til.

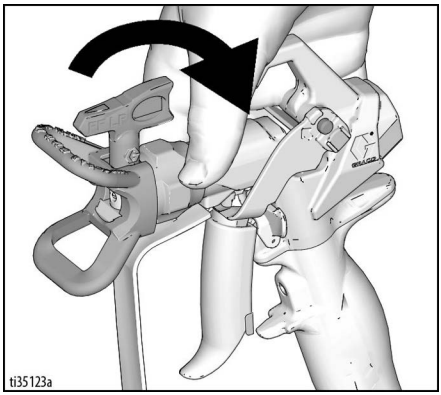

Ytelsesmoduser

Sprøyten har to ytelsesmoduser.

LP-modus (lavt trykk) (L): 50-2000 psi. Denne modusen passer best til lavtrykks Switch Tip dyser (FFLP, LP og WRLP)

HP-modus (høyt trykk) (H): 600-3300 psi. Denne modusen passer best til alle Switch Tip dyser.

For å velge eller endre sprøytemodus, se , side 31.

Amp-bryter

230 V Mark VII-enhetene har en amp-bryter for å skifte modellen fra 10 til 16 ampere.

100-120 v 795, 1095, Mark IV- og Mark V-enhetene har en amp-bryter for å skifte modellen fra 15 til 20 ampere.

Denne bryteren er plassert til høyre for strømledningen, slik som vist på bildet.

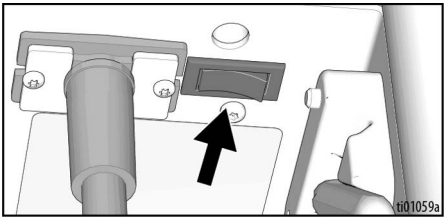

MERK: Hvis bryteren ikke er til stede, se **Hovedmeny for drift**, side 30, for å velge ampere.

Sprøyting

Når RAC X™ lavtrykks Switch Tip dyser (FFLP, LP og WRLP) brukes, kan sprøytetrykket senkes. Sprøyting ved lavere trykk gir mindre sprøytestøv og reduserer slitasje på dysen. Regulere sprøytetrykket for å minimere sprøytestøv.

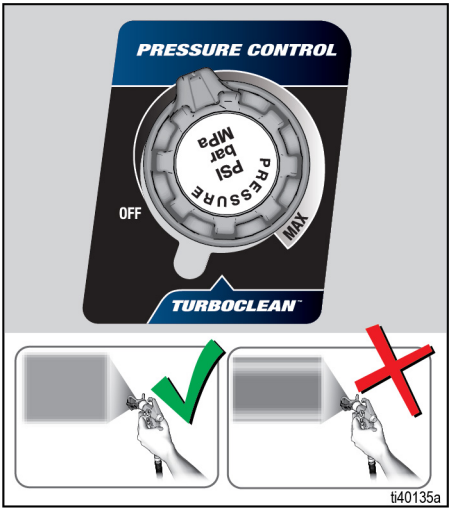

Sprøyting med forstøvet, jevnt distribuert viftemønster

Spraying med haler

1. Sprøyt et testbilde. Juster trykket for å fjerne tykke kanter.

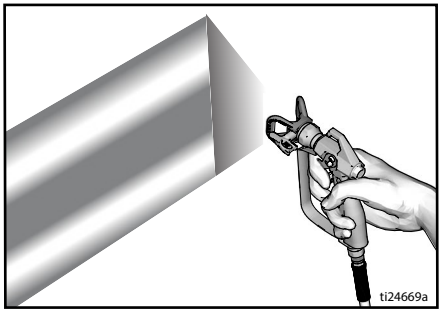

2. Bruk en mindre dyse hvis de tykke kantene ikke kan fjernes ved å regulere trykket.

3. Hold pistolen loddrett, 10-12 tom. (25-30 cm) fra overflaten. Sprøyt frem og tilbake; med 50% overlapping.

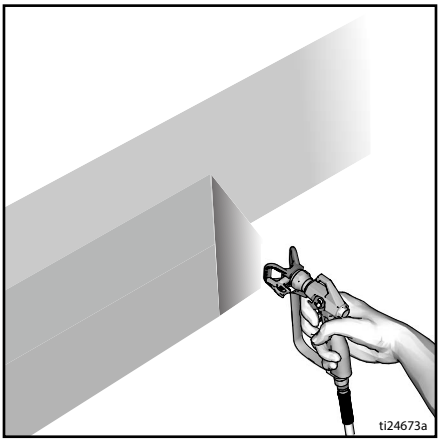

4. Trekk inn avtrekkeren etter bevegelse. Slipp avtrekkeren før stopp. For mer informasjon om sprøyting, se egen bruksanvisning for pistolen.

Rensing av en tett dyse

For å unngå skade fra hudinjeksjon, må du aldri rette pistolen mot hånden din eller inn i en fille!

1. Frigjør avtrekkeren. Sett på avtrekkerlåsen. Drei dysen. Ta av avtrekkerlåsen. Trekk av pistolen på avfallsstedet for å fjerne tilstoppingen.

RENSE

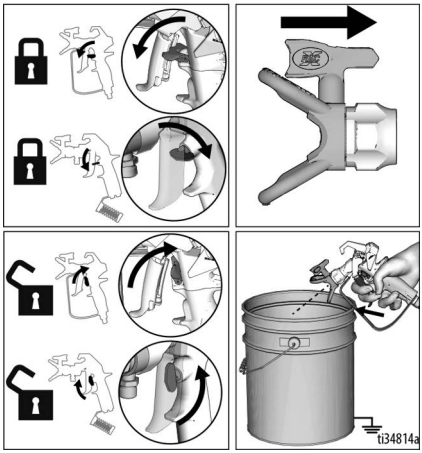

2. Sett på avtrekkerlåsen. Sett dysen tilbake i opprinnelig stilling. Ta av avtrekkerlåsen og forsett å sprøyte.

SPRØYTE

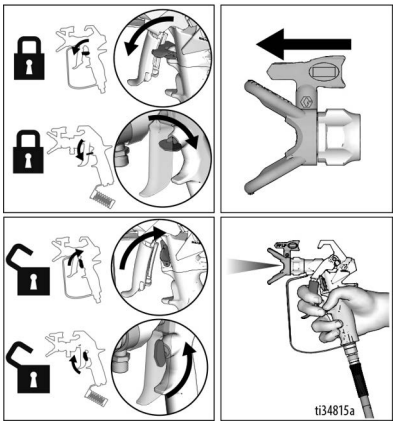

Rengjøring

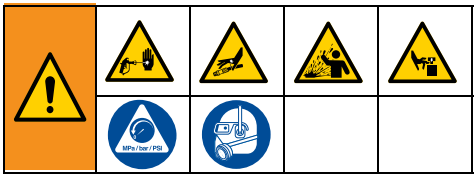

1. Utfør **Trykkavlastningsprosedyre**, side 17.
2. Ta av dyseholderen og sprøytedysen. For mer informasjon, se egen håndbok for pistolen.

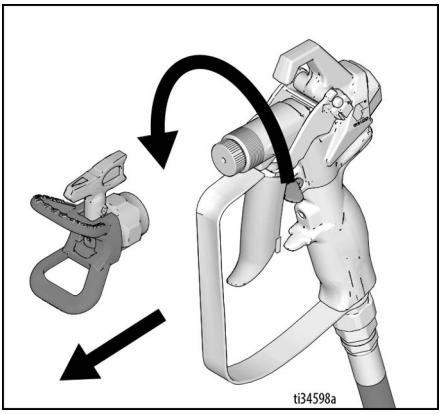

3. Ta sugeslangen og tømmeslangen opp fra malingen og tørk av overflødig maling på yttersiden.

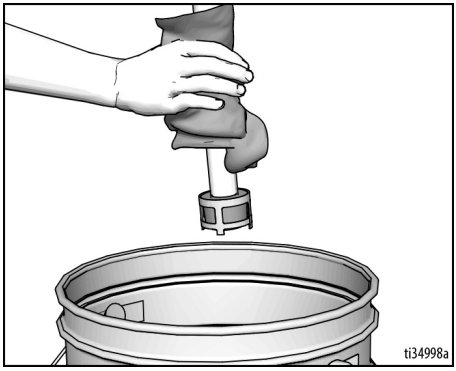

4. Sett sugeslangen i skyllevæsken. Bruk vann for vannbasert maling og white spirit for oljebasert maling. Sett tømmeslangen i avfallsspannet.

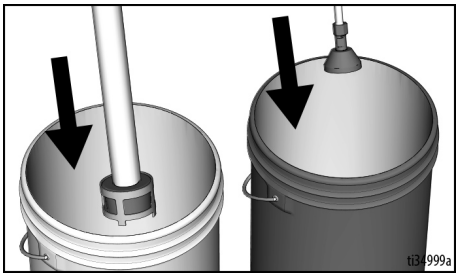

5. For å pumpe, drei påfyllingsventilen til ned-posisjon.

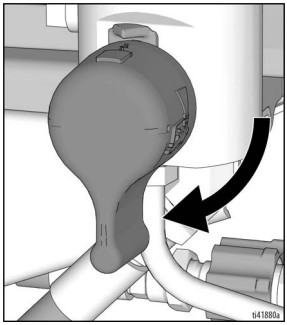

6. Drei trykkreguleringen til TurboClean.

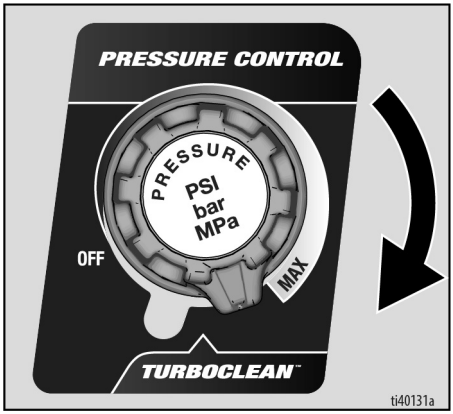

7. Trekk inn avtrekkeren inntil pumpen går jevnt og skyllevæsken renner ned i avfallsspannet.

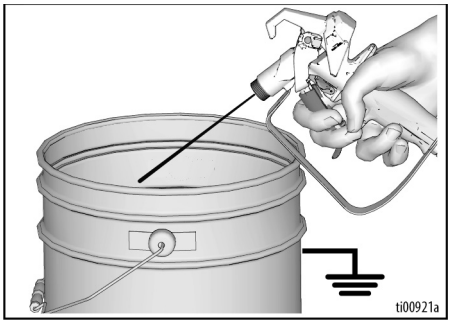

8. Drei trykkontrollen til AV-posisjon.

Skylling av slange og pistol

1. For å skylle luftløs slange og sprøytepistol, drei hovedventilen horisontalt.
2. Hold en metalldel på sprøytepistolen med god kontakt mot et avfallspann. Ta av avtrekkerlåsen.

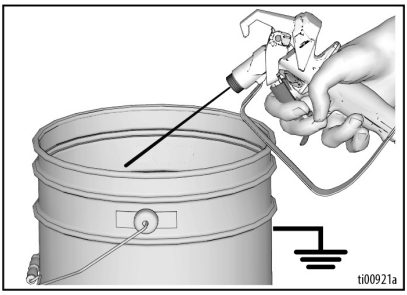

3. Trekk inn avtrekkeren og drei trykkreguleringen til TurboClean.

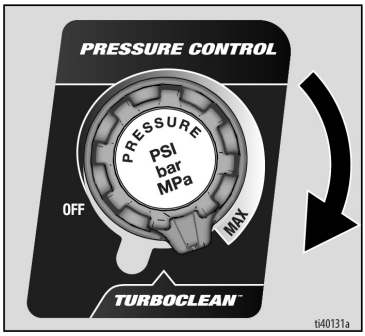

4. Skyll helt til pumpen går jevnt og skyllevæsken er klar.
5. Drei trykkontrollen til AV.

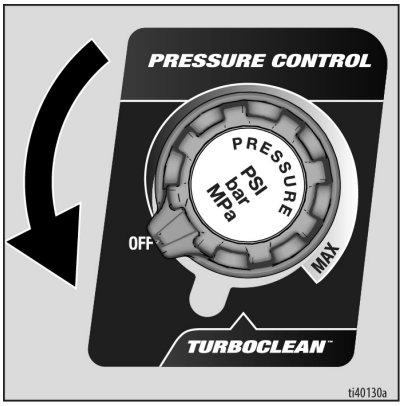

6. Slutt å bruke avtrekkeren.
7. Løft sugerøret ut av skyllevæsken.

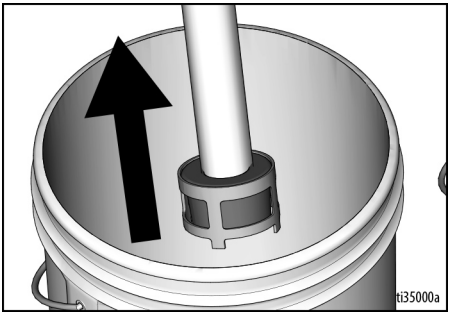

8. Sprøyt væsken ned i skyllespannet og drei samtidig trykkreguleringen til Turboclean for å rense væsken ut av slangen.
9. Sett på avtrekkerlåsen.

10. Drei trykkreguleringsknotten til AV og drei AV-/PÅ-bryteren i **AV** stilling. Koble strømmen fra sprøyten.

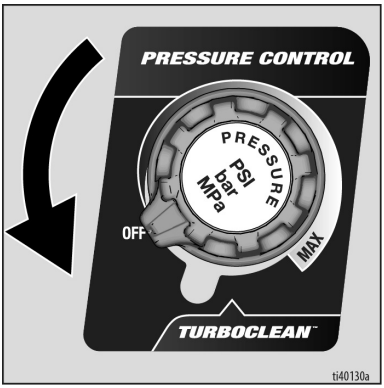

11. Fjern dysen og dyseholderen fra sprøytepistolen.

12. Fjern filteret fra pistolen og sprøyten, hvis installert. Rengjør og undersøk. Monter filteret. Se egen håndbok for pistolen.

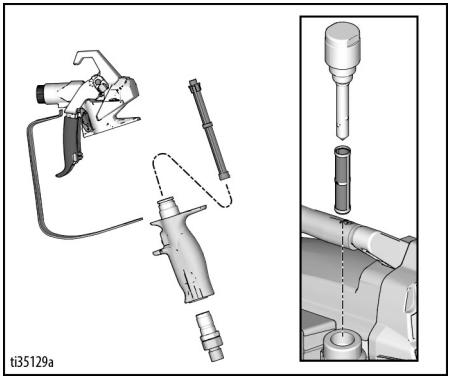

13. Hvis du skyller med vann, skyll en gang til med Pump Armor, for å påføre et beskyttelsesbelegg som vil forhindre at den fryser eller korroderer.

14. Tørk av sprøyten, slangen og pistolen med en klut gjennomvætet med vann eller white spirit.

Digitalt display

Alle modeller er utstyrt med digitalt display. Dette avsnittet forklarer hvordan denne funksjonen brukes.

Hovedmeny for drift

Et kort trykk på menyknappen flytter til neste display. Trykk og hold menyknappen for å endre enheter eller tilbakestille data.

1. Utfør **Trykkavlastningsprosedyre**, side 17.
2. Drei AV-/PÅ-bryteren i **AV** stilling.
3. Sett sprøytens støpsel i en jordet stik-kontakt. Drei AV-/PÅ-bryteren i **PÅ** stilling.

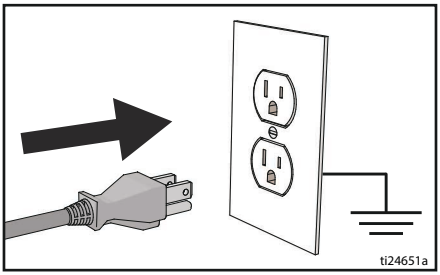

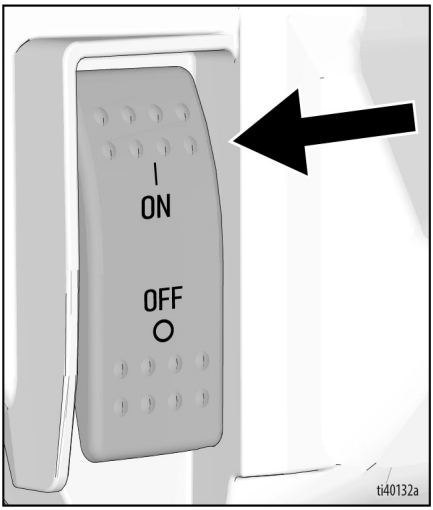

4. For å endre trykkenheter (psi, bar eller MPa), trykk og hold menyknappen til de ønskede enhetene vises (omtrent 10 sekunder). Valg av bar eller MPa endrer gallons til liter x10.
5. Trykkvisning vises. Streker vises når trykket er under 0,3 MPa (3 bar, 50 psi).

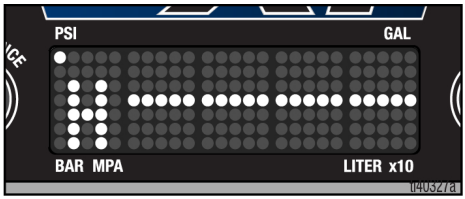

6. Trykk kort på menyknappen for å gå til Jobbgallons (eller liter x 10).

   MERK: JOB (JOBB) display vises kort, deretter antall gallons sprayet.

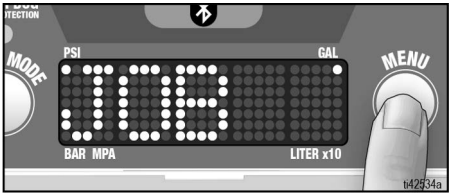

7. Trykk og hold nede menyknappen for å nullstille, eller trykk kort på knappen for å skifte til Livstidsgallons (eller liter x10).

   MERK: LIFE (LIVSTID) vises kort, deretter antallet gallons over 600 psi (41 bar, 4,1 MPa) som er sprøytet.

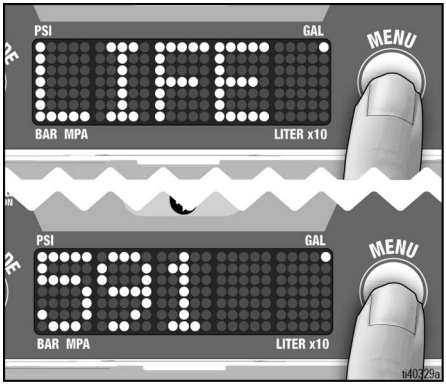

8. Trykk kort på menyknappen for å gå til amperebryteren.

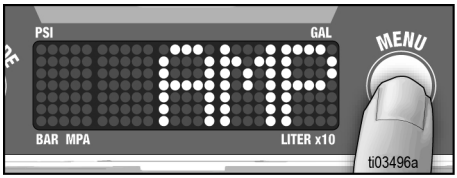

MERK: AMP SWITCH vises kort, deretter vises amperebryter-innstillingen.

9. Trykk og hold inne menyknappen for å veksle mellom amperebryter-innstillingene.

MERK: Trinn 10 og 11 nedenfor gjelder kun for ProContractor-modeller.

10. Trykk kort på menyknappen for å gå til Pare sprøytepistol. Skjermen vil vise "Pare sprøytepistol".

11. Trykk kort på menyknappen for å gå tilbake til trykkvisningsskjermen.

Valg av ytelsesmoduser

Enheten har to ytelsesmoduser. Ytelsesmodusen velges ved å trykke på ”Performance Mode” knappen på venstre side av skjermen. Modusen vil rulle over skjermen og vise enten ”High Pressure” eller ”Low Pressure” (høyt trykk eller lavt trykk). De er merket med et symbol på én bokstav på venstre side av skjermen.

For en forklaring av ytelsesmoduser, se **Ytelsesmoduser**, side 24.

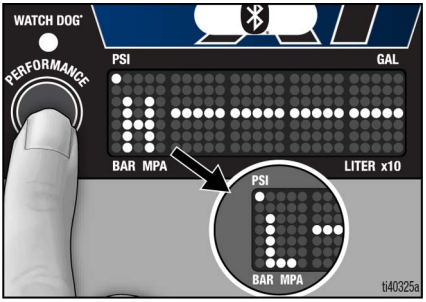

TurboClean

Enheten er utstyrt med TurboClean-rengjø-ringsmodus. Denne aktiveres ved å dreie trykk-reguleringsknappen til TurboClean-innstilling. Når du går inn i TurboClean, vil det være en merkbar sperre når trykkreguleringsknotten dreies i TurboClean innstillingen og ordet CLEAN vil blinke på skjermen.

MERK: TurboClean brukes kun til rengjøringsvæsker. Når sprøyten er innstilt på TurboClean, vil den ikke sprøyte maling eller andre materialer.

WatchDog

WatchDog™ Pumpebeskyttelsessystem slår automatisk av pumpen når materiale renner ut eller hvis sugerøret er skadet.

For å aktivere Watchdog, trykk og hold "Performance Mode" knappen inntil Watchdog LED lyser. Trykk og hold "Performance Mode" knappen for å deaktivere Watchdog.

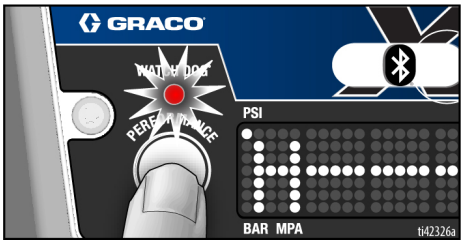

Det er tre Watchdog-følsomhetsinnstillinger: Lav, Middels og Høy. For å endre sensitivitetsinnstilling, skriv inn lagrede data i displayet og naviger til Watchdog. Trykk og hold menyknappen for å bytte Watchdog.

Display med lagret data

1. Utfør **Trykkavlastningsprosedyre**, side 17.
2. Press og hold menyknappen og skru PÅ/AV-bryter til **PÅ** posisjon.

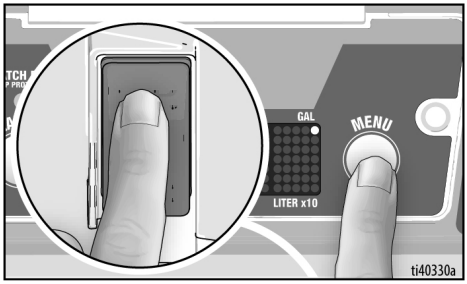

3. Seriekoden vil rulle over skjermen.

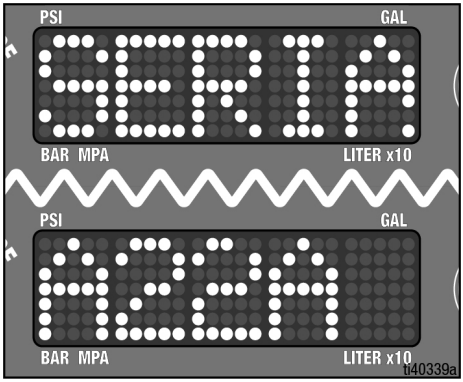

4. Trykk kort på menyknappen og totalt antall driftstimer for motor vises.

5. Trykk kort på menyknappen og den siste feilkoden vises: f.eks., **E=03**. Trykk og hold menyknappen inne for å nullstille feilkoden.

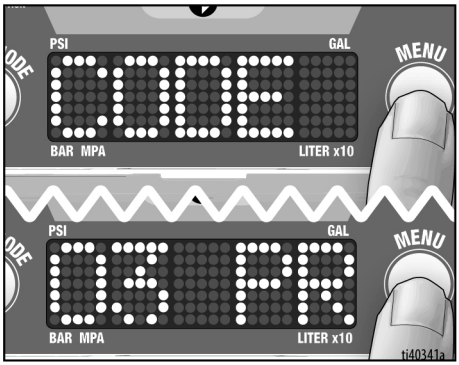

6. Kort trykk for å gå til WatchDog.

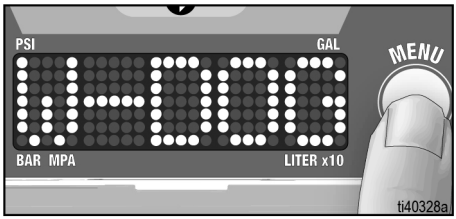

7. Trykk og hold menyknappen for å endre Watchdog-sensitivitetsinnstillingen (Høy, Middels, Lav). Standard er satt til Middels.

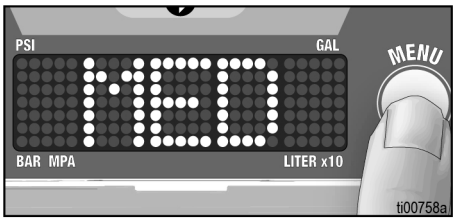

8. Trykk kort på menyknappen for å gå til programvare Rev.
9. Trykk kort på menyknappen for å gå til programvare ID.
10. Trykk kort på menyknappen for å gå til **Knottkalibrering**, side 34 og **Transduserkalibrering**, side 34.
11. Drei AV-/PÅ-bryteren i **AV** stilling for å gå ut av lagret data.

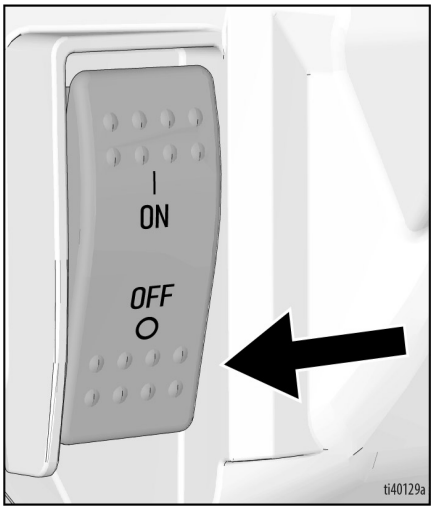

Knottkalibrering

MERK: Knotten bør kalibreres hver gang en ny trykkkontroll (potensiometer) installeres eller hovedkortet skiftes ut.

1. For å kalibrere knotten, gå inn i den sekundære menyen ved å holde menyknappen nede mens du slår på sprøyten.
2. Bruk menyknappen for å navigere til knottkalibreringsskjermen.

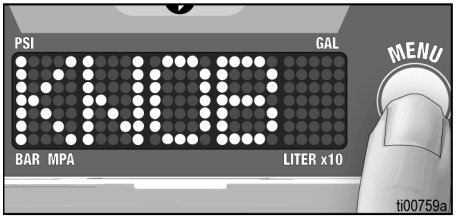

3. Still potensiometeret på maks sprøyteposisjon, like før TurboClean.

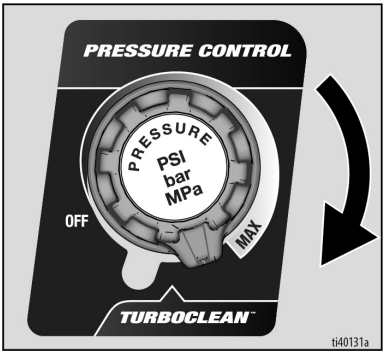

4. Hold menyknappen inne til skjermen viser bestått.

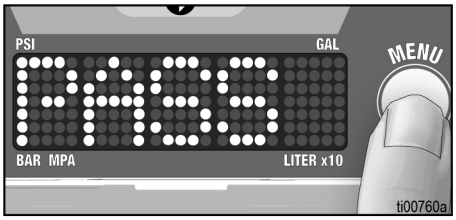

5. Vri potensiometerknappen tilbake til **AV** posisjon før du starter og bruker sprøyten på nytt.

Transduserkalibrering

MERK: Transduserkalibrering bør utføres hver gang en ny transduser installeres eller kontrollkortet skiftes ut.

1. Utfør **Trykkavlastningsprosedyre**, side 17.
2. For å utføre transduserkalibrering, gå inn i sekundærmenyen ved å holde inne menyknappen mens du slår på sprøyten.
3. Bruk menyknappen for å navigere til 0 (null) kalibreringsskjermen.

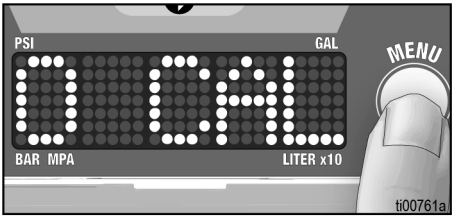

4. Sørg for at tømmeventilen er åpen og at det ikke er trykk i sprøyten.
5. Trykk og hold menyknappen til displayet viser bestått.

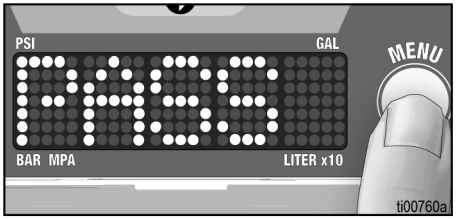

BlueLink® appen

Enheter med BlueLink har en BlueLink-indikator på skjermen, se **Kontroller og skjerm, side 15.**

Last ned Graco BlueLink-appen fra Apple App Store, Google Play eller andre tilgjengelige applikasjonsbutikker for å kommunisere med sprøyten via Bluetooth®.

BlueLink-appen gir deg tilgang til informasjon om sprøyten, innstillinger, statistikker samt nyttige funksjoner slik som Watchdog™, forbedret sporing av vedlikehold, sporing av sprøyten og sporing av arbeidsoppgaver. Graco BlueLink appen finner du på:

https://www.graco.com/BlueLink

Du har tilgang til flere instruksjoner i appen. Instruksjonene er også tilgjengelige online ved å gå inn på:

https://www.graco.com/BlueLinkSupport

Skifte av BlueLink batteri

For å holde sprøyten synkronisert har enheten et lite, innebygd batteri. Hvis du mottar følgende melding, må batteriet skiftes.

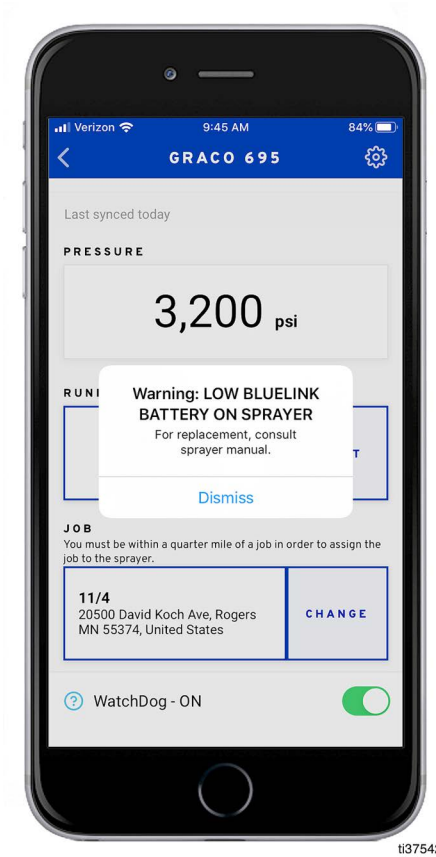

ti37542a

1. Slå sprøyten **AV** og trekk ut strømledningen.
2. Bruk T20 torx-verktøyet, fjern to skruer og fjern skjermkortet.

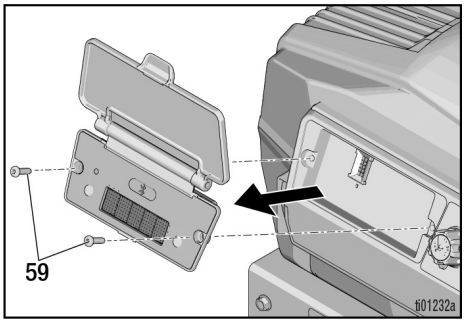

3. Skyv batteriet ut av holderen.
4. Sett inn et nytt CR2032 batteri.

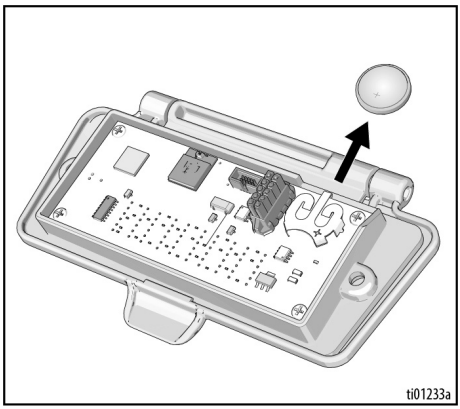

5. Sett på plass skruene til skjermkortet. Stram med et moment på 12-16 in-lbs.

Vedlikehold

Regelmessig vedlikehold er viktig for å holde sprøyten i god stand. Vedlikeholdet inkluderer å gjennomføre rutineoppgaver som holder sprøyten din i drift og som forhindrer problemer i fremtiden.

1. Utfør **Trykkavlastningsprosedyre**, side 17, før du gjør vedlikeholdsarbeid.

Aktivitet	Intervall
Sjekk/rengjør sprøytefilteret, væskeinntakssilen og pistolfilteret.	Daglig eller hver gang du sprøyter
Sjekk ventilene i motordekslet for blokkeringer.	Daglig eller hver gang du sprøyter
Fyll TSL gjennom TSL-påfyllingsporten.	Daglig eller hver gang du sprøyter
Sjekk at sprøyten stanser. Når sprøytepistolens avtrekker IKKE er trukket inn, skal sprøytemotoren stanse og ikke starte før avtrekkeren trekkes inn igjen. Hvis sprøyten starter igjen mens pistolen IKKE er aktivert, undersøk pumpen for å se om det er interne/eksterne lekkasjer eller lekkasjer i returventilen.	Ved hver 1000 liter (100 gallons)
Justering av strupepakning Når pumpepakningen begynner å lekke etter langvarig bruk, strammes pakningsmutteren ned helt til lekkasjen stopper eller avtar. Dette muliggjør videre drift på opptil 100 gallons før pakningene må skiftes ut. Pakningsmutteren kan strammes uten å først fjerne o-ringen.	Som nødvendig i henhold til bruk

Vedlikehold kan planlegges og spores via Graco BlueLink appen.

Resirkulering og avhending ved endt levetid

Etter endt levetid, skal produktet demonteres og resirkuleres på en forsvarlig måte.

Forberedelse:

- Utfør **Trykkavlastningsprosedyre**, side 17.
- Væsker skal tømmes og avhendes i henhold til gjeldende forskrifter. Se sikkerhetsdatabladet fra materialprodusenten.

Demontering og resirkulering:

- Fjern motorer, kretskort, skjermer og andre elektroniske komponenter. Dette skal resirkuleres i henhold til gjeldende forskrifter.
- Elektroniske komponenter skal ikke kastes sammen med husholdnings-avfall eller bedriftsavfall.
- Resten av produktet skal leveres til et resirkuleringsanlegg.

Feilsøking

Mekanisk/væskestrømning

For å bidra til å forhindre alvorlig personskader fra væsker under trykk, som hudinjisering, sprutende væske og bevegelige deler, må **Trykkavlastningsprosedyre** følges når du slutter å spraye og før rengjøring, kontroll eller utfører service på utstyret.

Hold deg unna bevegelige deler under feilsøkingsprosedyrer.

1. Utfør **Trykkavlastningsprosedyre**, side 17, før du sjekker eller reparerer.
2. Undersøk alle mulige problemer og årsaker før du tar enheten fra hverandre.

Problem	Dette skal sjekkes Hvis sjekken var OK, gå videre til neste sjekk	Det som må gjøres Hvis sjekken ikke var OK, se denne kolonnen
Pumpens ytelse er lav	Dysen er slitt.	Skift ut dysen. Se egen håndbok for pistol eller dyse.
	Tett dyse.	Rens dysen. Se **Rensing av en tett dyse**, side 26.
	Malingsforsyning.	Etterfyll maling og fyll pumpen igjen.
	Inntakssilen er tett.	Ta ut, rens og sett tilbake på plass. Hvis problemet vedvarer, sil malingen.
	Inntaksventilens kule og stempelkulen sitter ikke som de skal.	Fjern inntaksventilen og rengjør. Sjekk kuler og seter for skader; skift ut hvis nødvendig. Se håndboken for pumpen. Sil malingen før bruk for å fjerne partikler som kan tette pumpen.
	Væskefilteret eller dysefilteret er tilstoppet eller skittent.	Ta ut, rens og sett tilbake på plass.
	Lekkasje i oppfyllingsventilen.	Reparer fylleventil.
	Sjekk at pumpen ikke fortsetter å slå etter at pistolens avtrekker er frigjort. (Returventilen lekker ikke.)	Utfør service på pumpen. Se håndboken for pumpen.
	Lekkasje rundt strupepaknings-mutteren som kan være tegn på at pakningene er slitte eller skadde.	Stram pakningsmutteren/våtkoppen. Skift ut pakningene. Se håndboken for pumpen. Sjekk også om det er herdet maling eller skader på stempelventilens sete, og bytt ut om nødvendig.

Problem	Dette skal sjekkes Hvis sjekken var OK, gå videre til neste sjekk	Det som må gjøres Hvis sjekken ikke var OK, se denne kolonnen
Pumpens ytelse er lav	Lavt pumpestopp-trykk. Trykkinnstillingen er for lav.	Endre sprøytemodus til Høyt trykk. Drei trykkreguleringsknappen helt i urviserens retning. Sjekk at trykkreguleringsknappen er riktig installert slik at den kan gå helt i urviserens retning. Utfør **Knottkalibrering**, side 34. Hvis problemet vedvarer, skift ut trykkomformeren.
	Skadet pumpestang.	Reparer pumpen. Se håndboken for pumpen.
	Stempelpakningene er slitte eller skadet.	Skift ut pakningene. Se håndboken for pumpen.
	O-ringen i pumpen er slitt eller skadet.	Skift ut o-ringen. Se håndboken for pumpen.
	Kulen i inntaksventilen er full av materiale.	Rengjør inntaksventilen. Se håndboken for pumpen.
	Stort trykkfall i slange med tykt materiale.	Reduser slangens totale lengde. Bruk en slange med større diameter
	Sjekk om skjøteledningen har riktig dimensjon.	Se **Skjøteledninger**, side 16.
	Koblingsstang-enheten er skadet.	Skift ut koblingsstang-enheten.
	Amp-bryteren står på en lav innstilling.	Skift til en 16A eller 20A innstilling.
Motoren går ikke	Feilkode på displayet.	Se hvordan feilen repareres under elektrisk, side 40.
	Motorkabler skadet eller løse koblinger.	Koble til eller skift ut om nødvendig.
	Potensiometerets ledning er skadet eller har løse koblinger.	Koble til eller skift ut om nødvendig.
	Hovedkort, se side 41.	Bytt ut strømledningen eller kontrollkortet.
	Ekstra feilsøking av motor.	Se side 42.
Motoren går, men pumpen slår ikke	Koblingsstang-enheten er skadet.	Skift ut koblingsstang-enheten.
Usedvanlig stor malingslekkasje inn i mutteren på strupepakningen	Strupepakningsmutteren er løs.	Ta ut strupepakningsmutterens avstandsstykke. Stram strupepakningsmutteren akkurat nok til å stoppe lekkasjen.
	Strupepakningene er slitte eller skadet.	Skift ut pakningene.
	Stempelstangen er slitt eller skadet.	Skift ut stangen.
Pistolen spytter væske	Luft i pumpen eller slangen.	Kjør pumpen så sakte som mulig under fylling. Send maling gjennom pistolen ved å følge **Oppstart**, side 22.
	Dysen er delvis tett.	Rens dysen. Se **Rensing av en tett dyse**, side 26.
	Det er lite eller ingen væske igjen.	Etterfyll væskeforsyningen. Fyll pumpen med væske. Sjekk væskeforsyningen ofte for å forhindre at pumpen kjører seg tørr.
Pumpen er vanskelig å fylle opp	Fylleventilen er tett.	Fjern fylleventilen, se etter tilstoppinger, skift ut.
	Luft i pumpen eller slangen.	Sjekk og stram alle væskekoblinger. Kjør pumpen så sakte som mulig under fylling.
	Lekkasje i inntaksventilen.	Rengjør inntaksventilen. Sjekk at kulesetet ikke er skadet eller slitt og at kulen tetter godt mot setet. Sett ventilen sammen igjen.
	Slitasje på pakningene i pumpen.	Skift ut pumpepakningene. Se håndboken for pumpen.
	Malingen er for tykk.	Tynn ut malingen i henhold til produsentens anbefaling.
Pumpen lekker	Lekkasje i sugerør.	Erstatt sugeslangen.
	Rester sitter fast i innløpskulen.	Fjern fotventilen og rengjør med passende rengjøringsløsning.

Elektrisk

For å unngå skade fra elektrisk støt når deksler er fjernet, vente i fem minutter etter frakobling av strømkabelen, slik at lagret strøm forsvinner helt.

Symptom: Sprøyten går ikke, stanser eller kan ikke slås av.

1. Utfør **Trykkavlastningsprosedyre**, side 17.
2. Koble fra sprøyten og vri PÅ/AV-bryteren til **AV**.
3. Vent 30 sekunder, og sett støpslet på strømledningen inn i en forskriftsmessig jordet stikkontakt. Bytt tilbake til **PÅ** igjen (dette sikrer at sprøyten er i normal driftsmodus).
4. Drei trykkregulatoren en 1/2 omdreining i urviserens retning.
5. Feilkode vil vises på skjermen.

For å unngå alvorlige skader fra elektrisk støt og bevegelige deler, må du ikke fjerne det indre motordekselet eller berøre elektriske komponenter.

Feilkodemeldinger

KODE	MELDING	TILTAK
02	Kode 02-Høytrykk oppdaget	Avlast trykket. Se etter tetthet i filtre og slanger. Bruk minimum 50 fot (15 m) Graco-slange. Sjekk transduseren.
03	Kode 03-Trykktransduser ikke oppdaget	Slå sprøyten **AV** og koble fra sprøyten. Ta av kappen. Sjekk omformeren kabel og koblinger til styrekortet. Sjekk transduseren.
04	Kode 04-Flere innkommende spenningsstøt oppdaget	Skru sprøyten **AV** og koble fra sprøyten. Finn god strømforsyning for å forhindre skade på elektronikk.
05	Kode 05-Motoren snurrer ikke på grunn av høy mekanisk belastning	Skru sprøyten **AV** og koble fra sprøyten. Forsøk å spinne motoren, se side 42. Motoren skal snurre fritt. Hvis motoren ikke snurrer lett, fjern pumpen og kontroller på nytt ved å rotere motoren igjen. Hvis motoren snurrer lett, sjekk kontrollkortet.
06	Kode 06-Motor termisk beskyttelse aktivert	Hold sprøyten tilkoblet og gi den tid til å avkjøles. Det kan ta opp til en time. Sjekk ventilene i bunnen og toppen av sprøyten for blokkering. Hvis aktuelt, sjekk viftekontakten og ledningene, viften skal være i gang. Koble fra sprøyten og sjekk at motoren spinner fritt, se side 42.
08	Kode 08-innkommende spenning er for lav til å drive sprøyten.	Skru sprøyten **AV** og koble fra sprøyten. Finn god strømforsyning for å forhindre skade på elektronikk.
09	Kode 09-Kommunikasjon til koder mislyktes	Skru sprøyten **AV** og koble fra sprøyten og vent fem minutter. Ta av kappen. Sjekk ledninger og koblinger. Sjekk motoren. Se side 42.
10	Kode 10-Kontrollkort termisk beskyttelse aktivert	Hold sprøyten tilkoblet og gi den tid til å avkjøles. Det kan ta opp til en time. Sjekk ventilene i bunnen og toppen av sprøyten for blokkering. Hvis aktuelt, sjekk viftekontakten og ledningene, viften skal være i gang. Koble fra sprøyten og kontroller at motoren roterer fritt.
12	Kode 12-Unødvendig høy strømbeskyttelse aktivert	Slå strømmen **PÅ** og **AV**. Hvis problemet vedvarer, sjekk motoren, se side 42.
15	Kode 15-Motoren roterer ikke, ingen motorstrøm oppdaget	Slå sprøyten **AV** og koble fra sprøyten og vent fem minutter. Ta av kappen. Sjekk ledninger og koblinger. Sjekk ut hovedkortet. Sjekk motoren. Se side 42.
17	Kode 17-Kontrollkort koblet til feil spenning	Slå sprøyten **AV** og koble strømmen fra sprøyten, Finn en god spenningsforsyning for å unngå skade på elektronikken, se side 42.

Hovedkort

For å unngå skader fra elektrisk støt og bevegelige deler, må du ikke fjerne det indre motordekselet eller berøre elektriske komponenter.

Symptom: Sprøyten går ikke eller slutter å gå.

1. Kontroller spenningstilførselen til kortet.
   a. Mål AC-spenningen fra strømledningens ende med et multimeter (L1in og L2in, se **Koblingsskjemaer**, side 65). AC-spenningen skal være 100-127 VAC eller 220-240 VAC, avhengig av plassering.
   b. Hvis spenningen er lav eller ikke tilstede, sjekk strømforsyningen fra veggen. Hvis strømforsyningen fra veggen er god, koble fra veggen og slipp spenningen ut av kortet i fem minutter.
   c. Sjekk ledninger, strømledninger eller kontakter for skader.
2. Se etter fysisk skade.

Motor

For å unngå skade fra elektrisk støt når deksler er fjernet, vente i fem minutter etter frakobling av strømkabelen, slik at lagret strøm forsvinner helt.

Symptom: Enheten går ikke, går dårlig eller bråker.

1. Utfør **Trykkavlastningsprosedyre**, side 17.
2. Slå sprøyten **AV** og trekk ut strømledningen.
3. Fjern det øverste sprøytedekselet.
4. Ta ut pumpen.
5. Fjern ut hovedkortet.
6. Motoren skal snurre fritt uten binding eller overdreven tannhjulstegning. Hvis motoren låser seg eller krever overdreven kraft for å snurre, skift ut motoren.
7. Med multimeter, mål motstanden mellom følgende faser:
   a. A til B
   b. B til C
   c. A til C
8. Motstandsverdier bør være like. Hvis motstandsverdiene er vesentlig forskjellig fra hverandre (>0,5 Ω), bytt motor.
9. Installer pumpen.
10. Installer ut hovedkortet.
11. Installer øverste sprøytedekselet.

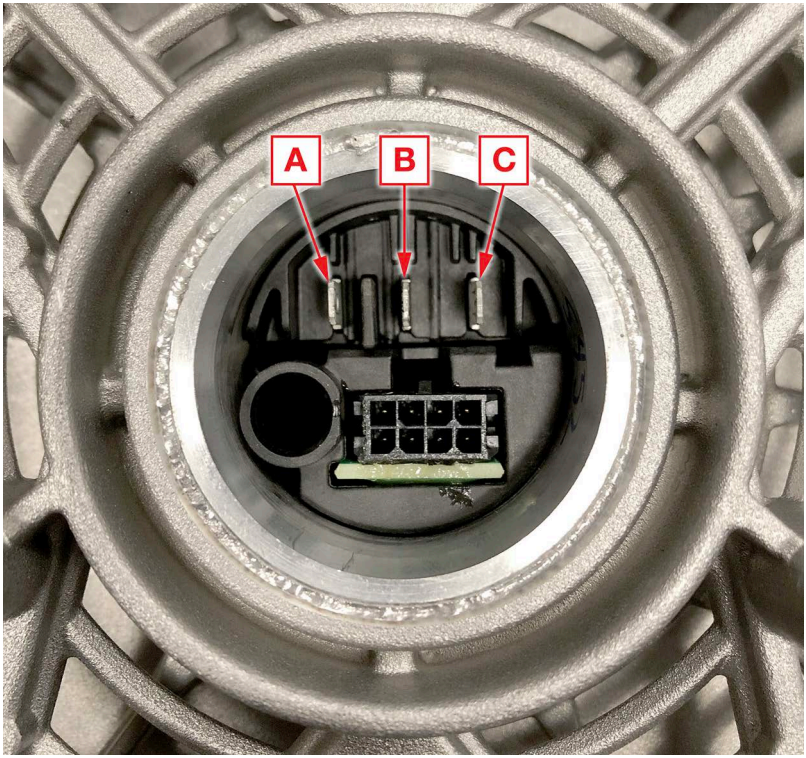

Reparasjon

Fjerning av dekselet

For å unngå skade på grunn av elektrisk støt og deler i bevegelse, må du ikke fjerne det indre motordekselet. Vent i fem minutter etter at strømledningen er koblet fra for å la lagret strøm forsvinne helt.

1. Utfør **Trykkavlastningsprosedyre**, side 17.
2. Slå sprøyten **AV** og trekk ut strømledningen.
3. Bruk en 1/4 tom. pipe, fjern fire skruer som holder frontdekselet.

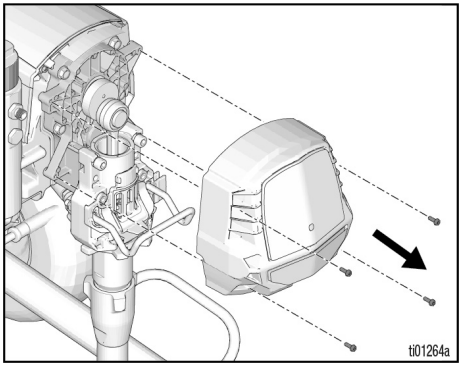

4. Bruk en 1/4 tom. pipe, fjern to skruer foran.

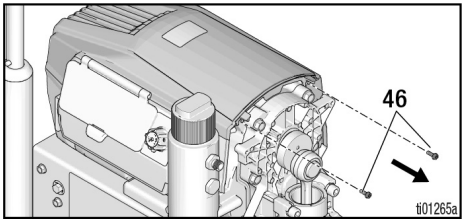

5. Bruk et T20-verktøy og fjern to Torx T20-skruer. Fjern toppdekselet.

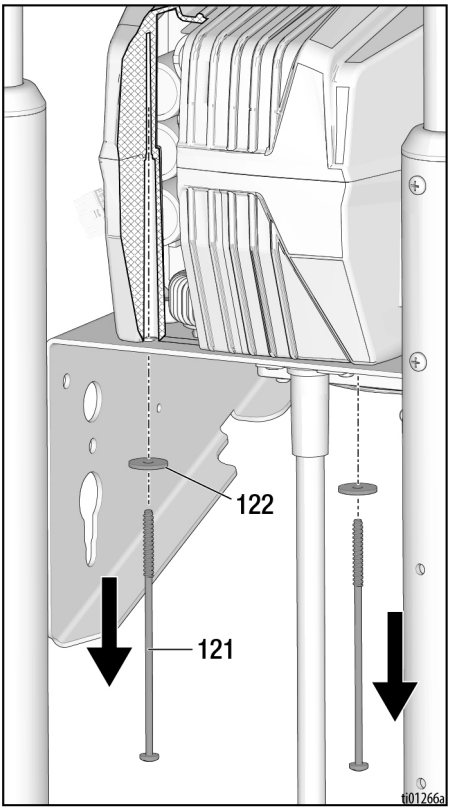

Bytte ut dekselet

1. Sørg for at tappene på innsiden av toppen av dekselet er på linje med sporene i hovedkortets kanal.
   De øverste dekseltappene må gli inn i sporene på hovedkortet. Sidekantene skal være på linje med bunndekselet i sidesporene.

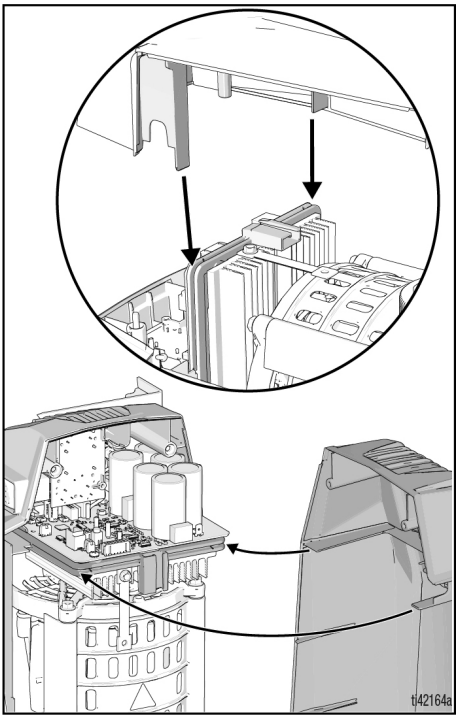

2. Skyv forsiktig ned på toppen av dekselet og bruk et T20-verktøy, stram to Torx T20-skruer med et moment på 12-16 in.-lbs.
3. Bruk en 1/4 tom. pipe, stram to skruer foran med et moment på 20-25 in.-lbs.
4. Juster frontdekselet og bruk en 1/4 tom. pipe, stram skruene foran med et moment på 20-25 in.-lbs.

Fjerning av potensiometeret

For å unngå skade på grunn av elektrisk støt og deler i bevegelse, må du ikke fjerne det indre motordekselet. Vent i fem minutter etter at strømledningen er koblet fra for å la lagret strøm forsvinne helt.

1. Fjern dekselet, se **Fjerning av dekselet**, side 43.
2. Bruk et T20-verktøy, fjern tre Torx T20-skruer som holder skjermen.
3. Fjern sidedekselet på hovedkortet ved å koble fra skjermens ledningsnett.

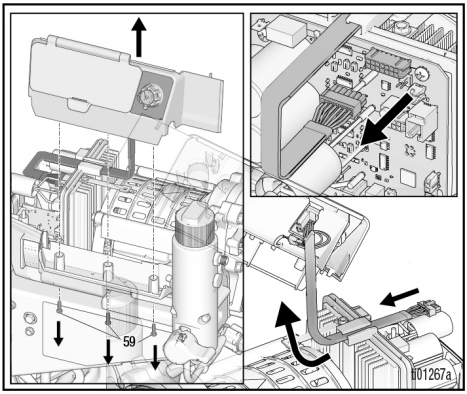

4. Koble fra potensiometerkabelens kontakt.

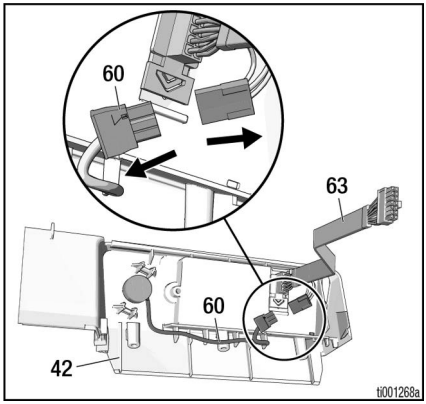

5. Fjern potensiometerets knott ved å trekke ut de to gjenværende settskruene med en 5/64 inch unbrakonøkkel.

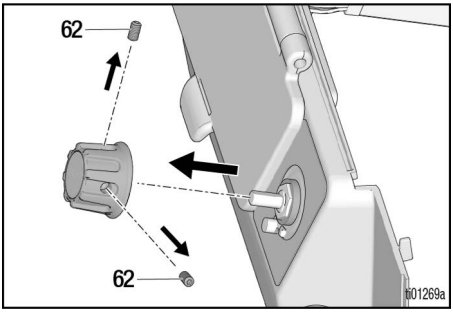

6. Bruk en 1/2 tom. pipe, fjern potensiometeret ved å skru løs låsemutteren fra skjermen.

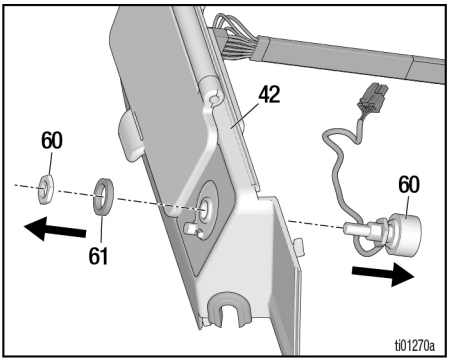

Installere potensiometeret

For å unngå skade på grunn av elektrisk støt og deler i bevegelse, må du ikke fjerne det indre motordekselet. Vent i fem minutter etter at strømledningen er koblet fra for å la lagret strøm forsvinne helt.

1. Sett sammen potensiometeret ved å skyve det på plass på sidedekselet. Pass på at ledningene vender nedover. Stram potensiometerets låsemutter med et moment på 8-10 in-lbs. Legg potensiometerets ledning i bunnen av sidedekselet og koble til skjermens ledningsnett.

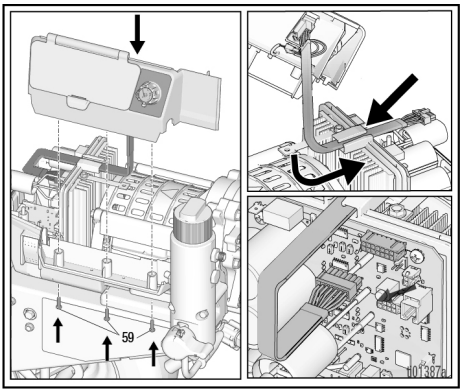

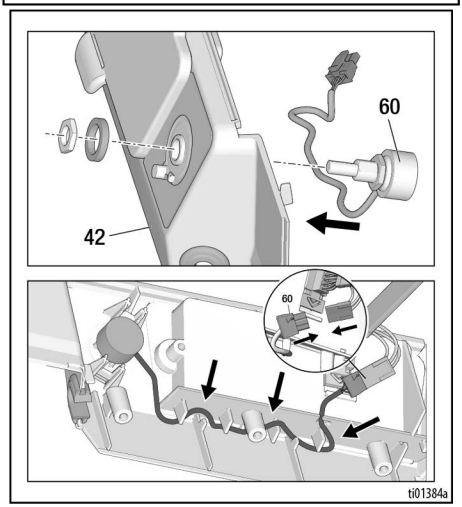

2. Drei potensiometerakselen med urviseren til den stopper, monter deretter pakningen og knotten med indikatoren vendt rett ned (TurboClean-stilling). Bruk nedadgående kraft på knotten og stram begge settskruene for å skape lett motstand på pakningen. Stram settskruene med et moment på 10-15 in-lbs.

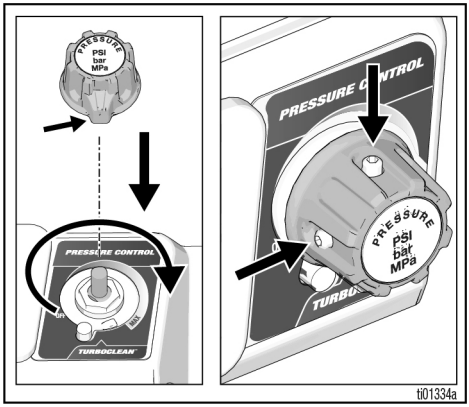

3. Sett sidedekselet tilbake på bunndekselet. Stram med et moment på 12-16 in-lbs Koble skjermens ledningsnett til hovedkortet igjen. Sørg for å legge skjermens ledningsnett gjennom lokaliseringsfunksjonen på oversiden av hovedkortet.
4. Sett sammen og sett på dekselet igjen, se **Bytte ut dekselet**, side 44.
5. Kalibrere knotten, se **Knottkalibrering**, side 34.

Deler

695 XT LoBoy

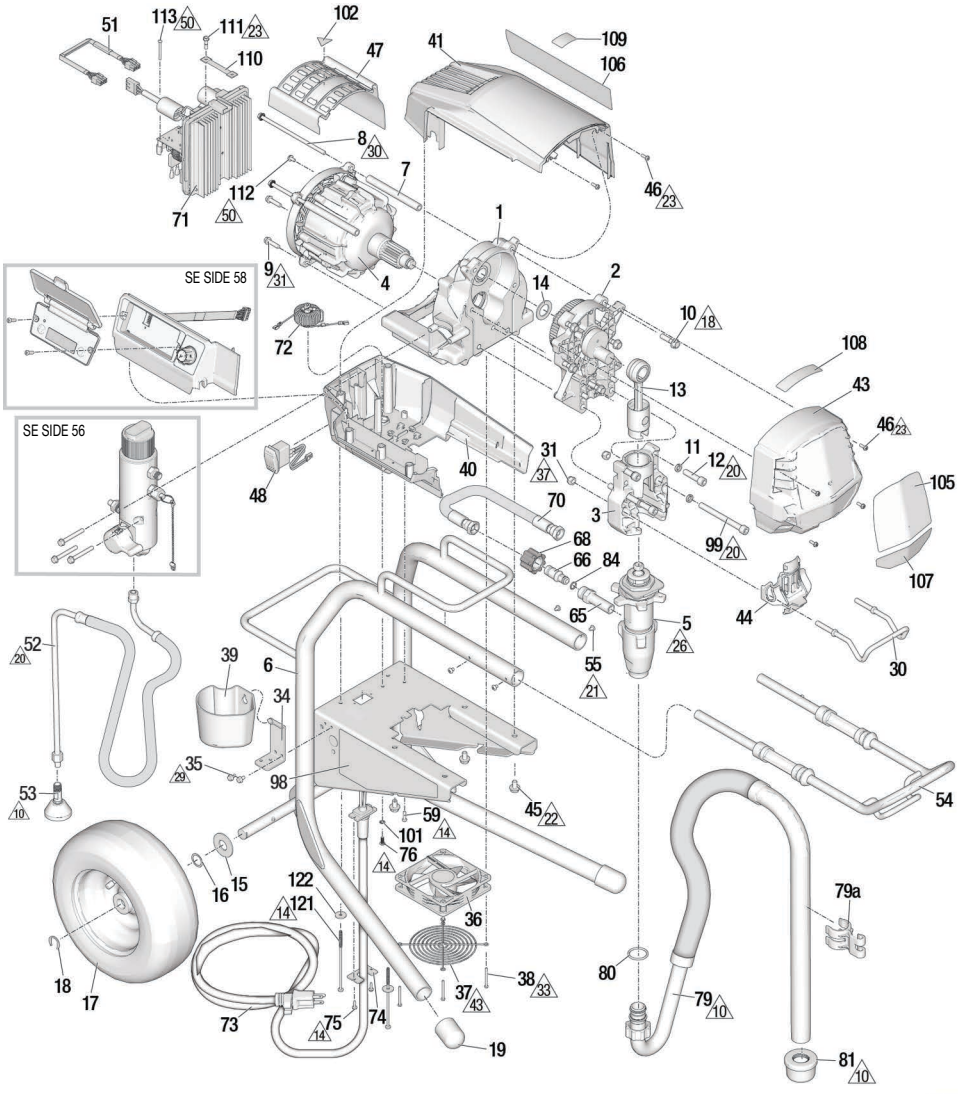

Ref.	Strammemoment	Ref.	Strammemoment	Ref.	Strammemoment
10	Strammes for hånd	23	20-25 in-lb (2,3-2,89 N•m)	37	85-95 in-lb (9,6-10,7 N•m)
14	12-16 in-lb (1,4-1,8 N•m)	26	70–80 ft-lb (95–108,5 N•m)	42	30-40 in-lb (3,4-4,5 N•m)
18	190-210 in-lb (21,5-23,7 N•m)	29	40-45 in-lb (4,5-5,2 N•m)	43	Sett sammen beskyttelsen slik at den ikke berører viftenavet.
20	25-30 ft-lb (33,9-40,7 N•m)	30	70-75 in-lb (7,9-8,5 N•m)		
21	22-28 in-lb (2,5-3,2 N•m)	31	140-160 in-lb (15,8-18 N•m)	50	30-35 in-lb (3,4-4,0 N•m)
22	12–14 ft-lb (16,3–19,0 N•m)	33	6-8 in-lb (0,7-0,9 N•m)		

695 XT LoBoy deleliste

Ref.	Del	Beskrivelse	Ant.
1	2003292	CHASSIS, *inkluderer 45*	1
2	2003289	HUS, *inkluderer 10, 14*	1
3	2003294	HUS, lager, *inkluderer 11, 12, 30, 31, 32, 33, 44, 99*	1
4	2003298	MOTOR, *inkluderer 7, 8, 9, 47, 102*	1
5	2001548	PUMPE, stempel, *inkluderer 65, 80*	1
6	20B190	RAMME, XT, 695 LoBoy	1
7	19B587	AVSTANDSSTYKKE, strekkstag, motor	2
8	19C928	SKRUE, hette	2
9	119426	SKRUE, mask., sekskantskivehd.	2
10	15C753	SKRUE, mask., sekskantskivehd.	5
11	106115	SKIVE, låse	4
12	17E788	SKRUE, hette, 3/8 x 1,5	2
13	19D814	STANG, tilkobling, XT	1
14	116191	SKIVE, trykk	1
15	156306	SKIVE, flat	2
16	116038	SKIVE, bølgefjær	2
17	119420	HJUL, pneumatisk	2
18	15E891	KLIPS, låse-	2
19	19D306	LOKK, ben	2
30	16C457	HENGER, spann	1
31	111040	MUTTER, låse, innsats, nylon	2
34	15F952	BRAKETT, tømmekopp	1
35	114423	SKRUE, sekskanthd.	2
36	19D923	VIFTE, 12V	1
37	19D924	BESKYTTELSE, vifte	1
38	117683	SKRUE, mask, phil panhd.	4
39	276975	KOPP, tømme-	1
40	2003286	DEKSEL, motor, bunn, *inkluderer 48, 59*	1
41	2003283	DEKSEL, motor, topp, *inkluderer 46, 59*	1
43	2003281	DEKKPLATE, front, *inkluderer 46*	1
44	20B130	DEKKPLATE, pumpestang	1
45	111801	SKRUE, hette, sekskanthd.	4
46	2001659	SKRUE, mask, unbrako sekskantskivehd.	6
47	19D292	COVER, motor	1
48	116752	BRYTER, vippe	1
51	19B596	LEDNINGSNETT, koder	1
52	20B648	SLANGE, avløp, XT, LoBoy	1
53	241920	DEFLEKTOR, gjenget	1
54	19D794	HÅNDTAK, LoBoy, enh	1
55	109032	SKRUE, mask.	1
59	19D307	SKRUE, mask., torx panhd.	1
65	20B230	TILKOBLINGSDEL, pumpe	1
66	16X833	TILKOBLINGSDEL, hurtig frakobling	1
68	120583	MUTTER, hånd	1
70	2003296	SLANGE, m/kobling, *inkluderer 66, 68, 84*	1
71		KORT, hoved	1
	2003254	100-120 VAC	
	2003255	220-240 VAC	
72		CHOKE, jord, *inkluderer 76, 101*	1
	2003268	Nord-Amerika, Japan, Taiwan	
	2003269	Resten av verden	
73	Se s. 61	LEDNING, strøm, *inkluderer 74, 75*	1
74	20B466	HOLDER, strømledning	1
75	2003004	SKRUE, mask., unbrako sekskantskivehd	2
76	2003504	SKRUE, mask., tagget sekskanthd.	1
79	24A437	SLANGE, LoBoy, under-enhet, *inkluderer 81*	1
79a	15D000	KLIPS, tømmeslange	1
80	118494	PAKNING, o-ring	1
81	189920	SETT, sil	1
84	107505	PAKNING, o-ring	1
91	Se s. 60	SLANGE	1
98▲	Se s. 62	MERKE, sikkerhet, advarsel	1
99	20B730	SKRUE, hette, sch., 3/8 x 4,0, SST	2
101	100718	SKIVE	1
102▲	2001766	MERKE, sikkerhet, advarsel, deler i bevegelse	1
105	Se s. 62	MERKE, varenavn, front	1
106	Se s. 62	MERKE, varenavn, side	1
107	Se s. 62	MERKE, varenavn, Xtreme Torque	1
108	Se s. 62	MERKE, varenavn, QR, XT	1
109	16D576	MERKE, varenavn, produsert i USA	1
110	2002717	LEDNINGSNETT, jordet, flettet (kun 230VAC-modellene)	1
111	119791	SKRUE, mask., sekskantskivehd. (kun 230VAC modellene)	1
112	114391	SKRUE, jording (kun 230VAC-modellene)	1
113	119236	SKRUE (kun 230VAC modellene)	2
121	2005199	SKRUE,#10, 5 tom.	2
122	120339	SKIVE, flat	2

▲ *Ekstra sikkerhetsmerker, merkelapper og kort leveres gratis.*

695 XT, 795 XT, Mark IV Standard Hi-Boy

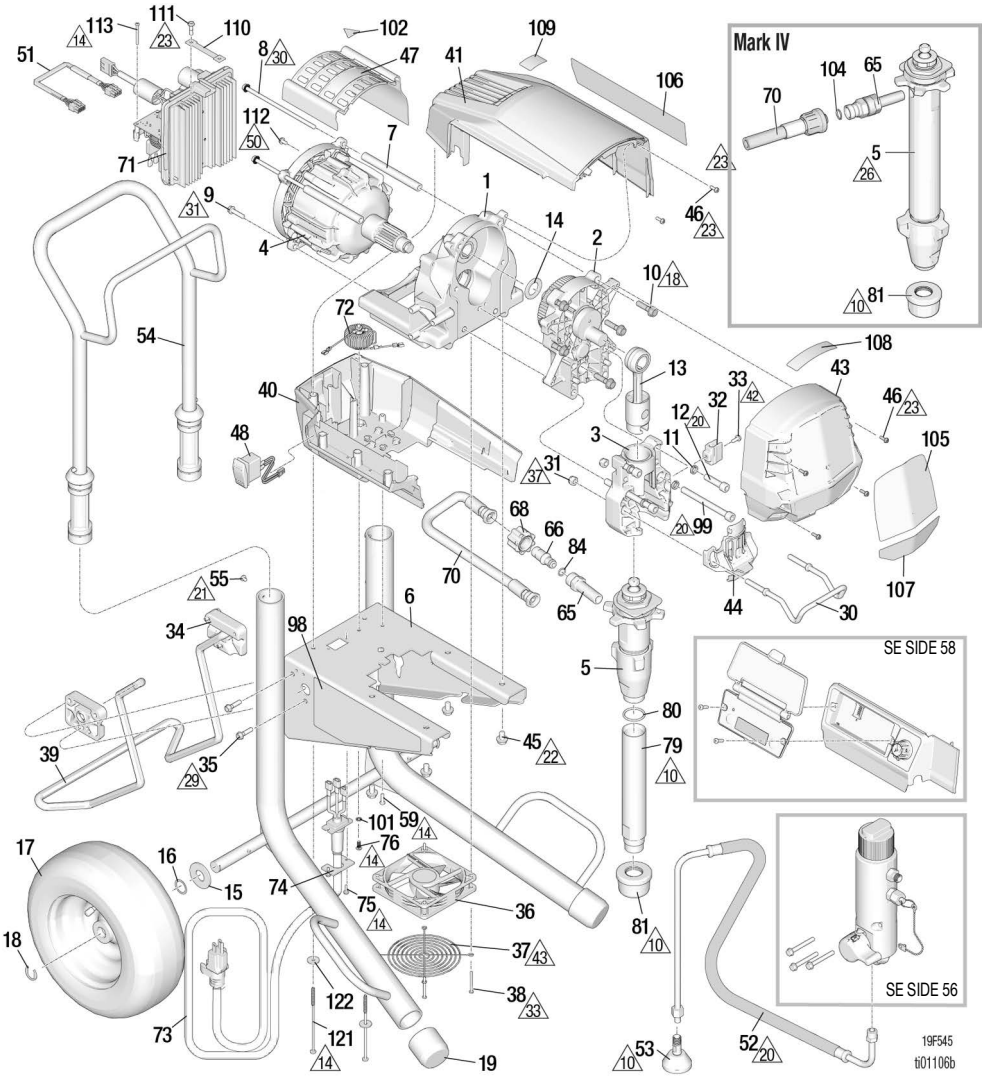

Ref.	Strammemoment	Ref.	Strammemoment	Ref.	Strammemoment
10	Strammes for hånd	23	20-25 in-lb (2,3-2,89 N•m)	37	85-95 in-lb (9,6-10,7 N•m)
14	12-16 in-lb (1,4-1,8 N•m)	26	70–80 ft-lb (95–108,5 N•m)	42	30-40 in-lb (3,4-4,5 N•m)
18	190-210 in-lb (21,5-23,7 N•m)	29	130-150 in-lb (14,7-17,0 N•m)	43	Sett sammen beskyttelsen slik at den ikke berører viftenavet.
20	25-30 ft-lb (33,9-40,7 N•m)	30	70-75 in-lb (7,9-8,5 N•m)		
21	22-28 in-lb (2,5-3,2 N•m)	31	140-160 in-lb (15,8-18 N•m)	50	30-35 in-lb (3,4-4,0 N•m)
22	12–14 ft-lb (16,3–19,0 N•m)	33	6-8 in-lb (0,7-0,9 N•m)		

695 XT, 795 XT, Mark IV Standard Hi-Boy deleliste

Ref.	Del	Beskrivelse	Ant.
1	2003292	CHASSIS, *inkluderer 45*	1
2		HUS, drivmekanisme, *inkluderer 10, 14*	1
	2003289	Modell 695	
	2003290	Modellene 795/Mark IV	
3	2003294	HUS, lager, *inkluderer 11, 12, 30, 31, 32, 33, 44, 99*	1
4		MOTOR, *inkluderer 7, 8, 9, 47, 102*	1
	2003298	Modell 695	
	2003299	Modellene 795	
	2005784	Mark IV	
5		PUMPE, fortrengning	1
	2001548	Modell 695, *inkluderer 65, 80*	
	2001573	Modell 795, *inkluderer 65, 80*	
	2001552	Modell Mark IV, *inkluderer 65*	
6	19D663	RAMME, XT, 695/795/Mark IV	1
7	19B587	AVSTANDSSTYKKE, strekkstag, motor	2
8	19C928	SKRUE, hette	2
9	119426	SKRUE, mask., sekskantskivehd.	2
10	15C753	SKRUE, mask., sekskantskivehd.	5
11	106115	SKIVE, låse	4
12	17E788	SKRUE, hette, 3/8 x 1,5	2
13	19D814	STANG, tilkobling, XT	1
14	116191	SKIVE, trykk	1
15	156306	SKIVE, flat	2
16	116038	SKIVE, bølgefjær	2
17	119420	HJUL, pneumatisk	2
18	15E891	KLIPS, låse-	2
19	276974	LOKK, ben	2
30	16C457	HENGER, spann	1
31	111040	MUTTER, låse, innsats, nylon	2
32	16X203	KLIPS, tømmeslange	1
33	118444	SKRUE, mask., unbrako sekskantskivehd.	1
34	15C982	KAM, vogn	2
35	114531	SKRUE, mask., sekskantskivehd.	4
36	19D923	VIFTE, 12V	1
37	19D924	BESKYTTELSE, vifte	1
38	117683	SKRUE, mask., phil panhd.	4
39	19D921	STØTTE, stativ, universell, XT	1
40	2003286	DEKSEL, motor, bunn, *inkluderer 48, 59*	1
41	2003283	DEKSEL, motor, topp, *inkluderer 46, 59*	1
43	2003281	DEKKPLATE, front, *inkluderer 46*	1
44	20B130	DEKKPLATE, pumpestang	1
45	111801	SKRUE, hette, sekskanthd.	4
46	2001659	SKRUE, mask, unbrako sekskantskivehd.	6
47	19D292	COVER, motor	1
48	116752	BRYTER, vippe	1
51	19B596	LEDNINGSNETT, koder	1
52	20B342	SLANGE, avløp, XT	1
53	241920	DEFLEKTOR, gjenget	1
54	24A250	HÅNDTAK, enhet	1
55	109032	SKRUE, mask.	4
59	19D307	SKRUE, mask., torx panhd.	1
65		TILKOBLINGSDEL, pumpe	1
	20B230	Modellene 695/795	
	2004023	Modell Mark IV	

Ref.	Del	Beskrivelse	Ant.
66	16X833	TILKOBLINGSDEL, hurtigkobling (kun modellene 695/795)	1
68	120583	MUTTER, hånd (kun modellene 695/795)	1
70		SLANGE, m/kobling	1
	2003296	Modellene 695/795, *inkluderer 66, 68, 84*	
	2003297	Modell Mark IV, *inkluderer 104*	
71		KORT, hoved	1
	2003256	110 VAC britiske	
	2003254	100-120 VAC	
	2003255	220-240 VAC	
72		CHOKE, jord, *inkluderer 76, 101*	1
	2003268	Nord-Amerika, Japan, Taiwan	
	2003269	Resten av verden	
73	Se s. 61	LEDNING, strøm, *inkluderer 74, 75*	1
74	20B466	HOLDER, strømledning	1
75	2003004	SKRUE, mask., torx., selvgjengende	2
76	2003504	SKRUE, mask., tagget sekskanthd.	1
79	19D828	RØR, inntak, XT (kun modellene 695/795)	1
80	118494	PAKNING, o-ring (kun modellene 695/795)	1
81	189920	SETT, sil	1
84	107505	PAKNING, o-ring	1
91	Se s. 60	SLANGE	1
97	Se s. 62	SLANGE, forløper, kun Mark IV	1
98▲	Se s. 62	MERKE, sikkerhet, advarsel	1
99	20B730	SKRUE, hette, sch., 3/8 x 4,0 SST	2
101	100718	SKIVE	1
102▲	2001766	MERKE, sikkerhet, advarsel, deler i bevegelse	1
104	102982	O-ring	1
105	Se s. 62	MERKE, varenavn, front	1
106	Se s. 62	MERKE, varenavn, side	1
107	Se s. 62	MERKE, varenavn, Xtreme Torque	1
108	Se s. 62	MERKE, varenavn, QR, XT	1
109	16D576	MERKE, varenavn, produsert i USA	1
110	2002717	LEDNINGSNETT, jordet, flettet (230 VAC og 110 britiske)	1
111	119791	SKRUE, mask., sekskantskivehd. (230 VAC og 110 britiske)	1
112	114391	SKRUE, jording (230 VAC og 110 britiske)	1
113	119236	SKRUE (kun 230 VAC, 110 britiske modeller)	2
121	2005199	SKRUE,#10, 5 tom.	2
122	120339	SKIVE, flat	2

▲ *Ekstra sikkerhetsmerker, merkelapper og kort leveres gratis.*

1095 XT, Mark V, Mark VII Standard Hi-Boy

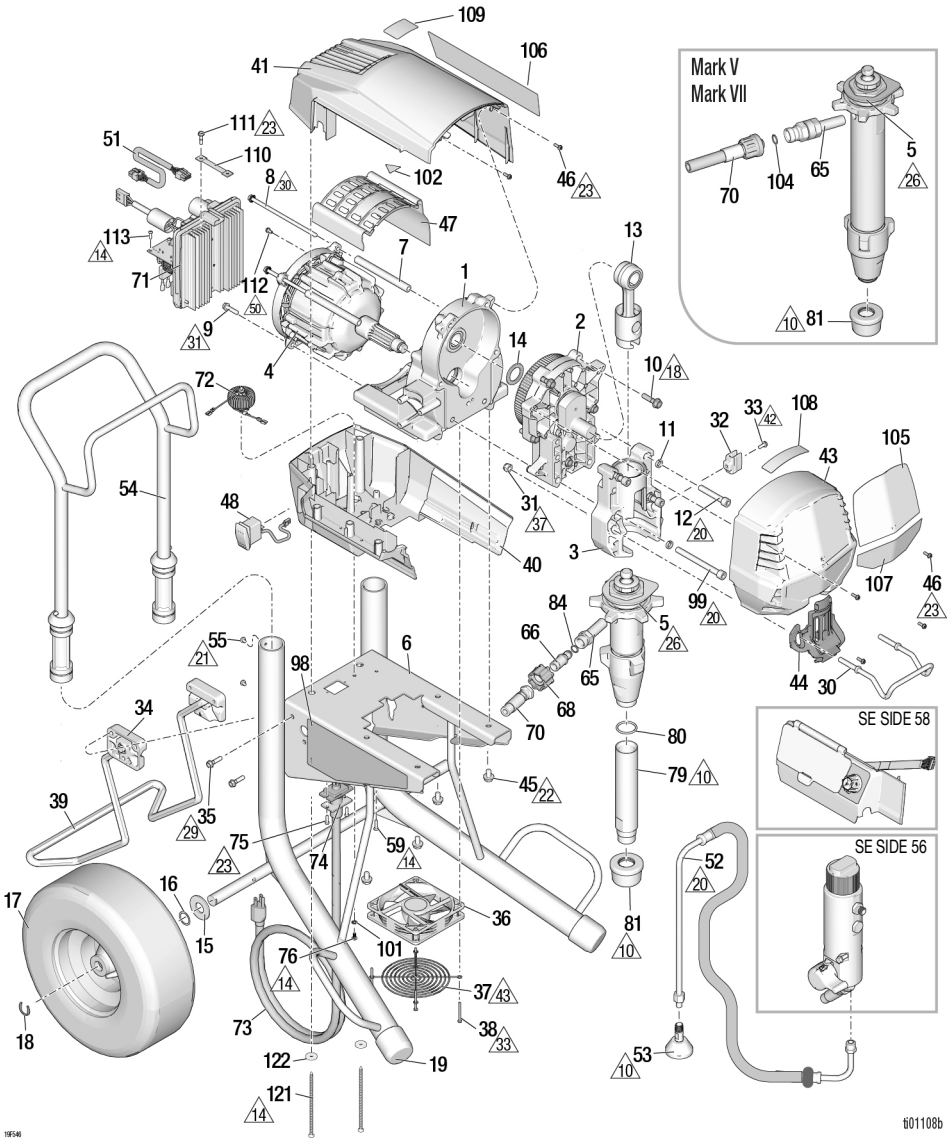

Ref.	Strammemoment	Ref.	Strammemoment	Ref.	Strammemoment
10	Strammes for hånd	23	20-25 in-lb (2,3-2,89 N•m)	37	85-95 in-lb (9,6-10,7 N•m)
14	12-16 in-lb (1,4-1,8 N•m)	26	105–115 ft-lb (142,8–156,4 N•m)	42	30-40 in-lb (3,4-4,5 N•m)
18	190-210 in-lb (21,5-23,7 N•m)	29	130-150 in-lb (14,7-17,0 N•m)	43	Sett sammen beskyttelsen slik at den ikke berører viftenavet.
20	25-30 ft-lb (33,9-40,7 N•m)	30	70-75 in-lb (7,9-8,5 N•m)		
21	22-28 in-lb (2,5-3,2 N•m)	31	140-160 in-lb (15,8-18 N•m)	50	30-35 in-lb (3,4-4,0 N•m)
22	12–14 ft-lb (16,3–19,0 N•m)	33	6-8 in-lb (0,7-0,9 N•m)		

1095 XT, Mark V, Mark VII Standard Hi-Boy deleliste

Ref.	Del	Beskrivelse	Ant.
1	2003293	CHASSIS, *inkluderer 45*	1
2	2003291	HUS, drivmekanisme, *inkluderer 10, 14*	1
3	2003295	HUS, lager, *inkluderer 11, 12, 30, 31, 32, 33, 44, 99*	1
4		MOTOR, *inkluderer 7, 8, 9, 47, 102*	1
	2003300	Modell 1095	
	2003301	Mark V	
	2003302	Mark VII (EMEA)	
5		PUMPE, fortrengning	1
	2001550	Modell 1095, *inkluderer 65, 80*	
	2001554	Modell Mark V, *inkluderer 65*	
	2001556	Modell Mark VII, *inkluderer 65*	
6	19D664	RAMME, XT, 1095/Mark V/ Mark VII	1
7	19B587	AVSTANDSSTYKKE, strekkstag, motor	2
8	19C928	SKRUE, hette	2
9	119426	SKRUE, mask., sekskantskivehd.	2
10	15C753	SKRUE, mask., sekskantskivehd.	5
11	106115	SKIVE, låse	4
12	17E789	SKRUE, hette, 3/8 x 2,25	2
13	24V085	STANG, koplings-	1
14	116192	SKIVE, trykk	1
15	156306	SKIVE, flat	2
16	116038	SKIVE, bølgefjær	2
17	119509	HJUL, pneumatisk	2
18	15E891	KLIPS, låse-	2
19	276974	LOKK, ben	2
30	16C457	HENGER, spann	1
31	111040	MUTTER, låse, innsats, nylon	2
32	16X203	KLIPS, tømmeslange	1
33	118444	SKRUE, mask., unbrako sekskantskivehd.	1
34	15C982	KAM, vogn	2
35	114531	SKRUE, mask., sekskantskivehd.	4
36	19D923	VIFTE, 12V	1
37	19D924	BESKYTTELSE, vifte	1
38	117683	SKRUE, panhode	4
39	19D921	STØTTE, stativ, universell, XT	1
40	2003287	DEKSEL, motor, bunn, *inkluderer 48, 59*	1
41	2003284	DEKSEL, motor, topp, *inkluderer 46, 59*	1
43	2003282	DEKKPLATE, front, *inkluderer 46*	1
44	20B131	DEKKPLATE, pumpestang	1
45	111801	SKRUE, hette, sekskanthd.	4
46	2001659	SKRUE, mask, unbrako sekskantskivehd.	6
47	19D292	COVER, motor	1
48	116752	BRYTER, vippe	1
51	19B596	LEDNINGSNETT, koder	1
52	20B342	SLANGE, avløp, XT	1
53	241920	DEFLEKTOR, gjenget	1
54	24A250	HÅNDTAK, enhet	1
55	109032	SKRUE, mask.	4
59	19D307	SKRUE, mask., torx panhd.	2
65		TILKOBLINGSDEL, pumpe	1
	20B230	Modell 1095	
	2004023	Modellene Mark V/Mark VII	
66	16X833	TILKOBLINGSDEL, hurtigkobling (kun modell 1095)	1
68	120583	MUTTER, hånd (kun modell 1095)	1
70		SLANGE, m/kobling	1
	2003296	Modell 1095, *inkluderer 66, 68, 84*	
	2003297	Modellene Mark V/Mark VII, *inkluderer 104*	
71		KORT, hoved	1
	2003256	110 VAC britiske	
	2003254	100-120 VAC	
	2003255	220-240 VAC	
72		CHOKE, jord, *inkluderer 76, 101*	1
	2003268	Nord-Amerika, Japan, Taiwan	
	2003269	Resten av verden	
73	Se s. 61	LEDNING, strøm, *inkluderer 74, 75*	1
74	20B466	HOLDER, strømledning	1
75	2003004	SKRUE, mask., torx., selvgjengende	2
76	2003504	SKRUE, mask., tagget sekskanthd.	1
79	19F477	RØR, inntak (kun modell 1095)	1
80	118494	PAKNING, o-ring (kun modell 1095)	1
81	189920	SIL	1
84	107505	PAKNING, o-ring	1
91	Se s. 60	SLANGE	1
97	Se s. 62	SLANGE, forløper	1
98▲	Se s. 62	MERKE, sikkerhet, advarsel	1
99	20B730	SKRUE, hette, SCH, 3/8 x 4,0 SST	2
101	100718	SKIVE	1
102▲	2001766	MERKE, sikkerhet, advarsel, deler i bevegelse	1
104	102982	O-ring	1
105	Se s. 62	MERKE, varenavn, front	1
106	Se s. 62	MERKE, varenavn, side	1
107	Se s. 62	MERKE, varenavn, Xtreme torque	1
108	Se s. 62	MERKE, varenavn, QR, XT	1
109	16D576	MERKE, varenavn, produsert i USA	1
110	2002717	LEDNINGSNETT, jordet, flettet (kun 230 VAC og 110 britiske modeller)	1
111	119791	SKRUE, mask., sekskantskivehd. (kun 230 VAC og 110 britiske modeller)	1
112	114391	SKRUE, jording (kun 230 VAC og 110 britiske modeller)	1
113	119236	SKRUE (kun 230 VAC, 110 britiske modeller)	2
121	2005199	SKRUE,#10, 5 tom.	2
122	120339	SKIVE, flat	2

▲ *Ekstra sikkerhetsmerker, merkelapper og kort leveres gratis.*

695 XT, 795 XT, Mark IV Pro Hi-Boy

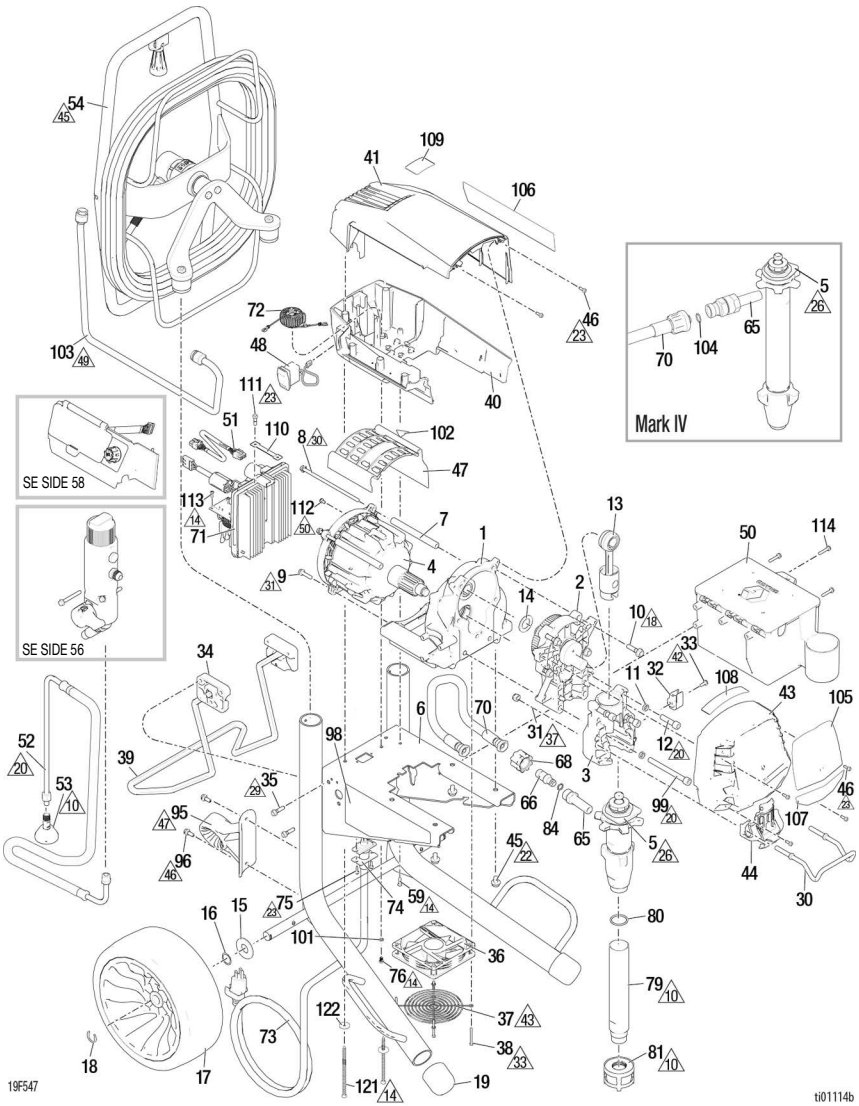

Ref.	Strammemoment	Ref.	Strammemoment	Ref.	Strammemoment
10	Strammes for hånd	29	130-150 in-lb (14,7-17,0 N•m)	45	40-50 ft-lb (54,4-68,0 N•m)
14	12-16 in-lb (1,4-1,8 N•m)	30	70-75 in-lb (7,9-8,5 N•m)	46	40-50 in-lb (4,5-5,6 N•m)
18	190-210 in-lb (21,5-23,7 N•m)	31	140-160 in-lb (15,8-18 N•m)	47	Plasseres med pilen vendt opp
20	25-30 ft-lb (33,9-40,7 N•m)	33	6-8 in-lb (0,7-0,9 N•m)	49	38–42 ft-lb (51,7–57,1 N•m)
22	12–14 ft-lb (16,3–19,0 N•m)	37	85-95 in-lb (9,6-10,7 N•m)	50	30-35 in-lb (3,4-4,0 N•m)
23	20-25 in-lb (2,3-2,89 N•m)	42	30-40 in-lb (3,4-4,5 N•m)		
26	70-80 ft-lb (94,9-108,5 N•m)	43	Sett sammen beskyttelsen slik at den ikke berører viftenavet.		

695 XT, 795 XT, Mark IV Pro Hi-Boy deleliste

Ref.	Del	Beskrivelse	Ant.
1	2003292	CHASSIS, *inkluderer 45*	1
2		HUS, drivmekanisme, *inkluderer 10, 14*	1
	2003289	Modell 695	
	2003290	Modellene 795/Mark IV	
3	2003294	HUS, lager, *inkluderer 11, 12, 30, 31, 32, 33, 44, 99*	1
4		MOTOR, *inkluderer 7, 8, 9, 47, 102*	1
	2003298	Modell 695	
	2003299	Modellene 795	
	2005784	Mark IV	
5		PUMPE, fortrengning	1
	2001549	Modell 695, *inkluderer 65, 80*	
	2001574	Modell 795, *inkluderer 65, 80*	
	2001553	Modell Mark IV, *inkluderer 65*	
6	19D663	RAMME, XT, 695/795/Mark IV	1
7	19B587	AVSTANDSSTYKKE, strekkstag, motor	2
8	19C928	SKRUE, hette	2
9	119426	SKRUE, mask., sekskantskivehd.	2
10	15C753	SKRUE, mask., sekskantskivehd.	5
11	106115	SKIVE, låse	4
12	17E788	SKRUE, hette, 3/8 x 1,5	2
13	19D814	STANG, tilkobling, XT	1
14	116191	SKIVE, trykk	1
15	156306	SKIVE, flat	2
16	116038	SKIVE, bølgefjær	2
17	20B198	DEKK, polyuretan, svart	2
18	15E891	KLIPS, låse-	2
19	276974	LOKK, ben	2
30	16C457	HENGER, spann	1
31	111040	MUTTER, låse, innsats, nylon	2
32	16X203	KLIPS, tømmeslange	1
33	118444	SKRUE, mask., unbrako sekskantskivehd.	1
34	15C982	KAM, vogn	2
35	114531	SKRUE, mask., sekskantskivehd.	4
36	19D923	VIFTE, 12V	1
37	19D924	BESKYTTELSE, vifte	1
38	117683	SKRUE, mask., sekskantskivehd.	4
39	19D921	STØTTE, stativ, universell, XT	1
40	2003286	DEKSEL, motor, bunn, *inkluderer 48, 59*	1
41	2003283	DEKSEL, motor, topp, *inkluderer 46, 59*	1
43	2003281	DEKKPLATE, front, *inkluderer 46*	1
44	20B130	DEKKPLATE, pumpestang	1
45	111801	SKRUE, hette, sekskanthd.	4
46	2001659	SKRUE, mask, unbrako sekskantskivehd.	6
47	19D292	COVER, motor	1
48	116752	BRYTER, vippe	1
50	287253	KIT, verktøykasse, EMEA og britiske modeller, *inkluderer 114*	1
51	19B596	LEDNINGSNETT, koder	1
52	20B342	SLANGE, avløp, XT	1
53	241920	DEFLEKTOR, gjenget	1
54	25V145	TROMMEL, slange, XT, *inkluderer 77, 84, 95, 96, 103*	1
59	19D307	SKRUE, mask., torx panhd.	1
65		TILKOBLINGSDEL, pumpe	1
	20B230	Modellene 695/795	
	2004023	Modell Mark IV	
66	16X833	TILKOBLINGSDEL, hurtigkobling (kun modellene 695/795)	1
68	120583	MUTTER, hånd (kun modellene 695/795)	1
70		SLANGE, m/kobling	1
	2003296	Modellene 695/795, *inkluderer 66, 68, 84*	
	2003297	Modell Mark IV, *inkluderer 104*	
71		KORT, hoved	1
	2003256	110 VAC britiske	
	2003254	100-120 VAC	
	2003255	220-240 VAC	
72		CHOKE, jord, *inkluderer 76, 101*	1
	2003268	Nord-Amerika, Japan, Taiwan	
	2003269	Resten av verden	
73	Se s. 61	LEDNING, strøm, *inkluderer 74, 75*	1
74	20B466	HOLDER, strømledning	1
75	2003004	SKRUE, mask., torx., selvgjengende	2
76	2003504	SKRUE, mask., tagget sekskanthd.	1
79	19D828	RØR, inntak, XT (kun modellene 695/795)	1
80	118494	PAKNING, o-ring (kun modellene 695/795)	1
81	15V573	SIL	1
84	107505	PAKNING, o-ring	1
91	Se s. 60	SLANGE	1
95	19D922	GUIDE, slange, XT, Pro	1
96	117633	SKRUE, spor, sekskantskivehd.	2
98▲	Se s. 62	MERKE, sikkerhet, advarsel	1
99	20B730	SKRUE, hette, SCH, 3/8 x 4,0 SST	2
101	100718	SKIVE	1
102▲	2001766	MERKE, sikkerhet, advarsel, deler i bevegelse	1
103	2002230	RØR, formet, XT	1
104	102982	O-ring	1
105	Se s. 62	MERKE, varenavn, front	1
106	Se s. 62	MERKE, varenavn, side	1
107	Se s. 62	MERKE, varenavn, Xtreme torque	1
108	Se s. 62	MERKE, varenavn, QR, XT	1
109	16D576	MERKE, varenavn, produsert i USA	1
110	2002717	LEDNINGSNETT, jordet, flettet (kun 230 VAC og 110 britiske modeller)	1
111	119791	SKRUE, mask., sekskantskivehd. (kun 230 VAC og 110 britiske modeller)	1
112	114391	SKRUE, jording (kun 230 VAC og 110 britiske modeller)	1
113	119236	SKRUE (kun 230 VAC, 110 britiske modeller)	2
114	118852	SKRUE	3
121	2005199	SKRUE,#10, 5 tom.	2
122	120339	SKIVE, flat	2

▲ *Ekstra sikkerhetsmerker, merkelapper og kort leveres gratis.*

1095 XT, Mark V, Mark VII, Pro Hi-Boy

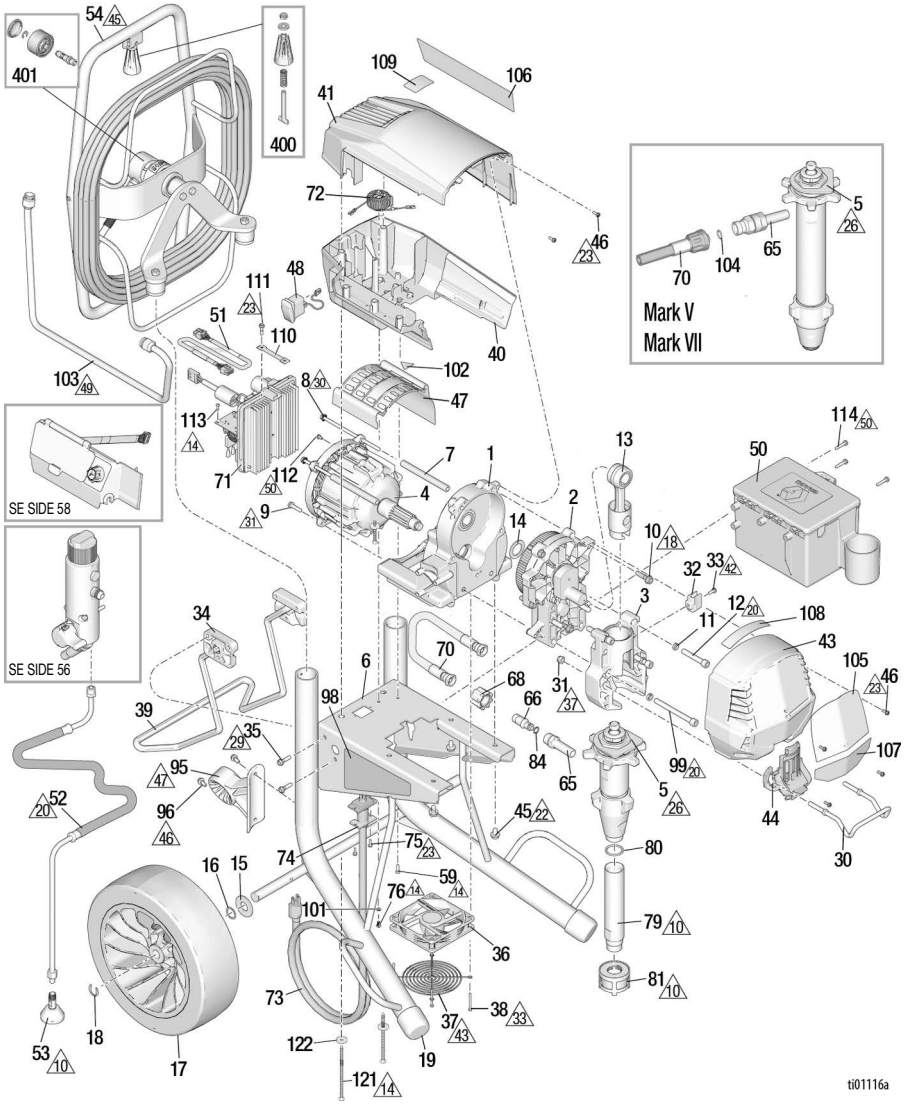

Ref.	Strammemoment	Ref.	Strammemoment	Ref.	Strammemoment
10	Strammes for hånd	29	130-150 in-lb (14,7-17,0 N•m)	45	40-50 ft-lb (54,4-68,0 N•m)
14	12-16 in-lb (1,4-1,8 N•m)	30	70-75 in-lb (7,9-8,5 N•m)	46	40-50 in-lb (4,5-5,6 N•m)
18	190-210 in-lb (21,5-23,7 N•m)	31	140-160 in-lb (15,8-18 N•m)	47	Plasseres med pilen vendt opp
20	25-30 ft-lb (33,9-40,7 N•m)	33	6-8 in-lb (0,7-0,9 N•m)	49	38–42 ft-lb (51,7–57,1 N•m)
22	12–14 ft-lb (16,3–19,0 N•m)	37	85-95 in-lb (9,6-10,7 N•m)	50	30-35 in-lb (3,4-4,0 N•m)
23	20-25 in-lb (2,3-2,89 N•m)	42	30-40 in-lb (3,4-4,5 N•m)		
26	105–115 ft-lb (142,8–156,4 N•m)	43	Sett sammen beskyttelsen slik at den ikke berører viftenavet.		

1095 XT, Mark V, Mark VII, Pro Hi-Boy deleliste

Ref.	Del	Beskrivelse	Ant.
1	2003293	CHASSIS, *inkluderer 45*	1
2	2003291	HUS, drivmekanisme, *inkluderer 10, 14*	1
3	2003295	HUS, lager, *inkluderer 11, 12, 30, 31, 32, 33, 44, 99*	1
4		MOTOR, *inkluderer 7, 8, 9, 47, 102*	1
	2003300	Modellene 1095	
	2003301	Mark V	
	2003302	Mark VII (EMEA)	
5		PUMPE, fortrengning	1
	2001551	Modell 1095, *inkluderer 65, 80*	
	2001555	Modell Mark V, *inkluderer 65*	
	2001557	Modell Mark VII, *inkluderer 65*	
6	19D664	RAMME, XT, 1095/Mark V/Mark VII	1
7	19B587	AVSTANDSSTYKKE, strekkstag, motor	2
8	19C928	SKRUE, hette	2
9	119426	SKRUE, mask., sekskantskivehd.	2
10	15C753	SKRUE, mask., sekskantskivehd.	5
11	106115	SKIVE, låse	4
12	17E789	SKRUE, hette, 3/8 x 2,25	2
13	24V085	STANG, koplings-	1
14	116192	SKIVE, trykk	1
15	156306	SKIVE, flat	2
16	116038	SKIVE, bølgefjær	2
17	17E687	DEKK, polyuretan, svart, 13 tom.	2
18	15E891	KLIPS, låse-	2
19	276974	LOKK, ben	2
30	16C457	HENGER, spann	1
31	111040	MUTTER, låse, innsats, nylon	2
32	16X203	KLIPS, tømmeslange	1
33	118444	SKRUE, mask., unbrako sekskantskivehd.	1
34	15C982	KAM, vogn	2
35	114531	SKRUE, mask., sekskantskivehd.	4
36	19D923	VIFTE, 12V	1
37	19D924	BESKYTTELSE, vifte	1
38	117683	SKRUE, mask., sekskantskivehd.	4
39	19D921	STATIV, støtte, universell, XT	1
40	2003287	DEKSEL, motor, bunn, *inkluderer 48, 59*	1
41	2003284	DEKSEL, motor, topp, *inkluderer 46, 59*	1
43	2003282	DEKKPLATE, front, *inkluderer 46*	1
44	20B131	DEKKPLATE, pumpestang	1
45	111801	SKRUE, hette, sekskanthd.	4
46	2001659	SKRUE, mask, unbrako sekskantskivehd.	6
47	19D292	COVER, motor	1
48	116752	BRYTER, vippe	1
50	287253	KIT, verktøykasse (kun EMEA og britiske modeller), *inkluderer 114*	
51	19B596	LEDNINGSNETT, koder	1
52	20B342	SLANGE, avløp, XT	1
53	241920	DEFLEKTOR, gjenget	1
54		TROMMEL, slange, XT, *inkluderer 77, 84, 95, 96, 103, 400*	1
	25V145	Modellene 1095/Mark V	
	25V146	Modell Mark VII	
59	19D307	SKRUE, mask., torx panhd.	2
65		TILKOBLINGSDEL, pumpe	1
	20B230	Modell 1095	
	2004023	Modellene Mark V/Mark VII	
66	16X833	TILKOBLINGSDEL, hurtigkobling (kun modell 1095)	1
68	120583	MUTTER, hånd (kun modell 1095)	1
70		SLANGE, m/kobling	1
	2003296	Modell 1095, *inkluderer 66, 68, 84*	
	2003297	Modellene Mark V/Mark VII, *inkluderer 104*	
71		KORT, hoved	1
	2003256	110 VAC britiske	
	2003254	100-120 VAC	
	2003255	220-240 VAC	
72		CHOKE, jord, *inkluderer 76, 101*	1
	2003268	Nord-Amerika, Japan, Taiwan	
	2003269	Resten av verden	
73	Se s. 61	LEDNING, strøm, *inkluderer 74, 75*	1
74	20B466	HOLDER, strømledning	1
75	2003004	SKRUE, mask., torx., selvgjengende	2
76	2003504	SKRUE, mask., tagget sekskanthd.	1
79	19F477	RØR, inntak, XT (kun modell 1095)	1
80	118494	PAKNING, o-ring (kun modell 1095)	1
81	15V573	SIL	1
84	107505	PAKNING, o-ring	1
91	Se s. 60	SLANGE	
95		GUIDE, slange, XT, Pro	1
	19D922	1095 og Mark V	
	2002139	Mark VII	
96	117633	SKRUE, spor, sekskantskivehd.	2
98▲	Se s. 62	MERKE, sikkerhet, advarsel	1
99	20B730	SKRUE, hette, SCH, 3/8 x 4,0 SST	2
101	100718	SKIVE	1
102▲	2001766	MERKE, sikkerhet, advarsel, deler i bevegelse	1
103	2002230	RØR, formet, XT	1
104	102982	O-ring	1
105	Se s. 62	MERKE, varenavn, front	1
106	Se s. 62	MERKE, varenavn, side	1
107	Se s. 62	MERKE, varenavn, Xtreme torque	1
108	Se s. 62	MERKE, varenavn, QR, XT	1
109	16D576	Merke, varenavn, produsert i USA	1
110	2002717	LEDNINGSNETT, jordet, flettet (kun 230 VAC og 110 britiske modeller)	1
111	119791	SKRUE, mask., sekskantskivehd. (kun 230 VAC og 110 britiske modeller)	1
112	114391	SKRUE, jording (kun 230 VAC og 110 britiske modeller)	1
113	119236	SKRUE (kun 230 VAC, 110 britiske modeller)	2
114	118852	SKRUE	3
121	2005199	SKRUE,#10, 5 tom.	2
122	120339	SKIVE, flat	2
400	2009285	SETT, håndtak	1
401	2009287	SETT, slangetrommel svivel	1

▲ *Ekstra sikkerhetsmerker, merkelapper og kort leveres gratis.*

Filter

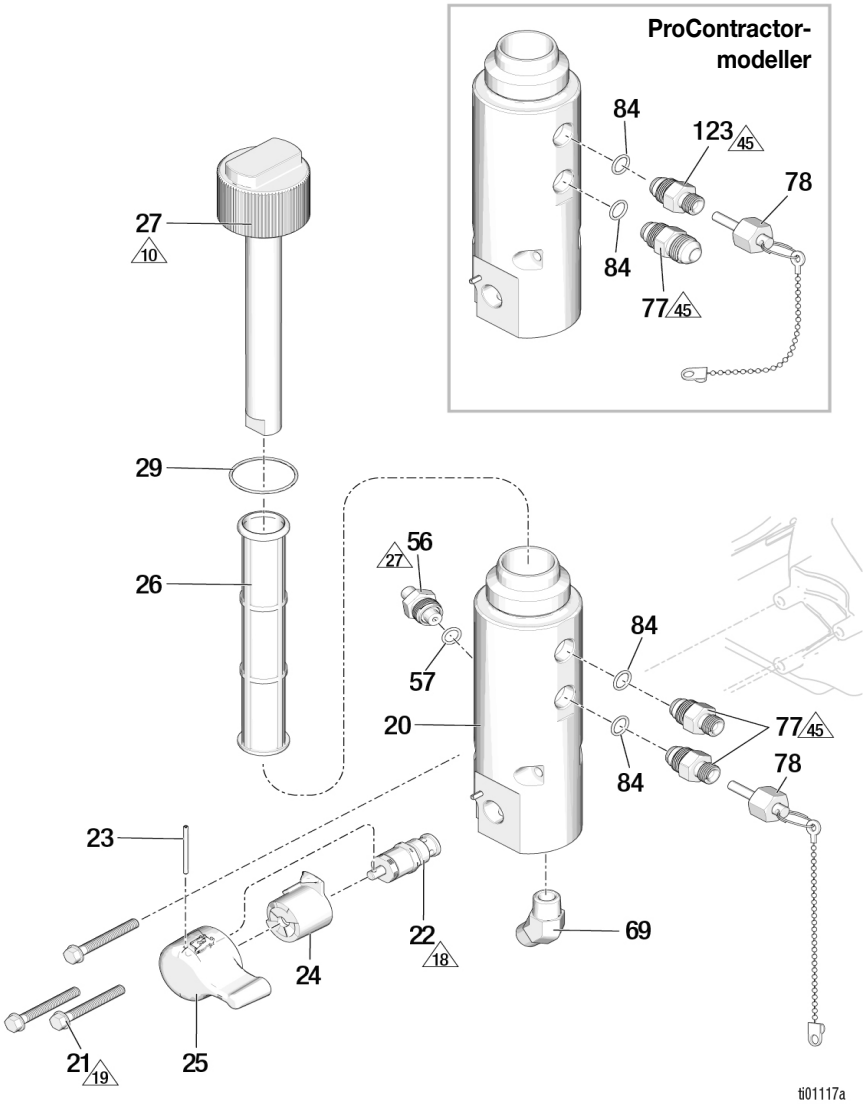

Ref.	Strammemoment	Ref.	Strammemoment	Ref.	Strammemoment
10	Strammes for hånd	19	100-120 in-lb (11,3-13,6 N•m)	45	40-50 ft-lb (54,4-68,0 N•m)
18	190-210 in-lb (21,5-23,7 N•m)	27	35–45 ft-lb (47,5–61,0 N•m)		

Filter deleliste

Ref.	Del	Beskrivelse	Ant.
20	19D919	BASE, filter, XT	1
21	120091	SKRUE	3
22	24B156	VENTIL, retur, heavy-duty	1
23	15C972	PINNE, fjær	1
24	24A382	BASE, ventil, heavy-duty	1
25	24E234	HÅNDTAK, returventil, heavy-duty	1
26		KIT, filter, mesh	1
	244067	60 mesh (originalt utstyr)	
	244068	100 mesh	
	244069	200 mesh	
	244071	30 mesh	
27	2003271	RØR, dispersjon, *inkluderer 29*	1
		LOKK, filter	1
29	117285	PAKNING, o-ring	1
56	2003348	OMFORMER, trykkregulering, *inkluderer 57 og delenr. 19C988 (se digital skjerm #49)*	
57	111457	PAKNING, O-ring	1
69		TILKOBLINGSDEL, albue 3/8 npt	1
	20B233	Modellene 695/795/1095	
	122533	Modellene Mark IV/Mark V/Mark VII	
77		ADAPTER, nippel, *inkluderer 84*	
	2003277	Modellene 695/795/1095 Standard og Lo-Boy	2
	2003278	Modellene Mark IV/Mark V Standard	2
	2003279	Modell Mark VII Standard	2
	2003280	Modell ProContractor (alle modeller)	1
78		PLUGG, uten pakning	1
	2005275	1/4 tommer, modellene 695, 795, 1095	
	2005276	3/8 tommer, modellene Mark IV, Mark V	
	2005277	1/2 tommer, modellene Mark VII	
84	107505	PAKNING, O-ring	2
123		SETT, uttak, væskefilter	1
	2003277	Modellene 695/795/1095 Procontractor	
	2003278	Modellene Mark IV, Mark V Procontractor	
	2003279	Modell Mark VII Procontractor	

Digital skjerm

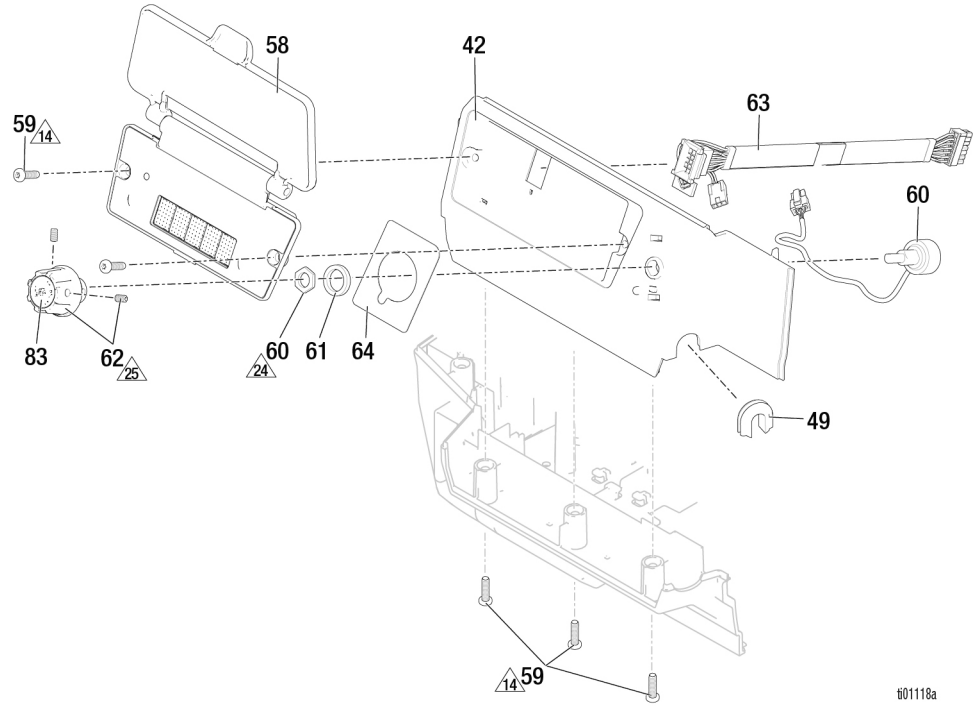

Ref.	Strammemoment	Ref.	Strammemoment	Ref.	Strammemoment
14	12-16 in-lb (1,4-1,8 N•m)	24	8-10 in-lb (0,9-1,1 N•m)	25	10-15 in-lb (1,1-1,7 N•m)

Deleliste for digital skjerm

Ref.	Del	Beskrivelse	Ant.
42	2003288	DEKSEL, motor, side, *inkluderer 49, 59, 64*	1
49	19C988	MALJE, omformer	1
58		MODUL, skjerm, *inkluderer 59*	1
	20B432	ProContractor/Bluelink	
	20B431	Kun skjerm	
59	19D307	SKRUE, mask., torx panhd.	5
60	2003350	POTENSIOMETER, enh	1
61	15C973	PAKNING	1
62	19C986	KNOTT, potensiometer	1
63	19C527	LEDNINGSNETT, skjerm	1
64	19C998	MERKE, varenavn, kontroll	1
83	19D678	MERKE, regulering	1

Sprøytepistol og slange

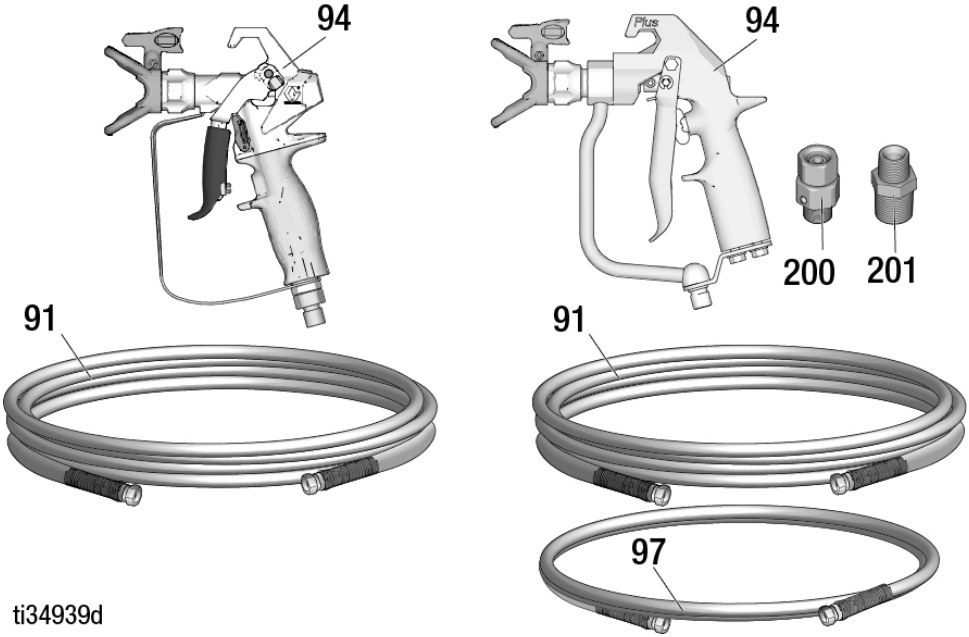

Deleliste for sprøytepistol og slange

Ref.	Del	Beskrivelse	Ant.
91		SLANGE, m/kobling	1
	240794	695/795/1095 XT, 1/4 tom. x 50 ft.	
	826079	695/795/1095 Ultimate, 1/4 tom. x 50 ft	
	245225	Mark IV/Mark V, 3/8 tom. x 50 ft	
	278499	Mark VII, 1/2 tom. x 50 ft	
94		SPRØYTEPISTOL	1
	17Y043	695/795/1095 XT, Nord-Amerika, EMEA	
	17Y044	695/795/1095 XT, Asia	
	826252	695/795/1095 Ultimate	
	241705	Mark V, Nord-Amerika og ANZ, KO	
	289605	Mark V/Mark VII, EMEA og Storbritannia	
	246468	Mark IV	
97		SLANGE, forløper	1
	241735	Mark IV/Mark V, 1/4 tom. x 3 ft	
	191239	Mark VII, 3/8 tom. x 11 ft	
200	189018	SVIVEL, Mark V/Mark VII	1
201		FORING	1
	159841	Mark IV/Mark V/Mark VII	
	159239	Mark VII	

Strømlednings

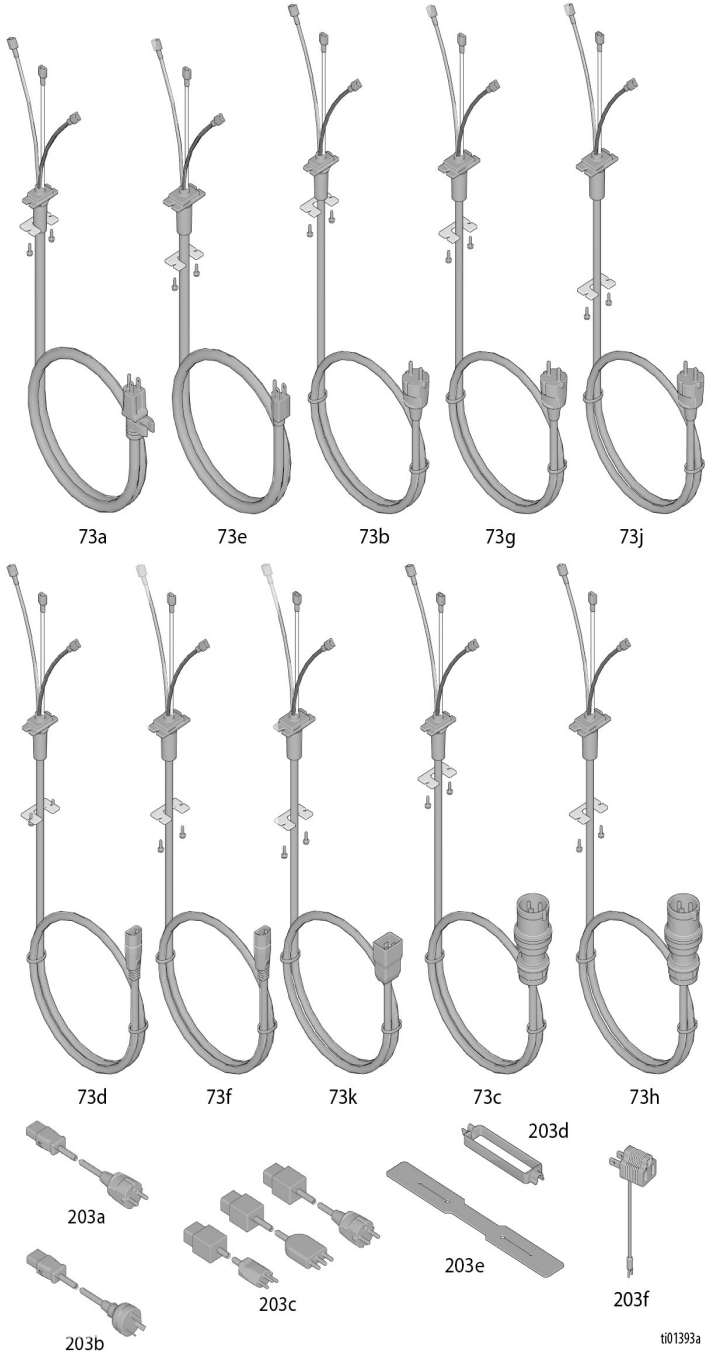

Deleliste for strømledning

Merker

Ref.	Del	Beskrivelse	Ant.
		LEDNING, strøm	1
73a	2003257	Del nr.: 19F545, 19F547. 19F553, 20B963, 20B964, 826295, 826297, 826296, 19F710, 826298, 19F711,, 826299, 19F549, 19F551	
73b	2003259	Del nr: 19F727, 19F729, 19F731, 19F733	
73c	2003266	Del nr: 19F728, 19F730, 19F732, 19F734	
73d	2003262	Del nr: 19F714, 20B951, 19F713, 20B953, 19F717, 19F712, 19F715	
73e	2003258	Del nr: 19F546, 826300, 19F548, 826301, 20B965, 19F550, 19F552, 19F725	
73f	2003263	Del nr: 19F720, 20B955, 19F721, 19F723, 19F724, 20B959	
73g	2003260	Del nr: 19F735, 19F736, 19F739, 19F741	
73h	2003267	Del nr: 19F740, 19F742	
73J	2003261	Del nr: 19F743, 19F744	
73K	2003264	Del nr: 20B961	
		ADAPTER, ledning	1
203a	242001	CEE 10 amp (delenr: 19F714, 20B951, 19F713, 20B953, 19F717, 19F720, 20B955, 19F721, 19F723, 20B959, 19F724)	
203b	242005	ANZ, 10 amp (delenr: 19F714, 19F713, 19F717, 19F720, 19F721, 19F723, 19F724, 19F712, 19F715)	
203c	287121	Italia, Danmark, Sveits, 10 amp (delenr: 20B951, 20B953, 20B955, 20B959)	
	253103	CEE, Italia, Sveits, 16 amp (delenr: 20B961)	
		HOLDER, ledning	1
203d	195551	Del nr: 19F714, 20B951, 19F713, 20B953, 19F717, 19F720, 20B955, 19F721, 19F723, 20B959, 19F724, 19F712, 19F715	
203e	121249	Del nr: 20B961	
203f	244285	Del nr: 20B963, 20B964, 20B965, 19F725	

Sprøyte-modell-nummer	Medisinsk merke ▲	Ref. 98 Advarsels-merke ▲	Ref. 105 Frontetikett	Ref. 106 Sideetikett	Ref. 107 XT merke	Ref. 108 QR merke
19F545	179960	18D884	2002271	2002280	2002289	2002410
19F547						2002411
19F553						2002410
19F710			2002272	2002281		
19F711						2002411
826295			2002277	2002286		2004238
826297				2002280		2004239
826296						2004238
826298			2002278	20002287		
826299						2004239
19F546			2002273	2002282	2002290	2002410
826300			2002279	2002288		2004238
19F548			2002273	2002282		2002411
826301			2002279	2002288		2004239
19F549			2002274	2002283	2002289	2002410
19F551						2002411
19F552			2002275	2002284		
19F727		16G596	2002271	2002280		2002410
19F728						
19F729						2002411
19F730						
20B951						
20B953			2002272	2002281		
19F731						2002410
19F732						
19F733						2002411
19F734						
20B955			2002273	2002282	2002290	
19F735						2002410
19F736						2002411
19F739			2002275	2002284		2002410
20B959						2002411
19F740						2002410
19F741						2002411
19F742						
19F743			2002276	2002285		2002410
19F744						2002411
20B961						
19F720	17A134	18D885	2002273	2002282		2002410
19F714			2002271	2002280	2002289	2002411
19F712						2002410
19F715						
19F713						
19F717			2002272	2002281		2002411
19F721			2002273	2002282	2002290	
19F550		18D884	2002275	2002284		2002410
19F723		18D885				
19F724						2002411
19F725	26A998	2003469				
20B963			2002271	2002280	2002289	2002410
20B964						2002411
20B965			2002273	2002282	2002290	

▲ *Ekstra sikkerhetsmerker, merkelapper og kort leveres gratis.*

Merknader

Koblingsskjemaer

100-120 V

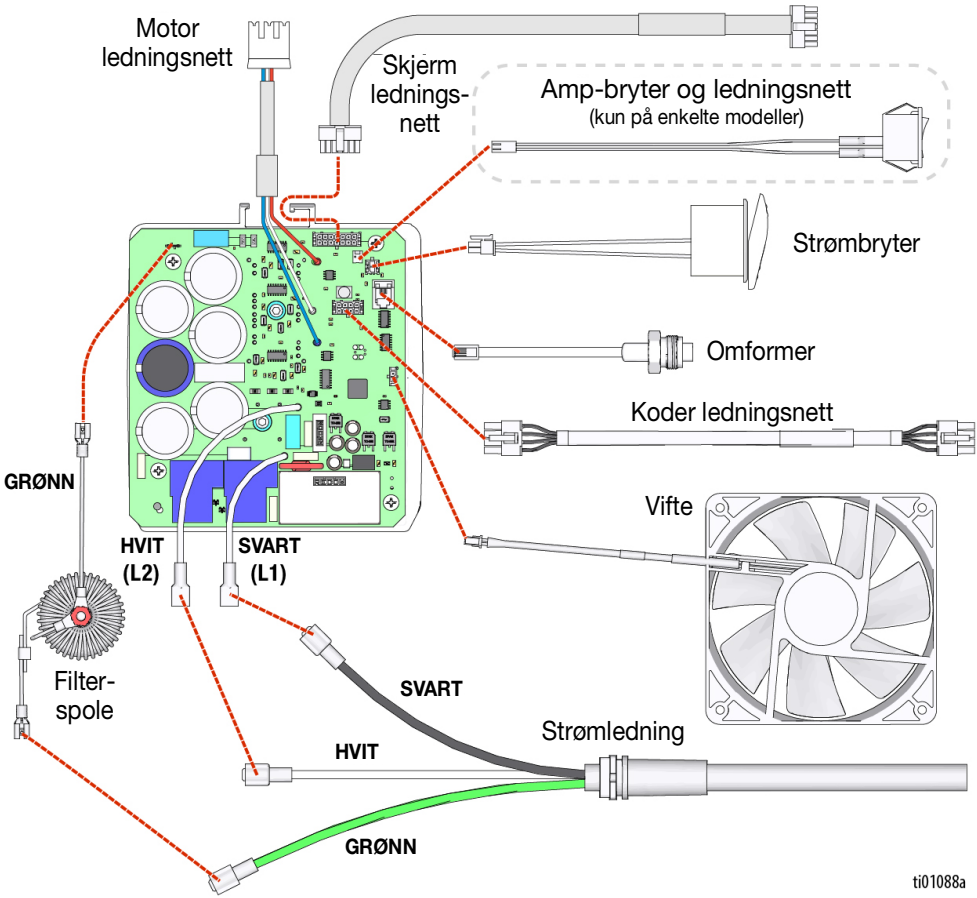

110 V britiske

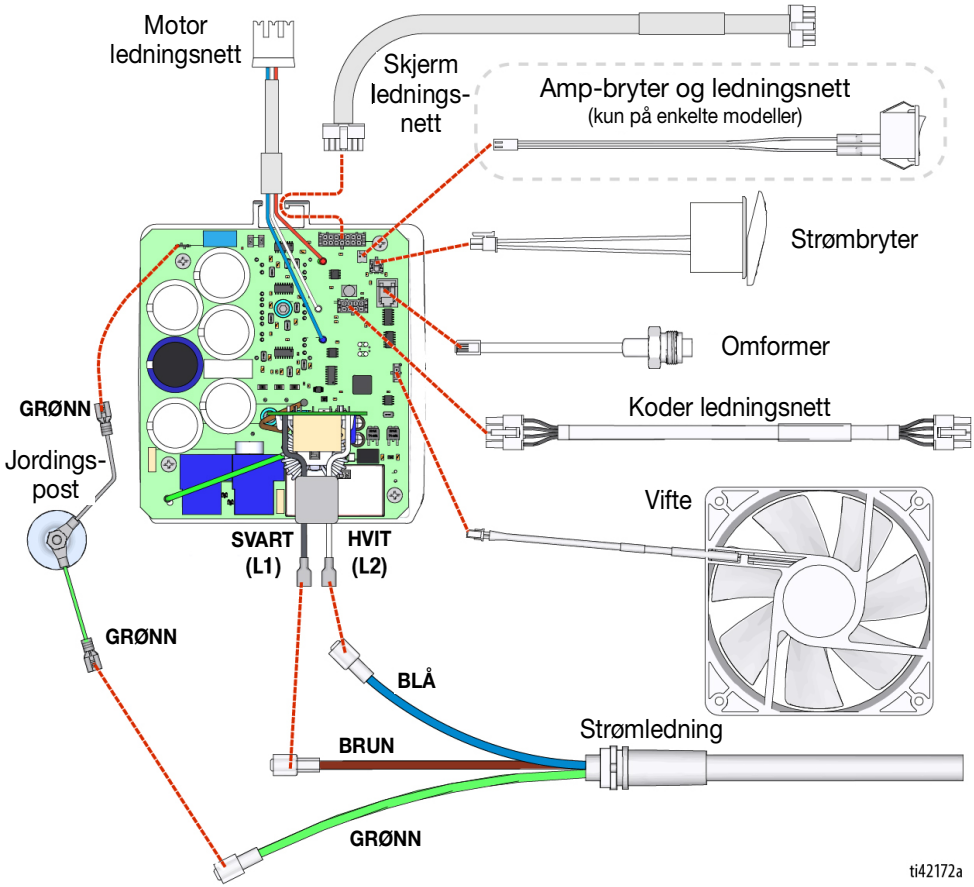

220-240 V

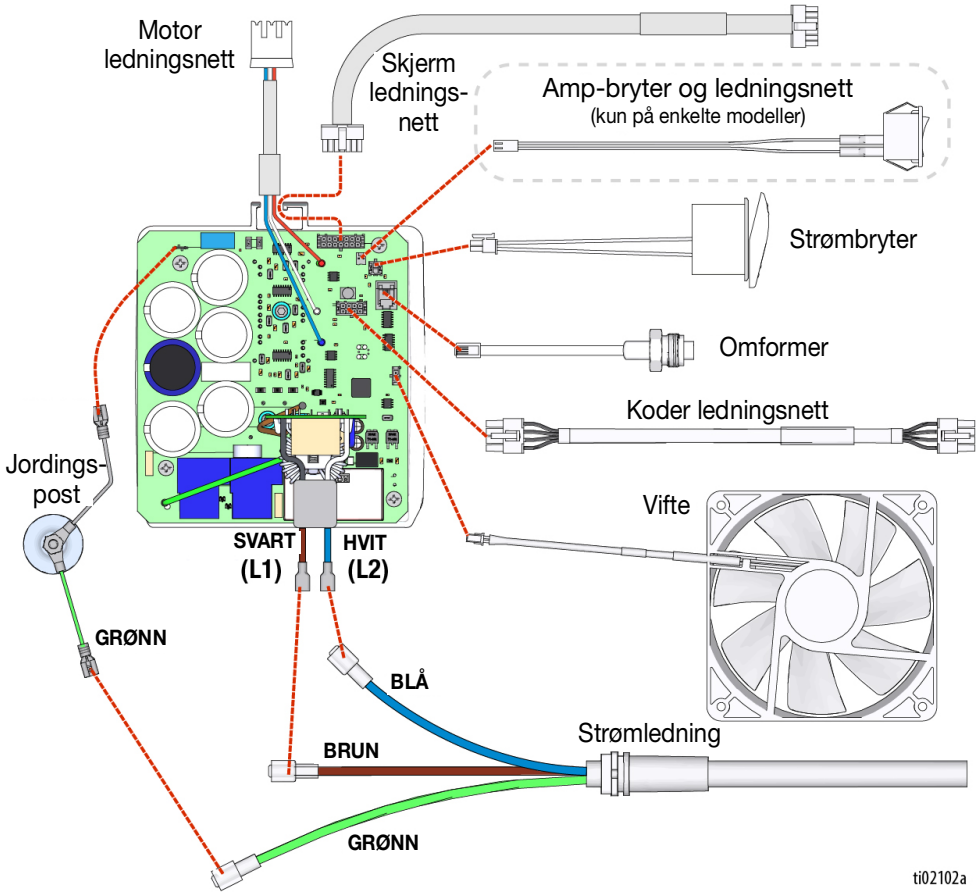
Motor ledningsnett
Skjerm ledningsnett
Amp-bryter og ledningsnett
(kun på enkelte modeller)
Strømbryter
Omformer
Koder ledningsnett
Jordings-post
Vifte
SVART
(L1)
HVIT
(L2)
GRØNN
BLÅ
BRUN
Strømledning
GRØNN
ti02102a

Tekniske spesifikasjoner

	USA	Metrisk
Sprøyte		
Maksimalt arbeidstrykk for væske	3300 psi	22,8 MPa, 228 bar
Maksimal levering		
695 XT	1,05 gpm	4,0 lpm
795 XT/Mark IV XT	1,2 gpm	4,5 lpm
1095	1,3 gpm	4,9 lpm
Mark V XT	1,5 gpm	5,6 lpm (110 V) / 4,6 lpm (230 V) / 4,7 lpm (220 V)
Mark VII	NA	6,4 lpm
Maksimum dysestørrelse		
695 XT	0,031	
795 XT	0,033	
1095 XT		
110-120 V modellene	0,037	
220-240 V modellene	0,035	
Mark IV XT	0,033	
Mark V XT		
110-120 V modellene	0,039	
220-240 V modellene	0,035	
Mark VII XT	0,041	
Væskeutløp npsm		
695 XT, 795 XT, 1095 XT	1/4 tom.	
Mark IV XT, Mark V XT	3/8 tom.	
Mark VII XT	1/2 tom.	
Generator minimum	5000 W	
Strømkrav		
695 XT	100-120 VAC, 15 Amp. 50–60 Hz	220-240 VAC, 10 Amp. 50–60 Hz
795 XT, Mark IV XT,1095 XT, Mark V XT	100-120 VAC, 20 Amp. 50–60 Hz	220-240 VAC, 10 Amp. 50–60 Hz
Mark VII XT	N/A	220-240 VAC, 16 Amp. 50–60 Hz
Omgivelsesvurdering	32-108° F (0-42° C)	
Sprøytens dimensjoner		
Lo-boy		
Høyde	28,0 tom.	71,1 cm
Lengde (inntrukket håndtak)	29,5 tom.	74,9 cm
Lengde (uttrukket håndtak)	35,0 tom.	88,9 cm
Bredde	22,3 tom.	56,6 cm
Vekt (sprøyte, slange og pistol)	90 pund	41 kg
Standard, 695 XT/795 XT/Mark IV XT		
Høyde (inntrukket håndtak)	30,5 tom.	77,5 cm
Høyde (uttrukket håndtak)	40,2 tom.	102,1 cm
Lengde	25,3 tom.	64,3 cm
Bredde	22,3 tom.	56,6 cm
695/795 vekt (sprøyte, slange og pistol)	93 pund	42 kg
Mark IV Vekt (sprøyte, slange og pistol)	103 pund	47 kg
Standard, 1095 XT/Mark V XT/Mark VII XT		
Høyde (inntrukket håndtak)	30,5 tom.	77,5 cm
Høyde (uttrukket håndtak)	40,2 tom.	102,1 cm
Lengde	25,9 tom.	65,8 cm
Bredde	24,4 tom.	62,0 cm
1095 vekt (sprøyte, slange og pistol)	112 pund	51 kg
Mark V vekt (sprøyte, slange og pistol)	122 pund	55 kg
Mark VII vekt (sprøyte, slange og pistol)	126 pund	57 kg

ProContractor, 695 XT/795 XT/Mark IV XT		
Høyde (hurtigspolingshåndtak vertikalt)	41,3 tom.	104,9 cm
Lengde	27,5 tom.	69,9 cm
Bredde (hurtigspolingshåndtak vertikalt)	22,6 tom.	57,4 cm
Bredde (hurtigspolingshåndtak horisontalt)	25,5 tom.	64,8 cm
695/795 vekt (sprøyte, slange og pistol)	112 pund	51 kg
Mark IV vekt (sprøyte, slange og pistol)	122 pund	55 kg
ProContractor, 1095 XT/Mark V XT/ Mark VII XT		
Høyde (hurtigspolingshåndtak vertikalt)	41,5 tom.	105,4 cm
Lengde	28,0 tom.	71,1 cm
Bredde (hurtigspolingshåndtak vertikalt)	24,2 tom.	61,5 cm
Bredde (hurtigspolingshåndtak horisontalt)	25,5 tom.	64,8 cm
1095 vekt (sprøyte, slange og pistol)	129 pund	59 kg
Mark V vekt (sprøyte, slange og pistol)	140 pund	64 kg
Mark VII vekt (sprøyte, slange og pistol)	147 pund	67 kg
Alle sprøyter		
Konstruksjonsmateriale		
Våte materialer	Sink og forniklet karbonstål, nylon, rustfritt stål, PTFE, acetal, lær, UHMWPE, aluminium, wolframkarbid, polyetylen, fluoroelastomer, uretan	
Støy (dBa) @ 3300 psi (22,8 MPa, 228 bar)**		
Lydtrykk **		
695 XT/795 XT/Mark IV XT	63 dBa	
1095 XT/Mark V XT/Mark VII XT	79 dBa	
Lydeffekt **		
695 XT/795 XT/Mark IV XT	77 LwA	
1095 XT/Mark V XT/Mark VII XT	89 LwA	
Merknader		
*** Lydtrykk målt 1 meter (3 feet) fra utstyret.* *** Lydeffekt målt i henhold til ISO-9614.* Alle varemerker eller registrerte varemerker er eiendommen til deres respektive eiere.		

Graco datokode					
Graco datokode/seriekode	Måned (første skrifttegn)	År (2. og 3. skrifttegn)	Serie (4. skrifttegn)	Delenummer (5.-10. skrifttegn)	Serie (11.-16. skrifttegn)
Eksempel på datokode: A16A	A = Januar	16 = 2016	A= Seriekontroll-nummer		
Eksempel på datokode: L16A232749000102	L = Desember	16 = 2016	A= Seriekontroll-nummer	6-sifret alfanumerisk delenummer	6-sifret sekvensielt serienummer

California lovforslag 65

PERSONER BOSATT I CALIFORNIA

⚠ **ADVARSEL:** Kreft og reproduksjonsskade – www.P65warnings.ca.gov.

Graco standardgaranti

Graco garanterer at alt utstyr som det henvises til i dette dokumentet, som er produsert av Graco og bærer dets navn, er fritt for defekter på materiale og utførelse på den salgsdatoen som den opprinnelige kjøperen kjøpte utstyret for bruk. Med unntak av alle spesielle, forlengede eller begrensede garantier utgitt av Graco, vil Graco i en periode på tolv måneder fra kjøpsdato, reparere eller erstatte deler av utstyret forutsatt av at Graco har påvist at det foreligger en feil. Garantien er kun gyldig dersom utstyret installeres, brukes og vedlikeholdes i henhold til Gracos skriftlige anbefalinger.

Denne garantien dekker ikke, og Graco skal ikke holdes ansvarlig for generell slitasje, eller feil, skader eller slitasje som forårsakes av feilaktig installering, feil bruk, abrasjon, korrosjon, utilstrekkelig eller feilaktig vedlikehold, uaktsomhet, ulykker, sabotasje, eller bruk av komponenter som ikke er produsert av Graco. Graco skal heller ikke holdes ansvarlig for feil, skader eller slitasje som forårsakes av at Graco-utstyr ikke er forenlig med strukturer, tilbehør, utstyr eller materialer som ikke er levert av Graco, eller feil utforming, produksjon, installasjon, drift eller vedlikehold av strukturer, tilbehør, utstyr eller materialer som ikke er levert av Graco.

Denne garantien er gyldig under forutsetning av at utstyret som hevdes å være defekt sendes til en autorisert Graco-forhandler med forhåndsbetalt returfrakt for verifikasjon av hevdet defekt. Hvis defekten som hevdes er bekreftet, vil Graco reparere eller erstatte eventuelle defekte deler kostnadsfritt. Utstyret vil bli returnert til den opprinnelige kjøperen når transporten er forhåndsbetalt. Hvis inspeksjon av utstyret ikke avdekker noen feil i materiale eller utførelse, vil reparasjonene gjøres til en rimelig kostnad. Disse kostnadene kan omfatte kostnader av deler, arbeid og transport.

DENNE GARANTIEN ER EKSKLUSIV, OG ERSTATTER ALLE ANDRE GARANTIER, DIREKTE ELLER INDIREKTE, INKLUDERT, MEN IKKE BEGRENSET TIL, GARANTI AV SALGBARHET ELLER GARANTI FOR AT PRODUKTET ER EGNET TIL ET BESTEMT FORMÅL.

Gracos eneste forpliktelse og kjøperens eneste rettighet ved brudd på garantien er som beskrevet ovenfor. Kjøperen samtykker i at ingen andre midler (inkludert, men ikke begrenset til, tilfeldige eller følgeskader for tapt fortjeneste, tapt omsetning, skade på person eller eiendom, eller andre følgeskader eller tilfeldige tap) skal være tilgjengelig. Enhver sak for brudd på garantien må fremsettes innen to (2) år etter salgsdatoen.

GRACO GARANTERER IKKE, OG AVVISER ALLE INDIREKTE GARANTIER AV SALGBARHET ELLER AT PRODUKTET ER EGNET TIL ET SPESIELT FORMÅL, MED HENSYN TIL TILBEHØR, UTSTYR, MATERIALER ELLER KOMPONENTER SOM BLIR SOLGT MEN IKKE PRODUSERT AV GRACO. Disse artiklene som selges av, men som ikke er produsert av Graco (slik som elektriske motorer, brytere, slanger osv.), er underlagt eventuelle garantier fra deres respektive produsenter. Graco vil gi kjøperen rimelig assistanse med å fremsette krav ved brudd på disse garantiene.

Graco har under ingen omstendigheter noen erstatningsplikt for indirekte skader eller andre tilfeldige skader som er resultatet av at Graco har levert dette utstyret. Dette gjelder også leveranse, ytelse eller bruk av andre produkter eller andre varer som er solgt i denne forbindelse, enten det er forårsaket av kontraktbrudd, brudd på garantien, uaktsomhet fra Gracos side, eller av andre årsaker.

Graco Informasjon

Gå til www.graco.com for den nyeste informasjonen om Graco-produkter.
For patentinformasjon, se www.graco.com/patents.
FOR BESTILLING, ta kontakt med din Graco-distributør eller ring oss på 1-800-690-2894 for å finne en distributør i nærheten av deg.

All data i bilder og tekst i dette dokumentet er basert på produktinformasjonen som var tilgjengelig da dokumentet ble publisert. Graco forbeholder rettigheten til å foreta endringer når som helst uten forvarsel.

Oversettelse av de originale instruksjonene. This manual contains Norwegian. MM 3B0070

Graco hovedkontor: Minneapolis
Internasjonale kontorer: Belgia, Kina Japan, Korea

GRACO INC. AND SUBSIDIARIES • P.O. BOX 1441 • MINNEAPOLIS MN 55440-1441 • USA

Opphavsrett 2023, Graco Inc. Alle Graco produksjonsavdelinger er ISO 9001-godkjente.
www.graco.com
Revisjon E, desember 2024