Funcionamento, Peças, Reparação

Pulverizadores de alta pressão

3B0097E

PT

Para aplicação de tintas e revestimentos de construção civil a alta pressão. Apenas para utilização profissional. Não aprovado para utilização em atmosferas explosivas ou locais de classificação perigosa.

Modelos: 695 XT, 795 XT, 1095 XT, Mark IV XT, Mark V XT, Mark VII XT

Pressão máxima de funcionamento 3300 psi (228 bar, 22,8 MPa)

Consulte nas páginas 4-6 informações sobre o modelo, incluindo aprovações.

Instruções de segurança importantes

Leia todas as advertências e instruções deste manual, dos manuais associados e presentes no equipamento antes de o utilizar. Familiarize-se com os controlos e a correta utilização do equipamento. Guarde estas instruções.

Manuais relacionados	Descrição
3A6285	Pistola (Contractor PC)
311254	Pistola de pintura Flex Plus™
308491	Pistola de pintura de texturas resistente
3A9391	Bomba
3A9347	XT QuickReel™

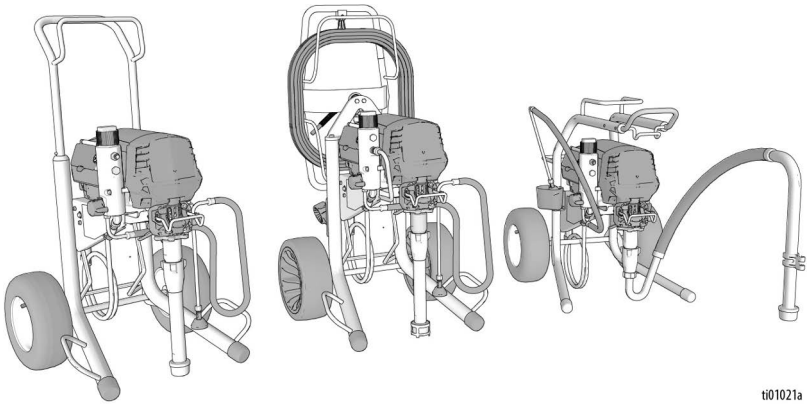

SERVICE to every customer, every time ?? www.graco.com/techsupport ??

Utilize apenas peças de substituição originais Graco.
A utilização de peças de substituição que não sejam da Graco poderá anular a garantia.

PROVEN QUALITY. LEADING TECHNOLOGY.

Índice

Manuais traduzidos 3
Modelos 4
Símbolos de segurança 7
Avisos gerais 8
Identificação dos Componentes 12
Modelos Standard 12
Modelos Pro-Contractor 13
Modelos LoBoy 14
Comandos e visor 15
Ligação à terra 16
Cabos de extensão 16
Baldes 16
Procedimento de descompressão 17
Preparação 19
Arranque 22
Funcionamento 24
Instalação do bico de pulverização 24
Modos de desempenho 24
Interruptor de amperagem 25
Pulverizar 25
Desobstruir entupimentos de bicos de pulverização 26
Limpeza 27
Visor digital 30
Menu principal de funcionamento 30
Selecionar os modos de desempenho 31
TurboClean 32
WatchDog 32
Ecrã de dados armazenados 32
Calibração do botão 34
Calibração do transdutor 34
Aplicação BlueLink® 35
Substituir a bateria do BlueLink 36
Manutenção 37
Deteção e resolução de problemas 38
Reparação 43
Peças 47
Diagramas de cablagem 65
Especificações técnicas 68
PROPOSTA 65 CALIFÓRNIA 70
Garantia Standard da Graco 71
Informações da Graco 72

Manuais traduzidos

As versões digitais dos manuais traduzidos para este produto podem ser encontradas on-line em www.graco.com, ou digitalizando o código QR listado sob Ligação aos idiomas abaixo. As traduções disponíveis e os respetivos números de manual da Graco estão listados aqui para referência.

Alemão	3B0089
Búlgaro	3B0080
Checoslovaco	3B0083
Chinês	3B0081
Coreano	3B0092
Croata	3B0082
Dinamarquês	3B0084
Eslovaco	3B0099
Esloveno	3B0100
Espanhol	3B0101
Estónio	3B0086
Finlandês	3B0087
Francês	3B0088
Grego	3B0090
Holandês	3B0085
Inglês	3B0070
Japonês	3B0091
Letão	3B0093
Lituânio	3B0094
Norueguês	3B0095
Polaco	3B0096
Português	3B0097
Romeno	3B0098
Sueco	3B0102
Turco	3B0103
Italiano	3B0420

Ligação aos idiomas

Para localizar os manuais traduzidos online, digitalize o código QR e procure o manual adequado na página Web que aparece.

Modelos

Modelos Standard

Marca de aprovação	VCA	Modelo	Número do modelo
Intertek	110-120 V	695 XT	19F545
		Ultimate 695 XT	826295
		795 XT	19F710
		Ultimate 795 XT	826298
		Mark IV XT	19F549
		1095 XT	19F546
		Ultimate 1095 XT	826300
		Mark V XT	19F550
CE	220-240 V	695 XT	19F727
		795 XT	19F731
		1095 XT	19F735
		Mark V XT	19F739
		Mark VII XT	19F743
	100-120 V	695 XT	20B963
UK CA CE	100-120 V	695 XT	19F728
		795 XT	19F732
		Mark V XT	19F740
	220-240V	695 XT	19F712
		795 XT	19F715
		1095 XT	19F720
		Mark V XT	19F723

Modelos ProContractor

Marca de aprovação	VCA	Modelo	Número do modelo
Intertek	110-120 V	695 XT	19F547
		Ultimate 695 XT	826297
		795 XT	19F711
		Ultimate 795 XT	826299
		Mark IV XT	19F551
	110-120 V	1095 XT	19F548
		Ultimate 1095 XT	826301
		Mark V XT	19F552
CE	220-240 V	695 XT	19F729
			20B951
		795 XT	20B953
			19F733
		1095 XT	20B955
			19F736
		Mark V XT	20B959
			19F741
		Mark VII XT	19F744
			20B961
	100-120 V	695 XT	20B964
		1095 XT	20B965
UK CA CE	100-120 V	695 XT	19F730
		795 XT	19F734
		Mark V XT	19F742
	220-240 V	695 XT	19F714
		795 XT	19F717
		1095 XT	19F721
		Mark V XT	19F724
	100-120 V	Mark V XT	19F725

Modelos LoBoy

Marca de aprovação	VCA	Modelo	Número do modelo
	110-120 V	695 XT	19F553
		Ultimate 695 XT	826296
	220-240 V	695 XT	19F713

Símbolos de segurança

Os seguintes símbolos de segurança aparecem em etiquetas de aviso no equipamento e neste manual. Leia a tabela que se segue para compreender o significado de cada símbolo.

Símbolo	Significado
	Perigo de Choque Elétrico
	Perigo de Má Utilização do Equipamento
	Perigo de entalamento dos dedos
	Perigo de Incêndio e Explosão
	Perigo de peças em movimento
	Perigo de injeção através da pele
	Perigo de injeção através da pele
	Perigo de salpicos
	Não colocar a mão à frente do bico de pulverização

Símbolo	Significado
	Não colocar as mãos ou outras partes do corpo perto da saída de fluido
	Eliminar Fontes de Ignição
	Evitar a mangueira de injeção
	Ligar o equipamento à terra
	Executar o procedimento de descompressão
	Ler o manual
	Utilizar Equipamento de Proteção Pessoal

Símbolo de alerta de segurança

Este símbolo indica: Atenção! Mantenha-se alerta! Procure este símbolo em todo o manual para indicar mensagens de segurança importantes.

Avisos gerais

Os avisos que se seguem aplicam-se ao longo deste manual. Leia, compreenda e siga os avisos antes de utilizar este equipamento. O incumprimento destes avisos pode resultar em ferimentos graves.

⚠ ADVERTÊNCIA

LIGAÇÃO À TERRA

O equipamento tem de ter ligação à terra. No caso de um curto-circuito elétrico, a ligação à terra reduz o risco de choque elétrico ao fornecer um cabo de escape para a corrente elétrica. Este produto tem um cabo com um fio de ligação à terra dotado da devida ficha de ligação à terra. A ficha deve ser ligada a uma tomada elétrica devidamente instalada e ligada à terra, de acordo com as normas e os regulamentos locais.

- A instalação incorreta da ficha de ligação à terra pode resultar em risco de choque elétrico.
- Quando for necessária a reparação ou substituição do cabo ou da ficha, não ligue o fio de ligação à terra a nenhum dos terminais de alimentação.
- O fio isolado de revestimento verde, com ou sem riscas amarelas, é o fio de ligação à terra.
- Caso não compreenda as instruções de ligação à terra ou não tenha a certeza se o produto está devidamente ligado à terra, deve consultar um eletricista ou profissional qualificado.
- Não modifique a ficha fornecida. Se a ficha não encaixar na tomada, peça a um eletricista qualificado que instale uma ficha adequada.
- Este produto deve ser utilizado com um circuito de 120 V ou 230 V nominal e possui uma ficha de ligação à terra idêntica à ilustrada na figura abaixo.

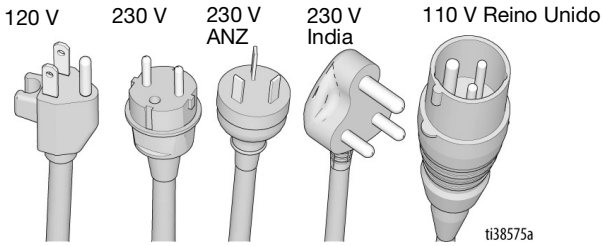

- O produto só deve ser ligado a uma tomada que tenha a mesma configuração que a ficha.
- Não utilizar um adaptador 3-para-2 com este produto.

Cabos de extensão:

- Utilize apenas um cabo de extensão com 3 fios que tenha uma ficha de ligação à terra e um recetáculo que aceite a ficha no produto.
- Certifique-se de que o seu cabo de extensão não está danificado.
- Se for necessária uma extensão elétrica, use um mínimo de 12 AWG (2,5 mm^2) para obter a corrente que o produto utiliza.
- Um cabo subdimensionado resulta em perda de tensão e de potência e sobreaquecimento.

⚠ ADVERTÊNCIA

PERIGO DE INCÊNDIO E EXPLOSÃO

Os vapores inflamáveis na zona de trabalho, tais como os provenientes de solventes e tintas, podem inflamar-se ou explodir. Para ajudar a evitar incêndios e explosões:

- Não pinte com materiais inflamáveis ou combustíveis perto de chamas desprotegidas ou fontes de ignição, tais como cigarros, motores e equipamento elétrico.
- O fluxo de tinta ou solventes pelo equipamento poderá resultar em eletricidade estática. A eletricidade estática cria um risco de incêndio ou explosão na presença de vapores de tinta ou de solventes. Todas as peças do sistema de pintura, incluindo a bomba, conjunto do tubo flexível, pistola de pintura e objetos na área de pintura ou em redor da mesma, devem estar devidamente ligados à terra, para proteger contra descarga estática e faíscas. Utilize os tubos flexíveis condutores ou ligados à terra para equipamentos de pintura a alta pressão da Graco.
- Todos os recipientes e sistemas de recolha devem estar ligados à terra para evitar descargas de eletricidade estática. Não utilize revestimentos interiores do balde a menos que estes sejam antiestáticos ou condutivos.
- Ligue a uma tomada elétrica ligada à terra e utilize cabos de extensão ligados à terra. Não utilize um adaptador de 3 para 2.
- Não utilize uma tinta ou um solvente que contenha hidrocarboneto halogenado.
- Mantenha a zona de pulverização bem ventilada. Mantenha uma boa circulação de ar fresco na área.
- O equipamento de pintura gera faíscas. Mantenha o conjunto da bomba numa área bem ventilada a pelo menos 6,1 metros (20 pés) da zona de pintura durante a pulverização, lavagem, limpeza e ações de assistência. Não pinte o conjunto da bomba.
- Não fume na área de pulverização nem pulverize onde existam faíscas ou chamas.
- Não ligue interruptores, motores ou produtos similares que produzam faíscas na zona de pintura.
- Não ligue nem desligue as fichas de alimentação na presença de vapores inflamáveis.
- Mantenha a área limpa e livre de recipientes de tinta ou de solvente, panos e outros materiais inflamáveis.
- Conheça os ingredientes das tintas e dos solventes de pintura. Leia todas as folhas de dados de segurança (FDS) e os rótulos das embalagens fornecidas com as tintas e solventes. Siga as instruções de segurança do fabricante referentes às tintas e aos solventes.
- tenha sempre um extintor operacional na área de trabalho.
- **Pare imediatamente a utilização** caso ocorram faíscas estáticas ou sinta um choque. Não utilize o equipamento até identificar e corrigir o problema.

⚠ ADVERTÊNCIA

PERIGO DE PERFURAÇÃO DA PELE

A pulverização a alta pressão é capaz de injetar toxinas no corpo e causar lesões físicas graves que podem resultar em amputações. No caso de tal injeção ocorrer, **obtenha tratamento médico imediato.**

- Não aponte a pistola a, nem pinte nenhuma pessoa ou animal.
- Mantenha as mãos e as outras partes do corpo afastadas da descarga. Por exemplo, não tente travar fugas com quaisquer partes do seu corpo.
- Utilize sempre a proteção do bico de pulverização. Não pulverize sem ter a proteção do bico no devido lugar.
- Utilize bicos de pulverização Graco.
- Tenha cuidado ao limpar e substituir os bicos de pulverização. Em caso de obstrução do bico de pulverização, siga o **Procedimento de descompressão** para desligar a unidade e descomprimir, antes de retirar o bico de pulverização para a limpar.
- O equipamento mantém a pressão depois de ser desligado. Não deixe o equipamento ligado à corrente ou sob pressão durante períodos sem supervisão. Siga o **Procedimento de Descompressão** quando o equipamento for deixado sem supervisão ou não estiver a ser usado, e antes da manutenção, limpeza ou remoção de peças.
- Verifique os tubos flexíveis e as peças quanto a sinais de danos. Substitua quaisquer tubos flexíveis e peças que apresentem danos.
- Este sistema é capaz de produzir 3300 psi. Utilize peças de substituição ou acessórios com classificação mínima de 3300 psi.
- Engate sempre o fecho do gatilho quando não estiver a pulverizar. Verifique se o fecho do gatilho está a funcionar corretamente.
- Antes de usar a unidade, certifique-se de que todas as ligações estão bem fixas.
- Informe-se sobre como parar a unidade e efetuar a descompressão rapidamente. Familiarize-se bem com os comandos.

PERIGO DA UTILIZAÇÃO INDEVIDA DO EQUIPAMENTO

A utilização incorreta pode resultar em morte ou ferimentos graves.

- Durante a pintura, utilize sempre luvas, óculos e um respirador ou uma máscara apropriados.
- Não trabalhe nem pulverize perto de crianças. Mantenha sempre as crianças afastadas do equipamento.
- Não se estique demais nem permaneça numa superfície instável. Mantenha sempre uma base eficaz e um equilíbrio constante.
- Esteja atento ao que está a fazer.
- Não opere a unidade quando estiver cansado ou se estiver sob a influência de drogas ou álcool.
- Não dobre nem curve demasiado o tubo flexível.
- Não exponha o tubo flexível a temperaturas ou pressões acima das especificadas pela Graco.
- Não utilize o tubo flexível como elemento de força para puxar ou elevar o equipamento.
- Não pinte com um tubo flexível de comprimento inferior a 7,6 metros (25 pés).
- Não altere nem modifique o equipamento. As alterações ou modificações podem anular as aprovações das autoridades e originar perigos de segurança.
- Certifique-se de que todos os equipamentos estão classificados e aprovados para o ambiente onde os vai utilizar.

⚠ ADVERTÊNCIA

PERIGO DE CHOQUE ELÉTRICO

O equipamento tem de ter ligação à terra. Se incorretamente ligado à terra, preparado ou utilizado, o sistema poderá provocar choques elétricos.

- Desligue o cabo de alimentação antes de efetuar procedimentos de manutenção no equipamento.
- Ligue apenas a tomadas elétricas ligadas à terra.
- Utilize unicamente cabos de extensão de 3 condutores.
- Certifique-se de que os pinos de terra estão intactos na tomada e nos cabos de extensão.
- Não exponha à chuva. Guarde no interior.
- Após desconetar o cabo de alimentação, aguarde cinco minutos antes de efetuar procedimentos de manutenção.
- Utilize apenas um centro de assistência autorizado para substituir um cabo de alimentação danificado.

PERIGO DE PEÇAS DE ALUMÍNIO PRESSURIZADAS

A utilização de produtos incompatíveis com o alumínio em equipamentos pressurizados pode causar graves reações químicas e problemas no equipamento. O incumprimento desta advertência pode causar a morte, ferimentos graves ou danos materiais.

- Não use 1,1,1-tricloroetano, cloreto de metileno, outros solventes de hidrocarboneto halogenado ou líquidos que contenham tais solventes.
- Não utilize lixívia clorada.
- Muitos outros produtos podem conter químicos incompatíveis com o alumínio. Contacte o seu fornecedor de material para informações sobre compatibilidade.

PERIGO RESULTANTE DE PEÇAS EM MOVIMENTO

As peças em movimento podem entalar, cortar ou amputar os dedos e outras partes do corpo.

- Mantenha-se afastado de peças em movimento.
- Não utilize o equipamento tendo removido as respetivas proteções e coberturas.
- O equipamento pode começar a funcionar sem aviso. Antes de efetuar ações de verificação, deslocação ou assistência no equipamento, siga o **Procedimento de Descompressão** e desligue todas as fontes de alimentação.

PERIGOS RESULTANTES DE PRODUTOS OU VAPORES TÓXICOS

Os produtos ou vapores tóxicos podem provocar lesões graves ou morte se entrarem em contacto com os olhos ou a pele, ou se forem inalados ou engolidos.

- Leia as Folhas de Dados de Segurança (FDS) para conhecer os perigos específicos dos produtos que está a utilizar.
- Armazene os produtos perigosos em recipientes aprovados e elimine-os em conformidade com as diretrizes aplicáveis.

EQUIPAMENTO DE PROTEÇÃO INDIVIDUAL

Utilize equipamento de proteção adequado quando estiver na zona de trabalho de modo a ajudar a evitar lesões graves, incluindo lesões nos olhos, perda de audição, inalação de vapores tóxicos e queimaduras. Este equipamento de proteção inclui, mas não está limitado a:

- Proteção para os olhos e ouvidos.
- O fabricante do líquido e do solvente recomenda o uso de máscaras de respiração, roupa protetora e luvas.

Identificação dos Componentes

Modelos Standard

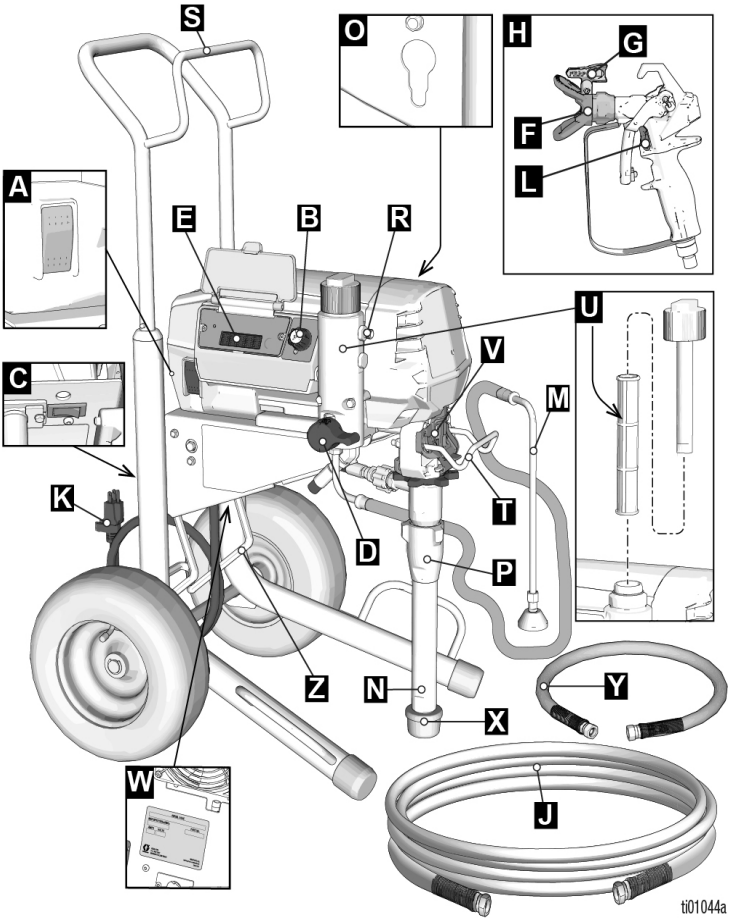

A	Interruptor ON/OFF (ligar/desligar)
B	Controlo de pressão
C	Interruptor de amperagem (se equipado)
D	Válvula de ferrar
E	Comandos e visor (ver imagem detalhada, pág. 15)
F	Protetor do bico
G	Bico de Pulverização
H	Pistola
J	Tubo Flexível de Alta Pressão
K	Cabo de alimentação
L	Fecho do Gatilho
M	Tubo de Drenagem

N	Tubo de sucção
O	Funcionalidade de comando da bomba
P	Bomba
R	Saída de produto
S	Invólucro do cabo/tubo flexível
T	Suporte do balde
U	Filtro
V	Proteção de Dedos/Porta de Enchimento de TSL
W	Etiqueta de número de série
X	Filtro de entrada
Y	Tubo flexível curto (apenas modelos Mark)
Z	Suporte de retrocesso

Modelos Pro-Contractor

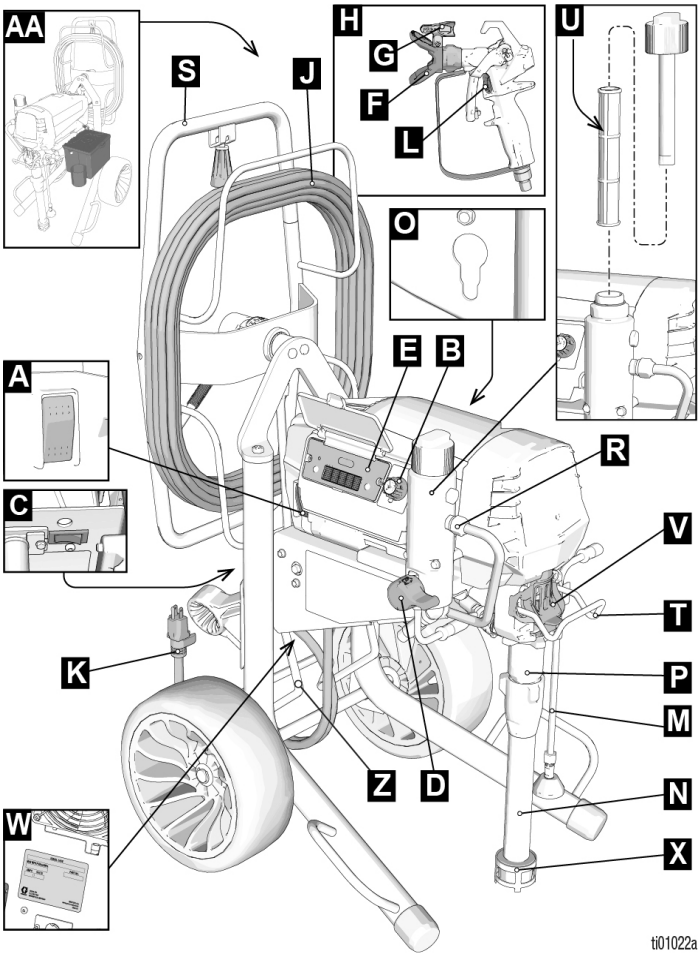

A	Interruptor ON/OFF (ligar/desligar)
B	Controlo de pressão
C	Interruptor de amperagem (se equipado)
D	Válvula de ferrar
E	Comandos e visor (ver imagem detalhada, pág. 15)
F	Protetor do bico
G	Bico de Pulverização
H	Pistola
J	Tubo Flexível de Alta Pressão
K	Cabo de alimentação
L	Fecho do Gatilho
M	Tubo de Drenagem

N	Tubo de sucção
O	Funcionalidade de comando da bomba
P	Bomba
R	Saída de produto
S	Mangueira
T	Suporte do balde
U	Filtro
V	Proteção de Dedos/Porta de Enchimento de TSL
W	Etiqueta de número de série
X	Filtro de entrada
Z	Suporte de retrocesso
AA	Caixa de ferramentas (apenas modelos EMEA e UK)

Modelos LoBoy

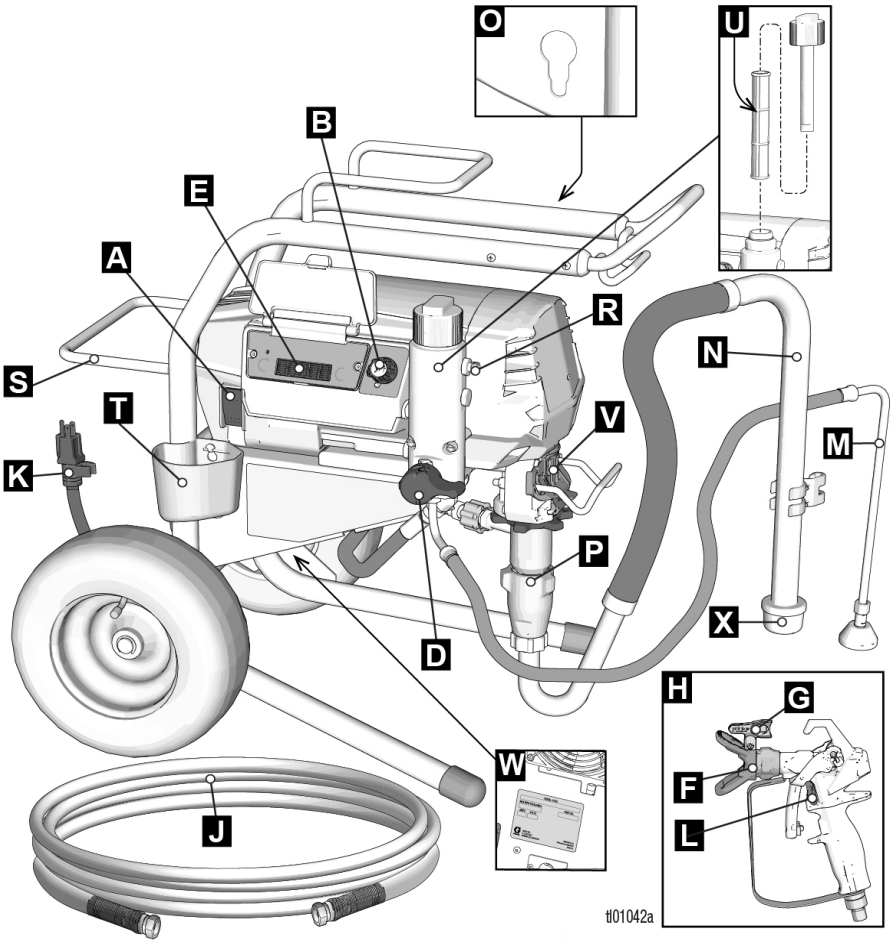

A	Interruptor ON/OFF (ligar/desligar)
B	Controlo de pressão
D	Válvula de ferrar
E	Comandos e visor (ver imagem detalhada, pág. 15)
F	Protetor do bico
G	Bico de Pulverização
H	Pistola
J	Tubo Flexível de Alta Pressão
K	Cabo de alimentação
L	Fecho do Gatilho
M	Tubo de Drenagem
N	Tubo de sucção

O	Funcionalidade de comando da bomba
P	Bomba
R	Saída de produto
S	Invólucro do cabo/tubo flexível
T	Recipiente para pingos
U	Filtro
V	Proteção de Dedos/Porta de Enchimento de TSL
W	Etiqueta de número de série
X	Filtro de entrada

Comandos e visor

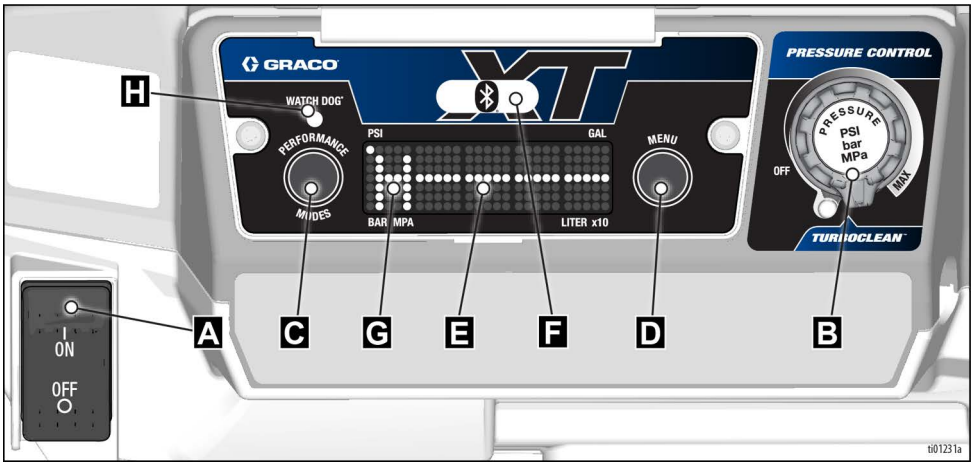

A	Interruptor ON/OFF (ligar/desligar)
B	Controlo de pressão
C	Botão Modo Desempenho
D	Botão de menu
E	Visor LED
F	Luz indicadora BlueLink (se aplicável)
G	Indicador do Modo Desempenho
H	Luz indicadora Watchdog™

Ligação à terra

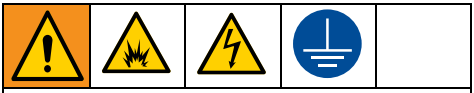

O equipamento deve ser ligado à terra para reduzir o risco de faíscas de estática e choque elétrico. As faíscas elétricas ou de estática podem causar incêndios ou explosões quando em contacto com vapores. A incorreta ligação à terra pode provocar choques elétricos. A ligação à terra oferece um cabo de escape para a corrente elétrica.

Este pulverizador está equipado com um cabo de alimentação com fio de terra, com a devida ficha de ligação à terra.

A ficha deve ser ligada a uma tomada elétrica devidamente instalada e ligada à terra, de acordo com as normas e regulamentos locais.

A ficha fornecida não deve ser modificada; se não encaixar na tomada, deve pedir-se a um eletricista qualificado que instale uma tomada adequada.

Cabos de extensão

Utilize um cabo de extensão com um contacto de ligação à terra em perfeitas condições. Se for necessário um cabo de extensão, utilize um trifilar de 12 AWG (2,5 mm^2), no mínimo.

NOTA: Um manómetro mais pequeno ou cabos de extensão mais compridos podem prejudicar o desempenho do pulverizador.

Baldes

Solventes e produtos à base de óleo: cumpra o regulamento local. Utilize apenas baldes metálicos condutores, colocados numa superfície com ligação à terra, como é o caso do cimento.

Não coloque o balde sobre uma superfície não condutora, como papel ou cartão, pois a continuidade da ligação à terra seria interrompida.

Ligue sempre à terra um balde metálico: ligue um fio de terra ao balde. Fixe uma extremidade ao balde e a outra a uma ligação efetiva à terra, tal como um tubo metálico de água.

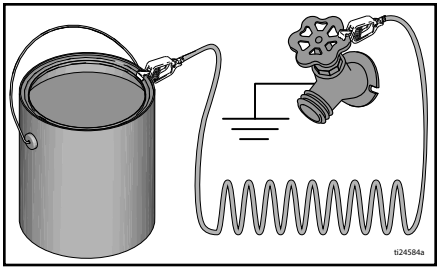

Para manter a continuidade da ligação à terra durante a lavagem ou descompressão: encoste a parte metálica da pistola firmemente a um balde metálico em contacto com a terra, e, de seguida, acione a pistola.

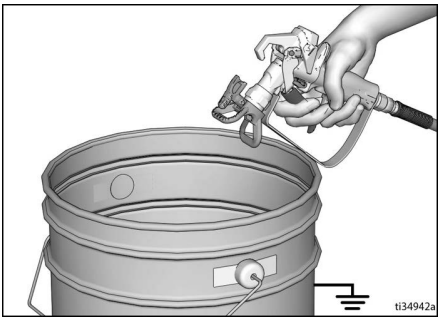

Procedimento de descompressão

Siga o Procedimento de descompressão sempre que vir este símbolo.

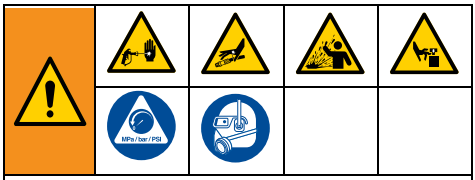

Este equipamento permanece pressurizado até efetuar a descompressão manualmente. Para ajudar a evitar ferimentos graves devido ao produto pressurizado, como injeção na pele, salpicos de produto e peças e movimento, siga o **Procedimento de descompressão** quando parar de pulverizar e antes de limpar, verificar ou reparar o equipamento.

1. Engate o fecho do gatilho.

2. Coloque o interruptor ON/OFF na posição **OFF**.

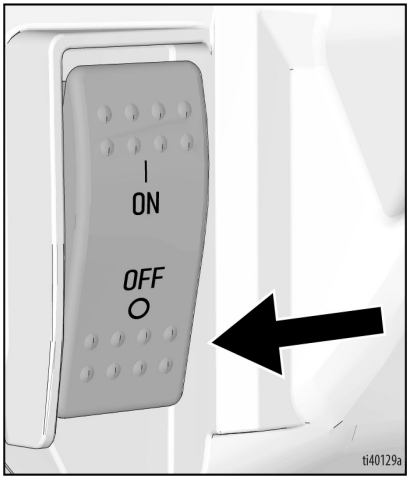

3. Rode o controlo de pressão para a posição **OFF**.

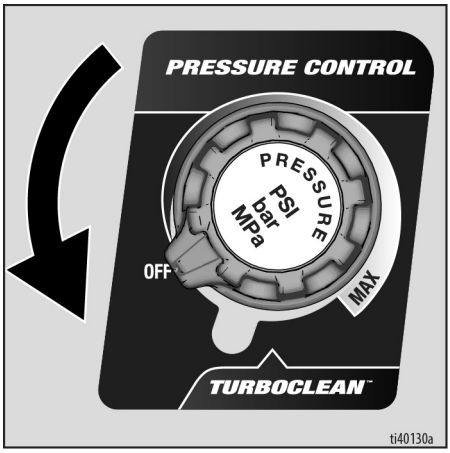

4. Coloque o tubo de drenagem num balde de resíduos e rode a válvula Ferrar/Pintar para baixo para PRIME (Ferrar) para aliviar a pressão. Deixe a válvula de ferragem na posição baixa (drenagem) até estar em condições de pintar novamente.

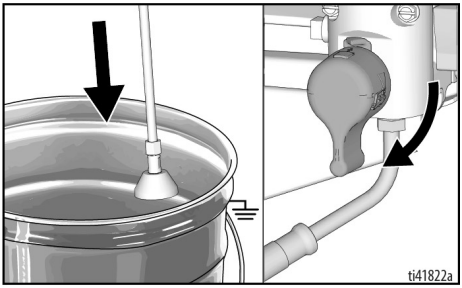

5. Apoie firmemente uma parte metálica da pistola de pulverização num balde metálico ligado à terra. Aponte a pistola de pulverização para o balde. Desengate o fecho do gatilho e aperte a pistola de pulverização para aliviar a pressão.

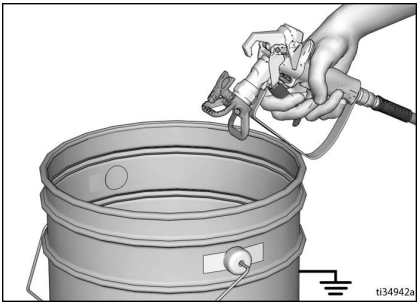

6. Engate o fecho do gatilho.
7. Se suspeitar que o bico de pulverização ou o tubo flexível estão entupidos, ou que a pressão não foi totalmente aliviada:
   a. Com uma chave, desaperte a porca retentora da proteção do bico ou a união da extremidade do tubo flexível MUITO LENTAMENTE para aliviar a pressão gradualmente.
   b. Com uma chave, desaperte completamente a porca ou a união.
   c. Limpe a obstrução no bico ou no tubo flexível.

Fecho do gatilho

O fecho do gatilho deve ser sempre engatado quando o pulverizador é parado, no sentido de evitar o acionamento acidental da pistola com a mão ou no caso de cair ou de sofrer uma pancada.

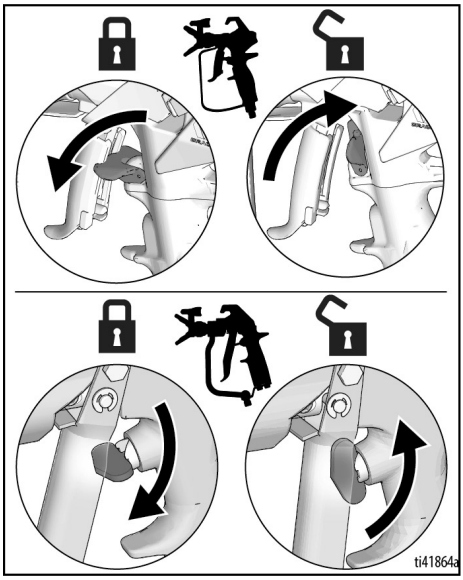

Preparação

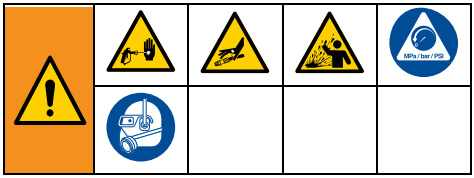

Execute o procedimento de configuração quando desembalar o pulverizador pela primeira vez ou após um armazenamento de longo prazo. Remova o tampão de transporte da saída de produto após realizar a primeira configuração. O pulverizador está equipado com Pump Armor™ no sistema.

1. Ligue o tubo flexível de alta pressão Graco à saída de produto. Use duas chaves inglesas para apertar com firmeza.

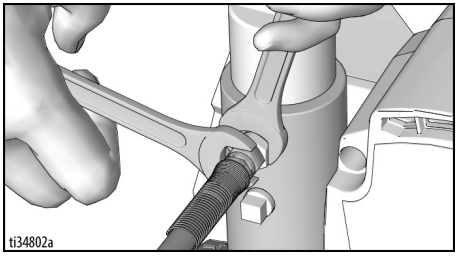

2. Ligue a outra extremidade do tubo flexível à pistola.

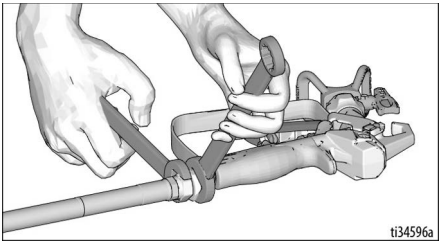

3. Use duas chaves inglesas para apertar com firmeza.
4. Engate o fecho do gatilho.

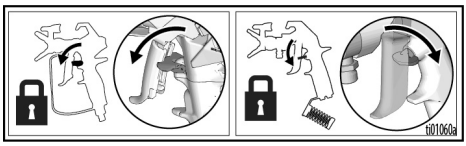

5. Retire a proteção do bico.

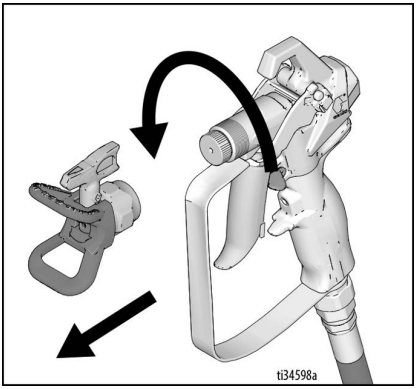

6. Remova os materiais de embalagem do filtro de admissão quando desembalar o pulverizador pela primeira vez. Verifique o filtro de admissão quanto a obstruções e detritos após um armazenamento de longo prazo.

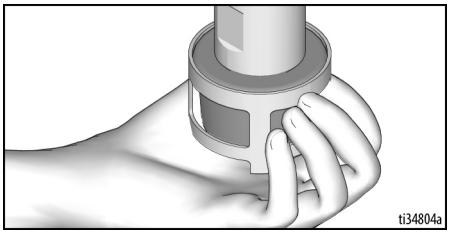

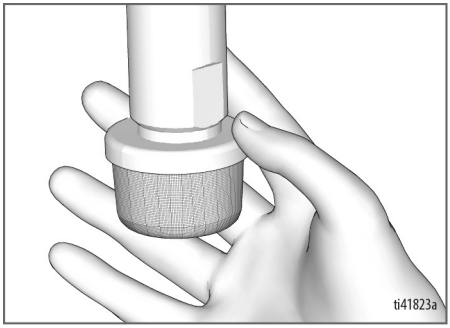

7. Encha a porta de enchimento TSL com TSL para evitar o desgaste prematuro do empanque. Efetue este procedimento diariamente ou sempre que pulverizar.
   a. Coloque o injetor do recipiente de TSL no centro da abertura superior da grelha que se encontra na parte frontal do pulverizador.
   b. Aperte o recipiente de modo a distribuir TSL suficiente para encher o espaço entre o êmbolo da bomba e o vedante da porca do empanque.

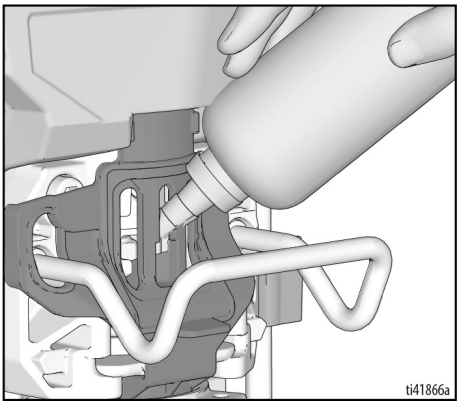

8. Certifique-se de que o interruptor ON/OFF está em **OFF** e que o controlo de pressão está na posição **OFF**.

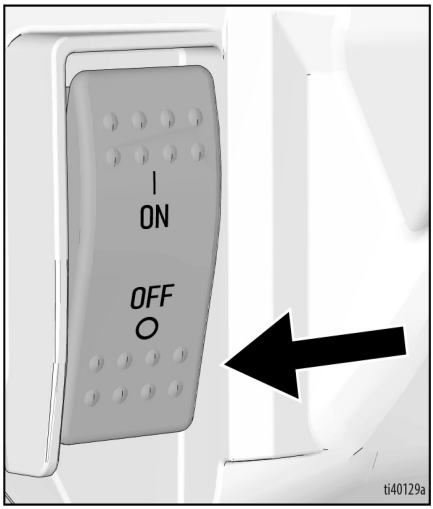

9. Ligue o cabo de alimentação a uma tomada elétrica corretamente ligada à terra.

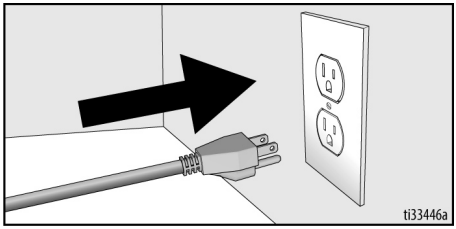

10. Rode a válvula de ferragem para baixo.

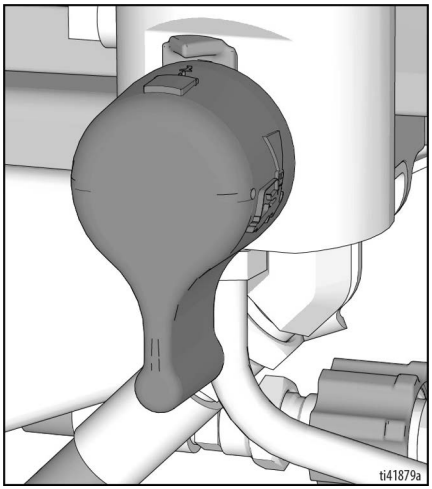

11. Coloque o tubo flexível de sucção com o tubo de drenagem no balde metálico ligado à terra, parcialmente cheio com produto de limpeza. Consulte **Ligação à terra**, página 16.

NOTA: Verifique o produto de lavagem quanto à compatibilidade com o material que será pulverizado. Poderá ser necessária uma segunda lavagem com um produto compatível. Água para tintas látex ou essências minerais para tintas à base de óleo.

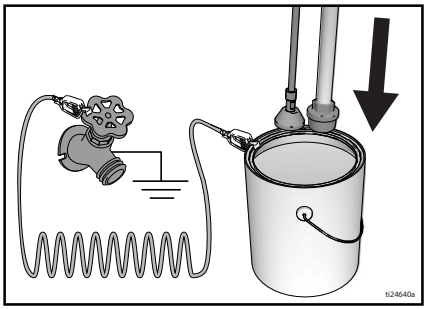

12. Coloque o interruptor ON/OFF na posição **ON**.

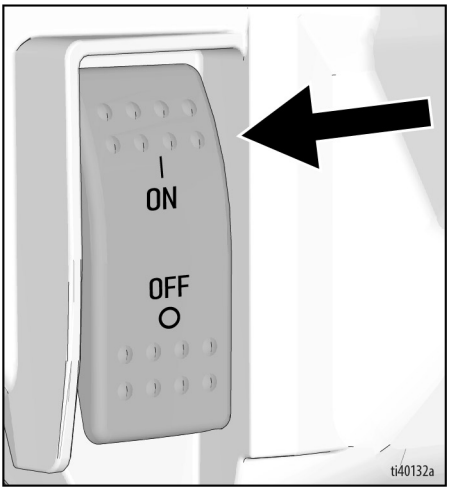

13. Coloque a válvula de ferragem na horizontal. Desengate o fecho do gatilho.
14. Aumente o controlo de pressão até o pulverizador começar a funcionar.

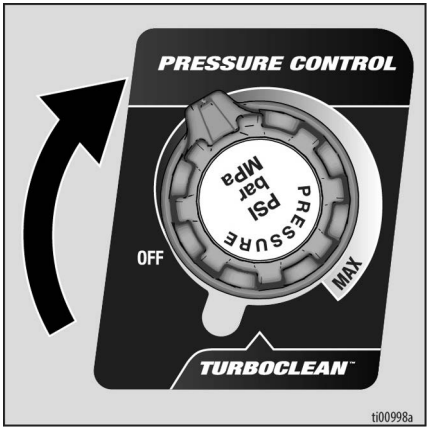

15. Apoie firmemente uma parte metálica da pistola de pulverização num balde metálico ligado à terra. Acione a pistola e deixe o produto circular durante um minuto.

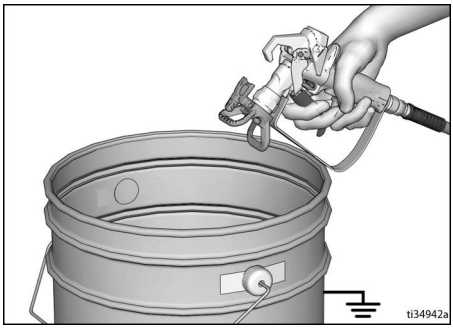

16. Coloque o interruptor ON/OFF na posição **OFF**.

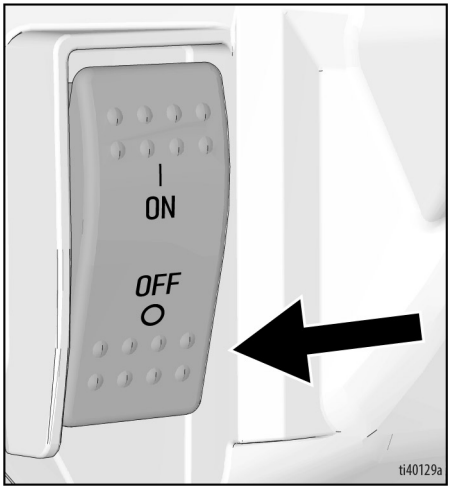

17. Engate o fecho do gatilho.
18. O pulverizador está pronto para ser utilizado.

Arranque

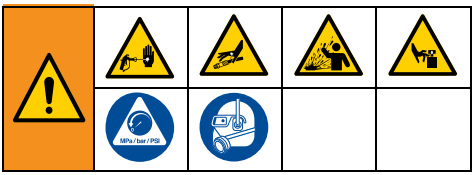

1. Realize o **Procedimento de descompressão**, página 17.
2. Retire a proteção do bico e o bico de pulverização.
3. Coloque o controlo de pressão na posição **OFF**.

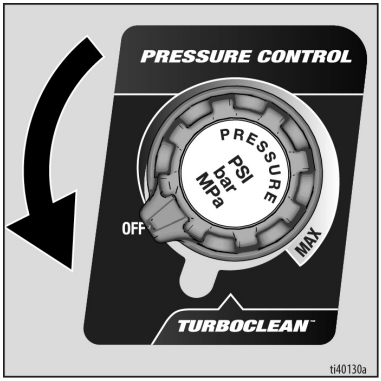

4. Rode a válvula de ferragem para baixo.
5. Coloque o interruptor ON/OFF na posição **ON**.

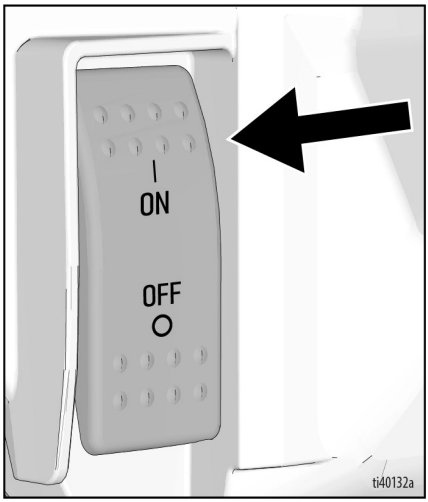

6. Coloque o tubo de sucção no balde de tinta. Coloque o tubo de drenagem no balde de resíduos.

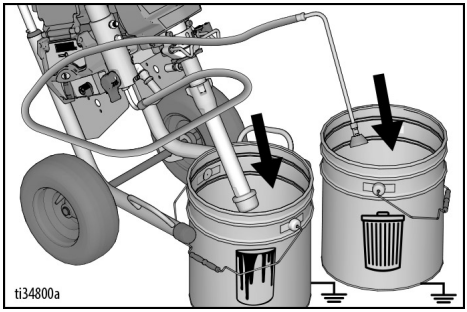

7. Rode o controlo de pressão para a posição das 10 horas. Permita a circulação da tinta através do tubo de drenagem durante 15 segundos.

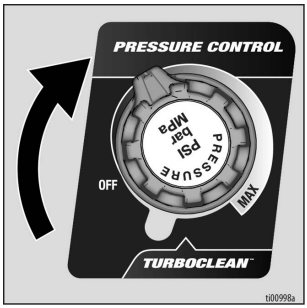

8. Coloque a válvula de ferragem na horizontal. Desengate o fecho do gatilho.

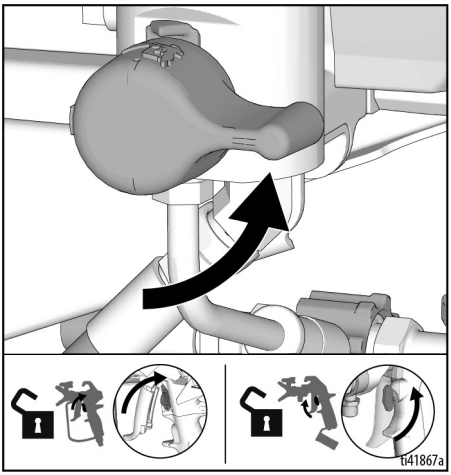

9. Segure uma parte metálica da pistola de pulverização contra um balde metálico de resíduos ligado à terra. Acione a pistola até a tinta aparecer.

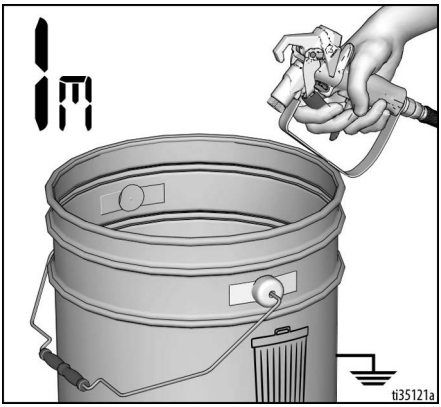

10. Mova a pistola para o balde de tinta e acione durante 20 segundos. Liberte o gatilho e deixe o pulverizador pressurizar. Engate o fecho do gatilho.

A pintura a alta pressão é capaz de injetar toxinas no corpo e provocar ferimentos corporais graves. Não pare as fugas com a mão ou um pano.

11. Inspecione as ligações do tubo flexível de alta pressão quanto a fugas. Se houver fugas, execute o **Procedimento de descompressão**, página 17, e, em seguida, aperte todos os acessórios e repita o procedimento de Arranque. Se não houver fugas, continue com o passo seguinte.

12. Consulte **Instalação do bico de pulverização**, página 24. Para obter instruções de montagem, consulte o manual da pistola fornecido em separado.

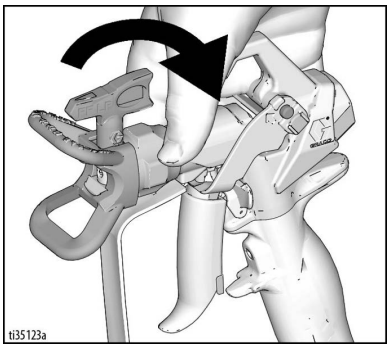

Funcionamento

Instalação do bico de pulverização

Para evitar ferimentos graves decorrentes da injeção na pele, não coloque as mãos à frente do bico de pulverização ao instalar ou remover o bico de pulverização e a proteção do bico.

1. Realize o **Procedimento de descompressão**, página 17.
2. Utilize o bico de pulverização (A) para introduzir OneSeal™ (B) na proteção do bico (C).

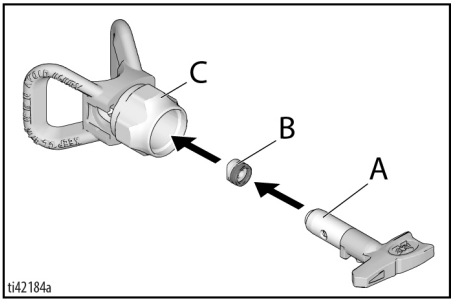

3. Introduza o Bico de pintura.

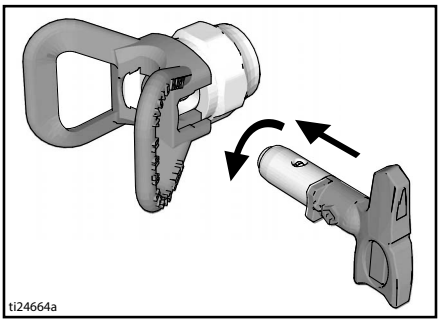

4. Aparafuse o conjunto à pistola. Aperte os parafusos dos terminais.

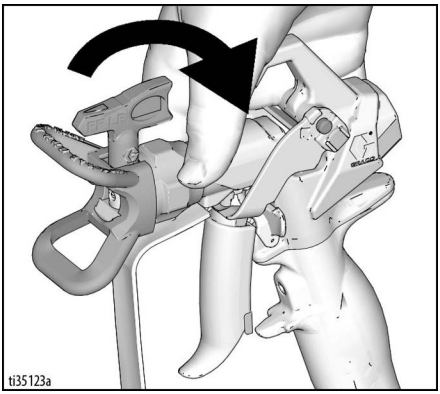

Modos de desempenho

O pulverizador está equipado com dois modos de desempenho.

Modo LP (baixa pressão) (L): 50-2000 psi. Este modo é melhor utilizado com Low Pressure Switch Tips (FFLP, LP e WRLP)

Modo HP (alta pressão) (H): 600-3,300 psi. Este modo é melhor utilizado com qualquer Switch Tip.

Para selecionar ou alterar o modo de desempenho, consulte , página 31.

Interruptor de amperagem

As unidades de 230V Mark VII contêm um Interruptor de amperagem para mudar o modelo de 10 para 16 amperes.

As unidades de 100-120v 795, 1095, Mark IV e Mark V contêm um interrutor de amperagem para mudar o modelo de 15 para 20 amperes.

Este interrutor está localizado à direita do cabo de alimentação, como mostra a imagem.

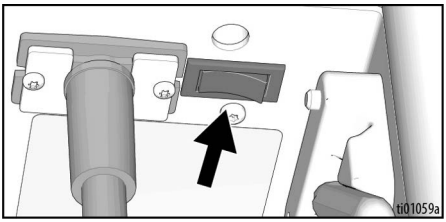

NOTA: Se o interruptor não estiver presente, consulte **Menu principal de funcionamento**, página 30, para selecionar amplificadores.

Pulverizar

Quando são utilizadas as RAC X™ Low Pressure Switch Tips (FFLP, LP e WRLP), a pressão de pulverização pode ser reduzida. Pulverizar com uma pressão mais baixa resulta na redução da sobrepulverização e do desgaste do bico de pulverização. Ajuste a pressão do pulverizador para minimizar a sobrepulverização.

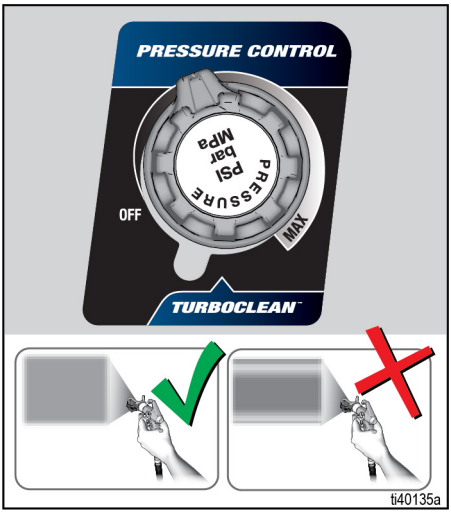

Pulverização com um padrão em leque atomizado e de distribuição uniforme

Pulverização com caudas

1. Pulverize um padrão de teste. Regule a pressão para eliminar extremidades acentuadas.

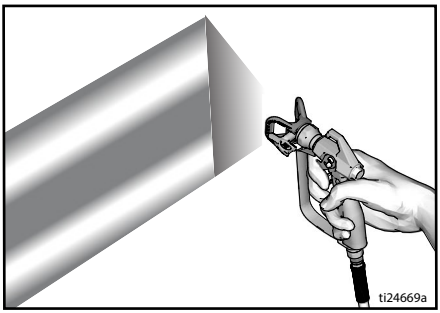

2. Utilize um tamanho de bico menor se a regulação da pressão não eliminar as extremidades acentuadas.

3. Segure a pistola na perpendicular, a uma distância de 25-30 cm (10-12 pol.) da superfície. Pinte para a frente e para trás; sobreponha em 50%.

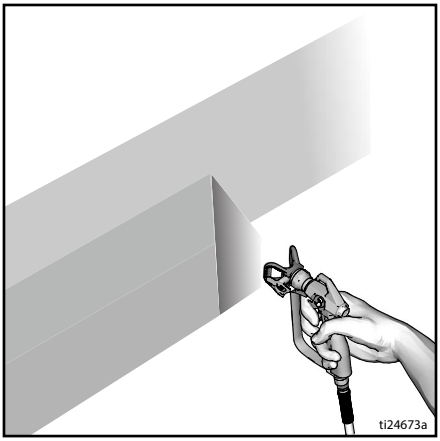

4. Acione o gatilho da pistola após iniciar o movimento. Liberte o gatilho antes de parar. Para obter informações adicionais sobre a pintura, consulte o manual da pistola fornecido em separado.

Desobstruir entupimentos de bicos de pulverização

Para evitar ferimentos resultantes da injeção na pele, nunca aponte a pistola para a mão ou para um pano!

1. Solte o gatilho. Engate o fecho do gatilho. Rode o Bico de Pintura. Desengate o fecho do gatilho. Acione o gatilho com a pistola dirigida para uma zona com resíduos para a desobstruir.

DESOBSTRUIR

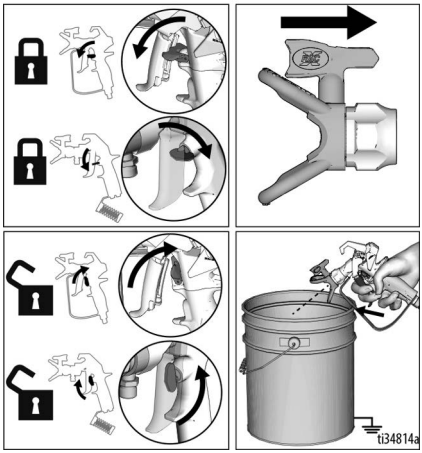

2. Engate o fecho do gatilho. Volte a colocar o Bico de Pintura na posição original. Desengate o fecho do gatilho e continue a pulverizar.

PULVERIZAR

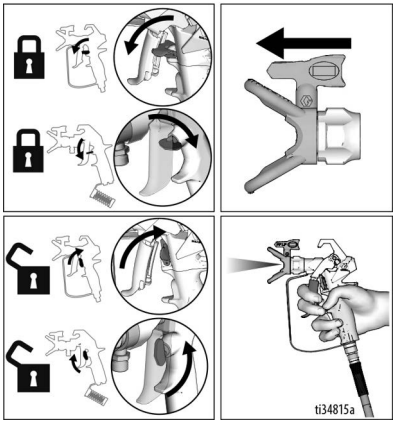

Limpeza

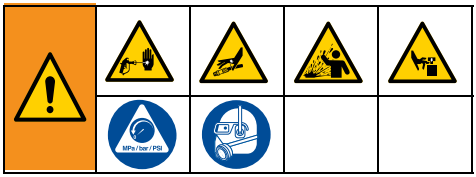

1. Realize o **Procedimento de descompressão**, página 17.
2. Retire a proteção do bico e o bico de pulverização. Para obter informações adicionais, consulte o manual da pistola fornecido em separado.

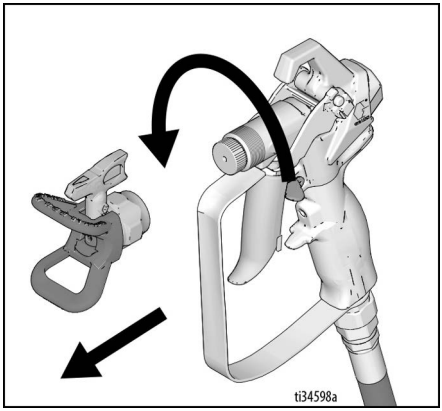

3. Remova o tubo de sucção e o tubo de drenagem da tinta e elimine o excesso de tinta.

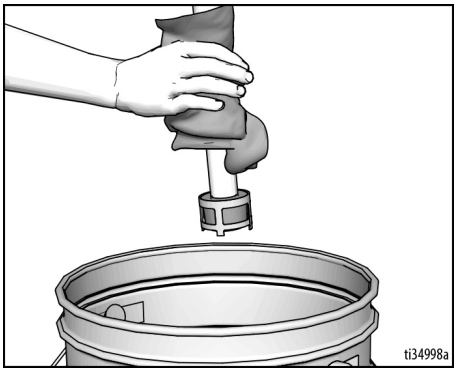

4. Coloque o tubo de sucção no produto de lavagem. Utilize água para tintas à base de água e essências minerais para tintas à base de óleo. Coloque o tubo de drenagem no balde de resíduos.

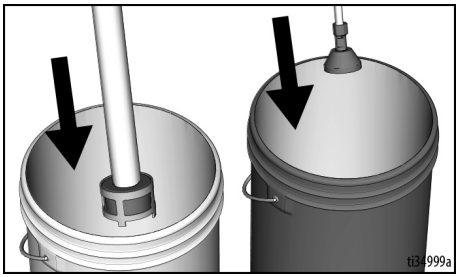

5. Para bombear, rode a válvula de ferragem para baixo.

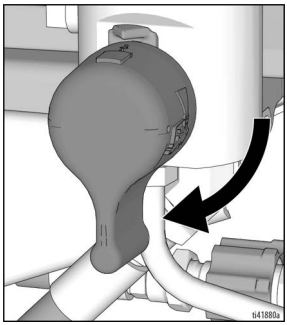

6. Rode o controlo de pressão para TurboClean.

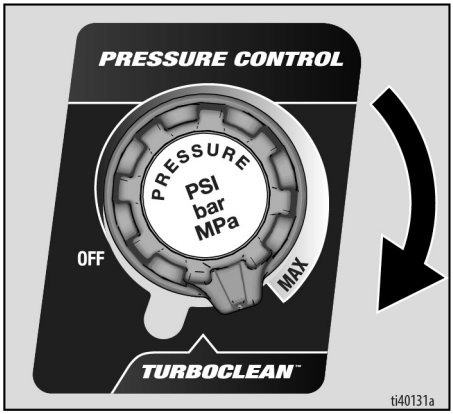

7. Acione a pistola até que a bomba funcione de forma estável e o produto de lavagem apareça transparente no balde de resíduos.

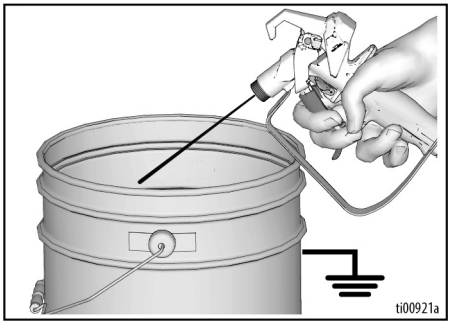

8. Rode o controlo de pressão para a posição OFF.

Lavagem do tubo flexível e pistola

1. Para lavar a pistola de pulverização e o tubo flexível de alta pressão, coloque a válvula de ferragem na horizontal.
2. Apoie firmemente uma parte metálica da pistola de pulverização contra o balde de resíduos. Desengate o fecho do gatilho.

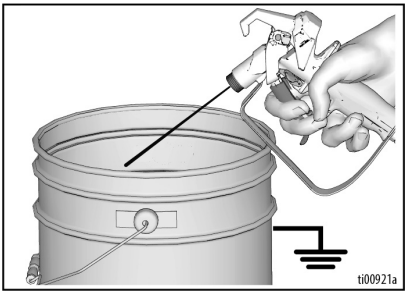

3. Acione a pistola e rode o controlo de pressão para TurboClean.

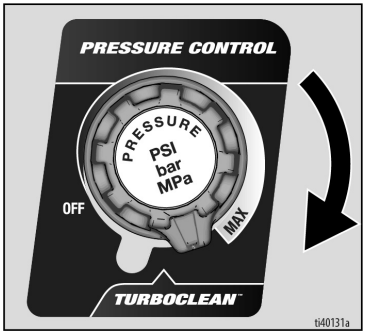

4. Acione até que a bomba funcione de forma estável e o produto de lavagem apareça transparente.
5. Coloque o controlo de pressão na posição OFF.

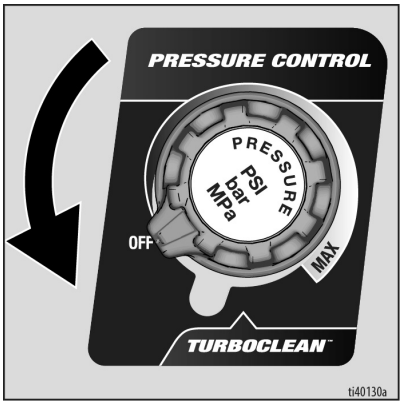

6. Pare de acionar a pistola.
7. Coloque o tubo de sucção acima do nível do produto de lavagem.

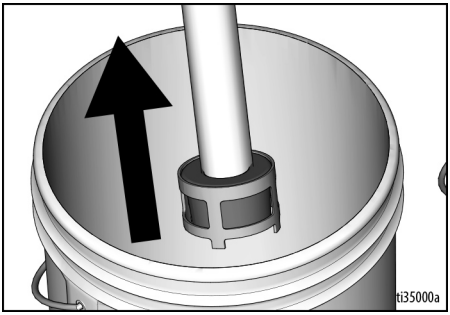

8. Enquanto aciona a pistola para o balde de lavagem, rode o controlo de pressão para TurboClean para purgar o produto do tubo flexível.
9. Engate o fecho do gatilho.

10. Rode o botão de controlo de pressão para a posição OFF e coloque o interruptor ON/OFF na posição **OFF**. Desligue a alimentação do pulverizador.

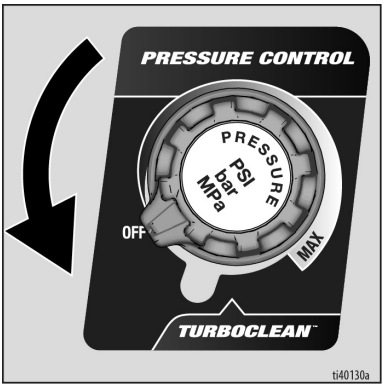

11. Retire o bico de pintura e o respetivo protetor da pistola de pintura.

12. Retire o filtro da pistola e do equipamento de pintura, caso esteja instalado. Limpe e inspecione. Instale o filtro. Consulte o manual da pistola fornecido em separado.

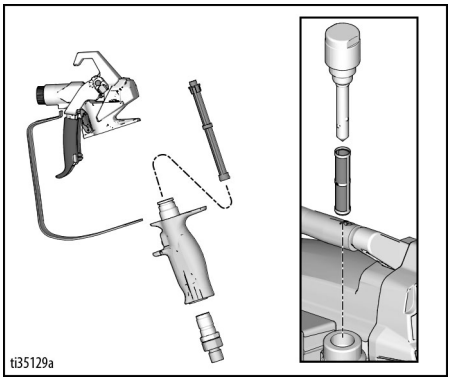

13. Se efetuar a lavagem com água, lave novamente com Pump Armor para deixar um revestimento de proteção, de modo a ajudar a evitar o congelamento ou corrosão.

14. Limpe o pulverizador, o tubo flexível e a pistola com um pano embebido em água ou essências minerais.

Visor digital

A maioria dos modelos está equipada com um visor digital. Esta secção explica como utilizar esta funcionalidade.

Menu principal de funcionamento

Prima brevemente o botão de menu para passar para o seguinte ecrã. Prima e mantenha o botão premido para mudar as unidades ou reiniciar os dados.

1. Realize o **Procedimento de descompressão**, página 17.
2. Coloque o interruptor ON/OFF na posição **OFF**.
3. Ligue o pulverizador à tomada com ligação à terra. Coloque o interruptor ON/OFF na posição **ON**.

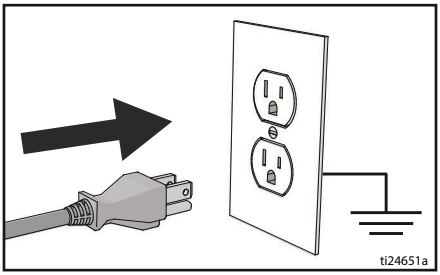

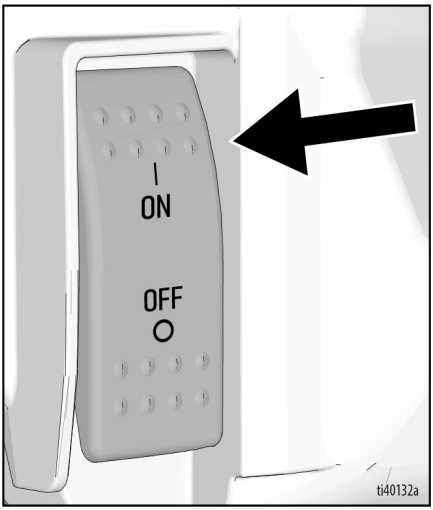

4. Para alterar as unidades de pressão (psi, bar ou MPa), prima e mantenha premido o botão de menu até aparecerem as unidades pretendidas (aproximadamente 10 segundos). A seleção de bar ou MPa altera galões para Litros x 10.
5. Irá aparecer o ecrã de pressão. Quando a pressão é inferior a 50 psi (3 bar, 0,3 MPa) são visualizados traços.

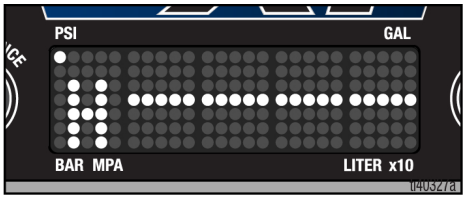

6. Prima brevemente o botão de menu para passar para Galões de trabalho (ou Litros x 10).

   NOTA: JOB (trabalho) é apresentado por breves instantes e, em seguida, o número de galões pulverizados.

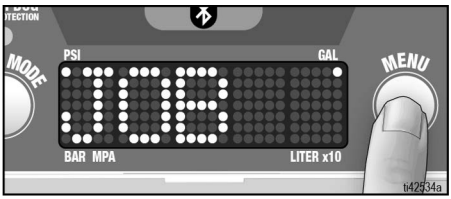

7. Prima e mantenha o botão de menu premido para colocar em zeros, ou prima brevemente o botão para passar para Galões até à data (ou Litros x 10).

   NOTA: A indicação **LIFE** (até à data) surge por momentos, seguida pelo volume em galões pintado acima de 600 psi (41 bar, 4,1 MPa).

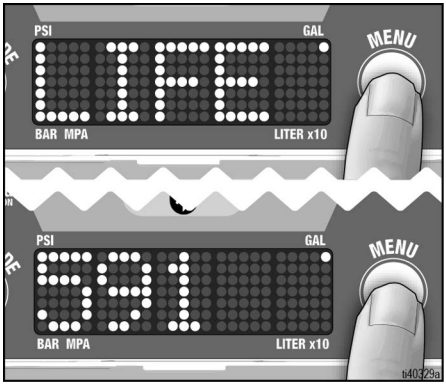

8. Prima brevemente o botão de menu para mudar para avançar para Interruptor do amplificador.

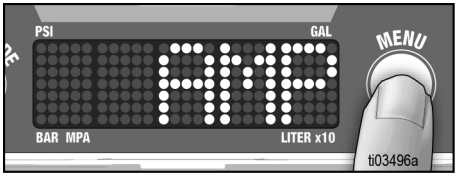

NOTA: AMP SWITCH é apresentado por breves instantes e, em seguida, a definição do interruptor do amplificador.

9. Prima e mantenha premido o botão de menu para alternar a definição do interruptor do amplificador.

NOTA: Os passos 10 e 11 abaixo aplicam-se apenas aos modelos ProContractor.

10. Prima brevemente o botão de menu para avançar para Pair Sprayer Gun (Emparelhar pistola de pulverização). O ecrã apresenta “Pair Spray Gun” (Emparelhar pistola de pulverização).

11. Prima brevemente o botão de menu para voltar ao ecrã de visualização da pressão.

Selecionar os modos de desempenho

A unidade está equipada com dois modos de desempenho. Os modos de desempenho são selecionados premindo o botão “Spray Mode” (Modo de desempenho) no lado esquerdo do ecrã. O modo de funcionamento é apresentado no ecrã como “alta pressão” ou “baixa pressão”. São assinalados por um símbolo de uma letra no lado esquerdo do ecrã.

Para obter uma explicação dos modos de desempenho, consulte **Modos de desempenho**, página 24.

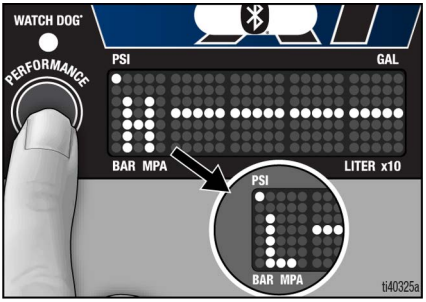

TurboClean

A unidade está equipada com o modo de limpeza TurboClean. Para ativar, rode o botão de controlo de pressão para a posição TurboClean. Ao ativar o TurboClean, notará um limite ao rodar o botão de controlo da pressão para a definição TurboClean e CLEAN piscará no visor.

NOTA: O TurboClean é utilizado apenas para produtos de limpeza. Quando está em TurboClean, o pulverizador não pulveriza tinta ou outros materiais.

WatchDog

O Sistema de Proteção da Bomba Watchdog™ desliga automaticamente a bomba quando o material se esgota ou se o tubo de sucção estiver danificado.

Para ativar o Watchdog, prima e mantenha premido o botão “Spray Mode” (Modo de desempenho) até o LED Watchdog acender. Prima e mantenha premido o botão “Performance Mode” (Modo de desempenho) para desativar o Watchdog.

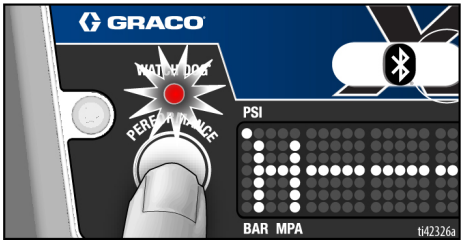

Existem três definições de sensibilidade do Watchdog: baixa, média e alta. Para alterar a definição de sensibilidade, introduza os dados armazenados no ecrã e navegue para Watchdog. Prima e mantenha premido o botão de menu para ativar o Watchdog.

Ecrã de dados armazenados

1. Realize o **Procedimento de descompressão**, página 17.
2. Prima e mantenha premido o botão de menu enquanto coloca o interruptor ON/OFF na posição **ON**.

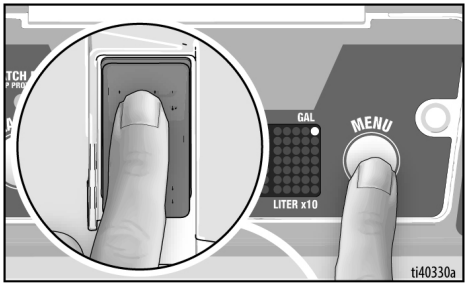

3. O código de série é apresentado no ecrã.

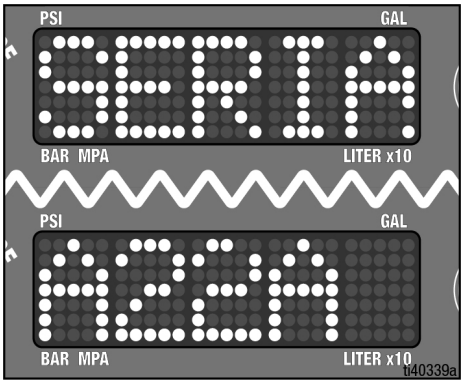

4. Prima brevemente o botão de menu e é apresentado o total de horas de funcionamento do motor.

5. Prima brevemente o botão de menu e é apresentado o último código de erro: por ex., **E=03**. Prima e mantenha premido o botão de menu para colocar o código de erro em zero.

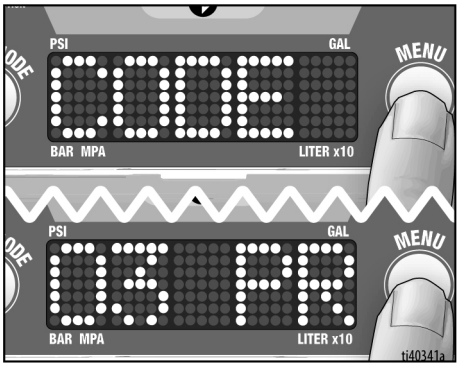

6. Prima brevemente para mudar para o Watchdog.

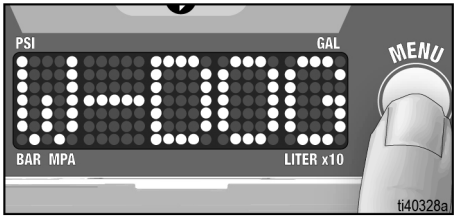

7. Prima e mantenha premido o botão de menu para alterar a definição de sensibilidade do Watchdog (alta, média, baixa). A predefinição é média.

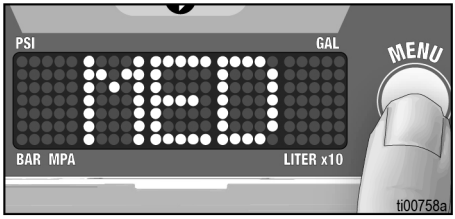

8. Prima brevemente o botão de menu para mudar para software Rev. (Rev. do software).

9. Prima brevemente o botão de menu para mudar para avançar para Sprayer ID (ID do pulverizador).

10. Prima brevemente o botão de menu para mudar para **Calibração do botão**, página 34 e **Calibração do transdutor**, página 34.

11. Coloque o interruptor ON/OFF na posição **OFF** para sair de Stored Data (Dados armazenados).

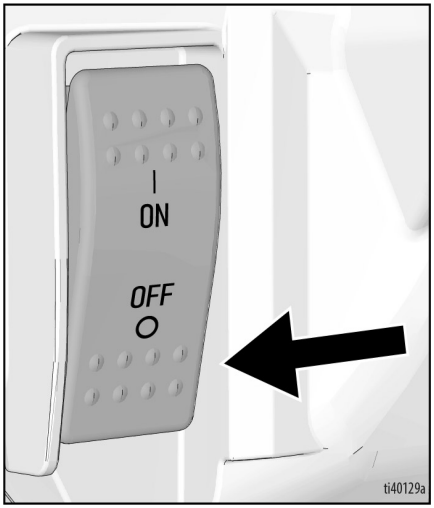

Calibração do botão

NOTA: A calibração do botão deve ser efetuada sempre que for instalado um novo controlo de pressão (potenciómetro) ou substituído o painel de controlo.

1. Para efetuar a calibração do botão, aceda ao menu secundário mantendo premido o botão de menu enquanto liga o pulverizador.
2. Utilize o botão de menu para navegar para o ecrã de calibração do botão.

3. Coloque o potenciómetro na posição de pulverização máxima, imediatamente antes de TurboClean.

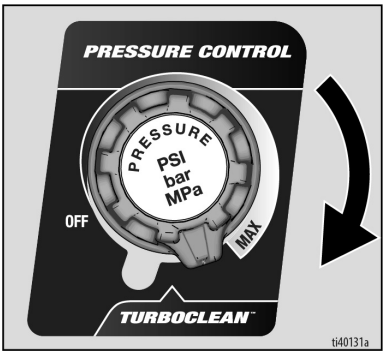

4. Mantenha premido o botão de menu até o visor apresentar a indicação pass (passar).

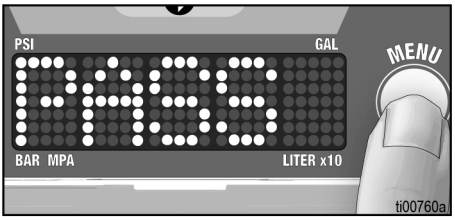

5. Volte a rodar o botão do potenciómetro para a posição **OFF** antes de reiniciar e voltar a utilizar o pulverizador.

Calibração do transdutor

NOTA: A calibração do transdutor deve ser efetuada sempre que for instalado um novo transdutor ou substituído o painel de controlo.

1. Realize o **Procedimento de descompressão**, página 17.
2. Para efetuar a calibração do transdutor, aceda ao menu secundário, mantendo premido o botão de menu enquanto liga o pulverizador.
3. Utilize o botão de menu para navegar para o ecrã de calibração 0 (zero).

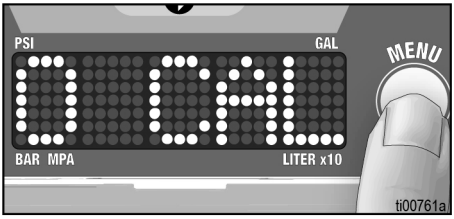

4. Certifique-se de que a válvula de descarga está aberta e de que não existe pressão no pulverizador.
5. Prima e mantenha premido o botão de menu até o visor apresentar a indicação pass (passar).

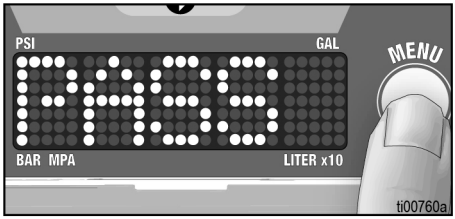

Aplicação BlueLink®

As unidades equipadas com BlueLink têm uma luz indicadora BlueLink no visor, consulte **Comandos e visor, página 15.)**

Transfira a aplicação Graco BlueLink da Apple App Store ou do Google Play para ligar ao pulverizador através de Bluetooth®.

A aplicação BlueLink permite-lhe aceder à informação, definições e aos dados estatísticos do pulverizador e fornece acesso a funcionalidades úteis como o Watchdog™, controlo de manutenção melhorado, controlo do pulverizador e controlo do trabalho. Descubra a aplicação Graco BlueLink em:

https://www.graco.com/BlueLink

Pode aceder a instruções adicionais dentro da aplicação. Pode igualmente aceder a instruções online em:

https://www.graco.com/BlueLinkSupport

Substituir a bateria do BlueLink

Para manter o pulverizador sincronizado, o aparelho tem uma pequena pilha incorporada. Se receber a mensagem seguinte, a bateria terá de ser substituída.

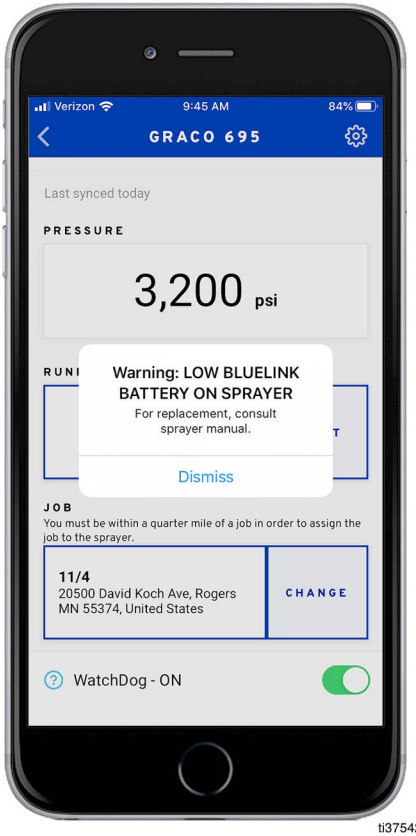

ti37542a

1. Coloque o pulverizador em **OFF** e desligue o cabo de alimentação.
2. Utilizando a ferramenta T20 torx, retire dois parafusos e remova a placa do ecrã.

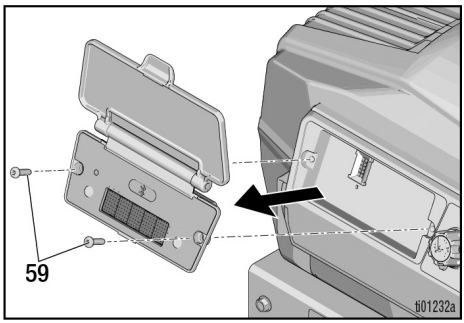

3. Deslize a bateria para fora do suporte.
4. Substitua a bateria por uma nova CR2032.

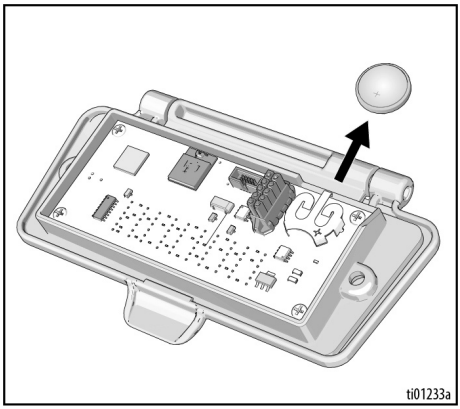

5. Reinstale os parafusos da placa do ecrã. Aperte a um momento de binário de 12-16 in-lbs.

Manutenção

A manutenção de rotina é importante para garantir o funcionamento correto do seu pulverizador. A manutenção inclui a execução de ações de rotina que mantêm o seu pulverizador em funcionamento e evitam problemas no futuro.

1. Execute o **Procedimento de descompressão**, página 17, antes de executar a manutenção.

Atividade	Intervalo
Inspecione/limpe o filtro do pulverizador, o filtro de admissão do produto e o filtro da pistola.	Diariamente ou sempre que pintar
Inspecione as aberturas da proteção do motor quanto a bloqueios.	Diariamente ou sempre que pintar
Encha TSL através da porta de enchimento de TSL.	Diariamente ou sempre que pintar
Verifique a paragem do pulverizador. Com a pistola do pulverizador NÃO acionado, o motor do pulverizador deve parar e não reiniciar até que a pistola seja novamente acionada. Se o pulverizador se iniciar novamente com a pistola NÃO acionada, inspecione a bomba quanto a fugas internas/externas e verifique a válvula de ferragem quanto a fugas.	A cada 1000 litros (100 galões)
Ajuste do empanque da garganta Quando o empanque da bomba apresentar fugas após uma utilização alargada, aperte a porca do empanque até que a fuga pare ou diminua. Isto permitirá uma utilização adicional de cerca de 378 litros (100 galões) antes que seja necessária uma substituição. A porca de empanque pode ser apertada sem a remoção do O-ring.	Conforme necessário de acordo com a utilização

A manutenção pode ser agendada e monitorizada através da aplicação Graco BlueLink.

Reciclagem e eliminação no final da vida útil

No final da vida útil do produto, desmonte e recicle o mesmo de forma responsável.

Preparação:

- Realize o **Procedimento de descompressão**, página 17.
- Drene e elimine os líquidos de acordo com os regulamentos aplicáveis. Consulte a ficha de dados de segurança do fabricante do material.

Desmonte e recicle:

- Remova os motores, placas de circuito, ecrãs e outros componentes eletrónicos. Recicle de acordo com os regulamentos aplicáveis.
- Não elimine componentes eletrónicos juntamente com resíduos domésticos ou comerciais.
- Entregue o produto restante a um centro de reciclagem.

Deteção e resolução de problemas

Fluxo do produto/mecânico

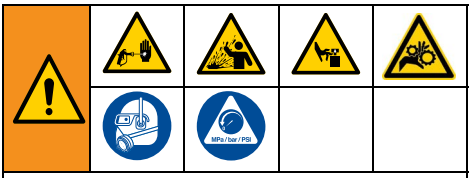

Para ajudar a evitar ferimentos graves devidos ao produto pressurizado, tais como a injeção na pele, salpicos de produto e peças em movimento, siga o **Procedimento de descompressão** quando parar de pulverizar e antes de limpar, verificar ou efetuar a assistência ao equipamento.

Mantenha-se afastado de peças em movimento durante os procedimentos de deteção e resolução de problemas.

1. Siga o **Procedimento de descompressão**, página 17, antes de verificar ou reparar.
2. Verifique todas as causas e problemas possíveis antes da desmontagem da unidade.

Problema	Elementos a verificar Se não detetar problemas na verificação, avance para a verificação seguinte	O Que Fazer Se detetar problemas na verificação, consulte esta coluna
Baixo fluxo de saída da bomba	Desgaste do bico de pintura.	Substitua o bico. Consulte o manual do bico ou da pistola fornecido em separado.
	Bico de pintura obstruído.	Limpe o bico. Consulte **Desobstruir entupimentos de bicos de pulverização**, página 26.
	Fornecimento de tinta.	Volte a encher e a ferrar a bomba.
	Filtro de admissão obstruído.	Retire e limpe, depois volte a instalar. Se o problema persistir, filtre a tinta.
	A esfera da válvula de admissão e a esfera do pistão não estão na devida posição.	Retire a válvula de admissão e limpe-a. Verifique se as esferas e as sedes têm fendas; substitua se necessário. Consulte o manual da bomba. Filtre a tinta antes de a utilizar para remover partículas que possam obstruir a bomba.
	O filtro de produto ou o filtro do bico estão obstruídos ou sujos.	Retire e limpe, depois volte a instalar.
	Fuga da válvula de ferragem.	Repare a válvula de ferragem.
	Verifique se a bomba continua a funcionar depois de soltar o gatilho da pistola. (Não existe fuga na válvula de ferragem.)	Efetue procedimentos de manutenção na bomba. Consulte o manual da bomba.
	Fugas em torno da porca do empanque da garganta, o que poderá indicar desgaste ou danos nos empanques.	Aperte a porca do empanque/copo de lubrificação. Substitua os empanques. Consulte o manual da bomba. Verifique também a sede da válvula de pistão quanto à presença de tinta endurecida ou fissuras e substitua se necessário.

Problema	Elementos a verificar Se não detetar problemas na verificação, avance para a verificação seguinte	O Que Fazer Se detetar problemas na verificação, consulte esta coluna
Baixo fluxo de saída da bomba	Baixa pressão de paragem. Valor da pressão demasiado baixo.	Alterar o modo de pulverização para Alta Pressão. Rode o botão da pressão totalmente no sentido dos ponteiros do relógio. Certifique-se de que o botão do regulador de pressão está devidamente instalado de forma a permitir uma posição de ponteiros do relógio completa. Efetuar a **Calibração do botão**, página 34. Caso o problema persista, substitua o transdutor de pressão.
	Êmbolo da bomba danificado.	Efetue a reparação da bomba. Consulte o manual da bomba.
	Os empanques do pistão estão gastos ou danificados.	Substitua os empanques. Consulte o manual da bomba.
	O-ring da bomba gasto ou danificado.	Substitua o anel em O. Consulte o manual da bomba.
	A esfera da válvula de admissão está cheia de material.	Limpe a válvula de admissão. Consulte o manual da bomba.
	Grande perda de pressão em tubo flexível com materiais pesados.	Reduza o comprimento geral do tubo flexível. Utilize um tubo flexível de diâmetro maior.
	Verifique o cabo de extensão quanto ao tamanho correto.	Consulte **Cabos de extensão**, página 16.
	Danos na unidade da biela.	Substitua a unidade da biela.
	O interruptor de amperes encontra-se numa definição baixa.	Mude para uma definição de 16A ou 20A.
O motor não funciona	Código de erro no ecrã.	Determine a correção da falha a partir de Componentes elétricos, consulte a página 40
	Cabos do motor danificados ou ligações soltas.	Volte a ligar ou substitua conforme necessário.
	Fio do potenciómetro danificado ou ligações soltas.	Volte a ligar ou substitua conforme necessário.
	Painel de controlo, consulte a página 41.	Substitua o cabo de alimentação ou o painel de controlo.
	Resolução de problemas adicionais do motor.	Consulte a página 42.
O motor funciona, mas a bomba não	Danos na unidade da biela.	Substitua a unidade da biela.
Fuga excessiva de tinta para a porca do empanque da garganta	A porca do empanque da garganta está solta.	Retire o espaçador da porca do empanque da garganta. Aperte a porca do empanque da garganta o suficiente para impedir eventuais fugas.
	Os empanques da garganta estão gastos ou danificados.	Substitua os empanques.
	A haste de deslocamento está gasta ou danificada.	Substitua a haste.
O produto está a ser ejetado da pistola	Ar na bomba ou no tubo flexível.	Rode a bomba o mais lentamente possível durante a ferragem. Purgue a tinta através da pistola seguindo as instruções de **Arranque**, página 22.
	O bico de pulverização está parcialmente entupido.	Limpe o bico. Consulte **Desobstruir entupimentos de bicos de pulverização**, página 26.
	Alimentação de produto reduzida ou inexistente.	Volte a encher a alimentação de produto. Ferre a bomba. Verifique a alimentação de produto frequentemente para evitar que a bomba funcione a seco.
É difícil ferrar a bomba	Obstrução na válvula de ferragem.	Retire a válvula de ferragem, verifique se há obstruções, substitua.
	Ar na bomba ou no tubo flexível.	Verifique e aperte todas as ligações de produto. Rode a bomba o mais lentamente possível durante a ferragem.
	Existem fugas na válvula de admissão.	Limpe a válvula de admissão. Certifique-se de que a sede da esfera não apresenta fissuras nem desgaste e de que a esfera assenta corretamente. Volte a montar a válvula.
	Os empanques da bomba estão gastos.	Substitua os empanques da bomba. Consulte o manual da bomba.
	Tinta muito espessa.	Dilua a tinta de acordo com as recomendações do fornecedor.
A bomba perde ferragem	Fuga no tubo de sucção.	Substitua o tubo de sucção.
	Detritos presos na esfera de entrada.	Retire a válvula de retenção e limpe com uma solução de limpeza adequada.

Elétrica

Para evitar ferimentos provocados por choque elétrico quando as proteções forem retiradas, aguarde cinco minutos depois de desligar o cabo de alimentação para dissipar a eletricidade armazenada.

Sintoma: O pulverizador não funciona, para de funcionar, ou não se desliga.

1. Realize o **Procedimento de descompressão**, página 17.
2. Desligue a ficha do pulverizador e rode o interruptor ON/OFF para **OFF**.
3. Aguarde 30 segundos, depois ligue a ficha do cabo de alimentação a uma tomada elétrica corretamente ligada à terra. Volte a colocar em **ON** (isto assegura que o pulverizador está no modo de funcionamento normal).
4. Rode o botão do controlo de pressão em 1/2 de volta no sentido dos ponteiros de relógio.
5. O código de erro é apresentado no ecrã.

Para evitar ferimentos graves provocados por choques elétricos e peças em movimento, não retire a tampa interior do motor nem toque nos componentes elétricos.

Mensagens de código de erro

CÓDIGO	MENSAGEM	AÇÃO
02	Código 02 - Alta pressão detetada	Alivie a pressão. Verifique se existem obstruções nos filtros e nos tubos flexíveis. Utilize um mínimo de 15 m (50 pés) de tubo flexível Graco. Verifique o transdutor.
03	Código 03 - Transdutor de pressão não detetado	Coloque o pulverizador em **OFF** e desligue a ficha do pulverizador. Retire a blindagem. Verifique o cabo do transdutor e a ligação ao painel de controlo. Verifique o transdutor.
04	Código 04 - Múltiplos picos de tensão de entrada detetados	Coloque o pulverizador em **OFF** e desligue a ficha do pulverizador. Localize um bom fornecimento de tensão para evitar danos nos componentes eletrónicos.
05	Código 05 - Não há rotação do motor devido a uma carga mecânica elevada	Coloque o pulverizador em **OFF** e desligue a ficha do pulverizador. Tentativa de rodar o motor, consulte a página 42. O motor deve rodar livremente. Se o motor não rodar facilmente, retire a bomba e volte a verificar, rodando o motor novamente. Se o motor rodar facilmente, verifique o painel de controlo.
06	Código 06 - Proteção térmica do motor ativada	Mantenha o pulverizador ligado à corrente e deixe arrefecer. Isto pode demorar até uma hora. Verifique se os respiros de ventilação na parte inferior e superior do pulverizador estão obstruídos. Se aplicável, verifique o conetor do ventilador e a cablagem; o ventilador deve estar a funcionar. Desligue a ficha do pulverizador e verifique se o motor roda livremente, consulte a página 42.
08	Código 08 - A tensão de entrada é demasiado baixa para o funcionamento do pulverizador	Coloque o pulverizador em **OFF** e desligue a ficha do pulverizador. Localize um bom fornecimento de tensão para evitar danos nos componentes eletrónicos.
09	Código 09 - Falha na comunicação com o codificador	Coloque o pulverizador em **OFF** e desligue a ficha do pulverizador e aguarde cinco minutos. Retire a blindagem. Verifique os cabos e as ligações. Verifique o motor, consulte a página 42.
10	Código 10 - Proteção térmica do painel de controlo ativada	Mantenha o pulverizador ligado à corrente e deixe arrefecer. Isto pode demorar até uma hora. Verifique se os respiros de ventilação na parte inferior e superior do pulverizador estão obstruídos. Se aplicável, verifique o conetor do ventilador e a cablagem; o ventilador deve estar a funcionar. Desligue a ficha do pulverizador e verifique se o motor roda livremente.
12	Código 12 - Proteção de corrente excessiva ativada	Coloque a alimentação em **ON** e **OFF**. Se o problema persistir, verifique o motor, consulte a página 42.
15	Código 15 - Não há rotação do motor, não foi detetada corrente no motor	Coloque o pulverizador em **OFF** e desligue a ficha do pulverizador e aguarde cinco minutos. Retire a blindagem. Verifique os cabos e as ligações. Verifique o painel de controlo. Verifique o motor, consulte a página 42.
17	Código 17 - Painel de controlo ligado a tensão incorreta	Coloque o pulverizador em **OFF** e desligue a ficha do pulverizador, localize uma boa fonte de tensão para evitar danos nos componentes eletrónicos, consulte a página 42.

Painel de controlo

Para evitar ferimentos provocados por choques elétricos e peças em movimento, não retire a tampa interior do motor nem toque nos componentes elétricos.

Sintoma: O pulverizador não funciona ou para de funcionar.

1. Verifique a tensão de alimentação para o painel.
   a. Com o multímetro, meça a tensão CA a partir da extremidade do cabo de alimentação (L1in e L2in, ver **Diagramas de cablagem**, página 65). A tensão CA deve ser de 100-127 V CA ou 220-240 V CA, consoante a localização.
   b. Se a tensão for baixa ou não existir, verifique a alimentação elétrica da parede. Se a fonte de alimentação da parede estiver correta, desligue a ficha da parede e aguarde cinco minutos para que a tensão se dissipe do painel.
   c. Verifique a cablagem, o cabo de alimentação ou os conectores quanto a danos.
2. Verifique se existem danos físicos.

Motor

Para evitar ferimentos provocados por choque elétrico quando as proteções forem retiradas, aguarde cinco minutos depois de desligar o cabo de alimentação para dissipar a eletricidade armazenada.

Sintoma: A unidade não funciona, funciona mal ou é ruidosa.

1. Realize o **Procedimento de descompressão**, página 17.
2. Coloque o pulverizador em **OFF** e desligue o cabo de alimentação.
3. Retire a blindagem superior do pulverizador.
4. Retire a bomba.
5. Retire o painel de controlo.
6. O motor deve girar livremente, sem emperrar ou engrenar excessivamente. Se o motor se prender ou necessitar de força excessiva para rodar, substitua o motor.
7. Com o multímetro, meça a resistência entre as seguintes fases:
   a. A a B
   b. B a C
   c. A a C
8. Os valores de resistência devem ser iguais. Se os valores de resistência forem significativamente diferentes uns dos outros (>0,5 Ω), substitua o motor.
9. Instale a bomba.
10. Instale o painel de controlo.
11. Instale a blindagem superior do pulverizador.

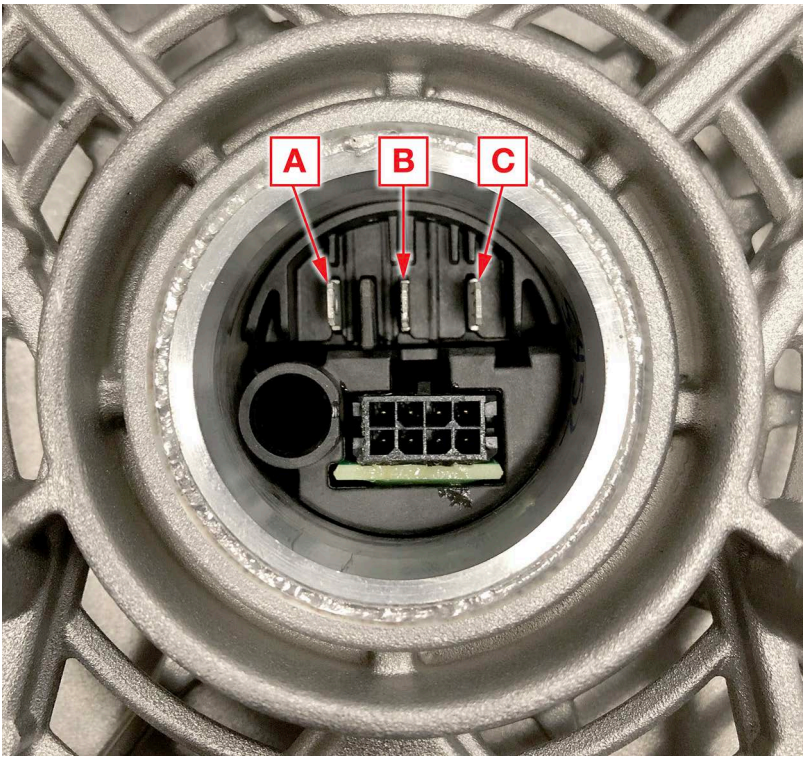

Reparação

Remoção da cobertura

Para evitar ferimentos provocados por choques elétricos e peças em movimento, não retire a tampa interior do motor e aguarde cinco minutos depois de desligar o cabo de alimentação para que a eletricidade armazenada se dissipe.

1. Realize o **Procedimento de descompressão**, página 17.
2. Coloque o pulverizador em **OFF** e desligue o cabo de alimentação.
3. Utilizando uma chave de bocas de 1/4 pol., remova os quatro parafusos que prendem a tampa frontal.

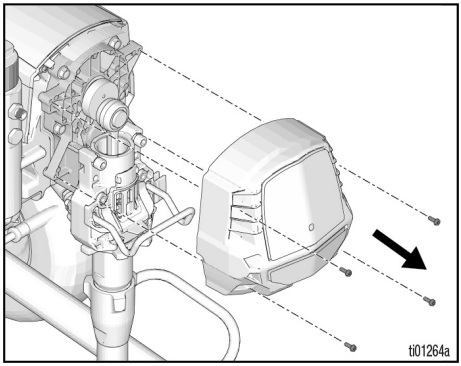

4. Utilizando uma chave de bocas de 1/4 pol., remova os dois parafusos frontais.

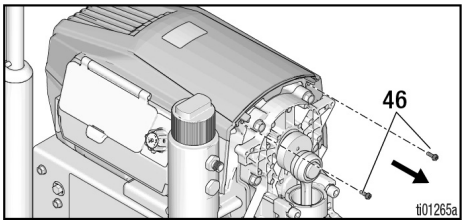

5. Utilizando uma ferramenta T20, retire dois parafusos Torx T20. Remova a proteção superior.

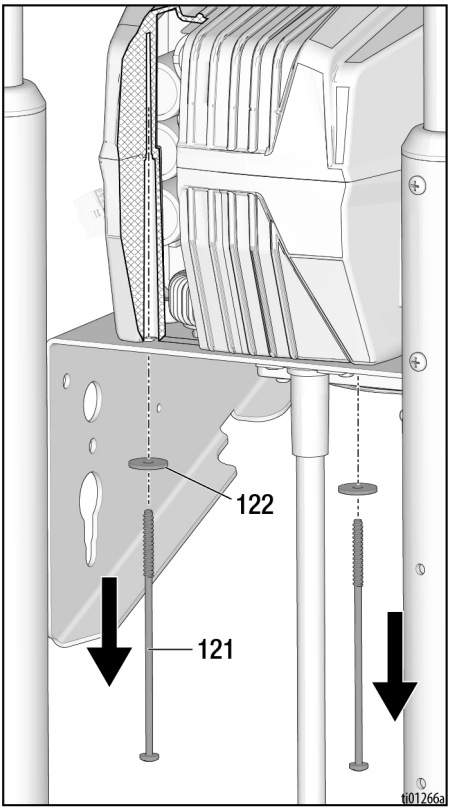

Substituição da proteção

1. Certifique-se de que as patilhas no topo interior da proteção estão alinhadas com as ranhuras no canal da placa de controlo. As patilhas da proteção superior devem deslizar para dentro das ranhuras da placa de controlo. Os bordos laterais devem alinhar-se com a cobertura inferior nas ranhuras laterais.

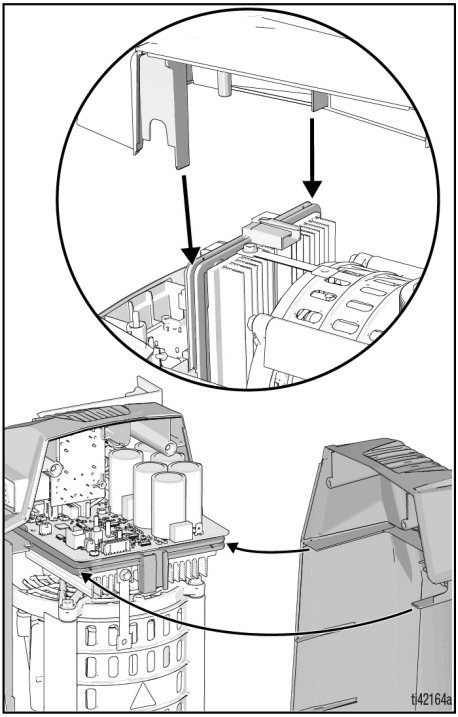

2. Empurre suavemente para baixo a parte superior da proteção e, utilizando uma ferramenta T20, aperte dois parafusos Torx T20 com 12-16 pol.-lbs.
3. Utilizando uma chave de bocas de 1/4 pol., aperte os dois parafusos frontais a 20-25 pol.-lbs.
4. Alinhe a tampa frontal e, utilizando uma chave de bocas de 1/4 pol., aperte os parafusos frontais a 20-25 pol.-lbs.

Remoção do potenciómetro

Para evitar ferimentos provocados por choques elétricos e peças em movimento, não retire a tampa interior do motor e aguarde cinco minutos depois de desligar o cabo de alimentação para que a eletricidade armazenada se dissipe.

1. Remova a proteção, consulte **Remoção da cobertura**, página 43.
2. Utilizando uma ferramenta T20, retire os três parafusos Torx T20 que seguram o visor.
3. Retire a proteção lateral do painel de controlo, desligando a cablagem do visor.

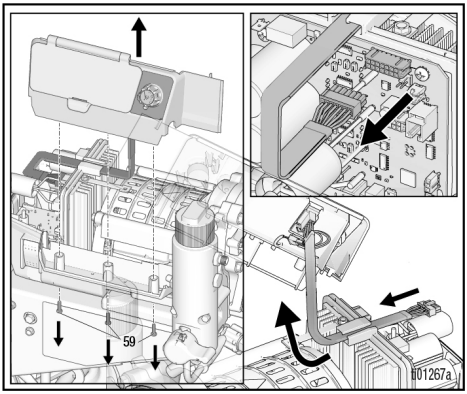

4. Desligue o conetor do cabo do potenciómetro.

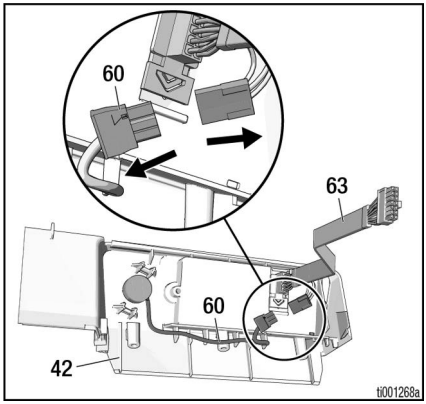

5. Retire o botão do potenciómetro, recuando os dois parafusos de fixação restantes com uma chave Allen de 5/64 polegadas.

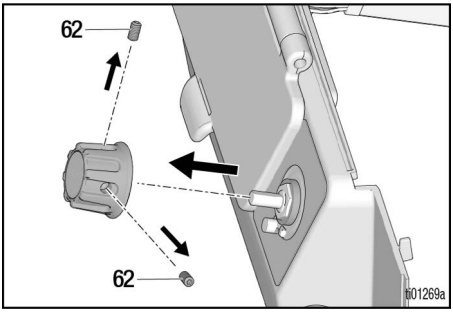

6. Utilizando uma chave de 1/2 pol., retire o potenciómetro desaparafusando a porca de fixação do visor.

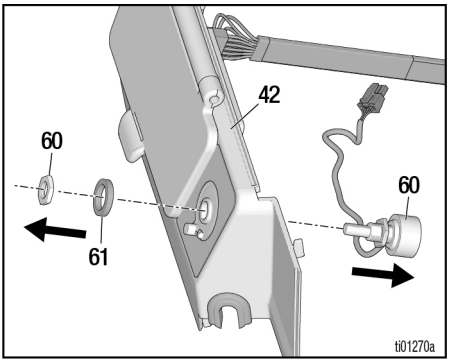

Instalação do potenciómetro

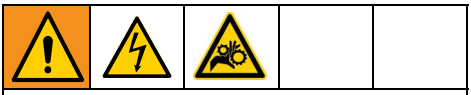

Para evitar ferimentos provocados por choques elétricos e peças em movimento, não retire a tampa interior do motor e aguarde cinco minutos depois de desligar o cabo de alimentação para que a eletricidade armazenada se dissipe.

1. Volte a montar o potenciómetro, fazendo-o deslizar para o respetivo lugar na proteção lateral. Certifique-se de que os fios estão orientados para baixo. Aperte a porca de fixação do potenciómetro com 8-10 in-lbs. Encaminhe o fio do potenciómetro na parte inferior da cobertura lateral e ligue-o à cablagem do visor.

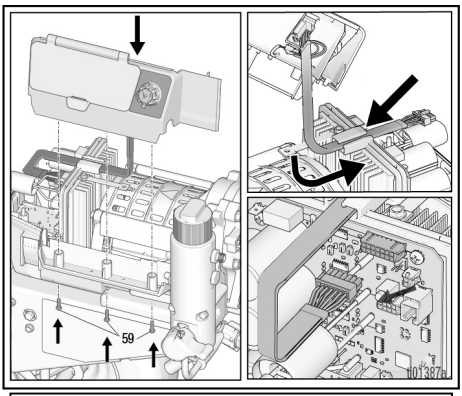

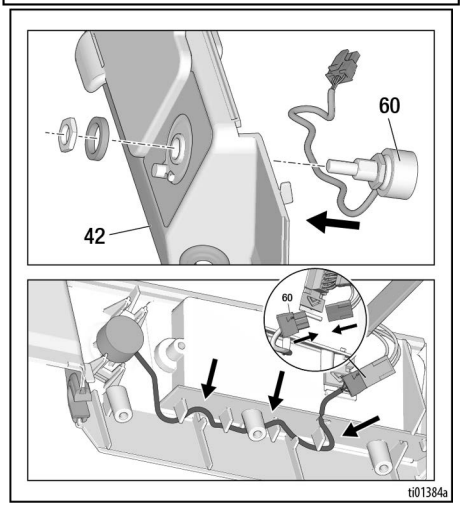

2. Rode o eixo do potenciómetro no sentido dos ponteiros do relógio até parar e, em seguida, monte a junta e o botão com o indicador apontado a direito para baixo (posição TurboClean). Aplique força para baixo no botão e aperte ambos os parafusos de ajuste para criar um ligeiro arrastamento na junta. Aperte os parafusos de fixação com um binário de 10-15 in-lbs.

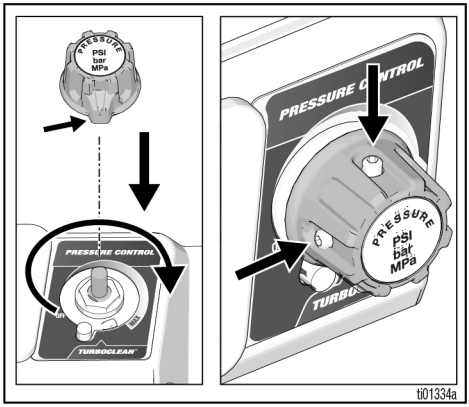

3. Volte a montar a cobertura lateral na cobertura inferior. Aperte os parafusos com um binário de 12-16 in-lbs. Volte a ligar a cablagem do visor à placa de controlo. Certifique-se de que encaminha a cablagem do visor através da guia de localização no lado superior da placa de controlo.
4. Volte a montar e a colocar a proteção, consulte **Substituição da proteção**, página 44.
5. Calibre o botão; consulte **Calibração do botão**, página 34.

Peças

695 XT LoBoy

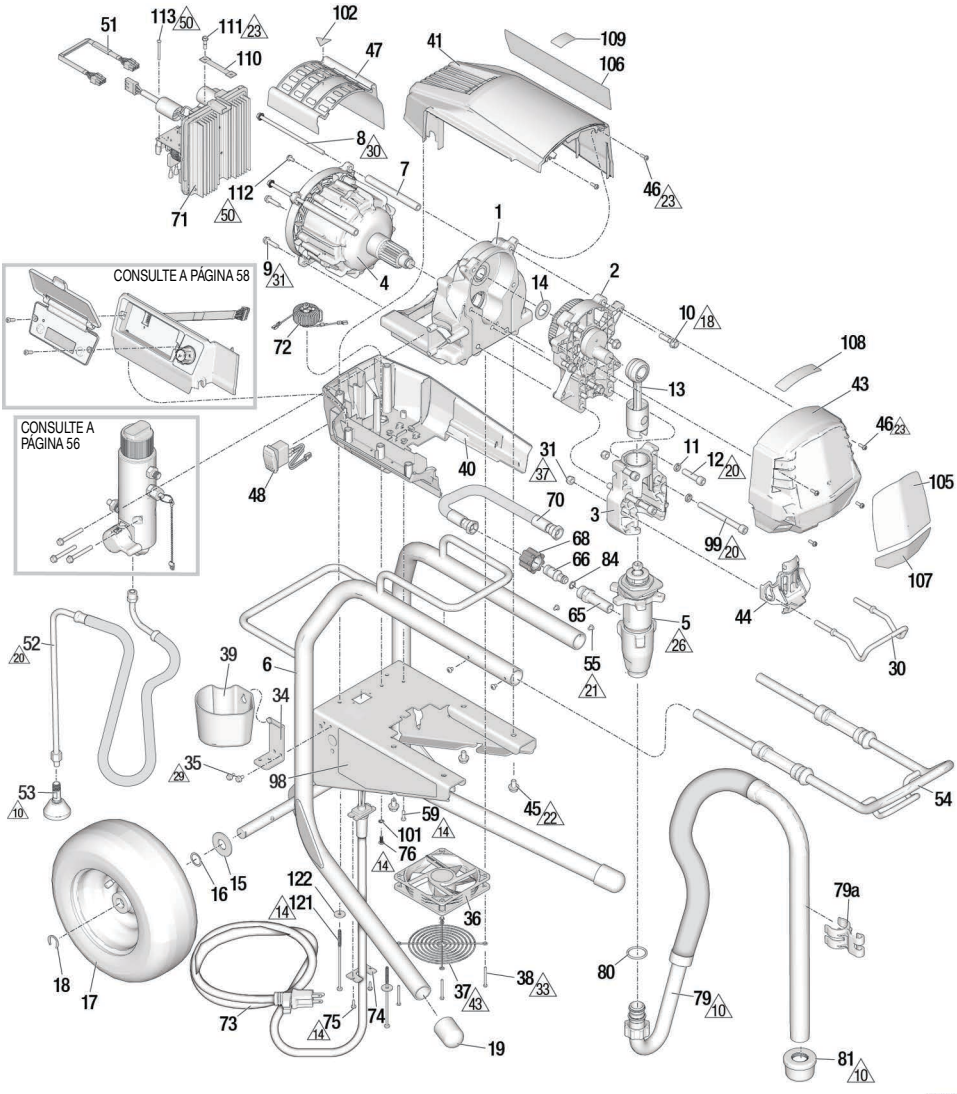

Ref.	Binário	Ref.	Binário	Ref.	Binário
10	Aperte manualmente	23	20-25 in-lb (2,3-2,89 N•m)	37	85-95 in-lb (9,6-10,7 N•m)
14	12-16 in-lb (1,4-1,8 N•m)	26	70-80 ft-lb (95-108,5 N•m)	42	30-40 in-lb (3,4-4,5 N•m)
18	190-210 in-lb (21,5-23,7 N•m)	29	40-45 in-lb (4,5-5,2 N•m)	43	Monte a proteção de modo a não tocar no cubo do ventilador.
20	25-30 ft-lb (33,9-40,7 N•m)	30	70-75 in-lb (7,9-8,5 N•m)		
21	22-28 in-lb (2,5-3,2 N•m)	31	140-160 in-lb (15,8-18 N•m)	50	30-35 in-lb (3,4-4,0 N•m)
22	12-14 ft-lb (16,3-19,0 N•m)	33	6-8 in-lb (0,7-0,9 N•m)		

Lista de peças do 695 XT LoBoy

Ref.	Peça	Descrição	Qtd.
1	2003292	CHASSIS, *inclui 45*	1
2	2003289	CAIXA, *inclui 10, 14*	1
3	2003294	COMPARTIMENTO, rolamento; *inclui 11, 12, 30, 31, 32, 33, 44, 99*	1
4	2003298	MOTOR, *inclui 7, 8, 9, 47, 102*	1
5	2001548	BOMBA, bombagem *inclui 65, 80*	1
6	20B190	QUADRO, XT, 695 LoBoy	1
7	19B587	ESPAÇADOR, tirante, motor	2
8	19C928	PARAFUSO, tampa	2
9	119426	PARAFUSO, máq., anilha cab. sext.	2
10	15C753	PARAFUSO, maquinado, anilha cab. sext.	5
11	106115	ANILHA, de segurança	4
12	17E788	PARAFUSO, tampa, 3/8 x 1,5	2
13	19D814	BIELA, unidade, XT	1
14	116191	ANILHA, pressão	1
15	156306	ANILHA, plana	2
16	116038	ANILHA, mola ondulada	2
17	119420	RODA, pneumática	2
18	15E891	GRAMPO, retentor	2
19	19D306	TAMPA, perna	2
30	16C457	SUPORTE, balde	1
31	111040	PORCA, bloqueio, inserção, nylon	2
34	15F952	SUPORTE, copo de drenagem	1
35	114423	PARAFUSO, cab. sextavada	2
36	19D923	FAN, 12V	1
37	19D924	GUARD, ventoinha	1
38	117683	PARAFUSO, máq., cabeça philips	4
39	276975	COPO, drenagem	1
40	2003286	PROTEÇÃO, motor, inferior, *inclui 48, 59*	1
41	2003283	PROTEÇÃO, motor, superior, *inclui 46, 59*	1
43	2003281	TAMPA, frente, *inclui 46*	1
44	20B130	COBERTURA, êmbolo da bomba	1
45	111801	PARAFUSO, tampa, cabeça sext.	4
46	2001659	PARAFUSO, máq., anilha fixa cabeça sext.	6
47	19D292	TAMPA, motor	1
48	116752	INTERRUPTOR, oscilante	1
51	19B596	CABLAGEM, codificador	1
52	20B648	TUBO FLEXÍVEL, drenagem, XT, LoBoy	1
53	241920	DEFLETOR, roscado	1
54	19D794	MANÍPULO, LoBoy, conjunto	1
55	109032	PARAFUSO, maq.,	1
59	19D307	PARAFUSO, máq., cab. cilíndrica	1
65	20B230	ENCAIXE, bomba	1
66	16X833	ENCAIXE, desligação rápida	1
68	120583	PORCA, manual	1
70	2003296	TUBO FLEXÍVEL, acoplado, *inclui 66, 68, 84*	1
71		PLACA, controlo	1
	2003254	100-120VAC	
	2003255	220-240VAC	
72		CHOKE, terra, *inclui 76, 101*	1
	2003268	América do Norte, Japão, Taiwan	
	2003269	Resto do mundo	
73	Consulte a pág. 61	CABO, alimentação, *inclui 74, 75*	1
74	20B466	RETENTOR, cabo de alimentação	1
75	2003004	PARAFUSO, máq., anilha fixa cabeça sext.	2
76	2003504	PARAFUSO, máq., cab. sex. serrilhada	1
79	24A437	TUBO FLEXÍVEL, LoBoy, subconjunto, *inclui 81*	1
79a	15D000	GRAMPO, linha de drenagem	1
80	118494	EMPANQUE, O-ring	1
81	189920	KIT, filtro	1
84	107505	EMPANQUE, O-ring	1
91	Consulte a pág. 60	TUBO FLEXÍVEL	1
98▲	Consulte a pág. 62	ETIQUETA, segurança, aviso	1
99	20B730	PARAFUSO, tampa, sch, 3/8 x 4,0 aço inox	2
101	100718	ANILHA	1
102▲	2001766	ETIQUETA, segurança, aviso, peças móveis	1
105	Consulte a pág. 62	ETIQUETA, marca, frontal	1
106	Consulte a pág. 62	ETIQUETA, marca, lateral	1
107	Consulte a pág. 62	ETIQUETA, marca, Xtreme Torque	1
108	Consulte a pág. 62	ETIQUETA, marca, QR, XT	1
109	16D576	ETIQUETA, marca, Fabricado nos E.U.A.	1
110	2002717	CABLAGEM, massa, entrançado (apenas modelos de 230VAC)	1
111	119791	PARAFUSO, maquinado, anilha cab. sext. (Somente modelos 230VAC)	1
112	114391	PARAFUSO, ligação à terra (apenas modelos de 230VAC)	1
113	119236	PARAFUSO (apenas modelos de 230VAC)	2
121	2005199	PARAFUSO, #10, 5 pol.	2
122	120339	ANILHA, plana	2

▲ *Encontram-se disponíveis gratuitamente etiquetas, rótulos e cartões de segurança sobresselentes.*

695 XT, 795 XT, Mark IV Standard Hi-Boy

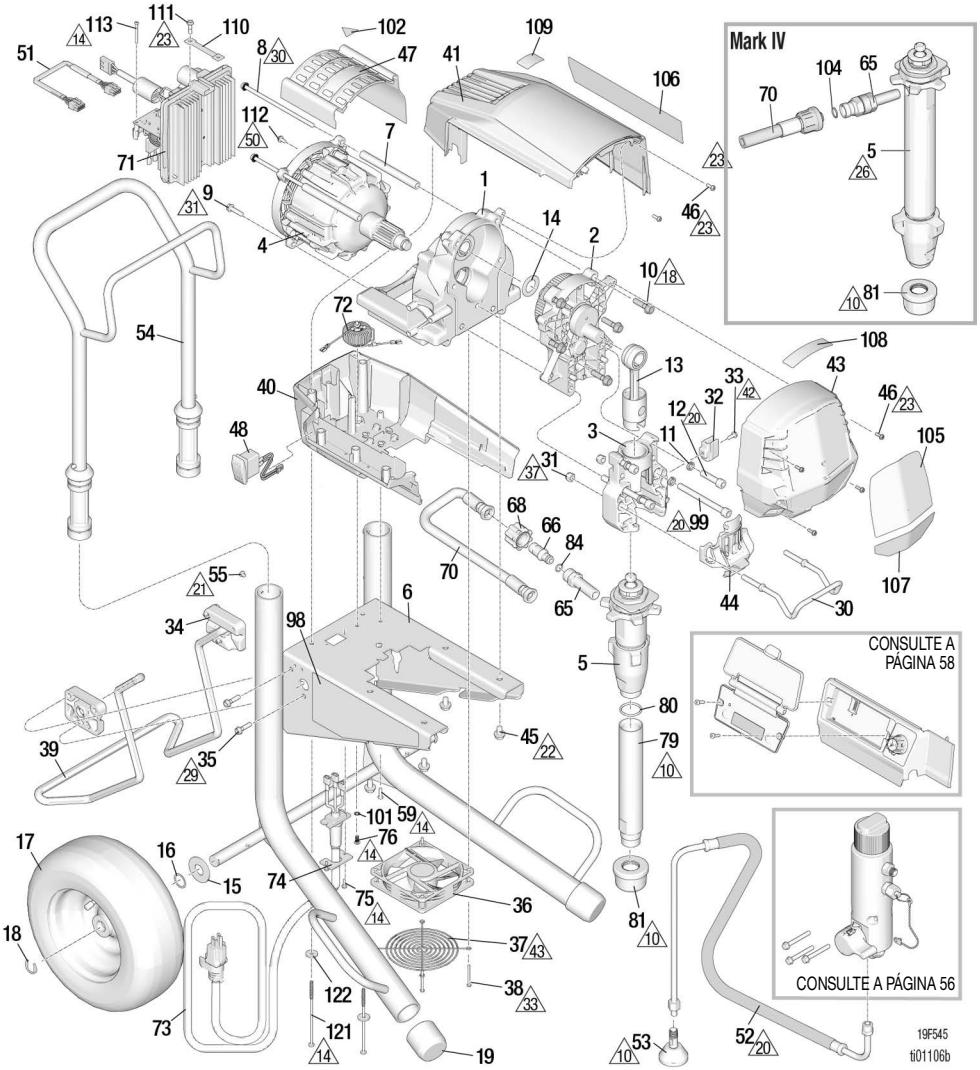

Ref.	Binário	Ref.	Binário	Ref.	Binário
10	Aperte manualmente	23	20-25 in-lb (2,3-2,89 N•m)	37	85-95 in-lb (9,6-10,7 N•m)
14	12-16 in-lb (1,4-1,8 N•m)	26	70-80 ft-lb (95-108,5 N•m)	42	30-40 in-lb (3,4-4,5 N•m)
18	190-210 in-lb (21,5-23,7 N•m)	29	130-150 in-lb (14,7-17,0 N•m)	43	Monte a proteção de modo a não tocar no cubo do ventilador.
20	25-30 ft-lb (33,9-40,7 N•m)	30	70-75 in-lb (7,9-8,5 N•m)		
21	22-28 in-lb (2,5-3,2 N•m)	31	140-160 in-lb (15,8-18 N•m)	50	30-35 in-lb (3,4-4,0 N•m)
22	12-14 ft-lb (16,3-19,0 N•m)	33	6-8 in-lb (0,7-0,9 N•m)		

695 XT, 795 XT, Mark IV Standard Hi-Boy Lista de peças

Ref.	Peça	Descrição	Qtd.
1	2003292	CHASSIS, *inclui 45*	1
2		CAIXA, transmissão, *inclui 10, 14*	1
	2003289	Modelo 695	
	2003290	Modelos 795/Mark IV	
3	2003294	COMPARTIMENTO, rolamento; *inclui 11, 12, 30, 31, 32, 33, 44, 99*	1
4		MOTOR, *inclui 7, 8, 9, 47, 102*	1
	2003298	Modelo 695	
	2003299	Modelos 795	
	2005784	Mark IV	
5		PISTÃO, cilindrada	1
	2001548	Modelo 695, *inclui 65, 80*	
	2001573	Modelo 795, *inclui 65, 80*	
	2001552	Modelo Mark IV, *inclui 65*	
6	19D663	QUADRO, XT, 695/795/Mark IV	1
7	19B587	ESPAÇADOR, tirante, motor	2
8	19C928	PARAFUSO, tampa	2
9	119426	PARAFUSO, máq., anilha cab. sext.	2
10	15C753	PARAFUSO, maquinado, anilha cab. sext.	5
11	106115	ANILHA, de segurança	4
12	17E788	PARAFUSO, tampa, 3/8 x 1,5	2
13	19D814	BIELA, unidade, XT	1
14	116191	ANILHA, pressão	1
15	156306	ANILHA, plana	2
16	116038	ANILHA, mola ondulada	2
17	119420	RODA, pneumática	2
18	15E891	GRAMPO, retentor	2
19	276974	TAMPA, perna	2
30	16C457	SUPORTE, balde	1
31	111040	PORCA, bloqueio, inserção, nylon	2
32	16X203	GRAMPO, linha de drenagem	1
33	118444	PARAFUSO, máquina, anilha fixa cabeça sextavada	1
34	15C982	CAMES, carrinho	2
35	114531	PARAFUSO, máq., anilha cab. sext.	4
36	19D923	FAN, 12V	1
37	19D924	GUARD, ventoinha	1
38	117683	PARAFUSO, máq., cab. cilíndrica	4
39	19D921	SUPORTE, apoio, universal, XT	1
40	2003286	PROTEÇÃO, motor, inferior, *inclui 48, 59*	1
41	2003283	PROTEÇÃO, motor, superior, *inclui 46, 59*	1
43	2003281	TAMPA, frente, *inclui 46*	1
44	20B130	COBERTURA, êmbolo da bomba	1
45	111801	PARAFUSO, tampa, cabeça sext.	4
46	2001659	PARAFUSO, máq., anilha fixa cabeça sext.	6
47	19D292	TAMPA, motor	1
48	116752	INTERRUPTOR, oscilante	1
51	19B596	CABLAGEM, codificador	1
52	20B342	TUBO FLEXÍVEL, drenagem, XT	1
53	241920	DEFLETOR, roscado	1
54	24A250	MANÍPULO, conjunto	1
55	109032	PARAFUSO, maq.,	4
59	19D307	PARAFUSO, máq., cab. cilíndrica	1
65		ENCAIXE, bomba	1
	20B230	Modelos 695/795	
	2004023	Modelo Mark IV	
66	16X833	ENCAIXE, desligação rápida, (apenas modelos 695/795)	1
68	120583	PORCA, manual (apenas modelos 695/795)	1
70		TUBO FLEXÍVEL, acoplado	1
	2003296	Modelos 695/795, *inclui 66, 68, 84*	
	2003297	Modelo Mark IV, *inclui 104*	
71		PLACA, controlo	1
	2003256	110VAC (UK)	
	2003254	100-120VAC	
	2003255	220-240VAC	
72		CHOKE, terra, *inclui 76, 101*	1
	2003268	América do Norte, Japão, Taiwan	
	2003269	Resto do mundo	
73	Consulte a pág. 61	CABO, alimentação, *inclui 74, 75*	1
74	20B466	RETENTOR, cabo de alimentação	1
75	2003004	PARAFUSO, mach., torx., auto-roscante	2
76	2003504	PARAFUSO, máq., cab. sex. serrilhada	1
79	19D828	TUBO, admissão, XT (apenas modelos 695/795)	1
80	118494	EMPANQUE, O-Ring (apenas modelos 695/795)	1
81	189920	KIT, filtro	1
84	107505	EMPANQUE, O-ring	1
91	Consulte a pág. 60	TUBO FLEXÍVEL	1
97	Consulte a pág. 62	TUBO FLEXÍVEL, curto, apenas Mark IV	1
98▲	Consulte a pág. 62	ETIQUETA, segurança, aviso	1
99	20B730	PARAFUSO, tampa, sch, 3/8 x 4,0 aço inox	2
101	100718	ANILHA	1
102▲	2001766	ETIQUETA, segurança, aviso, peças móveis	1
104	102982	O-ring	1
105	Consulte a pág. 62	ETIQUETA, marca, frontal	1
106	Consulte a pág. 62	ETIQUETA, marca, lateral	1
107	Consulte a pág. 62	ETIQUETA, marca, Xtreme Torque	1
108	Consulte a pág. 62	ETIQUETA, marca, QR, XT	1
109	16D576	ETIQUETA, marca, Fabricado nos E.U.A.	1
110	2002717	CABLAGEM, massa, entrançado (230VAC e 110 UK)	1
111	119791	PARAFUSO, maquinado, anilha cab. sext. (230VAC e 110 UK)	1
112	114391	PARAFUSO, ligação à terra (230VAC e 110 UK)	1
113	119236	PARAFUSO (apenas modelos 230VAC, 110 UK)	2
121	2005199	PARAFUSO, #10, 5 pol.	2
122	120339	ANILHA, plana	2

▲ *Encontram-se disponíveis gratuitamente etiquetas, rótulos e cartões de segurança sobresselentes.*

1095 XT, Mark V, Mark VII Standard Hi-Boy

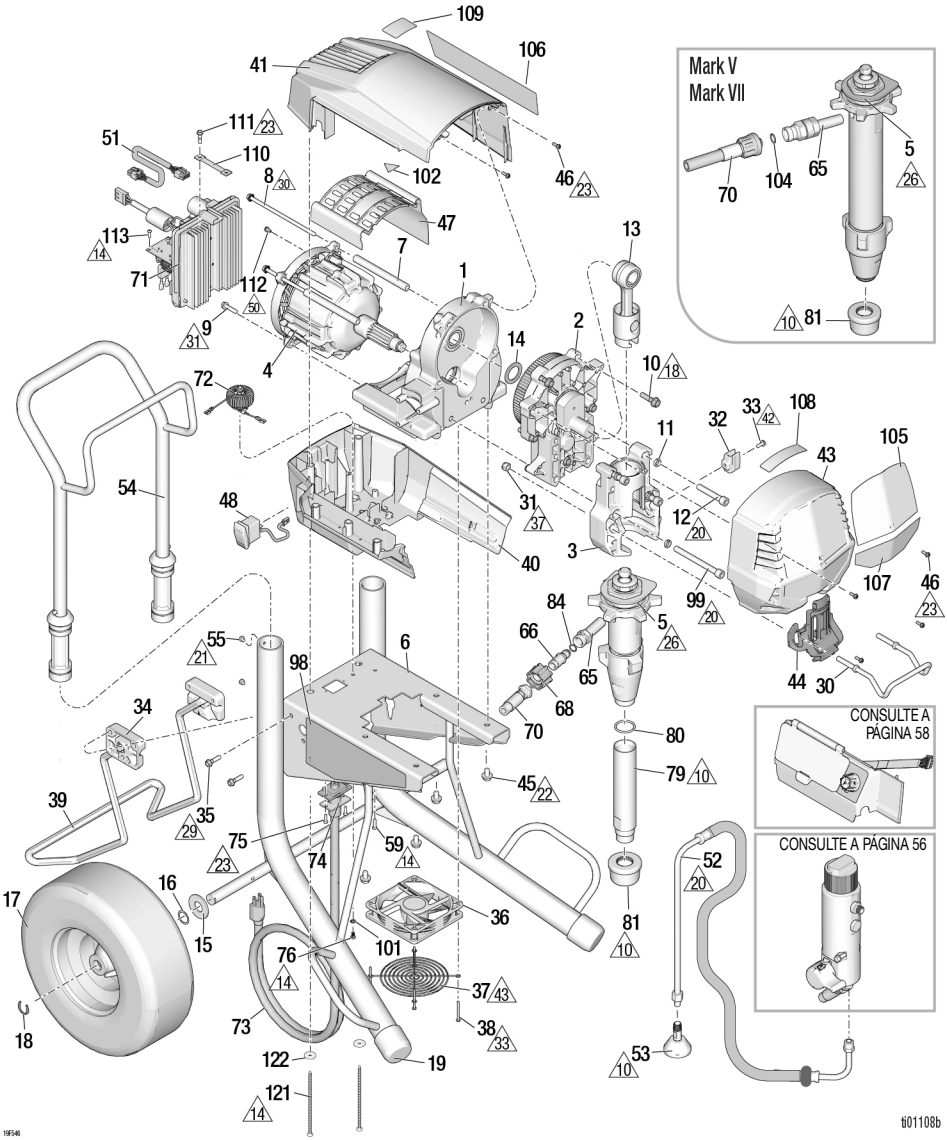

Ref.	Binário	Ref.	Binário	Ref.	Binário
10	Aperte manualmente	23	20-25 in-lb (2,3-2,89 N•m)	37	85-95 in-lb (9,6-10,7 N•m)
14	12-16 in-lb (1,4-1,8 N•m)	26	105-115 ft-lb (142,8-156,4 N•m)	42	30-40 in-lb (3,4-4,5 N•m)
18	190-210 in-lb (21,5-23,7 N•m)	29	130-150 in-lb (14,7-17,0 N•m)	43	Monte a proteção de modo a não tocar no cubo do ventilador.
20	25-30 ft-lb (33,9-40,7 N•m)	30	70-75 in-lb (7,9-8,5 N•m)		
21	22-28 in-lb (2,5-3,2 N•m)	31	140-160 in-lb (15,8-18 N•m)	50	30-35 in-lb (3,4-4,0 N•m)
22	12-14 ft-lb (16,3-19,0 N•m)	33	6-8 in-lb (0,7-0,9 N•m)		

1095 XT, Mark V, Mark VII Standard Hi-Boy Lista de peças

Ref.	Peça	Descrição	Qtd.
1	2003293	CHASSIS, *inclui 45*	1
2	2003291	CAIXA, transmissão, *inclui 10, 14*	1
3	2003295	COMPARTIMENTO, rolamento; *inclui 11, 12, 30, 31, 32, 33, 44, 99*	1
4		MOTOR, *inclui 7, 8, 9, 47, 102*	1
	2003300	Modelo 1095)	
	2003301	Mark V	
	2003302	Mark VII (EMEA)	
5		PISTÃO, cilindrada	1
	2001550	Modelo 1095, *inclui 65, 80*	
	2001554	Modelo Mark V, *inclui 65*	
	2001556	Modelo Mark VII, *inclui 65*	
6	19D664	QUADRO, XT, 1095/Mark V/Mark VII	1
7	19B587	ESPAÇADOR, tirante, motor	2
8	19C928	PARAFUSO, tampa	2
9	119426	PARAFUSO, máq., anilha cab. sext.	2
10	15C753	PARAFUSO, maquinado, anilha cab. sext.	5
11	106115	ANILHA, de segurança	4
12	17E789	PARAFUSO, tampa, 3/8 x 2,25	2
13	24V085	BIELA, unidade	1
14	116192	ANILHA, pressão	1
15	156306	ANILHA, plana	2
16	116038	ANILHA, mola ondulada	2
17	119509	RODA, pneumática	2
18	15E891	GRAMPO, retentor	2
19	276974	TAMPA, perna	2
30	16C457	SUPORTE, balde	1
31	111040	PORCA, bloqueio, inserção, nylon	2
32	16X203	GRAMPO, linha de drenagem	1
33	118444	PARAFUSO, máquina, anilha fixa cabeça sextavada	1
34	15C982	CAMES, carrinho	2
35	114531	PARAFUSO, máq., anilha cab. sext.	4
36	19D923	FAN, 12V	1
37	19D924	GUARD, ventoinha	1
38	117683	Parafuso, cabeça cilíndrica	4
39	19D921	SUPORTE, apoio, universal, XT	1
40	2003287	PROTEÇÃO, motor, inferior, *inclui 48, 59*	1
41	2003284	PROTEÇÃO, motor, superior, *inclui 46, 59*	1
43	2003282	TAMPA, frente, *inclui 46*	1
44	20B131	COBERTURA, êmbolo da bomba	1
45	111801	PARAFUSO, tampa, cabeça sext.	4
46	2001659	PARAFUSO, máq., anilha fixa cabeça sext.	6
47	19D292	TAMPA, motor	1
48	116752	INTERRUPTOR, oscilante	1
51	19B596	CABLAGEM, codificador	1
52	20B342	TUBO FLEXÍVEL, drenagem, XT	1
53	241920	DEFLETOR, roscado	1
54	24A250	MANÍPULO, conjunto	1
55	109032	PARAFUSO, maq.,	4
59	19D307	PARAFUSO, máq., cab. cilíndrica	2
65		ENCAIXE, bomba	1
	20B230	Modelo 1095	
	2004023	Modelos Mark V/Mark VII	
66	16X833	ENCAIXE, desligação rápida (apenas modelo 1095)	1
68	120583	PORCA, manual (apenas modelo 1095)	1
70		TUBO FLEXÍVEL, acoplado	1
	2003296	Modelo 1095, *inclui 66, 68, 84*	
	2003297	Modelos Mark V/Mark VII, *inclui 104*	
71		PLACA, controlo	1
	2003256	110VAC (UK)	
	2003254	100-120VAC	
	2003255	220-240VAC	
72		CHOKE, terra, *inclui 76, 101*	1
	2003268	América do Norte, Japão, Taiwan	
	2003269	Resto do mundo	
73	Consulte a pág. 61	CABO, alimentação, *inclui 74, 75*	1
74	20B466	RETENTOR, cabo de alimentação	1
75	2003004	PARAFUSO, mach., torx., auto-roscante	2
76	2003504	PARAFUSO, máq., cab. sex. serrilhada	1
79	19F477	TUBO, admissão (apenas modelo 1095)	1
80	118494	EMPANQUE, O-Ring (apenas modelo 1095)	1
81	189920	FILTRO	1
84	107505	EMPANQUE, O-ring	1
91	Consulte a pág. 60	TUBO FLEXÍVEL	1
97	Consulte a pág. 62	TUBO FLEXÍVEL, chicote	1
98▲	Consulte a pág. 62	ETIQUETA, segurança, aviso	1
99	20B730	PARAFUSO, tampa, sch, 3/8 x 4,0 aço inox	2
101	100718	ANILHA	1
102▲	2001766	ETIQUETA, segurança, aviso, peças móveis	1
104	102982	O-ring	1
105	Consulte a pág. 62	ETIQUETA, marca, frontal	1
106	Consulte a pág. 62	ETIQUETA, marca, lateral	1
107	Consulte a pág. 62	ETIQUETA, marca, Xtreme Torque	1
108	Consulte a pág. 62	ETIQUETA, marca, QR, XT	1
109	16D576	ETIQUETA, marca, Fabricado nos E.U.A.	1
110	2002717	CABLAGEM, ligado à terra, entrançado (apenas modelos de 230 VCA e 110 UK)	1
111	119791	PARAFUSO, maquinado, anilha cab. sext. (Apenas modelos 230VAC e 110 UK)	1
112	114391	PARAFUSO, ligação à terra (apenas para os modelos de 230VAC e 110 UK)	1
113	119236	PARAFUSO (apenas modelos 230VAC, 110 UK)	2
121	2005199	PARAFUSO, #10, 5 pol.	2
122	120339	ANILHA, plana	2

▲ *Encontram-se disponíveis gratuitamente etiquetas, rótulos e cartões de segurança sobresselentes.*

695 XT, 795 XT, Mark IV Pro Hi-Boy

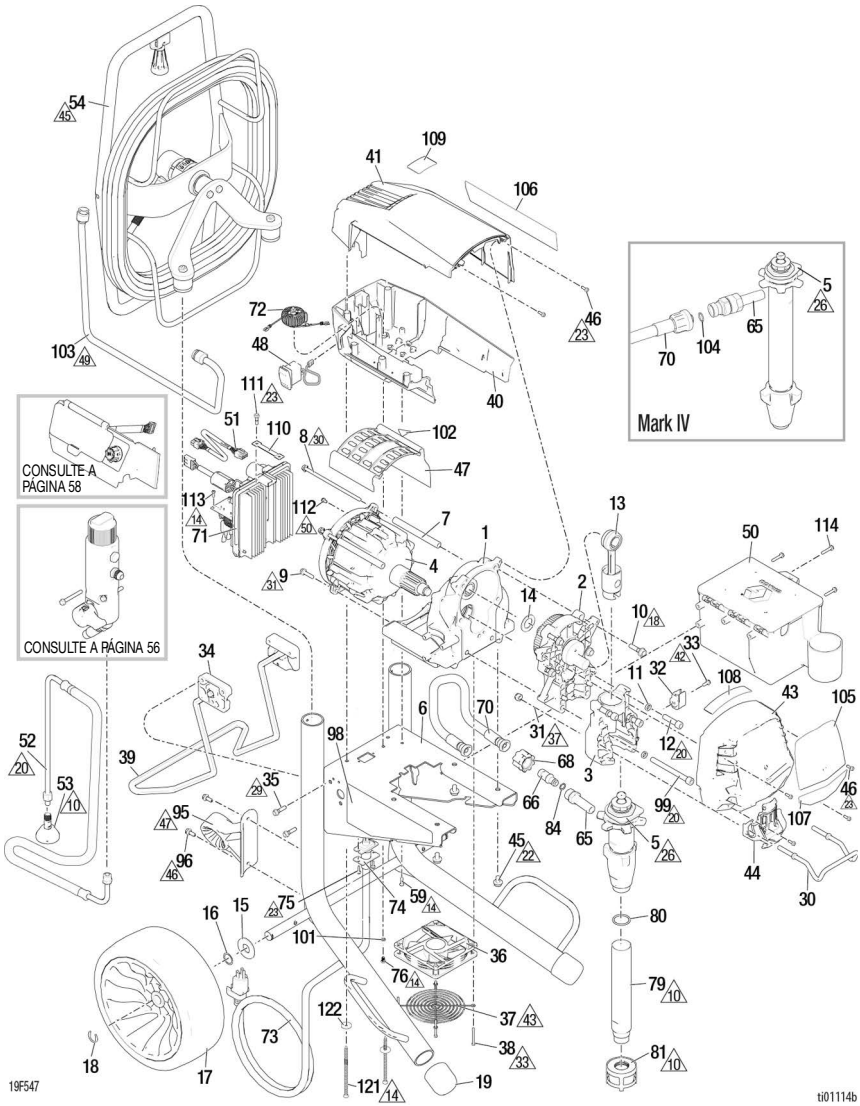

Ref.	Binário	Ref.	Binário	Ref.	Binário
10	Aperte manualmente	29	130-150 in-lb (14,7-17,0 N•m)	45	40-50 ft-lb (54,4-68,0 N•m)
14	12-16 in-lb (1,4-1,8 N•m)	30	70-75 in-lb (7,9-8,5 N•m)	46	40-50 in-lb (4,5-5,6 N•m)
18	190-210 in-lb (21,5-23,7 N•m)	31	140-160 in-lb (15,8-18 N•m)	47	Orientar com a seta para cima
20	25-30 ft-lb (33,9-40,7 N•m)	33	6-8 in-lb (0,7-0,9 N•m)	49	38-42 ft-lb (51,7-57,1 N•m)
22	12-14 ft-lb (16,3-19,0 N•m)	37	85-95 in-lb (9,6-10,7 N•m)	50	30-35 in-lb (3,4-4,0 N•m)
23	20-25 in-lb (2,3-2,89 N•m)	42	30-40 in-lb (3,4-4,5 N•m)		
26	70-80 ft-lb (94,9-108,5 N•m)	43	Monte a proteção de modo a não tocar no cubo do ventilador.		

695 XT, 795 XT, Mark IV Pro Hi-Boy Lista de peças

Ref.	Peça	Descrição	Qtd.
1	2003292	CHASSIS, *inclui 45*	1
2		CAIXA, transmissão, *inclui 10, 14*	1
	2003289	Modelo 695	
	2003290	Modelos 795/Mark IV	
3	2003294	COMPARTIMENTO, rolamento; *inclui 11, 12, 30, 31, 32, 33, 44, 99*	1
4		MOTOR, *inclui 7, 8, 9, 47, 102*	1
	2003298	Modelo 695	
	2003299	Modelos 795	
	2005784	Mark IV	
5		PISTÃO, cilindrada	1
	2001549	Modelo 695, *inclui 65, 80*	
	2001574	Modelo 795, *inclui 65, 80*	
	2001553	Modelo Mark IV, *inclui 65*	
6	19D663	QUADRO, XT, 695/795/Mark IV	1
7	19B587	ESPAÇADOR, tirante, motor	2
8	19C928	PARAFUSO, tampa	2
9	119426	PARAFUSO, máq., anilha cab. sext.	2
10	15C753	PARAFUSO, maquinado, anilha cab. sext.	5
11	106115	ANILHA, de segurança	4
12	17E788	PARAFUSO, tampa, 3/8 x 1,5	2
13	19D814	BIELA, unidade, XT	1
14	116191	ANILHA, pressão	1
15	156306	ANILHA, plana	2
16	116038	ANILHA, mola ondulada	2
17	20B198	Pneu, poliuretano, preto	2
18	15E891	GRAMPO, retentor	2
19	276974	TAMPA, perna	2
30	16C457	SUPORTE, balde	1
31	111040	PORCA, bloqueio, inserção, nylon	2
32	16X203	GRAMPO, linha de drenagem	1
33	118444	PARAFUSO, máquina, anilha fixa cabeça sextavada	1
34	15C982	CAMES, carrinho	2
35	114531	PARAFUSO, máq., anilha cab. sext.	4
36	19D923	FAN, 12V	1
37	19D924	GUARD, ventoinha	1
38	117683	PARAFUSO, máq., anilha cab. sext.	4
39	19D921	SUPORTE, apoio, universal, XT	1
40	2003286	PROTEÇÃO, motor, inferior, *inclui 48, 59*	1
41	2003283	PROTEÇÃO, motor, superior, *inclui 46, 59*	1
43	2003281	TAMPA, frente, *inclui 46*	1
44	20B130	COBERTURA, êmbolo da bomba	1
45	111801	PARAFUSO, tampa, cabeça sext.	4
46	2001659	PARAFUSO, máq., anilha fixa cabeça sext.	6
47	19D292	TAMPA, motor	1
48	116752	INTERRUPTOR, oscilante	1
50	287253	KIT, caixa de ferramentas, modelos EMEA e UK, *inclui 114*	1
51	19B596	CABLAGEM, codificador	1
52	20B342	TUBO FLEXÍVEL, drenagem, XT	1
53	241920	DEFLETOR, roscado	1
54	25V145	BOBINA. Tubo flexível, XT, *inclui 77, 84, 95, 96, 103*	1
59	19D307	PARAFUSO, máq., cab. cilíndrica	1
65		ENCAIXE, bomba	1
	20B230	Modelos 695/795	
	2004023	Modelo Mark IV	
66	16X833	ENCAIXE, desligação rápida, (apenas modelos 695/795)	1
68	120583	PORCA, manual (apenas modelos 695/795)	1
70		TUBO FLEXÍVEL, acoplado	1
	2003296	Modelos 695/795, *inclui 66, 68, 84*	
	2003297	Modelo Mark IV, *inclui 104*	
71		PLACA, controlo	1
	2003256	110VAC (UK)	
	2003254	100-120VAC	
	2003255	220-240VAC	
72		CHOKE, terra, *inclui 76, 101*	1
	2003268	América do Norte, Japão, Taiwan	
	2003269	Resto do mundo	
73	Consulte a pág. 61	CABO, alimentação, *inclui 74, 75*	1
74	20B466	RETENTOR, cabo de alimentação	1
75	2003004	PARAFUSO, mach., torx., auto-roscante	2
76	2003504	PARAFUSO, máq., cab. sex. serrilhada	1
79	19D828	TUBO, admissão, XT (apenas modelos 695/795)	1
80	118494	EMPANQUE, O-Ring (apenas modelos 695/795)	1
81	15V573	FILTRO	1
84	107505	EMPANQUE, O-ring	1
91	Consulte a pág. 60	TUBO FLEXÍVEL	1
95	19D922	GUIA, mangueira, XT, Pro	1
96	117633	PARAFUSO, anilha fixa na cabeça sextavada	2
98▲	Consulte a pág. 62	ETIQUETA, segurança, aviso	1
99	20B730	PARAFUSO, tampa, sch, 3/8 x 4,0 aço inox	2
101	100718	ANILHA	1
102▲	2001766	ETIQUETA, segurança, aviso, peças móveis	1
103	2002230	TUBO, formado, XT	1
104	102982	O-ring	1
105	Consulte a pág. 62	ETIQUETA, marca, frontal	1
106	Consulte a pág. 62	ETIQUETA, marca, lateral	1
107	Consulte a pág. 62	ETIQUETA, marca, Xtreme Torque	1
108	Consulte a pág. 62	ETIQUETA, marca, QR, XT	1
109	16D576	ETIQUETA, marca, Fabricado nos E.U.A.	1
110	2002717	CABLAGEM, ligado à terra, entrançado (apenas modelos de 230 VCA e 110 UK)	1
111	119791	PARAFUSO, maquinado, anilha cab. sext. (Apenas modelos 230VAC e 110 UK)	1
112	114391	PARAFUSO, ligação à terra (apenas para os modelos de 230VAC e 110 UK)	1
113	119236	PARAFUSO (apenas modelos 230VAC, 110 UK)	2
114	118852	PARAFUSO	3
121	2005199	PARAFUSO, #10, 5 pol.	2
122	120339	ANILHA, plana	2

▲ *Encontram-se disponíveis gratuitamente etiquetas, rótulos e cartões de segurança sobresselentes.*

1095 XT, Mark V, Mark VII, Pro Hi-Boy

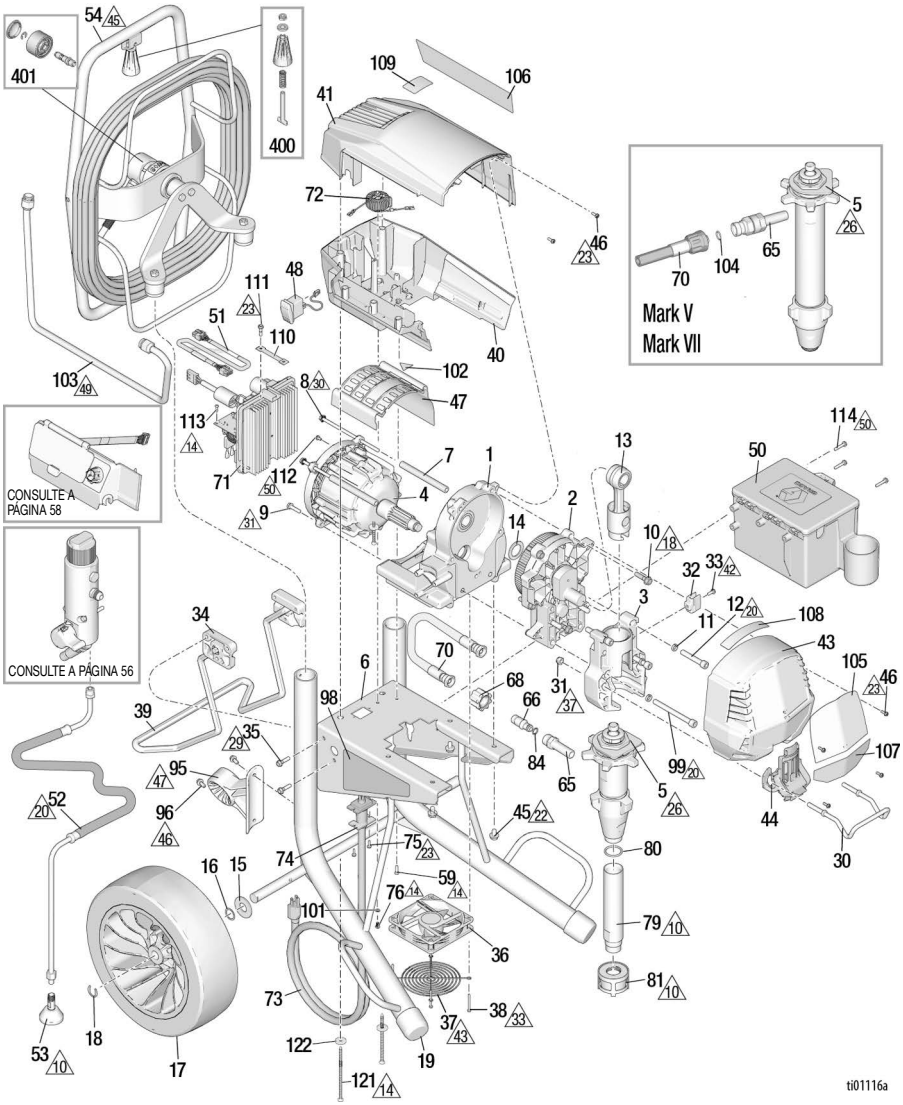

Ref.	Binário	Ref.	Binário	Ref.	Binário
10	Aperte manualmente	29	130-150 in-lb (14,7-17,0 N•m)	45	40-50 ft-lb (54,4-68,0 N•m)
14	12-16 in-lb (1,4-1,8 N•m)	30	70-75 in-lb (7,9-8,5 N•m)	46	40-50 in-lb (4,5-5,6 N•m)
18	190-210 in-lb (21,5-23,7 N•m)	31	140-160 in-lb (15,8-18 N•m)	47	Orientar com a seta para cima
20	25-30 ft-lb (33,9-40,7 N•m)	33	6-8 in-lb (0,7-0,9 N•m)	49	38-42 ft-lb (51,7-57,1 N•m)
22	12-14 ft-lb (16,3-19,0 N•m)	37	85-95 in-lb (9,6-10,7 N•m)	50	30-35 in-lb (3,4-4,0 N•m)
23	20-25 in-lb (2,3-2,89 N•m)	42	30-40 in-lb (3,4-4,5 N•m)		
26	105-115 ft-lb (142,8-156,4 N•m)	43	Monte a proteção de modo a não tocar no cubo do ventilador.		

1095 XT, Mark V, Mark VII, Pro Hi-Boy Lista de peças

Ref.	Peça	Descrição	Qtd.
1	2003293	CHASSIS, *inclui 45*	1
2	2003291	CAIXA, transmissão, *inclui 10, 14*	1
3	2003295	COMPARTIMENTO, rolamento; *inclui 11, 12, 30, 31, 32, 33, 44, 99*	1
4		MOTOR, *inclui 7, 8, 9, 47, 102*	1
	2003300	Modelos 1095	
	2003301	Mark V	
	2003302	Mark VII (EMEA)	
5		PISTÃO, cilindrada	1
	2001551	Modelo 1095, *inclui 65, 80*	
	2001555	Modelo Mark V, *inclui 65*	
	2001557	Modelo Mark VII, *inclui 65*	
6	19D664	QUADRO, XT, 1095/Mark V/Mark VII	1
7	19B587	ESPAÇADOR, tirante, motor	2
8	19C928	PARAFUSO, tampa	2
9	119426	PARAFUSO, máq., anilha cab. sext.	2
10	15C753	PARAFUSO, maquinado, anilha cab. sext.	5
11	106115	ANILHA, de segurança	4
12	17E789	PARAFUSO, tampa, 3/8 x 2,25	2
13	24V085	BIELA, unidade	1
14	116192	ANILHA, pressão	1
15	156306	ANILHA, plana	2
16	116038	ANILHA, mola ondulada	2
17	17E687	Pneu, poliuretano, preto, 13 pol.	2
18	15E891	GRAMPO, retentor	2
19	276974	TAMPA, perna	2
30	16C457	SUPORTE, balde	1
31	111040	PORCA, bloqueio, inserção, nylon	2
32	16X203	GRAMPO, linha de drenagem	1
33	118444	PARAFUSO, máquina, anilha fixa cabeça sextavada	1
34	15C982	CAMES, carrinho	2
35	114531	PARAFUSO, máq., anilha cab. sext.	4
36	19D923	FAN, 12V	1
37	19D924	GUARD, ventoinha	1
38	117683	PARAFUSO, máq., anilha cab. sext.	4
39	19D921	SUPORTE, apoio, universal, XT	1
40	2003287	PROTEÇÃO, motor, inferior, *inclui 48, 59*	1
41	2003284	PROTEÇÃO, motor, superior, *inclui 46, 59*	1
43	2003282	TAMPA, frente, *inclui 46*	1
44	20B131	COBERTURA, êmbolo da bomba	1
45	111801	PARAFUSO, tampa, cabeça sext.	4
46	2001659	PARAFUSO, máq., anilha fixa cabeça sext.	6
47	19D292	TAMPA, motor	1
48	116752	INTERRUPTOR, oscilante	1
50	287253	KIT, caixa de ferramentas (apenas modelos EMEA e UK), *inclui 114*	
51	19B596	CABLAGEM, codificador	1
52	20B342	TUBO FLEXÍVEL, drenagem, XT	1
53	241920	DEFLETOR, roscado	1
54		BOBINA. Tubo flexível, XT, *inclui 77, 84, 95, 96, 103, 400*	1
	25V145	Modelos 1095/Mark V	
	25V146	Modelo Mark VII	
59	19D307	PARAFUSO, máq., cab. cilíndrica	2
65		ENCAIXE, bomba	1
	20B230	Modelo 1095	
	2004023	Modelos Mark V/Mark VII	
66	16X833	ENCAIXE, desligação rápida (apenas modelo 1095)	1
68	120583	PORCA, manual (apenas modelo 1095)	1
70		TUBO FLEXÍVEL, acoplado	1
	2003296	Modelo 1095, *inclui 66, 68, 84*	
	2003297	Modelos Mark V/Mark VII, *inclui 104*	
71		PLACA, controlo	1
	2003256	110VAC (UK)	
	2003254	100-120VAC	
	2003255	220-240VAC	
72		CHOKE, terra, *inclui 76, 101*	1
	2003268	América do Norte, Japão, Taiwan	
	2003269	Resto do mundo	
73	Consulte a pág. 61	CABO, alimentação, *inclui 74, 75*	1
74	20B466	RETENTOR, cabo de alimentação	1
75	2003004	PARAFUSO, mach., torx., auto-roscante	2
76	2003504	PARAFUSO, máq., cab. sex. serrilhada	1
79	19F477	TUBO, admissão, XT (apenas modelo 1095)	1
80	118494	EMPANQUE, O-Ring (apenas modelo 1095)	1
81	15V573	FILTRO	1
84	107505	EMPANQUE, O-ring	1
91	Consulte a pág. 60	TUBO FLEXÍVEL	
95		GUIA, mangueira, XT, Pro	1
	19D922	1095 e Mark V	
	2002139	Mark VII	
96	117633	PARAFUSO, anilha fixa na cabeça sextavada	2
98▲	Consulte a pág. 62	ETIQUETA, segurança, aviso	1
99	20B730	PARAFUSO, tampa, sch, 3/8 x 4,0 aço inox	2
101	100718	ANILHA	1
102▲	2001766	ETIQUETA, segurança, aviso, peças móveis	1
103	2002230	TUBO, formado, XT	1
104	102982	O-ring	1
105	Consulte a pág. 62	ETIQUETA, marca, frontal	1
106	Consulte a pág. 62	ETIQUETA, marca, lateral	1
107	Consulte a pág. 62	ETIQUETA, marca, Xtreme Torque	1
108	Consulte a pág. 62	ETIQUETA, marca, QR, XT	1
109	16D576	ETIQUETA, marca, Fabricado nos E.U.A.	1
110	2002717	CABLAGEM, massa, entrançado (apenas modelos de 230VAC e 110 UK)	1
111	119791	PARAFUSO, maquinado, anilha cab. sext. (Apenas modelos 230VAC e 110 UK)	1
112	114391	PARAFUSO, ligação à terra (apenas para os modelos de 230VAC e 110 UK)	1
113	119236	PARAFUSO (apenas modelos 230 VCA, 110 UK)	2
114	118852	PARAFUSO	3
121	2005199	PARAFUSO, #10, 5 pol.	2
122	120339	ANILHA, plana	2
400	2009285	KIT, pega	1
401	2009287	KIT, articulação do enrolador de mangueira	1

▲ *Encontram-se disponíveis gratuitamente etiquetas, rótulos e cartões de segurança sobresselentes.*

Filtro

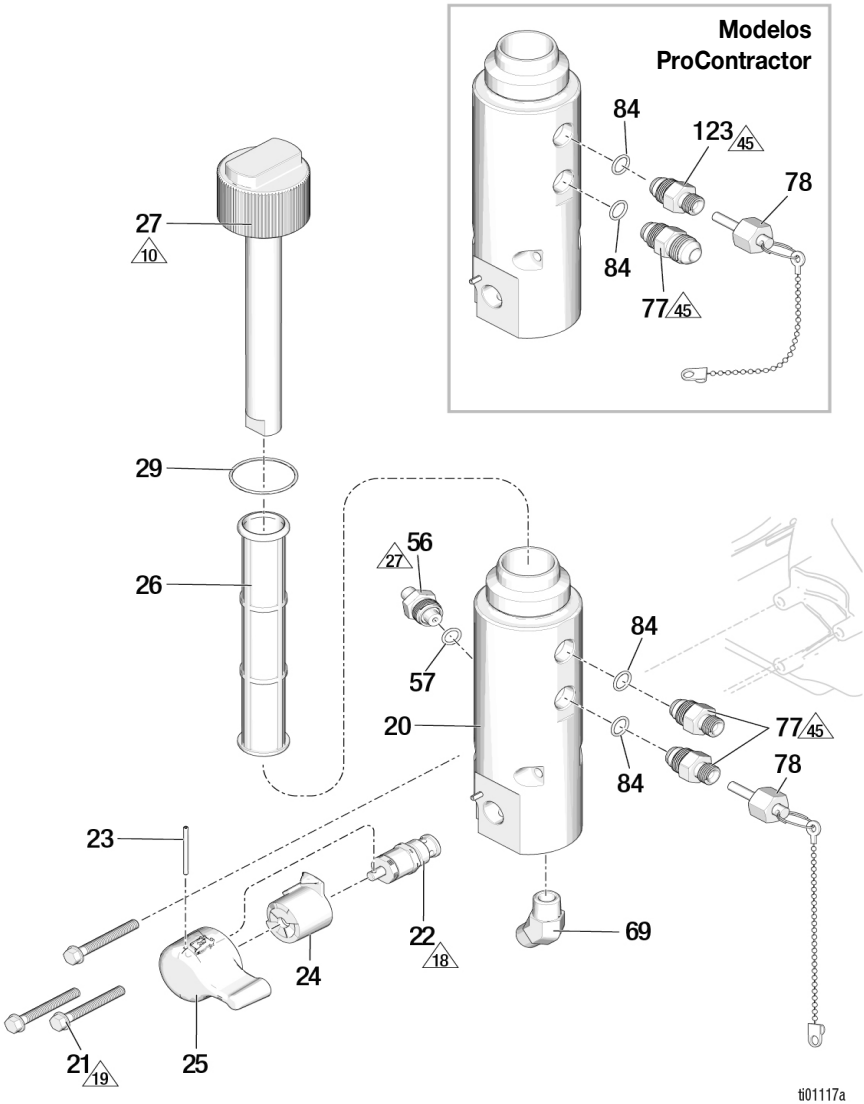

Ref.	Binário	Ref.	Binário	Ref.	Binário
10	Aperte manualmente	19	100-120 in-lb (11,3-13,6 N•m)	45	40-50 ft-lb (54,4-68,0 N•m)
18	190-210 in-lb (21,5-23,7 N•m)	27	35-45 ft-lb (47,5-61,0 N•m)		

Lista de peças dos filtros

Ref.	Peça	Descrição	Qtd.
20	19D919	BOBINA, filtro, XT	1
21	120091	PARAFUSO	3
22	24B156	VÁLVULA, principal, heavy duty	1
23	15C972	PINO, mola	1
24	24A382	BASE, válvula, heavy duty	1
25	24E234	MANUAL, válvula principal, heavy duty	1
26		KIT, filtro, malha	1
	244067	Malha 60 (equipamento original)	
	244068	Malha 100	
	244069	Malha 200	
	244071	Malha 30	
27	2003271	TUBO, difusão *inclui 29*	1
		TAMPA, filtro	1
29	117285	EMPANQUE, O-ring	1
56	2003348	TRANSDUTOR, controlo de pressão, *inclui 57 e o n.º de peça. 19C988 (ver ecrã digital n.º 49)*	
57	111457	EMPANQUE, O-ring	1
69		ENCAIXE, cotovelo, 3/8 NPT	1
	20B233	Modelos 695/795/1095	
	122533	Modelos Mark IV/Mark V/Mark VII	
77		ADAPTADOR, bocal, *inclui 84*	
	2003277	Modelos 695/795/1095 Standard e Lo-Boy	2
	2003278	Modelos Mark IV/Mark V Standard	2
	2003279	Modelo Mark VII Standard	2
	2003280	Modelo ProContractor (todos os modelos)	1
78		BUJÃO, packless	1
	2005275	1/4 pol., Modelos 695, 795, 1095	
	2005276	3/8 pol., Modelos Mark IV, Mark V	
	2005277	1/2 pol., Modelos Mark VII	
84	107505	EMPANQUE, O-ring	2
123		KIT, saída, filtro de fluido	1
	2003277	Modelos 695/795/1095 Procontractor	
	2003278	Modelos Mark IV, Mark V Procontractor	
	2003279	Modelos Mark VII Procontractor	

Ecrã digital

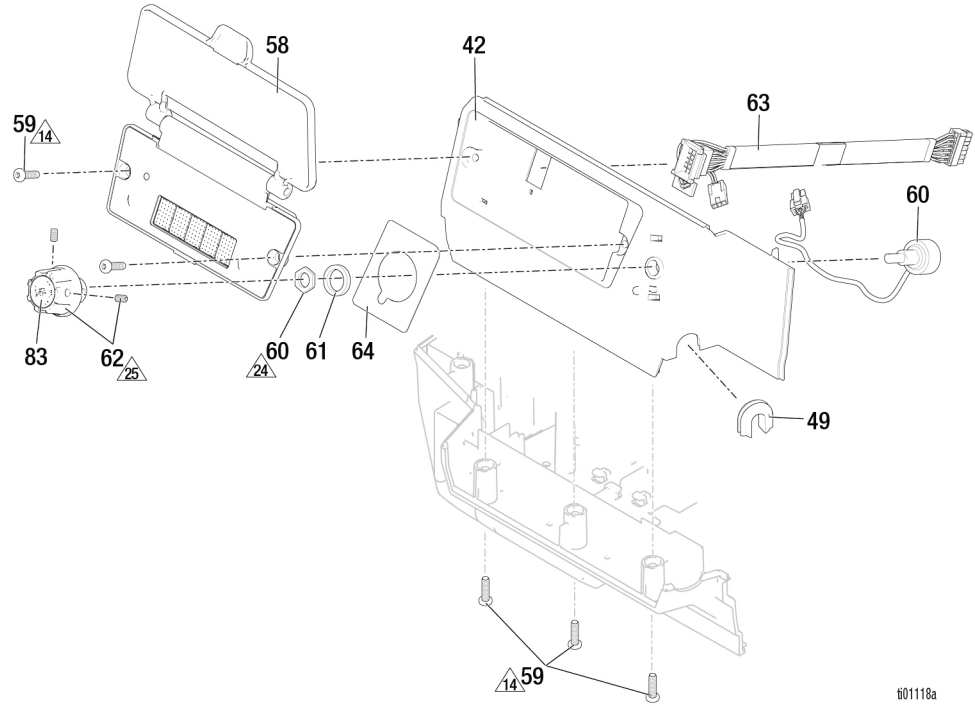

Ref.	Binário	Ref.	Binário	Ref.	Binário
14	12-16 in-lb (1,4-1,8 N•m)	24	8-10 in-lb (0,9-1,1 N•m)	25	10-15 in-lb (1,1-1,7 N•m)

Lista de peças do ecrã digital

Ref.	Peça	Descrição	Qtd.
42	2003288	PROTEÇÃO, motor, lateral, *inclui 49, 59, 64*	1
49	19C988	ILHÓ, transdutor	1
58		MÓDULO, ecrã, *inclui 59*	1
	20B432	ProContractor/Bluelink	
	20B431	Apenas ecrã	
59	19D307	PARAFUSO, máq., cab. cilíndrica	5
60	2003350	POTENCIÓMETRO, conjunto	1
61	15C973	JUNTA	1
62	19C986	BOTÃO, potenciómetro	1
63	19C527	CABLAGEM, ecrã	1
64	19C998	ETIQUETA, marca, controlo	1
83	19D678	ETIQUETA, controlo	1

Pistola de pulverização e tubo flexível

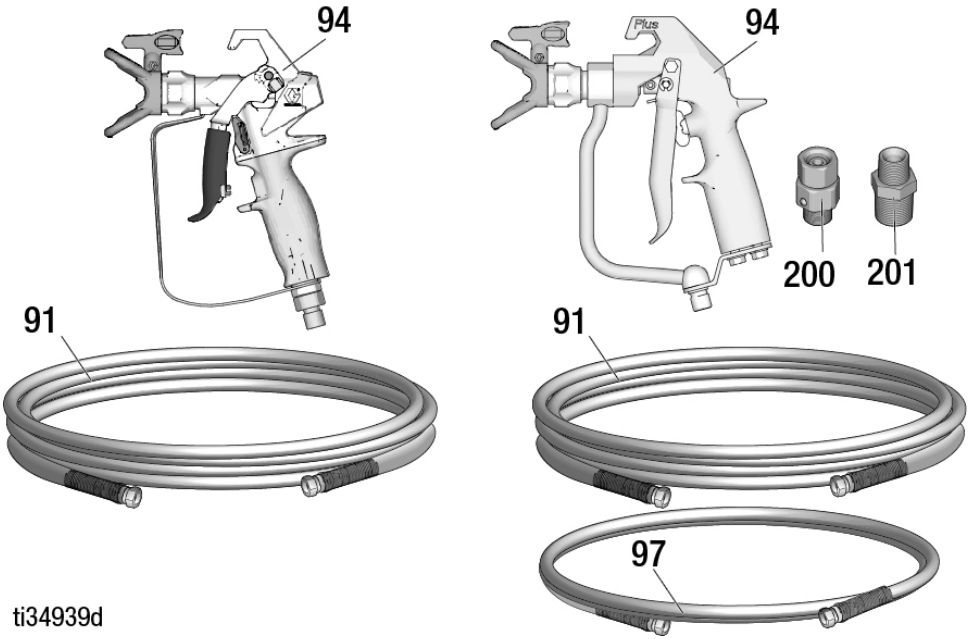

Lista de peças da pistola de pulverização e do tubo flexível

Ref.	Peça	Descrição	Qtd.
91		TUBO FLEXÍVEL, acoplado	1
	240794	695/795/1095 XT, 1/4 pol. x 50 ft.	
	826079	695/795/1095 Ultimate, 1/4 pol. x 50 ft	
	245225	Mark IV/Mark V, 3/8 pol. x 50 ft	
	278499	Mark VII, 1/2 pol. x 50 ft	
94		PISTOLA DE PINTURA	1
	17Y043	695/795/1095 XT, América do Norte, EMEA	
	17Y044	695/795/1095 XT, Ásia	
	826252	695/795/1095 Ultimate	
	241705	Mark V, América do Norte e ANZ, KO	
	289605	Mark V/Mark VII, EMEA e Reino Unido	
	246468	Mark IV	
97		TUBO FLEXÍVEL, chicote	1
	241735	Mark IV/Mark V, 1/4 pol. x 3 ft	
	191239	Mark VII, 3/8 pol. x 11 ft	
200	189018	ARTICULAÇÃO, Mark V/Mark VII	1
201		BUCHA	1
	159841	Mark IV/Mark V/Mark VII	
	159239	Mark VII	

Cabo de alimentação

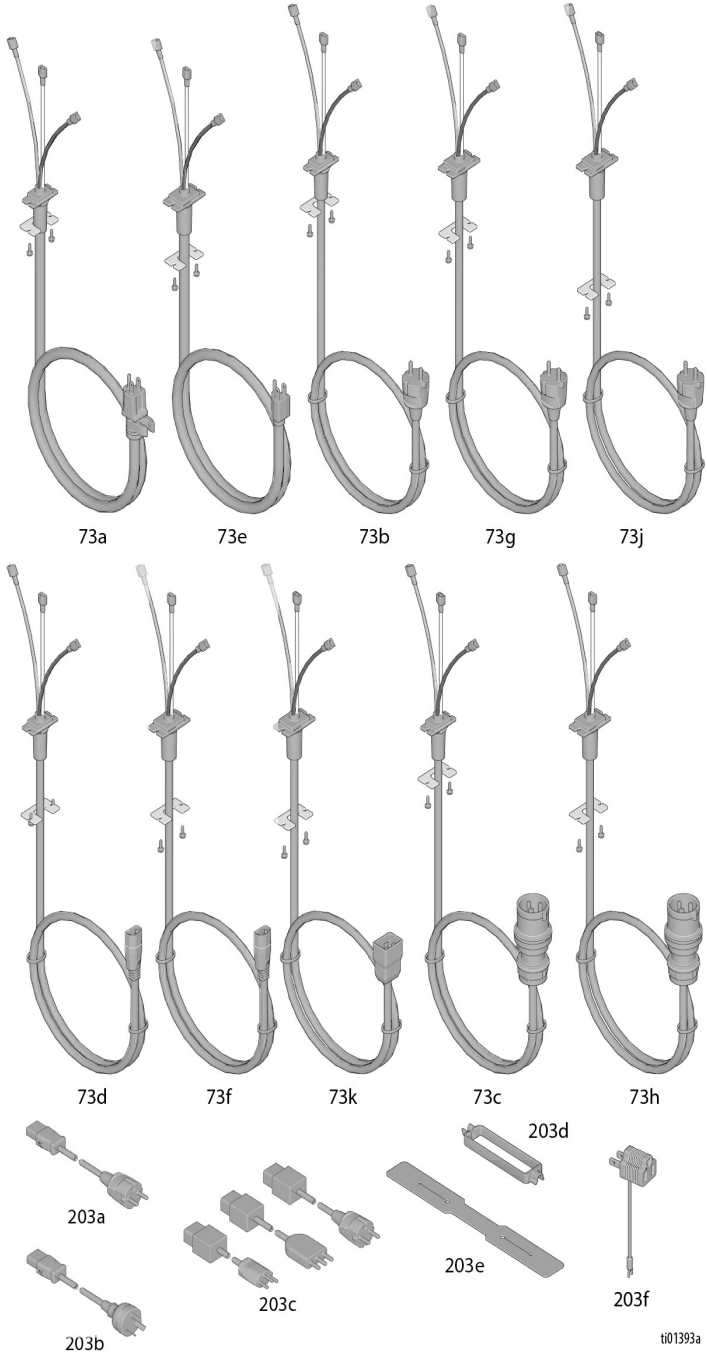

Lista de peças do cabo de alimentação

Etiquetas

Ref.	Peça	Descrição	Qtd.
		CABO, alimentação	1
73a	2003257	Ref.ª 19F545, 19F547. 19F553, 20B963, 20B964, 826295, 826297, 826296, 19F710, 826298, 19F711,, 826299, 19F549, 19F551	
73b	2003259	Ref.: 19F727, 19F729, 19F731, 19F733	
73c	2003266	Ref.: 19F728, 19F730, 19F732, 19F734	
73d	2003262	Ref.: 19F714, 20B951, 19F713, 20B953, 19F717, 19F712, 19F715	
73e	2003258	Ref.: 19F546, 826300, 19F548, 826301, 20B965, 19F550, 19F552, 19F725	
73f	2003263	Ref.: 19F720, 20B955, 19F721, 19F723, 19F724, 20B959	
73g	2003260	Ref.: 19F735, 19F736, 19F739, 19F741	
73h	2003267	Ref.: 19F740, 19F742	
73J	2003261	Ref.: 19F743, 19F744	
73K	2003264	Ref.: 20B961	
		ADAPTADOR, cabo	1
203a	242001	CEE 10 amp (Ref. 19F714, 20B951, 19F713, 20B953, 19F717, 19F720, 20B955, 19F721, 19F723, 20B959, 19F724)	
203b	242005	ANZ, 10 amp (Ref. 19F714, 19F713, 19F717, 19F720, 19F721, 19F723, 19F724, 19F712, 19F715)	
203c	287121	Itália, Dinamarca, Suíça, 10 amp (Ref. 20B951, 20B953, 20B955, 20B959)	
	253103	CEE, Itália, Suíça, 16 amp (Ref. 20B961)	
		RETENTOR, Fio	1
203d	195551	Ref.: 19F714, 20B951, 19F713, 20B953, 19F717, 19F720, 20B955, 19F721, 19F723, 20B959, 19F724, 19F712, 19F715	
203e	121249	Ref.: 20B961	
203f	244285	Ref.: 20B963, 20B964, 20B965, 19F725	

Número do modelo do pulverizador	Etiqueta médica ▲	Ref. 98 Etiqueta de advertência ▲	Ref. Etiqueta frontal 105	Ref. Etiqueta lateral 106	Ref. Etiqueta 107 XT	Ref. Etiqueta 108 QR
19F545	179960	18D884	2002271	2002280	2002289	2002410
19F547						2002411
19F553						2002410
19F710			2002272	2002281		
19F711						2002411
826295			2002277	2002286		2004238
826297				2002280		2004239
826296						2004238
826298			2002278	20002287		
826299						2004239
19F546			2002273	2002282	2002290	2002410
826300			2002279	2002288		2004238
19F548			2002273	2002282		2002411
826301			2002279	2002288		2004239
19F549			2002274	2002283	2002289	2002410
19F551						2002411
19F552			2002275	2002284		
19F727		16G596	2002271	2002280		2002410
19F728						
19F729						2002411
19F730						
20B951						
20B953			2002272	2002281		
19F731						2002410
19F732						
19F733						2002411
19F734						
20B955			2002273	2002282	2002290	
19F735						2002410
19F736						2002411
19F739			2002275	2002284		2002410
20B959						2002411
19F740						2002410
19F741						2002411
19F742						
19F743			2002276	2002285		2002410
19F744						2002411
20B961						
19F720	17A134	18D885	2002273	2002282		2002410
19F714			2002271	2002280	2002289	2002411
19F712						2002410
19F715						
19F713						
19F717			2002272	2002281		2002411
19F721			2002273	2002282	2002290	
19F550		18D884	2002275	2002284		2002410
19F723		18D885				
19F724						2002411
19F725	26A998	2003469				
20B963			2002271	2002280	2002289	2002410
20B964						2002411
20B965			2002273	2002282	2002290	

▲ *Encontram-se disponíveis gratuitamente etiquetas, rótulos e cartões de segurança sobresselentes.*

Notas

Diagramas de cablagem

100-120 V

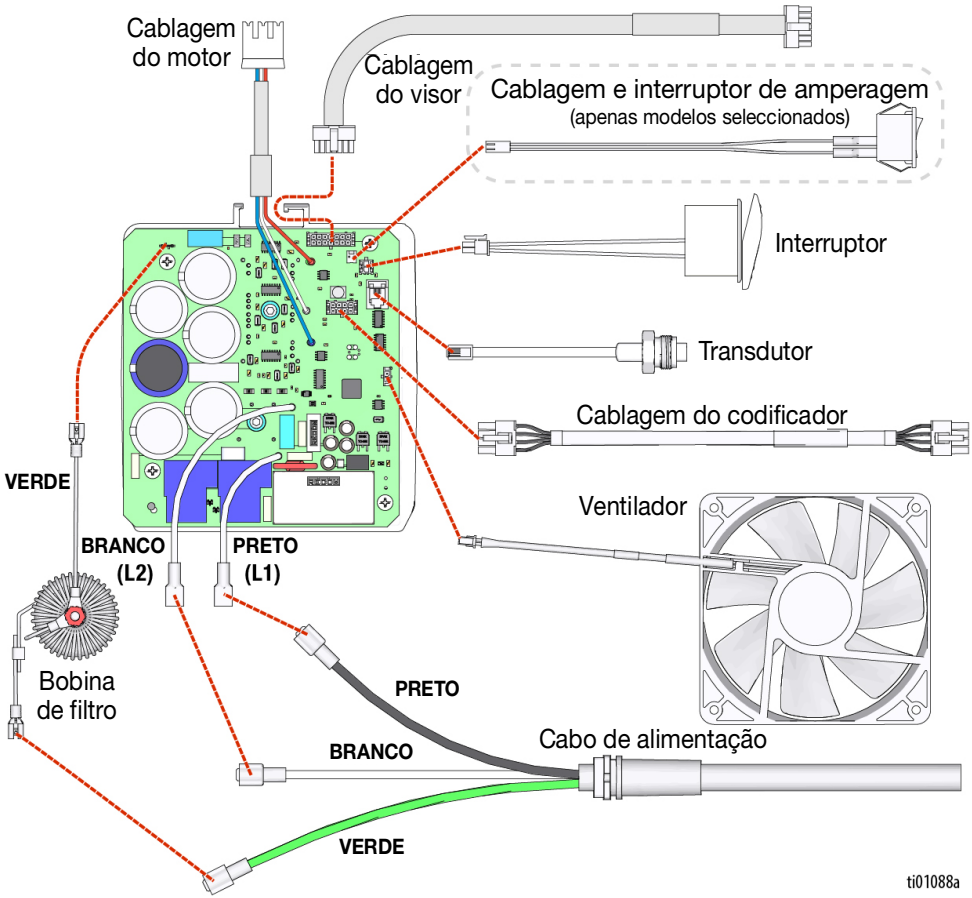

110V UK

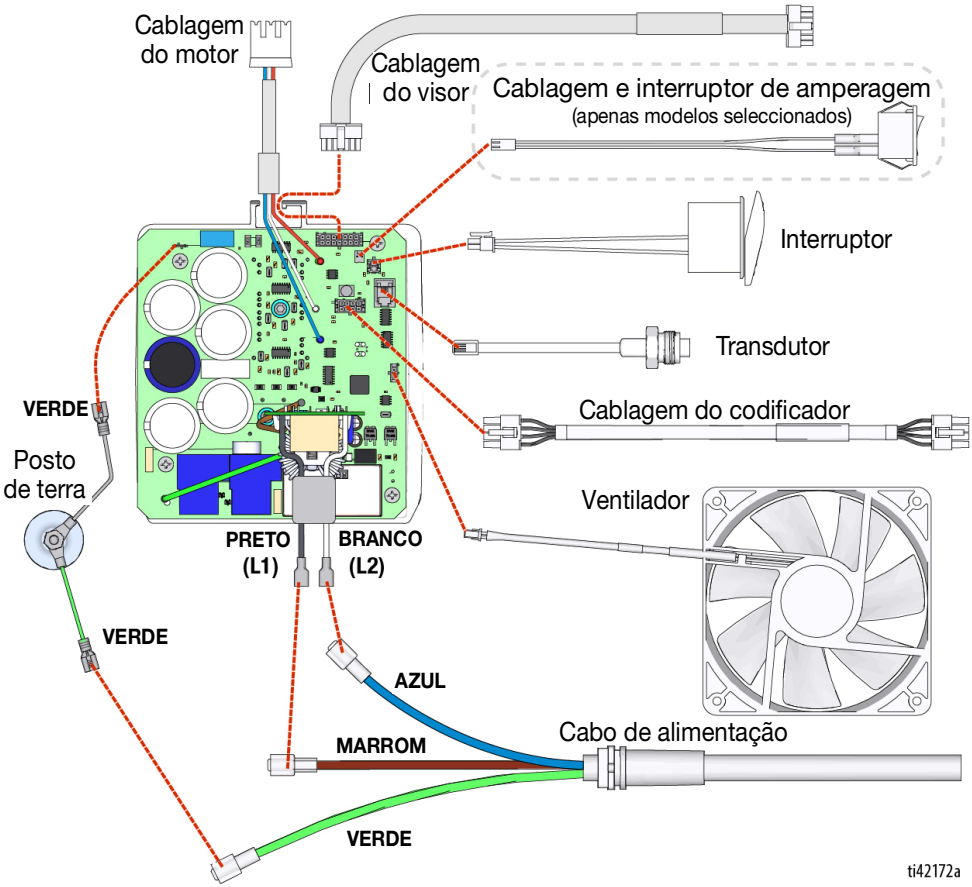
Cablagem do motor
Cablagem do visor
Cablagem e interruptor de amperagem
(apenas modelos seleccionados)
Interruptor
Transdutor
Cablagem do codificador
Ventilador
VERDE
Posto de terra
PRETO (L1)
BRANCO (L2)
VERDE
AZUL
MARROM
Cabo de alimentação
VERDE
ti42172a

220-240V

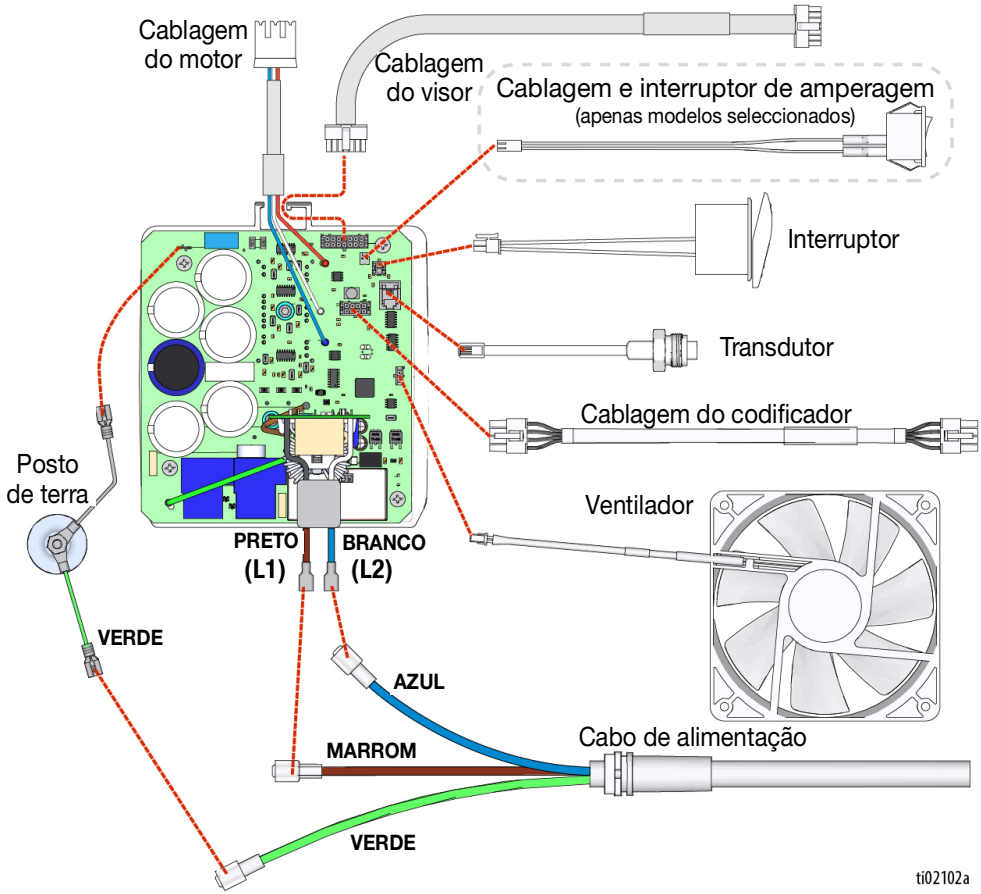
Cablagem do motor
Cablagem do visor
Cablagem e interruptor de amperagem
(apenas modelos seleccionados)
Interruptor
Transdutor
Cablagem do codificador
Ventilador
Posto de terra
PRETO (L1)
BRANCO (L2)
VERDE
AZUL
MARROM
Cabo de alimentação
VERDE
ti02102a

Especificações técnicas

	USA	Métrico
Pulverizador		
Pressão de trabalho máxima do produto	3300 psi	228 bar, 22,8 MPa
Débito máximo		
695 XT	1,05 gpm	4,0 lpm
795 XT/Mark IV XT	1,2 gpm	4,5 lpm
1095	1,3 gpm	4,9 lpm
Mark V XT	1,5 gpm	5,6 lpm (110V) / 4,6 lpm (230V) / 4,7 lpm (220V)
Mark VII	NA	6,4 lpm
Tamanho máximo do bico		
695 XT	0,031	
795 XT	0,033	
1095 XT		
Modelos 110-120V	0,037	
Modelos 220-240V	0,035	
Mark IV XT	0,033	
Mark V XT		
Modelos 110-120V	0,039	
Modelos 220-240V	0,035	
Mark VII XT	0,041	
Saída de produto npsm		
695 XT, 795 XT, 1095 XT	1/4 pol.	
Mark IV XT, Mark V XT	3/8 pol.	
Mark VII XT	DI de 1/2 pol.	
Requisitos Mínimos do Gerador	5000 W	
Requisitos de energia		
695 XT	100-120 VAC, 15 Amp. 50-60 Hz	220-240 VAC, 10 Amp. 50-60 Hz
795 XT, Mark IV XT, 1095 XT, Mark V XT	100-120 VAC, 20 Amp. 50-60 Hz	220-240 VAC, 10 Amp. 50-60 Hz
Mark VII XT	N/A	220-240 VAC, 16 Amp. 50-60 Hz
Classificação ambiental	32-108 °F (0-42 °C)	
Dimensões do pulverizador		
Lo-Boy		
Altura	28,0 pol.	71,1 cm
Comprimento (punho recolhido)	29,5 pol.	74,9 cm
Comprimento (punho estendido)	35,0 pol.	88,9 cm
Largura	22,3 pol.	56,6 cm
Peso (sistema de pintura, tubo flexível e pistola)	90 lbs.	41 kg
Standard, 695 XT/795 XT/Mark IV XT		
Altura (punho recolhido)	30,5 pol.	77,5 cm
Altura (punho estendido)	40,2 pol.	102,1 cm
Comprimento	25,3 pol.	64,3 cm
Largura	22,3 pol.	56,6 cm
695/795 Peso (sistema de pintura, tubo flexível e pistola)	93 lbs.	42 kg
Mark IV Peso (sistema de pintura, tubo flexível e pistola)	103 lbs.	47 kg
Standard, 1095 XT/Mark V XT/Mark VII XT		
Altura (punho recolhido)	30,5 pol.	77,5 cm
Altura (punho estendido)	40,2 pol.	102,1 cm
Comprimento	25,9 pol.	65,8 cm
Largura	24,4 pol.	62,0 cm

1095 Peso (sistema de pintura, tubo flexível e pistola)	112 lbs.	51 kg
Mark V Peso (sistema de pintura, tubo flexível e pistola)	122 lbs.	55 kg
Mark VII Peso (sistema de pintura, tubo flexível e pistola)	126 lbs.	57 kg
ProContractor, 695 XT/795 XT/Mark IV XT		
Altura (punho do enrolador rápido na vertical)	41,3 pol.	104,9 cm
Comprimento	27,5 pol.	69,9 cm
Largura (pega vertical do enrolador rápido)	22,6 pol.	57,4 cm
Largura (punho do enrolador rápido na horizontal)	25,5 pol.	64,8 cm
695/795 Peso (sistema de pintura, tubo flexível e pistola)	112 lbs.	51 kg
Mark IV Peso (sistema de pintura, tubo flexível e pistola)	122 lbs.	55 kg
ProContractor, 1095 XT/Mark V XT/Mark VII XT		
Altura (punho do enrolador rápido na vertical)	41,5 pol.	105,4 cm
Comprimento	28,0 pol.	71,1 cm
Largura (pega vertical do enrolador rápido)	24,2 pol.	61,5 cm
Largura (punho do enrolador rápido na horizontal)	25,5 pol.	64,8 cm
1095 Peso (sistema de pintura, tubo flexível e pistola)	129 lbs.	59 kg
Mark V Peso (sistema de pintura, tubo flexível e pistola)	140 lbs.	64 kg
Mark VII Peso (sistema de pintura, tubo flexível e pistola)	147 lbs.	67 kg
Todos os pulverizadores		
Materiais de fabrico		
Materiais em contacto do líquido	Aço carbono zincado e niquelado, nylon, aço inoxidável, PTFE, acetal, couro, UHMWPE, alumínio, carboneto de tungsténio, polietileno, fluoroelastómero, uretano	
Ruído (dBa) a 3300 psi (22,8 Mpa, 228 bar)**		
Pressão sonora **		
695 XT/795 XT/Mark IV XT	63 dBa	
1095 XT/Mark V XT/Mark VII XT	79 dBa	
Potência sonora **		
695 XT/795 XT/Mark IV XT	77 LwA	
1095 XT/Mark V XT/Mark VII XT	89 LwA	
Notas		
*** Pressão sonora medida a 1 metro (3 pés) do equipamento.* *** Potência sonora determinada em conformidade com a norma ISO-9614.* Todas as marcas comerciais ou marcas registadas são propriedade dos respetivos proprietários.		

Código de data Graco					
Código de data/Código de série Graco	Mês (primeiro caráter)	Ano (2.º e 3.º carateres)	Série (4.º caráter)	Número da peça (5.º-10.º caracteres)	Série (11.º-16.º carateres)
Exemplo de código de data: A16A	A = Janeiro	16 = 2016	A = número de série de controlo		
Exemplo de código de data: L16A232749000102	L = Dezembro	16 = 2016	A = número de série de controlo	Referência alfanumérica de 6 dígitos	Número de série sequencial de 6 dígitos

PROPOSTA 65 CALIFÓRNIA

RESIDENTES NA CALIFÓRNIA

⚠ **ADVERTÊNCIA:** Cancro e danos no aparelho reprodutor – www.P65warnings.ca.gov.

Garantia Standard da Graco

A Graco garante que todo o equipamento referenciado no presente documento, fabricado pela Graco e ostentando o seu nome, está isento de defeitos de material e fabrico na data da venda ao comprador original para utilização. Com a exceção de qualquer garantia especial, prorrogada ou limitada publicada pela Graco, a Graco irá, durante um período de doze meses a contar da data de venda, reparar ou substituir qualquer peça de equipamento que a Graco considere defeituosa. Esta garantia aplica-se apenas quando o equipamento for instalado, operado e mantido em conformidade com as recomendações escritas da Graco.

Esta garantia não cobre, e a Graco não será responsável, pelo desgaste normal, nem por qualquer avaria, dano ou desgaste causados por uma instalação incorreta, utilização indevida, desgaste por atrito, corrosão, manutenção inadequada ou indevida, negligência, acidente, alteração ilegal ou substituição por componentes de terceiros. A Graco também não será responsável pelo mau funcionamento, danos ou desgaste causados pela incompatibilidade do equipamento Graco com estruturas, acessórios, equipamento ou materiais não fornecidos pela Graco, nem pela conceção, fabrico, instalação, operação ou manutenção inadequadas das estruturas, acessórios, equipamento ou materiais não fornecidos pela Graco.

Esta garantia está condicionada pela devolução previamente paga do equipamento alegadamente defeituoso a um distribuidor autorizado da Graco para retenção do alegado defeito. Se a reclamação for validada, a Graco reparará ou substituirá gratuitamente as peças defeituosas. O equipamento será devolvido ao comprador original, sendo as despesas de transporte reembolsadas. Caso a inspeção do equipamento não confirme qualquer defeito no material ou acabamento, a reparação será executada por um preço aceitável, que pode incluir o custo das peças, da mão-de-obra e do transporte.

ESTA GARANTIA É EXCLUSIVA E SUBSTITUI QUAISQUER OUTRAS GARANTIAS, EXPRESSAS OU IMPLÍCITAS, INCLUINDO, MAS NÃO SE LIMITANDO A, GARANTIA DE COMERCIABILIDADE OU GARANTIA DE ADEQUAÇÃO A DETERMINADO FIM.

A obrigação única da Graco e a possibilidade de recurso do comprador pela quebra de qualquer garantia, deverão ser as supramencionadas. O comprador concorda que não há qualquer outro recurso disponível (incluindo, mas não se limitando a, danos supervenientes ou indiretos por perda de lucros, perda de vendas, lesão pessoal ou danos materiais, ou qualquer outra perda superveniente ou indireta). Qualquer ação no sentido de invocar a garantia deverá ser apresentada no prazo de dois (2) anos a partir da data de aquisição.

A GRACO NÃO FORNECE QUALQUER GARANTIA E NEGA QUAISQUER GARANTIAS IMPLÍCITAS DE QUE O PRODUTO SIRVA PARA O USO A QUE SE DESTINA, DE ADEQUAÇÃO A DETERMINADO FIM RELATIVAMENTE A ACESSÓRIOS, EQUIPAMENTO, MATERIAIS OU COMPONENTES COMERCIALIZADOS MAS NÃO FABRICADOS PELA GRACO. Os artigos vendidos, mas não fabricados pela Graco (como motores elétricos, interruptores, tubos, etc.), estão sujeitos à garantia, caso exista, do seu fabricante. A Graco prestará assistência aceitável ao comprador no caso de violação de qualquer uma destas garantias.

A Graco não será responsabilizada, em nenhuma circunstância, por prejuízos indiretos, acidentais, especiais ou consequentes, resultantes do equipamento indicado fornecido pela Graco, nem pelo fornecimento, desempenho ou utilização de quaisquer produtos ou artigos incluídos, quer devido a uma violação do contrato e da garantia, quer por negligência da Graco ou outros motivos.

Informações da Graco

Para informações mais recentes sobre os produtos da Graco, visite www.graco.com.
Para obter informações sobre patentes, consulte www.graco.com/patents.
PARA ENCOMENDAS, contacte o seu distribuidor da Graco ou ligue para 1-800-690-2894 para saber qual o distribuidor mais próximo.

Todos os dados escritos e visuais contidos neste documento refletem as mais recentes informações sobre o produto disponíveis no momento da publicação.
A Graco reserva-se o direito de efetuar alterações a qualquer momento sem aviso prévio.

Tradução das instruções originais. This manual contains Portuguese. MM 3B0070

Sede da Graco: Minneapolis
Escritórios Internacionais: Bélgica, China, Japão, Coreia

GRACO INC. AND SUBSIDIARIES • P.O. BOX 1441 • MINNEAPOLIS MN 55440-1441 • USA

Copyright 2023, Graco Inc. Todos os locais de fabrico Graco estão registados para ISO 9001.
www.graco.com
Revisão E, Dezembro 2024