Instruções

Pistolas pulverizadoras sem ar XTR5+™ e XTR7+™

3A7514D
PT

Para uso com materiais de revestimento de proteção.
Apenas para utilização profissional.

XTR5+

Pressão máxima de trabalho de 5000 psi (35 MPa, 345 bar)

XTR7+, XTR7+ Caudal elevado

Pressão máxima de trabalho de 7250 psi (50 MPa, 500 bar)

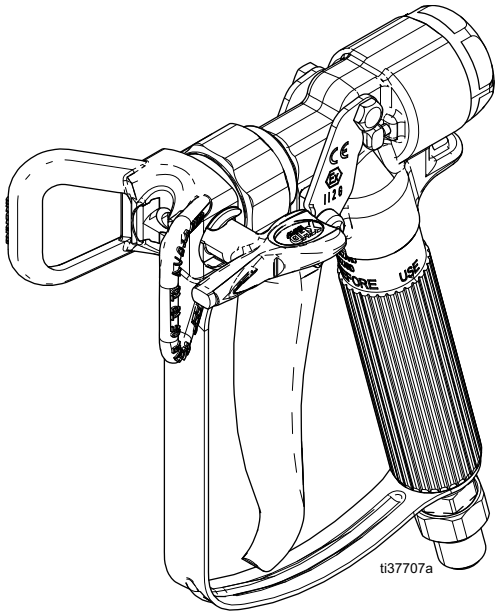

Instruções Importantes de Segurança

Leia todas as advertências e instruções deste manual antes de utilizar o equipamento. Guarde estas instruções.

Informações Médicas Importantes

Leia o cartão de advertência médica fornecido com a pistola. Este contém informações de tratamento de ferimentos por injeção para pessoal médico. Mantenha-o consigo ao operar o equipamento.

II 2 G Ex h T6 Gb

PROVEN QUALITY. LEADING TECHNOLOGY.

Índice

Modelos 3
Pistola pulverizadora sem ar XTR5+ 3
Pistola pulverizadora sem ar XTR7+ 3
Pistola pulverizadora sem ar XTR7+ Caudal elevado 3
Advertências 4
Instalação 7
Ligação à terra 7
Requisitos do sistema 7
Bloqueio do gatilho da pistola 7
Instalação do bico de pintura 8
Funcionamento 9
Procedimento de descompressão 9
Pulverização 9
Ajuste o padrão de pintura 10
Limpar os bicos de pulverização / Eliminar obstruções 10
Manutenção 11
Lavagem 11
Limpeza e substituição do filtro 11
Limpeza 11
Reparação 12
Desmontagem 12
Remoção do gatilho 13
Montagem 13
Teste a pistola antes de usar 13
Peças 14
XTR5+ 14
XTR7+, XTR7+ Caudal elevado 16
Acessórios 21
Kit de pistola XTR+ e tubo flexível 21
Conjunto de pistolas XTR+ em grande quantidade 21
Acessórios da pistola XTR+ 21
Especificações técnicas 22
Garantia Standard da Graco 23

Modelos

Pistola pulverizadora sem ar XTR5+

Referência	Descrição
XTR520	Punho redondo de 1 pol, gatilho de quatro dedos, sem bico
XTR521*	Punho redondo de 1 pol, gatilho de quatro dedos, bico plano
XTR522*	Punho oval isolado, gatilho de quatro dedos, bico XHD RAC
XTR523*	Punho oval isolado, gatilho de dois dedos, bico XHD RAC
XTR524*	Punho redondo de 1 pol, gatilho de quatro dedos, bico XHD RAC
XTR525*	Punho redondo de 1 pol, gatilho de dois dedos, bico XHD RAC
XTR530	Punho redondo de 1 pol, gatilho de quatro dedos, sem filtro, bico XHD RAC 529
* Inclui bico 519	

Pistola pulverizadora sem ar XTR7+

Referência	Descrição
XTR720	Punho redondo, gatilho de quatro dedos, sem bico
XTR721*	Punho redondo, gatilho de quatro dedos, bico plano
XTR722*	Punho oval isolado, gatilho de quatro dedos, bico XHD RAC
XTR723*	Punho oval isolado, gatilho de dois dedos, bico XHD RAC
XTR724*	Punho redondo, gatilho de quatro dedos, bico XHD RAC
XTR725*	Punho redondo, gatilho de dois dedos, bico XHD RAC
* Inclui bico 519	

Pistola pulverizadora sem ar XTR7+ Caudal elevado

Referência	Descrição
XTR710	Caudal elevado, punho redondo, gatilho de quatro dedos, sem bico
XTR711*	Caudal elevado, punho redondo, gatilho de quatro dedos, bico plano
XTR712*	Caudal elevado, punho oval isolado, gatilho de quatro dedos, bico XHD RAC
XTR713*	Caudal elevado, punho oval isolado, gatilho de dois dedos, bico XHD RAC
XTR714*	Caudal elevado, punho redondo, gatilho de quatro dedos, bico XHD RAC
XTR715*	Caudal elevado, punho redondo, gatilho de dois dedos, bico XHD RAC
* Inclui bico 531	

Advertências

Seguem-se advertências relativamente à preparação, utilização, ligação à terra, manutenção e reparação deste equipamento. O ponto de exclamação alerta para uma advertência geral e os símbolos de perigo referem-se aos riscos específicos dos procedimentos. Quando estes símbolos aparecerem ao longo deste manual ou nas etiquetas informativas, tenha em conta estas Advertências. Os símbolos e advertências dos produtos referidos como perigosos não abrangidos nesta secção podem aparecer ao longo deste manual, sempre que aplicáveis.

⚠ AVISO

PERIGO DE INJEÇÃO ATRAVÉS DA PELE

O líquido a alta pressão proveniente da pistola, fugas nos tubos flexíveis ou componentes danificados pode provocar lesões na pele. As lesões podem ter o aspeto de um simples corte, porém constituem ferimentos graves capazes de conduzir à amputação. **Obtenha tratamento médico imediatamente.**

- Não comece a pulverizar sem que o protetor do bico e o dispositivo de segurança do gatilho estejam instalados.
- Engate o fecho do gatilho quando não estiver a pulverizar.
- Não aponte a pistola a ninguém nem a nenhuma parte do corpo.
- Não coloque as mãos sobre o bico.
- Não tente interromper nem desviar fugas com a mão, o corpo, uma luva ou um pano.
- Siga **Procedimento de descompressão** quando parar de pulverizar e antes de limpar, verificar ou reparar o equipamento.
- Aperte todas as ligações de líquido antes de utilizar o equipamento.
- Verifique diariamente os tubos flexíveis e as ligações. Substitua imediatamente as peças gastas ou danificadas.

PERIGO DE INCÊNDIO E EXPLOSÃO

Os vapores inflamáveis na **zona de trabalho**, tais como os provenientes de solventes e tintas, podem inflamar-se ou explodir. O fluxo de tinta ou solventes pelo equipamento pode provocar faíscas de eletricidade estática. Para ajudar a evitar incêndios e explosões:

- Utilize o equipamento apenas em áreas bem ventiladas.
- Elimine todas as fontes de ignição, como luzes piloto, cigarros, lâmpadas elétricas portáteis e plásticos de proteção (potencial de faíscas estáticas).
- Ligue à massa todo o equipamento na área de trabalho. Consulte as **Ligação à terra** instruções.
- Nunca pulverize ou lave o solvente a alta pressão.
- Mantenha a área de trabalho sem detritos, incluindo solvente, panos e gasolina.
- Não ligue nem desligue cabos de alimentação ou interruptores na presença de vapores inflamáveis.
- Utilize apenas tubos flexíveis com ligação à terra.
- Segure a pistola firmemente apoiando-a na parede do balde em contacto com a terra, quando estiver a descarregar para dentro do mesmo. Não utilize revestimentos interiores do balde a menos que estes sejam antiestáticos ou condutivos.
- **Pare imediatamente a utilização** caso ocorram faíscas estáticas ou sinta um choque. Não utilize o equipamento até identificar e corrigir o problema.
- Tenha sempre um extintor operacional na área de trabalho.

⚠ AVISO

PERIGO DE MÁ UTILIZAÇÃO DO EQUIPAMENTO

A utilização incorreta pode resultar em morte ou ferimentos graves.

- Não opere a unidade quando estiver cansado ou se estiver sob a influência de drogas ou álcool.
- Não exceda a pressão máxima de trabalho ou o nível de temperatura do componente do sistema com a classificação mais baixa. Consulte **Especificações técnicas** em todos os manuais do equipamento.
- Utilize líquidos e solventes compatíveis com as peças húmidas do equipamento. Consulte **Especificações técnicas** em todos os manuais do equipamento. Leia as advertências dos fabricantes do líquido e do solvente. Para obter mais informações relativas ao material que utiliza, solicite as Fichas de Dados de Segurança (FDS) ao distribuidor ou ao revendedor.
- Não abandone a área de trabalho com o equipamento ligado ou sob pressão.
- Desligue todo o equipamento e siga o **Procedimento de descompressão** quando o equipamento não está a ser utilizado.
- Verifique o equipamento diariamente. As peças danificadas ou com desgaste devem ser imediatamente substituídas apenas por peças sobresselentes genuínas do fabricante.
- Não altere nem modifique o equipamento. As alterações ou modificações podem anular as aprovações das autoridades e originar perigos de segurança.
- Certifique-se de que todos os equipamentos estão classificados e aprovados para o ambiente onde os vai utilizar.
- Utilize o equipamento exclusivamente para o fim a que se destina. Se precisar de informações, contacte o seu distribuidor.
- Afaste os tubos flexíveis e os cabos de áreas com tráfego, arestas vivas, peças móveis e superfícies quentes.
- Não dê nós nem dobre os tubos flexíveis, nem os utilize para puxar o equipamento.
- Mantenha crianças e animais afastados da área de trabalho.
- Respeite todas as normas de segurança aplicáveis.

PERIGO DE PEÇAS DE ALUMÍNIO PRESSURIZADAS

A utilização de produtos incompatíveis com o alumínio em equipamentos pressurizados pode causar graves reações químicas e problemas no equipamento. O incumprimento desta advertência pode causar a morte, ferimentos graves ou danos materiais.

- Não use 1,1,1-tricloroetano, cloreto de metileno, outros solventes de hidrocarboneto halogenado ou líquidos que contenham tais solventes.
- Não utilize lixívia clorada.
- Muitos outros produtos podem conter químicos incompatíveis com o alumínio. Contacte o seu fornecedor de material para informações sobre compatibilidade.

⚠ AVISO	
	PERIGOS RESULTANTES DE PRODUTOS OU VAPORES TÓXICOS Os produtos ou vapores tóxicos podem provocar lesões graves ou morte se entrarem em contacto com os olhos ou a pele, ou se forem inalados ou engolidos. • Leia as Folhas de Dados de Segurança (FDS) para conhecer os perigos específicos dos produtos que está a utilizar. • Armazene os produtos perigosos em recipientes aprovados e elimine-os em conformidade com as diretrizes aplicáveis.
	PERIGO DE QUEIMADURAS As superfícies do equipamento e o líquido sujeito ao calor podem ficar muito quentes durante o funcionamento. Para evitar queimaduras graves: • Não toque em líquidos ou equipamento quentes.
	PERIGO DE RESSALTO Quando acionada, a pistola pode recuar. Se o operador não estiver numa posição firme, poderá cair e ferir-se gravemente.
	EQUIPAMENTO DE PROTEÇÃO INDIVIDUAL Utilize equipamento de proteção adequado quando estiver na zona de trabalho de modo a ajudar a evitar lesões graves, incluindo lesões nos olhos, perda de audição, inalação de vapores tóxicos e queimaduras. Este equipamento de proteção inclui, mas não está limitado a: • Proteção para os olhos e ouvidos. • O fabricante do líquido e do solvente recomenda o uso de máscaras de respiração, roupa protetora e luvas.

Instalação

Ligação à terra

O equipamento deve ser ligado à terra para reduzir o risco de faíscas de estática. As faíscas estáticas podem resultar na ignição ou explosão de vapores. A ligação à terra oferece um cabo de escape para a corrente elétrica.

Verifique o código elétrico local e a bomba/pulverizador manual para obter detalhes sobre as instruções de aterramento.

Pistola de pulverização: ligue à terra através da ligação a um tubo flexível de produto e bomba devidamente ligados à terra.

Tubo flexível do produto: utilize somente tubos flexíveis condutores elétricos com um tamanho combinado máximo de 500 pés (150 m) para assegurar a continuidade da ligação à terra. Verifique a resistência elétrica dos tubos flexíveis. Se a resistência total à terra exceder os 29 megaohms, substitua imediatamente o tubo.

Recipiente de fornecimento de líquido: Tenha em atenção a regulamentação local.

Objeto a ser pulverizado: cumpra com a regulamentação local.

Baldes de solvente utilizados durante a lavagem: tenha em atenção a regulamentação local. Utilize apenas baldes metálicos condutores, colocados numa superfície ligada à terra. Não coloque o balde numa superfície não condutora tal como papel ou cartão, a qual interrompe a continuidade da ligação à terra.

Para manter a continuidade da ligação à terra durante a lavagem ou descompressão: encoste a parte metálica da pistola de pulverização firmemente à parte lateral de um balde metálico com ligação à terra e, em seguida, acione a pistola.

Requisitos do sistema

- Instale uma válvula de ar mestre de vazamento numa linha de suprimento de ar da bomba pneumática para liberar o ar retido entre esta válvula e a bomba depois que desligar o regulador de ar. O ar retido pode fazer com que bomba entre inesperadamente em funcionamento.
- Instale uma válvula de drenagem de fluido entre a bomba e a pistola para liberar a pressão na bomba, tubo flexível e pistola em deslocamento. O acionamento da pistola para efetuar a descompressão poderá não ser suficiente. Consulte **Procedimento de descompressão**, página 9.

Bloqueio do gatilho da pistola

Para evitar lesões quando a pistola não estiver em uso, acione sempre o bloqueio do gatilho ao desligar a unidade ou quando a deixar sem supervisão. Um cartão de aviso do tamanho de carteira com informações importantes de tratamento é fornecido com a pistola. Cartões adicionais estão disponíveis sem nenhum custo. Forneça um cartão para todos os operadores.

O bloqueador do gatilho tem1 de sair e encaixar facilmente na posição de bloqueio. Se o bloqueador está danificado ou em más condições, adquira de imediato um novo kit bloqueador (16).

Gatilho Bloqueado (sem pintura)

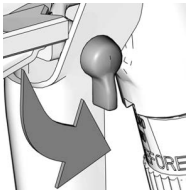

Gatilho Desbloqueado (pintura)

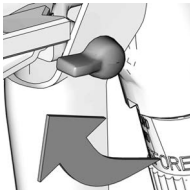

Instalação do bico de pintura

Para evitar ferimentos graves decorrentes da injeção na pele, não coloque as mãos em frente do bico de pintura ao instalar ou remover o bico de pintura e o protetor do bico.

NÃO

SIM

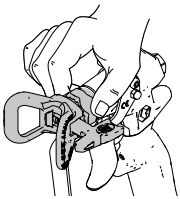

Bico RAC

1. Siga **Procedimento de descompressão**, página 9.
2. Engate o fecho do gatilho da pistola.
3. Coloque a junta (20b) no fluido de selagem (20a). Utilize a ferramenta (A) para introduzir a junta e o vedante na estrutura, o vedante primeiro. Incline a ferramenta para removê-la quando o vedante estiver no lugar.

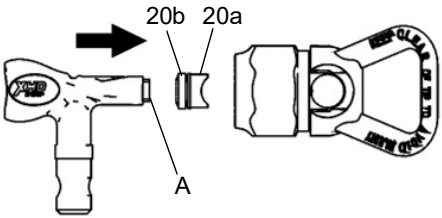

4. Instale o cilindro de inclinação (20c), conforme mostrado. Gire 90° no sentido anti-horário até a posição de pulverização para que as setas fiquem voltadas para frente. Monte a proteção do bico RAC (19) na pistola de pulverização.

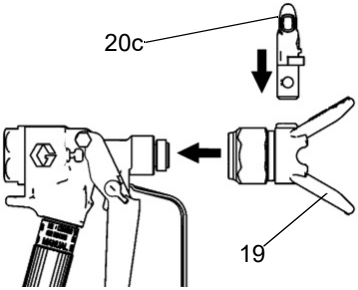

Bico plano

1. Siga **Procedimento de descompressão**, página 9.
2. Engate o fecho do gatilho da pistola.
3. Introduza o bico (32) e a junta (30) na parte de trás da proteção do bico (31).
4. Instale a proteção do bico (31) na extremidade da pistola.

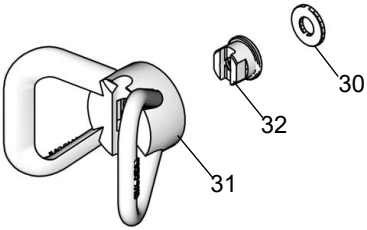

Funcionamento

Procedimento de descompressão

Siga o Procedimento de descompressão sempre que vir este símbolo.

Este equipamento permanece pressurizado até efetuar manualmente a descompressão. Para melhor evitar ferimentos graves provocados pelo líquido pressurizado, como injeção na pele e derrame de líquido, siga o Procedimento de Descompressão quando parar de pintar e antes de limpar, verificar ou reparar o equipamento.

1. Engate o fecho do gatilho da pistola.
2. Desligue a bomba.
3. Desengate o fecho do gatilho.
4. Apoie uma parte metálica da pistola, com firmeza, num balde metálico ligado à terra. Acione a pistola para efetuar a descompressão.
5. Engate o fecho do gatilho da pistola.
6. Abra a válvula de drenagem de produto sobre um contentor de eliminação (consulte **Requisitos do sistema**, página 7). Deixe a válvula de drenagem aberta até o líquido sair.

Se a pressão não for totalmente libertada:

- O bico pulverizador está obstruído. Para bico RAC, consulte **Limpar os bicos de pulverização / Eliminar obstruções**, página 10. Para bicos planos, desaperte lentamente a porca de retenção do protetor do bico para aliviar a pressão. Retire e limpe o bico.
- O tubo flexível está bloqueado. Solte lentamente o acoplamento da extremidade do tubo flexível para liberar a pressão. Desobstrua o tubo flexível.

Pulverização

1. Ligue um tubo flexível de fluido aterrado.
2. Sem bico de pulverização e proteção de bico montados, lave a bomba. Utilize o nível mais baixo de pressão possível.
3. Ferragem. Consulte o manual do pulverizador.
4. Siga **Procedimento de descompressão**, página 9.
5. Instale o bico e a proteção do bico.
6. **Somente bicos RAC:** Na posição de pulverização, a seta no cilindro de inclinação (20c) fica voltada para frente.

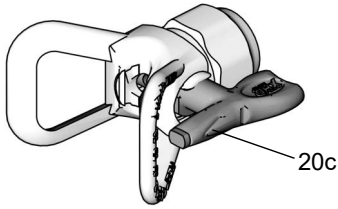

7. Segure a pistola na perpendicular e aproximadamente a 12 pol. (304 mm) da superfície. Use luvas se a temperatura do fluido exceder 110 °F (43 °C).
8. Mova a pistola primeiro e depois prima o gatilho para pulverizar o papel de teste.
   a. Regule a pressão do fluido até que a pulverização fique totalmente atomizada.
   b. Se ao regular a pressão não obtiver um padrão de pulverização adequado, siga **Procedimento de descompressão**, página 9 e, em seguida, experimente outro tamanho de bico.
9. Dispare a pistola totalmente aberta ou fechada.

Ajuste o padrão de pintura

O bico e o ângulo de pulverização determinam a cobertura e o tamanho do padrão. Se precisar de mais cobertura, utilize um bico de pulverização maior em vez de aumentar a pressão do fluído.

1. Siga **Procedimento de descompressão**, página 9.
2. Engate o fecho do gatilho da pistola.
3. Desaperte a porca de retenção do protetor do bico.
4. Posicione o protetor do bico horizontalmente, caso pretenda um leque horizontal. Alinhe o protetor verticalmente para pulverizar o padrão vertical.
5. Aperte a porca.

Limpar os bicos de pulverização / Eliminar obstruções

NOTA: Limpe o bico e respetivo protetor no final de cada dia de trabalho.

Limpar o bico de pintura

Bicos RAC

1. Engate o fecho do gatilho da pistola.
2. Rode o bico a 180 para que a seta no cilindro do bico superior (20c) fique virada para trás. Desengate o fecho do gatilho.
3. Acione a pistola para um balde ou para o chão, para remover a obstrução.
4. Engate o fecho do gatilho.
5. Rode o bico a 180 para a posição de pulverização.

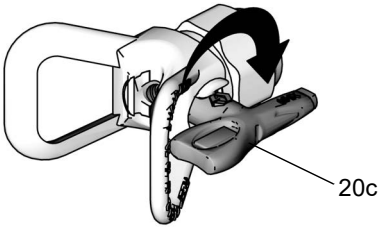

6. Se o bico RAC ainda estiver obstruído:
   a. Desligue o pulverizador e a fonte de alimentação.
   b. Abra lentamente a válvula de drenagem do produto (consulte **Requisitos do sistema**, página 7) para aliviar a pressão.
   c. Retire e limpe o bico de pulverização.

Bicos planos

1. Siga **Procedimento de descompressão**, página 9.
2. Remova o bico e limpe com uma escova embebida em solvente.

Manutenção

A falta de limpeza e substituição do filtro ou um cano do punho danificado podem causar ferimentos graves.

Ler os avisos deste manual antes de proceder a qualquer manutenção da arma, reduzindo a pressão.

Lavagem

Lave a bomba e a pistola antes que o produto seque internamente. Se estiver disponível, aplique o procedimento de lavagem indicado no manual da sua bomba em vez deste procedimento.

1. Siga **Procedimento de descompressão**, página 9.
2. Engate o fecho do gatilho da pistola.
3. Remova o bico e a proteção do bico da pistola. Limpe com solvente.
4. Coloque o tubo de admissão da bomba num balde com ligação à terra de solvente compatível.
5. Coloque a bomba em funcionamento com a pressão mais baixa.
6. Desengate o fecho do gatilho.
7. Carregue no gatilho da pistola, voltando-a para o balde de tinta. Quando aparecer solvente, liberte o gatilho.
8. Acione a pistola no balde de solvente. Faça circular o fluido até o sistema ficar completamente limpo.
9. Siga **Procedimento de descompressão**, página 9.
10. Engate o fecho do gatilho da pistola.

Limpeza e substituição do filtro

(Não aplicável a XTR530, XTR710-XTR715 e 17V677)

1. Siga **Procedimento de descompressão**, página 9.
2. Engate o fecho do gatilho da pistola.
3. Separe o protetor do gatilho do corpo da pistola, fazendo pressão para cima no encaixe do protetor e retirando-o do entalhe.

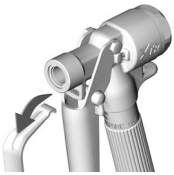

4. O protetor do bico sob o punho da pistola pode então ser usado como chave para desapertar a porca.

5. Quando os entalhes de alinhamento já não estiverem engatados, use a mão para girar o punho e retirá-lo da cabeça da pistola.
6. Retirar o filtro.
7. Limpe o filtro com uma escova suave.
8. Substitua o filtro.
9. Aplique uma camada fina de massa lubrificante nos fios e depois monte-os.
10. Use o protetor do gatilho para apertar a porca.
11. Coloque novamente o protetor do gatilho na pistola.

Limpeza

Lave a pistola após cada turno de trabalho e guarde-a num local seco. Não deixe a pistola ou quaisquer peças na água ou solventes de limpeza.

Reparação

Desmontagem

1. Siga **Procedimento de descompressão**, página 9.
2. Engate o fecho do gatilho da pistola.
3. Desligue o tubo flexível do líquido. Remova o bico e o respetivo protetor RAC (19 e 20a–20c) ou o protetor e o bico plano (30, 31 e 32).
4. **Apenas bicos RAC:** Use a ferramenta para empurrar a junta e o vedante de volta para a estrutura.

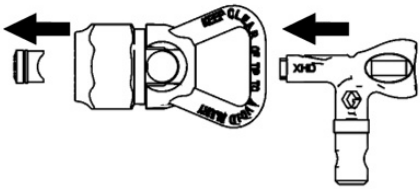

5. Use um alicate para remover a tampa (4) com mola (5) (libera a tensão da mola sobre a agulha).
6. Retire a sede da válvula (10) e a junta (9).
7. Puxar o retentor da agulha (6) para trás. Certifique-se de que a agulha (8) está assente no corpo da pistola (1). Rode o retentor da agulha no sentido anti-horário para desapertar.
8. Retire a agulha (8).
9. Com um alicate remova o retentor de vedante (2) da parte de trás da pistola Use uma ferramenta para remover o vedante (3).
10. Limpe e substitua as pecas conforme necessário.

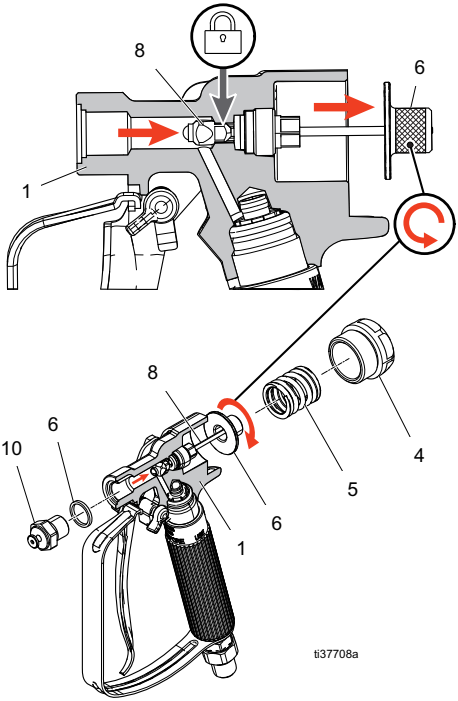

Remoção do gatilho

NOTA: Para evitar perder as peças preste atenção para que dois pinos do atuador (7) não caiam do corpo da pistola ao remover o gatilho (16).

Pistolas XTR7+

1. Com um alicate remova o parafuso (16b) do pino do pivô (16a).
2. Deslize o pino do pivô (16a) para fora do corpo da pistola e remova o gatilho (16).
3. Antes de voltar a instalar o gatilho, lubrifique os pinos do atuador (7) e o pino pivô (16a).

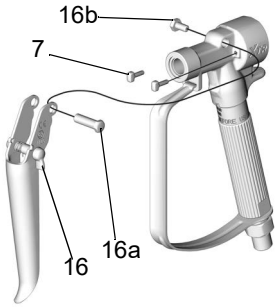

Pistolas XTR5+

1. Com uma chave de caixa, remova o parafuso (16c) de cada lado do corpo da pistola e remova o gatilho.
2. Antes de voltar a instalar o gatilho, lubrifique os pinos do atuador (7).

Montagem

1. Prima um novo vedante (3*) no corpo da pistola. Engraxe levemente o retentor de vedação (2*) e instale-o. Utilize um binário de aperto de 48–72 pol-lb (5–8 N•m).
2. Lubrifique ligeiramente e substitua a agulha (8*). Prima a agulha através do retentor de vedação.
3. Aplique Loctite de resistência ligeira ™ nas roscas de agulha. Certifique-se de que a Loctite não se espalha para o veio da agulha. Certifique-se de que a agulha (8*) está bem assente no corpo da pistola.
4. Monte o retentor da agulha (6). Aperte até alcançar o fundo. Não aperte excessivamente.
5. Engraxe levemente os fios da base da válvula (10*). Aperte o gatilho para retrair a agulha e instale o vedante (9*) e a base da válvula (10*). Aperte a sede da válvula a 26–32 pés-lb (34–43 N•m).
6. Lubrifique e instale a mola (5) e a tampa (4). Aperte a tampa a 10–13 pés-lb (8–10 N•m).

Teste a pistola antes de usar

1. Engate o fecho do gatilho.
2. Ligue o tubo flexível de líquido à pistola.
3. Inicie e encha a bomba.
4. Desengate o fecho do gatilho.
5. Dispare a pistola para um recipiente metálico.
6. Liberte o gatilho da pistola. A pistola deve parar imediatamente de pulverizar e não deve ocorrer fuga. Se existir um problema, siga **Procedimento de descompressão**, página 9. Consulte o procedimento **Montagem**e corrija o problema.
7. Instale o bico e o respetivo protetor antes de usar regularmente.

Peças

XTR5+

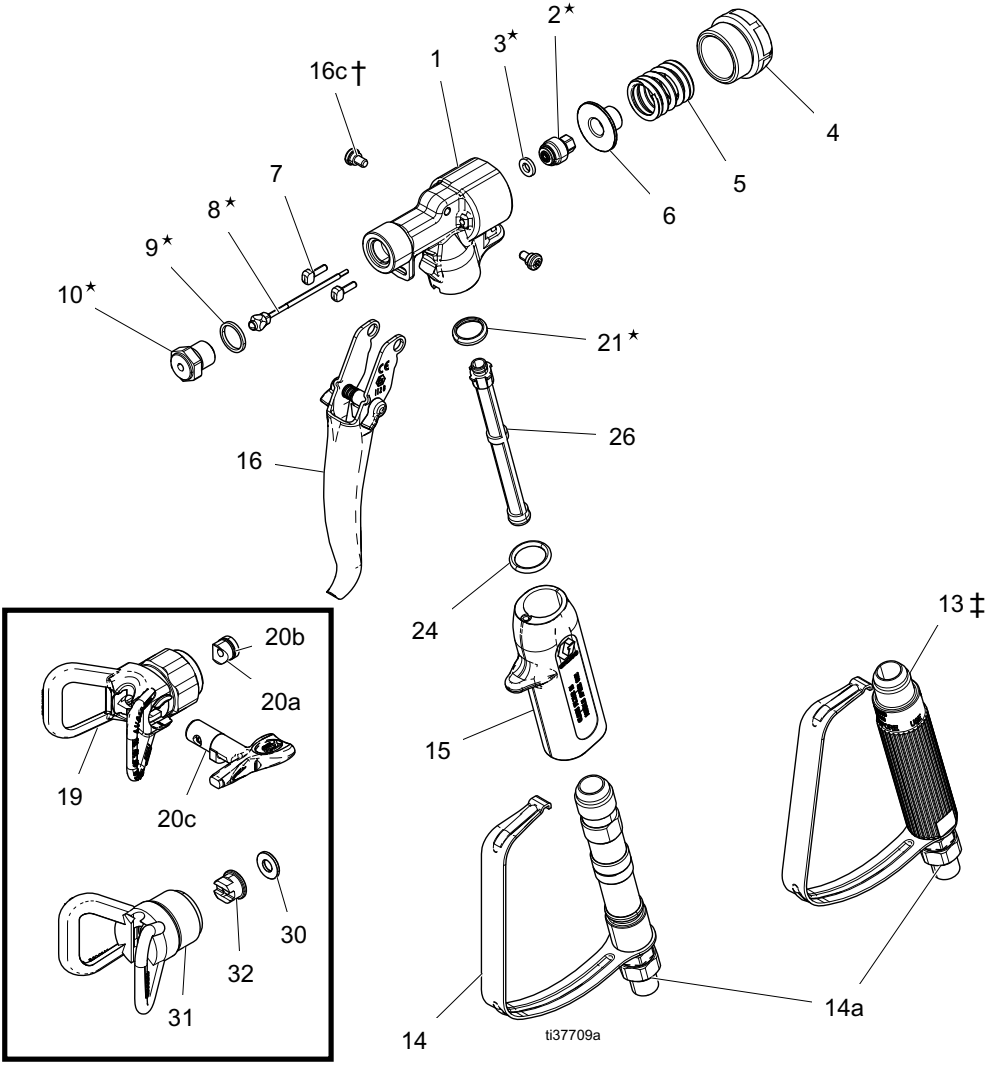
2★
3★
1
16c †
4
5
6
7
8★
9★
10★
21★
26
16
24
13 ‡
20b
20a
19
20c
15
30
32
31
14
14a
ti37709a

Lista de peças da XTR5+

Ref.ª	Peça	Descrição	Quantidade						
			XTR520	XTR521	XTR522	XTR523	XTR524	XTR525	XTR530
1	19B236	CORPO, pistola	1	1	1	1	1	1	1
2*	245881	VEDANTE, conjunto de retenção	1	1	1	1	1	1	1
3*	---	JUNTA	1	1	1	1	1	1	1
4	19B237	TAMPA, extremidade	1	1	1	1	1	1	1
5	117350	MOLA	1	1	1	1	1	1	1
6	15E088	RETENTOR, agulha	1	1	1	1	1	1	1
7	15E085	PINO, atuador	2	2	2	2	2	2	2
8*	18C010	AGULHA	1	1	1	1	1	1	1
9*	156766	JUNTA	1	1	1	1	1	1	1
10*	245858	SEDE, válvula	1	1	1	1	1	1	1
13‡	255275	PUNHO, inclui o protetor do gatilho e o tornel	1	1			1	1	1
14	248952	KIT DO PUNHO			1	1			
14a★	---	TORNEL							
15	276997	MANGA DO PUNHO, isolada			1	1			
16†	287449	KIT DO GATILHO, 4 dedos, retor, inclui 16c	1	1			1		1
	287451	KIT DO GATILHO, 4 dedos, curvo, inclui 16c			1				
	287450	KIT DO GATILHO, 2 dedos, inclui 16c				1		1	
16c†	117602	PARAFUSO, cilíndrico, n.º 8-32	2	2	2	2	2	2	2
19	XHD001	PROTETOR, bico RAC	1		1	1	1	1	1
20	XHDxxx	INTERRUPTOR, bico RAC, tamanho 519 incluído			1	1	1	1	
	XHDxxx	INTERRUPTOR, bico RAC, tamanho 529							1
20a✓	---	VEDANTE, fluido			1	1	1	1	1
20b✓	---	JUNTA			1	1	1	1	1
20c	---	BICO, pulverização, XHD RAC			1	1	1	1	1
21*	179733	VEDANTE, de deslize	1	1	1	1	1	1	1
24	119740	ANEL EM O			1	1			
26	287032	FILTRO, malha 60 incluído com a pistola	1	1	1	1	1	1	
	287034	FILTRO, combinação de malha 60 e malha 100	1	1	1	1	1	1	
29▲	222385	PLACA, alerta médico (não ilustrado)	1	1	1	1	1	1	1
30	166969	JUNTA		1					
31	220251	PROTETOR, bico plano		1					
32	163519	BICO, plano		1					

--- Não se destina a venda

▲ Encontram-se disponíveis gratuitamente etiquetas, rótulos e cartões de segurança sobresselentes.

** As peças estão incluídas no kit de reparação 273141 comprado separadamente.*

† O kit do gatilho (16) inclui as ferragens de montagem para a pistola XTR5 ou XTR7.

‡ O punho não tem pressão nominal para utilizar com a XTR 7. Para uma pistola XTR 7, encomende o punho 248952 e a manga 276997 ou 15E083, dependendo do seu modelo.

✓ Incluído no kit de reparação OneSeal™ XHD010 (5 por pacote, adquirido em separado).

★ Não retire o tornel. Se o tornel tiver de ser substituído, encomende o kit do punho de substituição 248952.

XTR7+, XTR7+ Caudal elevado

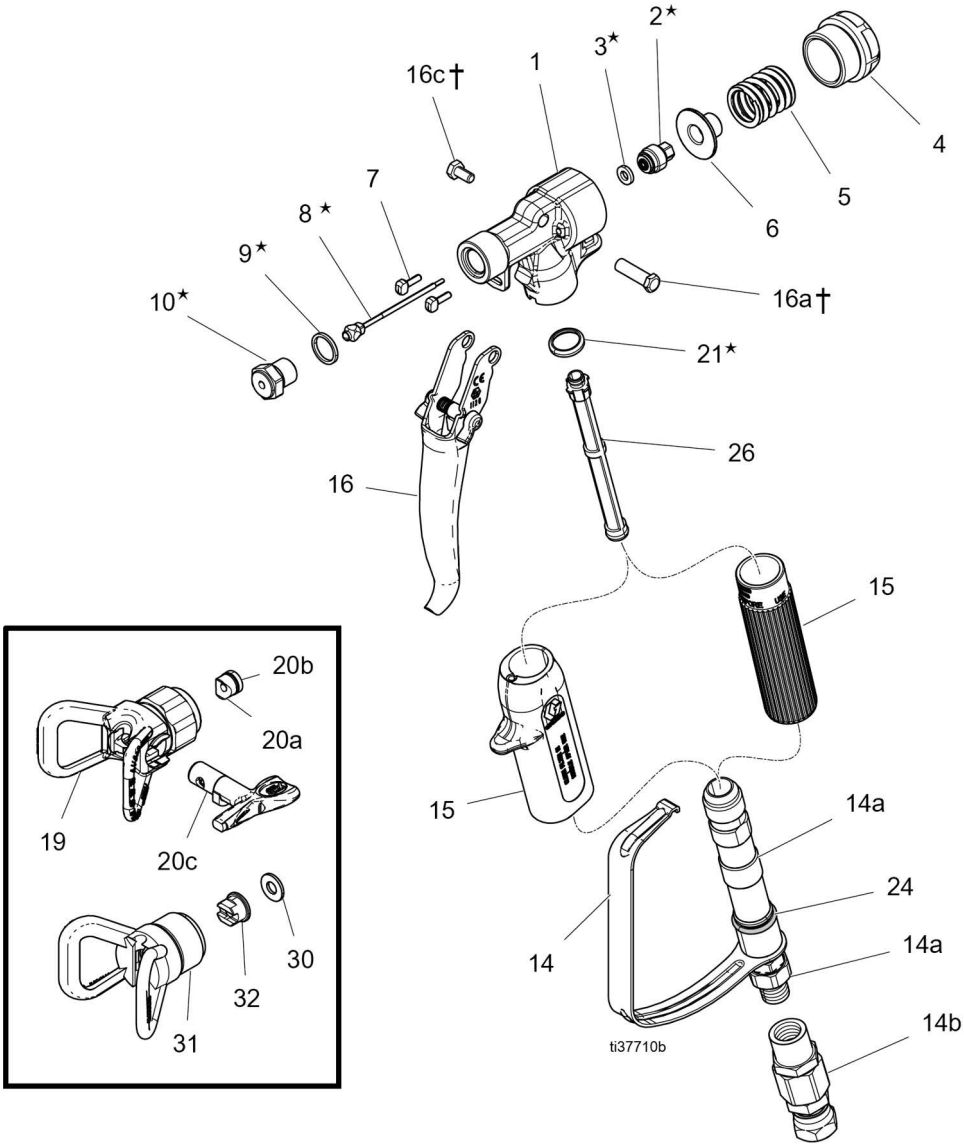

Lista de peças da XTR7+

Ref.ª	Peça	Descrição	Quantidade					
			XTR720	XTR721	XTR722	XTR723	XTR724	XTR725
1	19B238	CORPO, pistola	1	1	1	1	1	1
2*	245881	VEDANTE, conjunto de retenção	1	1	1	1	1	1
3*	---	JUNTA	1	1	1	1	1	1
4	19B239	TAMPA, extremidade	1	1	1	1	1	1
5	117350	MOLA	1	1	1	1	1	1
6	15E088	RETENTOR, agulha	1	1	1	1	1	1
7	15E085	PINO, atuador	2	2	2	2	2	2
8*	18C010	AGULHA	1	1	1	1	1	1
9*	156766	JUNTA	1	1	1	1	1	1
10*	245858	SEDE, válvula	1	1	1	1	1	1
14	248952	KIT, reparação, punho	1	1	1	1	1	1
	17V749	KIT, reparação, punho						
14a★	---	TORNEL						
14b	17G980	TORNEL						
15	276997	MANGA DO PUNHO, isolada			1	1		
	15E083	MANGA DO PUNHO, redonda	1	1			1	1
16	287449	KIT DO GATILHO, 4 dedos, reto, inclui 16a e 16b	1	1			1	
	287451	KIT DO GATILHO, 4 dedos, curvo, inclui 16a e 16b			1			
	287450	KIT DO GATILHO, 2 dedos; inclui 16a e 16b				1		1
16a†	192272	PINO, articulação	1	1	1	1	1	1
16b†	203953	PARAFUSO, tampa, n.º 10 -24	1	1	1	1	1	1
19	XHD001	PROTETOR, bico RAC	1		1	1	1	1
20	XHDxxx	INTERRUPTOR, bico RAC, tamanho 519 incluído			1	1	1	1
		INTERRUPTOR, bico RAC, tamanho 523 incluído						
		INTERRUPTOR, bico RAC, tamanho 531 incluído						
20a✓	---	VEDANTE, fluido			1	1	1	1
20b✓	---	JUNTA			1	1	1	1
20c	---	BICO, pulverização, XHD RAC			1	1	1	1
21*	179733	VEDANTE, de deslize	1	1	1	1	1	1
24**	119740	ANEL EM O	1	1	1	1	1	1
26	287032	FILTRO, malha 60 incluído com a pistola	1	1	1	1	1	1
	287034	FILTRO, combinação de malha 60 e malha 100	1	1	1	1	1	1
29▲	222385	PLACA, alerta médico (não ilustrado)	1	1	1	1	1	1
30	166969	JUNTA		1				

Ref.ª	Peça	Descrição	Quantidade					
			XTR720	XTR721	XTR722	XTR723	XTR724	XTR725
31	220251	PROTETOR, bico plano		1				
32	163519	BICO, plano		1				

--- Não se destina a venda.

▲ *Encontram-se disponíveis gratuitamente etiquetas, rótulos e cartões de advertência e de perigo sobressalentes.*

* *As peças estão incluídas no kit de reparação nº 273141 comprado separadamente.*

★ *Não retire o tornel. Se o tornel tiver de ser substituído, encomende o kit do punho de substituição 248952.*

† *O kit do gatilho (16) inclui as ferragens de montagem para a pistola XTR5 ou XTR7.*

✓ *Incluído no kit de reparação OneSeal™ XHD010 (5 por pacote, adquirido em separado).*

** *Incluído nos Kits de reparação do punho 248952 e 17V749.*

Lista de peças da XTR7+ Caudal elevado

Ref.ª	Peça	Descrição	Quantidade						
			XTR710	XTR711	XTR712	XTR713	XTR714	XTR715	17V677
1	19B240	CORPO, pistola	1	1	1	1	1	1	1
2*	245881	VEDANTE, conjunto de retenção	1	1	1	1	1	1	1
3*	---	JUNTA	1	1	1	1	1	1	1
4	19B239	TAMPA, extremidade	1	1	1	1	1	1	1
5	117350	MOLA	1	1	1	1	1	1	1
6	15E088	RETENTOR, agulha	1	1	1	1	1	1	1
7	15E085	PINO, atuador	2	2	2	2	2	2	2
8*	18C010	AGULHA	1	1	1	1	1	1	1
9*	156766	JUNTA	1	1	1	1	1	1	1
10*	245858	SEDE, válvula	1	1	1	1	1	1	1
14	17V749	KIT, reparação, punho	1	1	1	1	1	1	1
14a★	---	TORNEL							
14b	17G980	TORNEL	1	1	1	1	1	1	1
15	276997	MANGA DO PUNHO, isolada			1	1			1
	15E083	MANGA DO PUNHO, redonda	1	1			1	1	
16	287449	KIT DO GATILHO, 4 dedos, reto, inclui 16a e 16b	1	1			1		
	287451	KIT DO GATILHO, 4 dedos, curvo, inclui 16a e 16b			1				1
	287450	KIT DO GATILHO, 2 dedos; inclui 16a e 16b				1		1	
16a†	192272	PINO, articulação	1	1	1	1	1	1	1
16b†	203953	PARAFUSO, tampa, n.º 10 -24	1	1	1	1	1	1	1
19	XHD001	PROTETOR, bico RAC	1		1	1	1	1	1
20	XHDxxx	INTERRUPTOR, bico RAC, tamanho 523 incluído							1
		INTERRUPTOR, bico RAC, tamanho 531 incluído			1	1	1	1	1
20a✓	---	VEDANTE, fluido			1	1	1	1	1
20b✓	---	JUNTA			1	1	1	1	1
20c	---	BICO, pulverização, XHD RAC			1	1	1	1	1
21*	179733	VEDANTE, de deslize	1	1	1	1	1	1	1
24**	119740	ANEL EM O	1	1	1	1	1	1	1
29▲	222385	PLACA, alerta médico (não ilustrado)	1	1	1	1	1	1	1
30	166969	JUNTA		1					

Ref.ª	Peça	Descrição	Quantidade						
			XTR710	XTR711	XTR712	XTR713	XTR714	XTR715	17V677
31	220251	PROTETOR, bico plano		1					
32	163531	BICO, plano		1					

--- Não se destina a venda.

▲ Encontram-se disponíveis gratuitamente etiquetas, rótulos e cartões de advertência e de perigo sobressalentes.

** As peças estão incluídas no kit de reparação nº 273141 comprado separadamente.*

★ Não retire o tornel. Se o tornel tiver de ser substituído, encomende o kit do punho de substituição 248952.

† O kit do gatilho (16) inclui as ferragens de montagem para a pistola XTR5 ou XTR7.

✓ Incluído no kit de reparação OneSeal™ XHD010 (5 por pacote, adquirido em separado).

*** Incluído nos Kits de reparação do punho 248952 e 17V749.*

Acessórios

Kit de pistola XTR+ e tubo flexível

Referência	Descrição
*26C962	XTR520, (2) bicos XHD519, tubo flexível, extensão de tubo flexível, 5000 psi (350 bar)
*273142	XTR520, XHD317, XHD319, tubo flexível, extensão de tubo flexível, 5000 psi (350 bar)
*26C963	XTR720, (2) bicos XHD519, tubo flexível, extensão de tubo flexível, 7250 psi (500 bar)
*273143	XTR720, XHD317, XHD319, tubo flexível, extensão de tubo flexível, 7250 psi (500 bar)
26C972	Conjunto de 8 26C962 com tampa na extremidade
273144	Conjunto de 8 273142 com tampa na extremidade
26C973	Conjunto de 8 26C963 com tampa na extremidade
273145	Conjunto de 8 273143 com tampa na extremidade
* Inclui tubo flexível Xtreme Duty de 3/8 pol. x 50 pés (15 m) e extensão de tubo flexível de 1/4 pol. x 6 pés (2 m)	

Conjunto de pistolas XTR+ em grande quantidade

Referência	Descrição
26C996	Conjunto de 5 XTR520 com tampa na extremidade
26C997	Conjunto de 5 XTR720 com tampa na extremidade

Acessórios da pistola XTR+

Referência	Descrição
246294	Extensão de pistola de 10 pol. (254 mm), 7250 psi (500 bar, 50 MPa)
246295	Extensão de pistola de 15 pol. (380 mm), 7250 psi (500 bar, 50 MPa)
246296	Extensão de pistola de 18 pol. (457 mm), 7250 psi (500 bar, 50 MPa)
246297	Bico de pulverização de 180°, 7/8-14 UNC-2B, 7250 psi (500 bar, 50 MPa)
24P834	Articulação da pistola, 1/2 in f x 3/8 npsm, empanque PTFE, 6500 psi (448 bar, 44,8 MPa)
273141	Kit de reparação da pistola, inclui junta vedante, agulha e sede
287449	Kit do gatilho de quatro dedos
287450	Kit do gatilho de dois dedos
287451	Kit do gatilho oval de quatro dedos com isolamento
287032	Filtro, malha 60
287033	Filtro, malha 100
287034	FILTRO, combinação de malha 60 e malha 100
247634	Kit de vedante, conversão GHD (conjunto de 5)

Especificações técnicas

XTR5+ e XTR7+, XTR7+ Caudal elevado e 17V677		
	EUA	**Métrico**
Pressão máxima de trabalho (XTR5+)	5000 psi	35 MPa, 345 bar
Pressão máxima de trabalho (XTR7+, XTR7+ Caudal elevado, 17V677)	7250 psi	50 MPa, 500 bar
Temperatura de Operação de Fluido Máxima	160°F	71°C
Ruído (dBa)		
Pressão sonora máxima	84.3 dBa a 6000 psi (41 MPa, 414 bar)	
Potência sonora	95.7 dBa a 6000 psi (41 MPa, 414 bar)	
Pressão sonora medida com o bico HD519 e água. O nível da potência sonora foi testado em conformidade com a norma ISO-9614-2.		
Tamanho das entradas/saídas		
Tamanho da entrada de produto	1/4 npsm (m) ou 3/8 NPT (XTR710 - XTR715, 17V677)	
Tamanho do orifício do produto	0,090 pol.	2,3 mm
Materiais de fabrico		
Materiais húmidos em todos os modelos	Alumínio, aço inoxidável, acetal, polietileno, nylon, polipropileno, carboneto, poliuretano, o-rings resistentes a solvente.	
Notas		
Todas as marcas comerciais ou marcas registadas são propriedade dos respetivos proprietários.		

Proposta 65 Califórnia

RESIDENTES NA CALIFÓRNIA

⚠ **ADVERTÊNCIA:** Cancro e danos no aparelho reprodutor – www.P65warnings.ca.gov.

Garantia Standard da Graco

A Graco garante que todo o equipamento referenciado no presente documento, manufaturado pela Graco e ostentando o seu nome, está isento de defeitos de material e acabamento na data da venda para utilização do comprador original. Com a exceção de qualquer garantia especial, prorrogada ou limitada publicada pela Graco, a Graco irá, durante um período de doze meses a contar da data de venda, reparar ou substituir qualquer peça de equipamento que a Graco considere defeituosa. Esta garantia aplica-se apenas quando o equipamento for instalado, operado e mantido em conformidade com as recomendações escritas da Graco.

Esta garantia não cobre, e a Graco não será responsável, pelo desgaste normal, nem por qualquer avaria, dano ou desgaste causados por uma instalação incorreta, utilização indevida, desgaste por atrito, corrosão, manutenção inadequada ou indevida, negligência, acidente, alteração ilegal ou substituição por componentes de terceiros. A Graco também não será responsável pelo mau funcionamento, danos ou desgaste causados pela incompatibilidade do equipamento Graco com estruturas, acessórios, equipamento ou materiais não fornecidos pela Graco, nem pela conceção, manufatura, instalação, operação ou manutenção inadequadas das estruturas, acessórios, equipamento ou materiais não fornecidos pela Graco.

Esta garantia está condicionada pela devolução previamente paga do equipamento alegadamente defeituoso a um distribuidor autorizado da Graco para retenção do alegado defeito. Se a reclamação for validada, a Graco reparará ou substituirá gratuitamente as peças defeituosas. O equipamento será devolvido ao comprador original, sendo as despesas de transporte reembolsadas. Caso a inspeção do equipamento não confirme qualquer defeito no material ou acabamento, a reparação será executada por um preço aceitável, que pode incluir o custo das peças, da mão-de-obra e do transporte.

ESTA GARANTIA É EXCLUSIVA E SUBSTITUI QUAISQUER OUTRAS GARANTIAS, EXPRESSAS OU IMPLÍCITAS, INCLUINDO, SEM LIMITAÇÃO, A GARANTIA DE QUE O PRODUTO SIRVA PARA O USO A QUE SE DESTINA OU GARANTIA DE ADEQUAÇÃO A DETERMINADO FIM.

A obrigação única da Graco e a possibilidade de recurso do comprador pela quebra de qualquer garantia, deverão ser as supramencionadas. O comprador concorda que não há qualquer outro recurso disponível (incluindo, mas não se limitando a, danos supervenientes ou indiretos por perda de lucros, perda de vendas, lesão pessoal ou danos materiais, ou qualquer outra perda superveniente ou indireta). Qualquer ação no sentido de invocar a garantia deverá ser apresentada no prazo de dois (2) anos a partir da data de aquisição.

A GRACO NÃO FORNECE QUALQUER GARANTIA E NEGA QUAISQUER GARANTIAS IMPLÍCITAS DE QUE O PRODUTO SIRVA PARA O USO A QUE SE DESTINA, DE ADEQUAÇÃO A DETERMINADO FIM RELATIVAMENTE A ACESSÓRIOS, EQUIPAMENTO, MATERIAIS OU COMPONENTES COMERCIALIZADOS MAS NÃO FABRICADOS PELA GRACO. Os artigos vendidos, mas não fabricados pela Graco (como motores elétricos, interruptores, tubos, etc.), estão sujeitos à garantia, caso exista, do seu fabricante. A Graco prestará assistência aceitável ao comprador no caso de violação de qualquer uma destas garantias.

A Graco não será responsabilizada, em nenhuma circunstância, por prejuízos indiretos, acidentais, especiais ou consequentes, resultantes do equipamento indicado fornecido pela Graco, nem pelo fornecimento, desempenho ou utilização de quaisquer produtos ou artigos incluídos, quer devido a uma violação do contrato e da garantia, quer por negligência da Graco ou outros motivos.

Informações da Graco

Para obter as informações mais recentes sobre os produtos da Graco, visite www.graco.com. Para obter informações sobre patentes, consulte www.graco.com/patents.

PARA EFETUAR UMA ENCOMENDA, contacte o distribuidor da Graco ou ligue para saber qual é o distribuidor mais próximo.
Telefone: 612-623-6921 **ou telefone gratuito:** 1-800-328-0211 **Fax:** 612-378-3505

Todos os dados escritos e visuais contidos neste documento refletem as mais recentes informações sobre o produto disponíveis no momento da publicação. A Graco reserva-se o direito de efetuar alterações a qualquer momento sem aviso prévio.

Tradução das instruções originais. This manual contains Portuguese. MM 3A7469

Sede da Graco: Minneapolis
Escritórios Internacionais: Bélgica, China, Japão, Coreia

GRACO INC. AND SUBSIDIARIES • P.O. BOX 1441 • MINNEAPOLIS MN 55440-1441 • EUA

Copyright 2020, Graco Inc. Todos os locais de fabrico Graco estão registados para ISO 9001.
www.graco.com
Revisão D, Junho 2022