指示

QUANTM™ 漏れセンサー

3A7081D
JA

QUANTM ポンプで漏れを検出する場合。一般目的では使用しないでください。

重要な安全上の指示

この取扱説明書および関連するシステムの取扱説明書のすべての警告および指示を読んだ上で、装置を使用したり、整備したりしてください。これらの指示は保管してください。

注

ダイアフラムアクセスポートは爆発雰囲気ではオープンにはしないようにする必要があります。爆発雰囲気で使用されるポンプは、プラグ 128658 または漏れセンサーキット 25F109 で設置する必要があります。

通常区域で使用するために認定されているポンプのキット

キット番号	キットには以下が含まれています:
25F108	1 x レベルスイッチセンサー 1 x レデューサーフィッティング 2 x エルボースイベル (1/4 in. NPT。3/8 in. ホースポート。) 1 x チーズユニオン 1 x ホース (30 in. の長さ、3/8 in. の外径) 1 x ブリーザー

爆発雰囲気または危険 (分類) 区域で使用することが認定されているポンプのキット

キット番号	キットには以下が含まれています:
25F109	1 x レベルスイッチセンサー 2 x エルボースイベル (1/4 in. NPT。3/8 in. ホースポート。) 1 x チーズユニオン 1 x ホース (30 in. の長さ、3/8 in. の外径) 1 x ブリーザー (出荷の目的のためのみ。破棄。) 1 x エルボースイベル (1/4 in. NPT。1/4 in. ホースポート。) 1 x エルボースイベル (1/8 in. NPT) 1 x ホース (20 in. の長さ、1/4 in. の外径) 1 x パイプブッシング

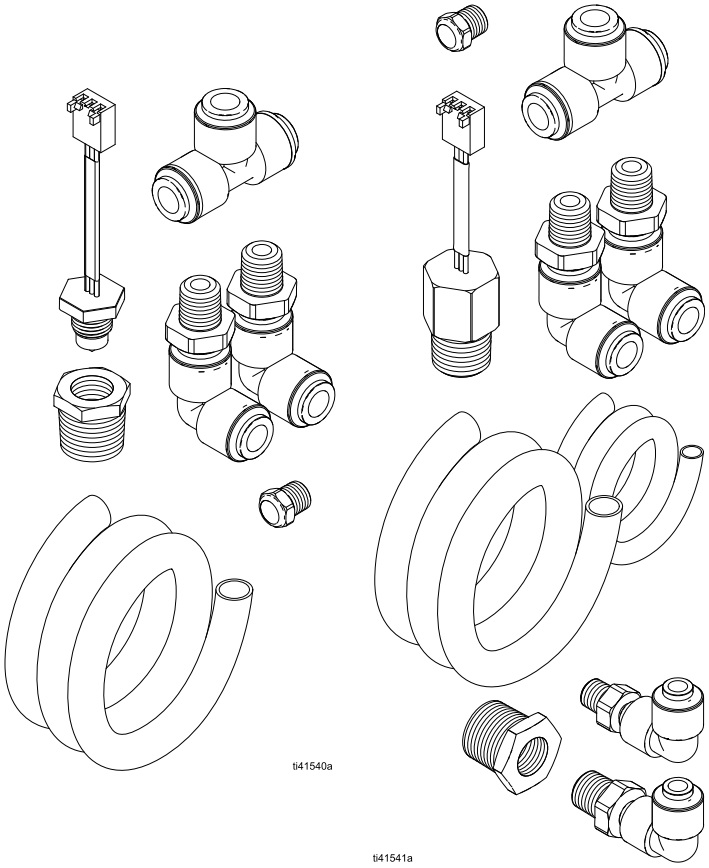

目次

関連の取扱説明書 2
警告 3
概要 6
構成部品の識別 6
設置 7
ポンプの準備 7
漏れセンサーを設置 7
ホースとフィッティングの設置 9
漏れセンサーをテスト 12
配線図 13
技術仕様 13
California Proposition 65 13
Graco 標準保証 14

関連の取扱説明書

英語取扱説明書番号	説明	リファレンス
3A7637	QUANTM 電動モーター、修理部品	モーター取扱説明書
3A8572	QUANTM ポンプ、指示、産業モデル	ポンプ取扱説明書
3A9286	QUANTM ポンプ、指示、衛生モデル	ポンプ取扱説明書
3A8946	QUANTM ポンプ、部品、産業モデル	部品取扱説明書
3A9287	QUANTM ポンプ、部品、衛生モデル	部品取扱説明書

警告

次の警告は、この装置の設定、使用、接地、メンテナンスと修理に関するものです。感嘆符のマークは一般的な警告を意味し、危険マークは手順特有の危険性を知らせます。これらのマークが、本マニュアルの本文または警告ラベルに表示されている場合には、警告についての説明を参照してください。このセクションにおいて扱われていない製品固有の危険シンボルおよび警告が、適切なときには、この取扱説明書の本文に示されている場合があります。

⚠ 警告

火災および爆発の危険性

作業場 に、溶剤や塗料の蒸気のような可燃性の蒸気が存在すると、火災や爆発の原因となることがあります。装置内を流れる塗料や溶剤は、静電気スパークの原因となります。火災と爆発を防止するために:

- 十分換気された場所でのみ使用するようにしてください。
- 表示灯やタバコの火、懐中電灯およびプラスチック製シート (静電スパークが発生する恐れのあるもの) などのすべての着火源は取り除いてください。
- 作業エリアにあるすべての機器を接地してください。ご利用のポンプの取扱説明書の**接地**手順を参照してください。
- 溶剤、ボロ布、ガソリンなどの異物は、作業場に置かないでください。
- 可燃性の気体が充満している場所で、電源コードの抜き差しや電気や電灯のスイッチのオン/オフはしないでください。
- 導電性の接地済みの液体ラインのみを使用してください。
- 静電気放電が生じた場合、**または感電したと感じた場合**、操作を直ちに停止してください。問題を特定し、解決するまでは、装置を使用しないでください。
- 作業場には消火器を置いてください。

静電気は、清掃中にプラスチック部分に蓄積され、放電したり、可燃性物質を引火させたりする可能性があります。火災と爆発を防止するために:

- プラスチック部品の清掃は換気が十分な場所でのみ行ってください。
- 乾いた布で清掃しないでください。

⚠ 警告

感電の危険性

爆発雰囲気や危険 (分類) 区域のポンプ (永久接続のためにハードワイヤ):

この装置は接地する必要があります。不適切な接地、セットアップまたはシステムの使用により感電を引き起こす場合があります。

- ケーブル接続を外したり、装置の整備または設置を開始する前にメインスイッチの電源をオフにし、電源を抜きます。
- 接地された電源にのみ接続してください。
- すべての電気配線と修理は資格を有する電気技師が行う必要があります。ご使用の地域におけるすべての法令に従ってください。
- 雨にさらさないでください。室内に保管してください。

通常区域モデル (コードとプラグの接続)

この装置は接地する必要があります。不適切な接地、セットアップまたはシステムの使用により感電を引き起こす場合があります。

- 装置の整備を行う前にメイン電源のスイッチをオフにし、電源コードを抜きます。
- アース端子付きのコンセントにのみ接続してください。
- 2 相モデルには 3 線延長コードだけを使用してください。3 相モデルには 4 線延長コードだけを使用してください。
- 接地線の先端部が電源コードおよび延長コードに直接導通していることを確認してください。
- 雨にさらさないでください。室内に保管してください。
- 整備作業を行う際には、電源コードを抜いてから、5 分間待ってください。

加圧された装置による危険

装置、漏れ、または破裂した構成部品から出た液体は、目または皮膚に飛び散ると、重傷事故の原因となる可能性があります。

- スプレー /吐出を停止するとき、および装置の清掃、点検、整備の前に、ポンプの取扱説明書に記載されている**圧力開放手順**に従ってください。
- 装置を操作する前に、液体の流れるすべての接続箇所をよく締めてください。
- 液体ラインと接続箇所を毎日確認してください。摩耗または損傷した部品は直ちに交換してください。

⚠ 警告

装置誤用による危険

誤って使用すると、死亡または重傷の原因となります。

- 疲労状態、薬を服用した状態、または飲酒状態で装置を操作しないでください。
- システム内で耐圧または耐熱定格が最も低い部品の、最高使用圧力または最高使用温度を超えないようにしてください。すべての装置の取扱説明書の**技術仕様**を参照してください。
- 装置の接液部部品に適合する液体と溶剤を使用してください。すべての装置の取扱説明書の**技術仕様**を参照してください。液体と溶剤のメーカーの警告を参照してください。使用している液体に関する詳しい情報については、販売代理店または小売店から安全データシート (SDS) を取り寄せてください。
- 装置を使用しないときは、すべての装置の電源を切り、関連するポンプの取扱説明書にある**圧力開放手順**に従ってください。
- 毎日、装置を点検してください。メーカー純正の交換用部品のみを使用し、磨耗または破損した部品を直ちに修理または交換してください。
- 装置を改造または変更しないでください。装置を改造または変更すると、認証機関の承認が無効になり、安全上の危険が生じる場合があります。
- すべての装置が、それらを使用する環境用に認定され、承認されていることを確認してください。
- 装置を定められた用途以外に使用しないでください。詳しくは販売代理店にお問い合わせください。
- 液体ライン、コード、ケーブルは通路、鋭角のある物、可動部品、高温の装置からは離してください。
- 液体ライン、コード、ケーブルをねじったり、極端に曲げたりしないでください。液体ライン、コード、ケーブルを使用して、装置を引っ張らないでください。
- 子供や動物を作業場に近づけないでください。
- すべての適切な安全に関する法令に従ってください。

火傷の危険性

装置表面及び加熱された液体は、操作中大変熱くなることがあります。重度の火傷を避けるためには:

- 高温の液体や装置に触らないでください。

個人用保護具

作業場にいる際には、目の怪我、難聴、毒性ガスの吸入、および火傷を含む重傷事故から身を守るために、適切な保護具を身につける必要があります。保護具には以下のものが含まれますがこれに限定されません。

- 保護めがねと耳栓。
- 液体および溶剤のメーカーが推奨するマスク、保護衣および手袋。

概要

漏れセンサーは、装置を監視して、ダイアフラムの破裂や装置に他の漏れがないか確認します。センサーが漏れを検出すると、ポンプの LED インジケーターが点滅し、ポンプが停止します。

構成部品の識別

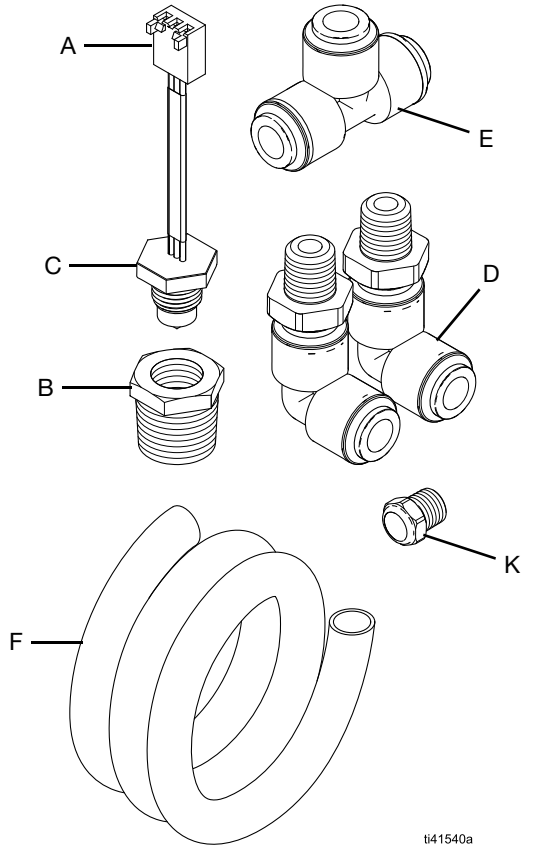

図 1: 通常区域で使用するために認定されているポンプの漏れセンサーキット

凡例:

- **A** 漏れセンサーのワイヤ
- **B*** レデューサーフィッティング
- **C** 漏れセンサー
- **D** フィッティング、エルボースイベル (1/4 in. NPT、3/8 in. ホースポート)
- **E** チーズユニオン
- **F** ホース (3/8 in. 外径)
- **G‡** フィッティング、エルボースイベル (1/8 in. NPT)
- **H‡** ホース (1/4 in. 外径)
- **J‡** フィッティング、パイプブッシング
- **K*♦** フィッティング、ブリーザー
- **N‡** フィッティング、エルボースイベル (1/4 in. NPT、1/4 in. ホースポート)

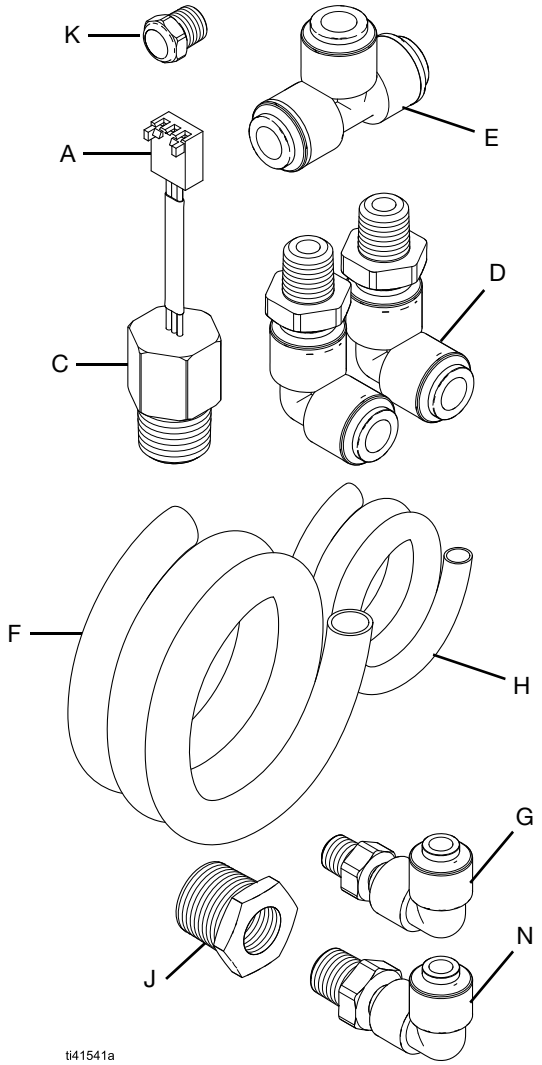

図 2: 爆発雰囲気または危険 (分類) 区域で使用することが認定されているポンプの漏れセンサーキット

* 通常区域で使用するために認定されているポンプに対してのみ

♦ 爆発雰囲気または危険 (分類) 区域で使用することが認定されているポンプの廃棄

‡ 爆発雰囲気または危険 (分類) 区域で使用することが認定されているポンプに対してのみ

設置

火事、爆発や感電による怪我を防止するために、すべての電気配線は資格を有する電気技師が行う必要があります。ご使用の地域におけるすべての法令に従ってください。

感電を防止するために、整備や修理の手順を実行する前に、ポンプをオフにして、電源から切断してください。

皮膚の貫通などの加圧状態の液体の噴出や可動部品による重大な怪我を避けるため、操作停止時および装置の清掃、点検、および整備前に、圧力を開放してください。関連するポンプ取扱説明書の**圧力開放手順**に従ってください。**関連の取扱説明書** (2 ページ) を参照してください。

整備や修理を行う前に、**ポンプの準備** (7 ページ) を行ってください。

ポンプの準備

爆発雰囲気または危険 (分類) 区域での使用が認定されているポンプ: 火災や爆発による負傷を避けるため、電気的な整備や修理を行う前に、装置を非爆発区域または非危険区域に移動してください。

装置に対して整備や修理を行う前に、次の手順を常に完了してください。

1. 圧力を開放します。関連するポンプ取扱説明書の**圧力開放手順**に従ってください。**関連の取扱説明書** (2 ページ) を参照してください。
2. 整備や修理の手順を実行する前に、ポンプがオフになっていて、システムに対する電源が切断されていることを確認してください。

漏れセンサーを設置

図 3–図 4 を参照してください。

必要な工具:

- 7/16 in. オープンエンドレンチ
- 3/8 in. 六角レンチ
- (通常区域のみで使用するために認定されているポンプの) 3/4 in. オープンエンドレンチ

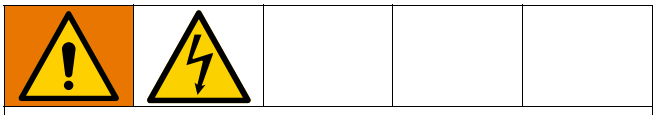

感電による怪我を防止するために、すべての電気配線は資格を有する電気技師が行う必要があります。ご使用の地域におけるすべての法令に従ってください。

漏れセンサーを取り外す

漏れセンサーが現在設置されている場合、新しい漏れセンサーを設置する前に、現在の漏れセンサーを取り外してください。

1. **ポンプの準備** (7 ページ) に従ってください。
2. コントロールカバーを取り外します。関連するモーターの取扱説明書を参照してください。**関連の取扱説明書** (2 ページ) を参照してください。
3. 漏れセンサーワイヤ (A) をコントロールハウジング (S) のポートから取り外してください。**配線図** (13 ページ) を参照してください。
4. **通常区域でのみ使用するために認定されているポンプ**漏れセンサー (C) の後ろにあるフィッティング (B) を緩めてください。

注

制御ボードに対する損傷を避けるために、液体がコントロールハウジングの電気構成部品に接触しないようにしてください。

5. コントロールハウジング (S) から漏れセンサー (C) アsンぶりとレデューサーフィッティング(適切な場合は B) を取り外してください。

   注: 漏れセンサーまたはコントロールハウジングに液体がないようにしてください。

6. **通常区域でのみ使用するために認定されているポンプ** 漏れセンサー (C) からフィッティング (B) を取り外してください。
7. ポンプからホース (適切な場合は F、H) とフィッティング (適切な場合は D、J。適切な場合は K。適切な場合は N。) を取り外してください。
8. 磨耗と破損の点検を行ってください。必要に応じて交換してください。

漏れセンサーを設置

1. **ポンプの準備** (7 ページ) に従ってください。
2. コントロールカバーを取り外します。関連するモーターの取扱説明書を参照してください。**関連の取扱説明書** (2 ページ) を参照してください。
3. 漏れセンサーを初めて設置する場合は、プラグ (T) を取り外してください。
4. 漏れセンサーのスイッチをオンの位置にしてください。**配線図** (13 ページ) を参照してください。
5. 防水性のネジ山シーラントを漏れセンサー (C) のネジ山に塗ってください。

   注: 防水性のシーリングを確保するために、Loctite 425 Assure™ ネジ山シーラントを漏れセンサー (C) のネジ山に塗ってください。
6. **通常区域でのみ使用するために認定されているポンプ:** 漏れセンサー (C) をレデューサーフィッティング (B) に設置してください。
7. **通常区域でのみ使用するために認定されているポンプ:** 防水性のネジ山シーラントをレデューサーフィッティング (B) のネジ山に塗ってください。

   注: 防水性のシーリングを確保するために、Loctite 425 Assure™ ネジ山シーラントをレデューサーフィッティング (B) のネジ山に塗ってください。
8. 漏れセンサー (C) アセンブリをコントロールハウジング (S) に設置してください。

注

漏れセンサーがしっかりと設置されていて、液体がコントロールハウジングに入らないようにしてください。締め過ぎないでください。締めすぎると、漏れセンサーのネジ山にストリッピングが生じることがあります。

再組み立て後は、ネジ山シーラントを 12 時間硬化させるか、もしくはシステムの操作前にメーカーの指示に従ってください。

9. **通常区域でのみ使用するために認定されているポンプ:** 漏れセンサー (C) の後ろにあるレデューサーフィッティング (B) をしっかりと締めてください。
10. 漏れセンサーワイヤ (A) をコントロールハウジング (S) のポートに取り付けてください。**配線図** (13 ページ) を参照してください。

    注: 漏れセンサーのスイッチがオンになっていることを確認してください。
11. コントロールカバーを設置します。関連するモーターの取扱説明書を参照してください。**関連の取扱説明書** (2 ページ) を参照してください。
12. すべてのホースと金具をポンプに接続します。**ホースとフィッティングの設置** (9 ページ) に従ってください。

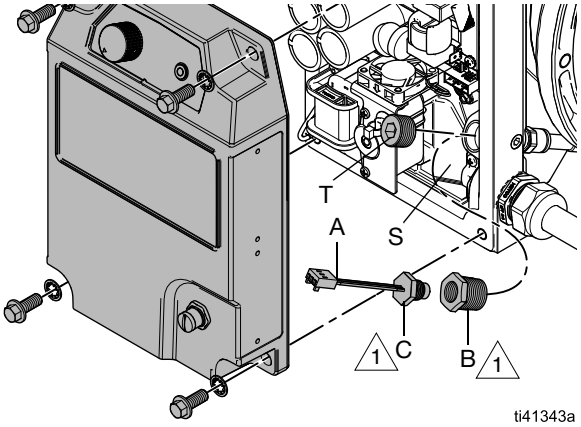

1 Loctite 425 Assure™ ネジ山シーラントをネジ山に塗ってください。

図 3: 通常区域で使用するために認定されている漏れセンサー、ポンプ

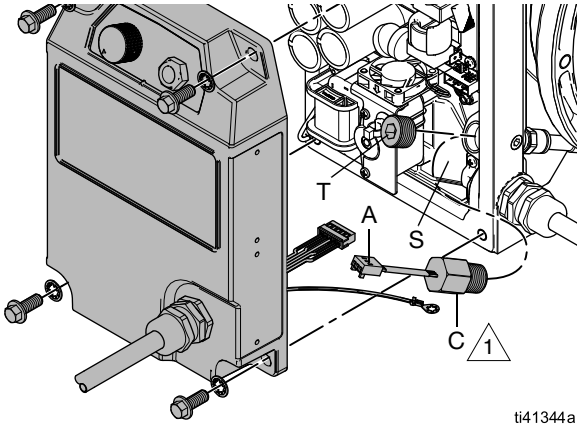

1 Loctite 425 Assure™ ネジ山シーラントをネジ山に塗ってください。

図 4: 爆発雰囲気または危険 (分類) 区域で使用することが認定されている漏れセンサー、ポンプ

ホースとフィッティングの設置

必要な工具:

- 3/1 in. 六角レンチ (全モデルに対して)
- (通常区域のみで使用するために認定されているポンプの) 12 mm オープンエンドレンチ

爆発雰囲気または危険 (分類) 区域でのみ使用することが認定されているポンプに対して

- 3/8 in. 六角レンチ
- 10 mm ソケットレンチ
- 9/16 in. オープンエンドレンチ
- 11/16 in. オープンエンドレンチ
- 13/16 in. オープンエンドレンチ
- 9/32 in. オープンエンドレンチ
- 1 in. オープンエンドレンチ

ホースとフィッティングの装置を準備

爆発雰囲気または危険 (分類) 区域での使用することが認定されているポンプ: 火事や爆発による怪我を回避するために、プラグ (K1、L、M、N1) を取り外す前に、装置を非爆発区域や非危険区域に移動してください。

漏れセンサーホースやフィッティングを初めて設置する前に、次の手順を完了してください。

1. **ポンプの準備** (7 ページ) に従ってください。
2. **爆発雰囲気または危険（分類）区域のみでの使用が認定されているポンプ:** ファスナー (P) とプレート (R) を取り外してください。図 5 を参照してください。

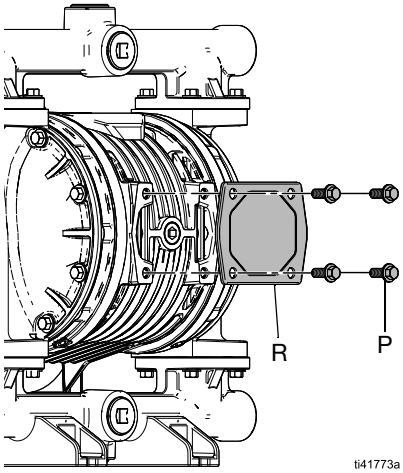

図 5: 爆発雰囲気または危険（分類）区域のみでの使用が認定されているファスナーとプレート、ポンプを取り外してください

爆発雰囲気または危険 (分類) 区域での使用が認定されているポンプ: 火事や爆発により怪我を負うのを回避するために、ポンプの内部部品を爆発雰囲気や危険 (分類) 雰囲気にさらさないでください。プラグを取り外す前に、非爆発区域や非危険区域に装置を移動してください。ポートスペースを漏れセンサーシステムで置換する場合は、プラグ (K1、L、M、N1) のみを取り外してください。ポートを雰囲気に対して開いた状態のままにしないでください。

3. **通常区域で使用するために認定されているポンプ:** プラグ (K1、L) を取り外してください。

   爆発雰囲気または危険 (分類) 区域での使用が認定されているポンプ: プラグ (K1、L、M、N1) を取り外してください。

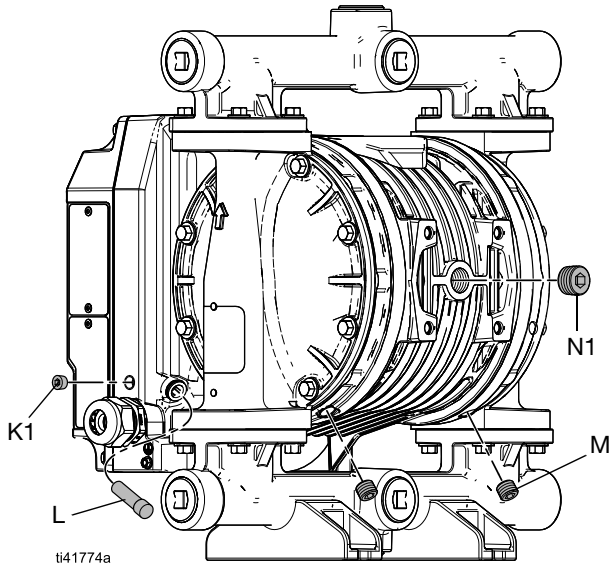

図 6: プラグを取り外す、表示されている産業モデル

通常区域での使用が認定されているポンプのためのホースとフィッティングを接続

図 1 および 図 7 を参照してください。

注

すべての接続をしっかりと締めて、装置の部品で漏れや損傷が生じないようにしてください。

1. **ホースとフィッティングの装置を準備** (9 ページ) に従ってください。
2. ホース (F) の長さを 3 つのセグメント (F1 と F2) に切断してください。**ホースの切断の長さ** (12 ページ) を参照してください。図 7 を参照してください。
   a. F1 に対してホースの 1 つの長い長さを切断してください。
   b. F2 に対してホースの 2 つの短い長さを切断してください。
3. それぞれのエルボーフィッティング (D) を下部のポート (M1) に設置してください。

   注: ネジ山シーラントをエルボーフィッティング (D) のネジ山に塗ります。
4. ホース (F2) のそれぞれの短い長さの片方の端をエルボーフィッティング (D) につなげます。
5. ホース (F2) のそれぞれの短い長さの開いている端をチーズユニオン (E) のそれぞれの側でつなげます。
6. ホース (F1) の長い長さをチーズユニオン (E) の中央ポートにつなげます。
7. ホース (F1) の長い長さの開いている端をクイック接続ポート (L1) につなげます。
8. ブリーザーフィッティング (K) をサイドポート (K2) に設置してください。

   注: サイドポート (K2) は、適切に機能させるために、漏れセンサーでブリージングを行えるようにする必要があります。
9. 接続部をしっかり締めます。

注

装置の部品の漏れや損傷を回避するために、ホースがフィッティングにしっかり固定されていることを確認してください。

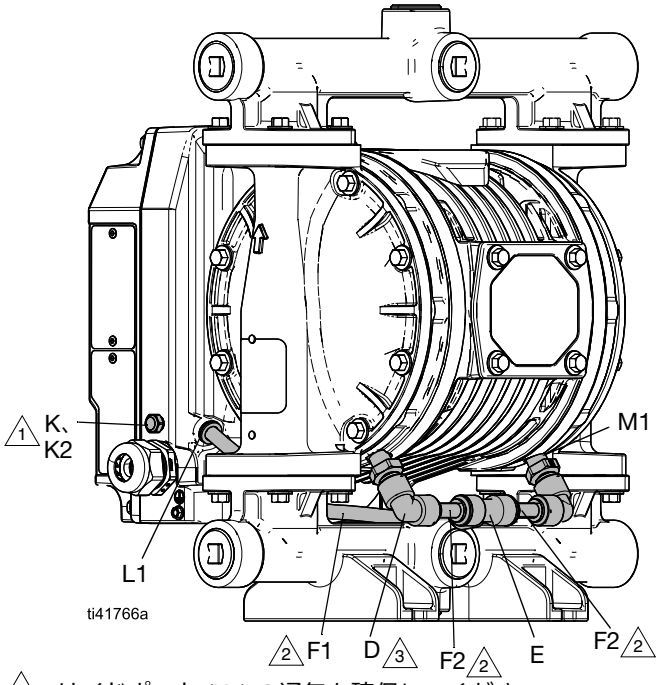

1 サイドポート (K2) の通気を確保してください。

2 必要に応じて切断してください。**ホースの切断の長さ** (12 ページ) を参照してください。

3 ネジ山シーラントをネジ山に塗ってください。

図 7: 通常区域で使用するために認定されているポンプのための漏れセンサーのホースやフィッティングの典型的な設置、産業ポンプを表示

爆発雰囲気または危険 (分類) 区域で使用することが認定されているポンプのホースやフィッティングを接続

図 2 および 図 8 を参照してください。

注

すべての接続をしっかりと締めて、装置の部品で漏れや損傷が生じないようにしてください。

1. **ホースとフィッティングの装置を準備** (9 ページ) に従ってください。
2. ホース (F) の長さを 3 つのセグメント (F1 と F2) に切断してください。**ホースの切断の長さ** (12 ページ) を参照してください。図 8 を参照してください。
   a. F1 に対してホースの 1 つの長い長さを切断してください。
   b. F2 に対してホースの 2 つの短い長さを切断してください。
3. それぞれのエルボーフィッティング (D) を下部のポート (M1) に設置してください。

   注: ネジ山シーラントをエルボーフィッティング (D) のネジ山に塗ります。
4. ホース (F2) のそれぞれの短い長さの片方の端をエルボーフィッティング (D) につなげます。
5. ホース (F2) のそれぞれの短い長さの開いている端をチーズユニオン (E) のそれぞれの側でつなげます。
6. ホース (F1) の長い長さをチーズユニオン (E) の中央ポートにつなげます。
7. ホース (F1) の長い長さの開いている端をクイック接続ポート (L1) につなげます。
8. エルボーフィッティング (G) をサイドポート (K2) に設置します。

   注: エルボーフィッティング (G) のネジ山にネジ山シーラントを塗ります。

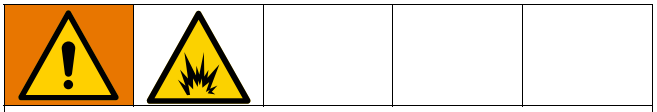

火事や爆発による怪我を回避するために、サイドポート (K2) とセンターセクションポート (N2) の間の接続で、システムがシーリングされていることを確認してください。

9. ホース (H) の片方の端をエルボーフィッティング (G) につなげてください。
10. エルボー金具 (N) をブッシングフィッティング (J) につなげてください。

    注: エルボーフィッティング (N) のネジ山にネジ山シーラントを塗ります。
11. ブッシングフィッティング (J) アセンブリをセンターセクションポート (N2) に設置してください。

    注: ブッシングフィッティング (J) のネジ山にネジ山シーラントを塗ります。
12. ホース (H) の片方の端をエルボーフィッティング (N) につなげてください。
13. 接続部をしっかり締めます。

注

すべての接続をしっかりと締めて、装置の部品で漏れや損傷が生じないようにしてください。

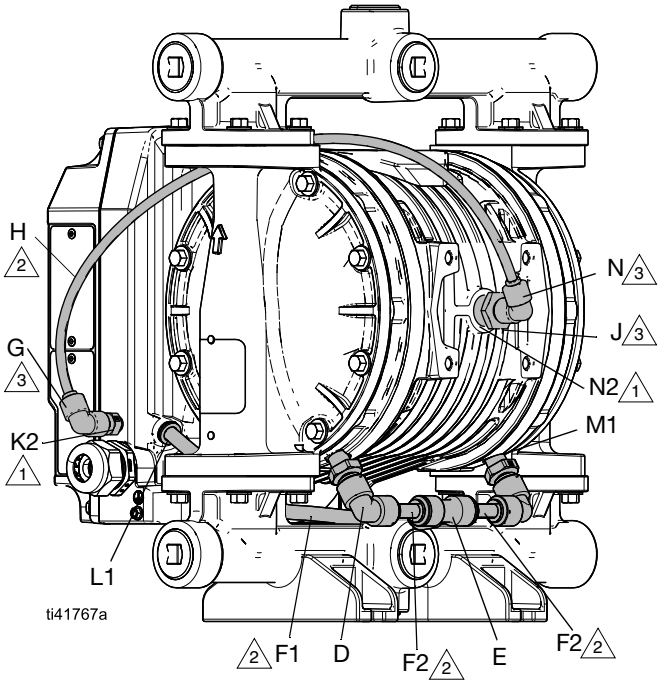

1 サイドポート (K2) とセンターセクションポート (N2) が接続され、シーリングされていることを確認してください。

2 必要に応じて切断してください。**ホースの切断の長さ** (12 ページ) を参照してください。

3 ネジ山シーラントをネジ山に塗ってください。

図 8: 爆発雰囲気や危険 (分類) 区域で使用するために認定されているポンプのための漏れセンサーのホースやフィッティングの典型的な設置、産業ポンプを表示

ホースの切断の長さ

垂直 (正方形) の切断によりホースの長さをトリミングしてください。

図 7 および 図 8 を参照してください。

1. F1 に対してホースの 1 つの長い長さを切断してください。
2. F2 に対してホースの 2 つの短い長さを切断してください。

ポンプ構成			ホース (F1)		ホース (F2)	
			in.	cm	in.	cm
QT (産業)	C		8-5/8	21.9	2-1/2	6.35
	D		9-3/8	23.8	2-1/4	5.72
	E		9-1/8	23.2	2-1/2	6.35
QH (衛生)	C	食品機器用	11-1/8	28.3	2	5
		その他	12-1/8	30.8	2	5
	D	食品機器用	9-1/4	23.5	2-5/8	6.67
		その他	10	25.4	4	10.16
	E		9-1/8*	23.2*	2-3/4	7

* 切断の長さは異なる場合があります。フィッティングの間の距離を確認して、それに従って切断してください。

漏れセンサーをテスト

1. ポンプがきちんと設置されていて、操作に対してセットアップされていることを確認してください。関連するポンプ取扱説明書を参照してください。**関連の取扱説明書** (2 ページ) を参照してください。
2. ポンプを起動して、漏れセンサーがきちんと機能していることを確認してください。関連するポンプ取扱説明書を参照してください。**関連の取扱説明書** (2 ページ) を参照してください。

   注: 漏れセンサーがきちんと設置されていないか、機能していない場合、ポンプの LED インジケーターが点滅するか、ポンプが起動しません。

   注: 漏れがセンサーにより検出されると、ポンプの LED インジケーターが点滅します。

配線図

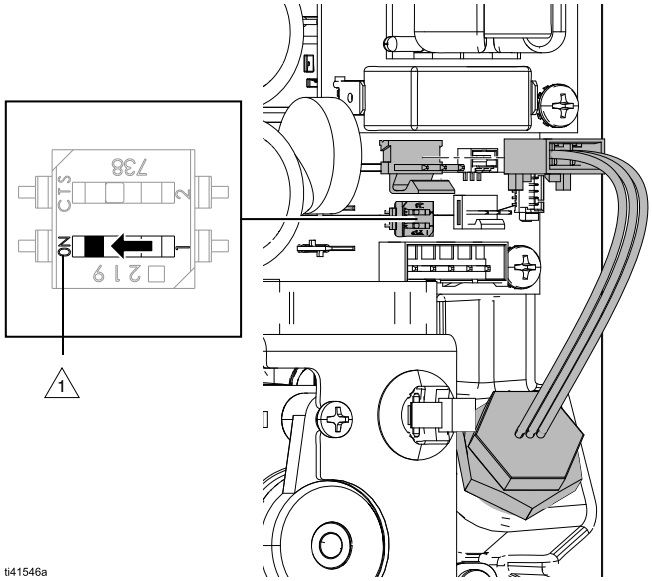

図 9: 通常区域で使用するために認定されているポンプの漏れセンサー接続

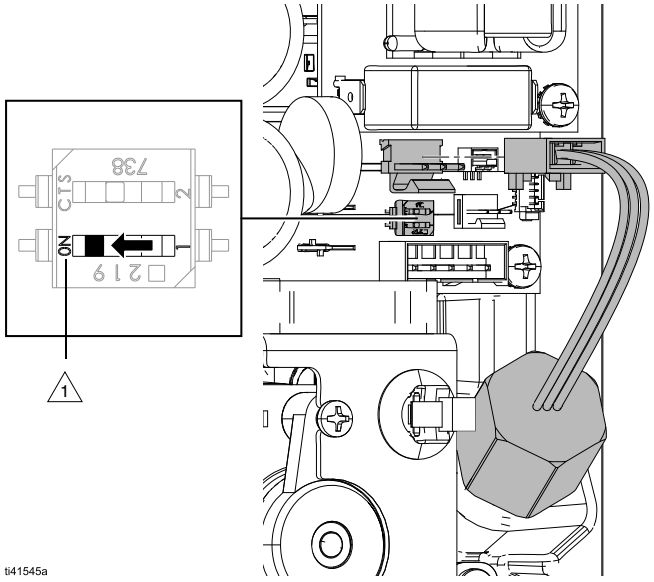

図 10: 爆発雰囲気または危険 (分類) 区域で使用することが認定されているポンプの漏れセンサー接続

技術仕様

QUANTM 漏れセンサー		
	米国	メートル法
動作温度範囲		
通常区域	-13–176°F	-25–80°C
爆発雰囲気または危険 (分類) 区域	-40–257°F	-40–125°C

California Proposition 65

カリフォルニア州居住者

⚠ **警告:** 発がんおよび生殖への悪影響 – www.P65warnings.ca.gov.

Graco 標準保証

Graco は、直接お買い上げいただいたお客様のご使用に対し、販売日時から、本ドキュメントに記載された、Graco が製造し、かつ Graco の社名を付した全ての機器の材料および仕上がりに欠陥がないことを保証します。Graco により公表された特殊的、拡張的または制限的保証を除き、販売日時から起算して 12 か月間、Graco により欠陥があると判断された装置の部品を修理、交換いたします。本保証は、Graco の書面の推奨に従って、装置が設置、操作、およびメンテナンスされている場合にのみ有効です。

誤った設置、誤用、摩擦、腐食、不十分または不適切なメンテナンス、過失、事故、改ざん、または Graco 製でない構成部品の代用が原因で発生した一般的な摩耗、あるいは誤動作、損傷、摩耗については、本保証の範囲外であり、Graco は一切責任を負わないものとします。また、Graco の装置と Graco によって提供されていない機構、アクセサリー、装置、または材料の不適合、あるいは Graco によって提供されていない機構、アクセサリー、装置、または材料の不適切な設計、製造、取り付け、操作またはメンテナンスが原因で発生した誤動作、損傷、または摩耗については、Graco は一切責任を負わないものとします。

本品質保証は、Graco 販売代理店に、主張された欠陥を確認するために、欠陥があると主張された装置が前払いで返却された時点で、条件が適用されます。主張された欠陥が確認された場合、Graco は全ての欠陥部品を無料で修理または交換します。装置は、輸送料前払いで、直接お買い上げいただけたお客様に返却されます。装置の検査により材料または仕上がりの欠陥が明らかにならなかった場合は、修理は妥当な料金で行われます。料金には部品、労働、工賃および輸送の費用が含まれる可能性があります。

本保証は唯一のものであり、明示的、黙示的を問わず、商品性の保証、または特定用途への適合性の保証など、その他の保証に代わるものです。

保証違反の場合の Graco のあらゆる義務およびお客様の救済に関しては、上記規定の通りです。購入者は、他の補償 (利益の損失、売上の損失、人身傷害、または器物破損による偶発的または結果的な損害、または他のいかなる偶発的または結果的な損失を含むがこれに限定されるものではない) は得られないものであることに同意します。保証違反に関連するいかなる行為も、販売日から起算して 2 年以内に提起する必要があります。

Graco 社によって販売されているが、製造されていないアクセサリー、装置、材料、または構成部品に関しては、Graco は保証を負わず、特定目的に対する商用性および適合性の全ての黙示保証は免責されるものとします。販売されているが Graco によって製造されていない製品 (電動モーター、スイッチ、ホースなど) がある場合、それらのメーカーの品質保証の対象となります。Graco は、これらの保証違反に関する何らかの主張を行う際は、合理的な支援を購入者に提供いたします。

いかなる場合でも、Graco は Graco の提供する装置または備品、性能、または製品の使用またはその他の販売される商品から生じる間接的、偶発的、特別、または結果的な損害について、契約違反、保証違反、Graco の過失、またはその他によるものを問わず、一切責任を負わないものとします。

FOR GRACO CANADA CUSTOMERS

当事者は、現在および将来のドキュメント、通知、および直接間接に締結、提供または実施される法的手続が英語で作成されることに同意したものと見なされます。Les parties reconnaissent avoir convenu que la rédaction du présente document sera en Anglais, ainsi que tous documents, avis et procédures judiciaires exécutés, donnés ou intentés, à la suite de ou en rapport, directement ou indirectement, avec les procédures concernées.

Graco に関する情報

Graco 製品についての最新情報入手先：www.graco.com。
特許についての情報入手先: www.graco.com/patents。
ご注文は、Graco 販売代理店までお問い合わせになるか、または最寄りの販売代理店にお電話の上ご確認ください。
電話: 612-623-6921 **または無料通話:** 1-800-328-0211、**ファックス:** 612-378-3505

本文書に含まれる全ての文字および図、表等によるデータは、出版時に入手可能な最新の製品情報を反映しています。
Graco は、予告なしにいつでも変更する権利を留保します。

原文の指示。この取扱説明書には、英語が含まれています。MM 3A8861

Graco 本社: Minneapolis
海外拠点: Belgium, China, Japan, Korea

GRACO INC. AND SUBSIDIARIES • P.O. BOX 1441 • MINNEAPOLIS MN 55440-1441 • USA

著作権 2022, Graco Inc. グラコのすべての製造拠点は、ISO 9001 に登録されています。

www.graco.com
改訂 D、2023 年 2 月