Istruzioni

Sensori di perdite QUANTM™

3A7187D

IT

Per il rilevamento di perdite nelle pompe QUANTM. Esclusivamente per utilizzo professionale.

Importanti istruzioni sulla sicurezza

Prima di utilizzare l'apparecchiatura, leggere tutte le avvertenze e le istruzioni contenute nel presente manuale e nei manuali del sistema. Conservare le presenti istruzioni.

AVVISO

Le porte di accesso al diaframma non devono essere aperte in atmosfere esplosive. Le pompe utilizzate in atmosfere esplosive devono avere installato i tappi 128658 o il kit sensore perdite 25F109.

Kit per pompe certificate per l'utilizzo in Locali Ordinari

Codice kit	I kit comprendono:
25F108	1 sensore interruttore di livello 1 raccordo riduttore 2 raccordi a gomito (1/4 pollici NPT; attacco per tubo flessibile da 3/8 di pollice) 1 giunzione a T 1 tubo flessibile (lungo 30 pollici, diametro esterno 3/8 pollici) 1 respiro

Kit per pompe certificate per l'uso in atmosfere esplosive o luoghi pericolosi (classificati)

Codice kit	I kit comprendono:
25F109	1 sensore interruttore di livello 2 raccordi a gomito (1/4 pollici NPT; attacco per tubo flessibile da 3/8 di pollice) 1 giunzione a T 1 tubo flessibile (lungo 30 pollici, diametro esterno 3/8 pollici) 1 respiro *(Solo a scopo di spedizione. Scartare.)* 1 raccordo girevole a gomito (1/4 pollici NPT; attacco per tubo flessibile da 1/4 di pollice) 1 gomito girevole (1/8 pollici NPT) 1 tubo flessibile (lungo 20 pollici, diametro esterno 1/4 pollici) 1 passatubi

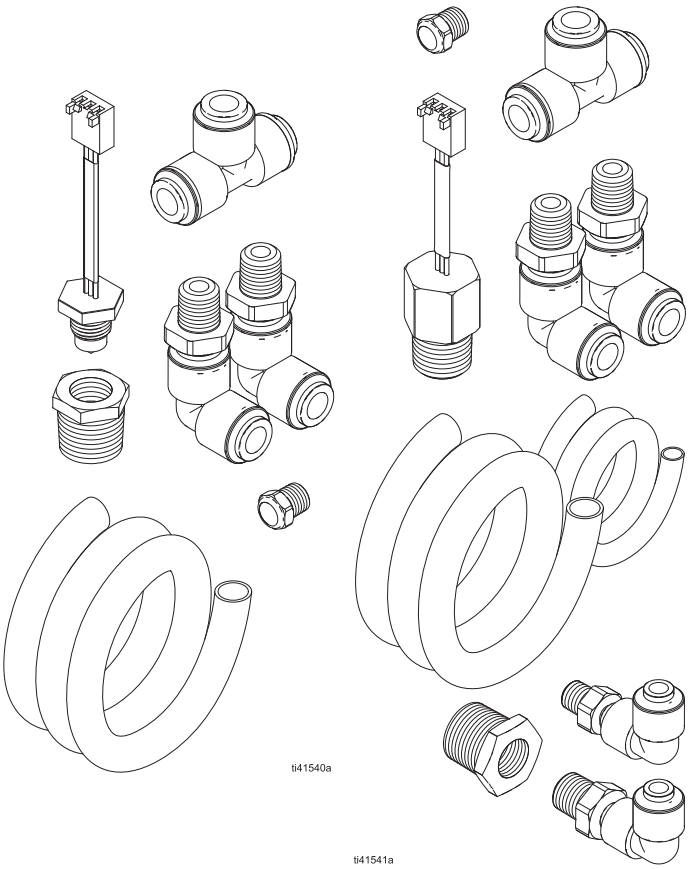

Indice

Manuali correlati 2
Avvertenze 3
Panoramica 6
Identificazione dei componenti 6
Installazione 7
Preparazione della pompa 7
Installare il sensore perdite opzionale 7
Installazione tubi riscaldati e raccordi 9
Testare il sensore di perdite 12
Schemi elettrici 13
Specifiche tecniche 13
Proposizione California 65 13
Garanzia standard Graco 14

Manuali correlati

Manuali in inglese	Descrizione	Riferimento
3A7637	Motore elettrico QUANTM, parti di riparazione	Manuale del motore
3A8572	Pompe QUANTM, istruzioni, modelli industriali	Manuali delle pompe
3A9286	Pompe QUANTM, istruzioni, modelli igienici	Manuali delle pompe
3A8946	Pompe, ricambi, modelli industriali QUANTM	Manuale delle parti
3A9287	Pompe QUANTM, parti, modelli igienici	Manuale delle parti

Avvertenze

Le avvertenze seguenti sono correlate all'impostazione, all'utilizzo, alla messa a terra, alla manutenzione e alla riparazione della presente apparecchiatura. Il simbolo del punto esclamativo indica un'avvertenza generica, mentre i simboli di pericolo si riferiscono a rischi specifici della procedura. Fare riferimento a queste avvertenze quando questi simboli compaiono nel corso del presente manuale o sulle etichette di avvertenza. Simboli di pericolo specifici del prodotto e avvertenze non trattate in questa sezione potrebbero comparire all'interno del presente manuale laddove applicabili.

⚠ AVVERTENZA

PERICOLO DI INCENDIO E DI ESPLOSIONE

I fumi infiammabili **nell'area di lavoro,** come i fumi di vernici e solventi, possono esplodere o prendere fuoco. Le vernici o i solventi che fluiscono attraverso l'apparecchiatura possono produrre scariche elettrostatiche. Per prevenire incendi ed esplosioni:

- Utilizzare l'apparecchiatura solo in aree ben ventilate.
- Eliminare tutte le sorgenti di accensione; ad esempio fiamme pilota, sigarette, torce elettriche e coperture in plastica (pericolo di scariche elettrostatiche).
- Collegare a terra tutte le apparecchiature nell'area di lavoro. Vedere le istruzioni di **Messa a terra** riportate nel manuale della pompa.
- Mantenere l'area di lavoro libera da detriti, inclusi solvente, panni e benzina.
- Non collegare né scollegare i cavi di alimentazione né accendere o spegnere gli interruttori delle luci in presenza di fumi infiammabili.
- Utilizzare esclusivamente linee del fluido conduttive messe a terra.
- **Interrompere immediatamente le attività** in caso di scintille elettrostatiche o di scossa elettrica**.** Utilizzare questa apparecchiatura solo dopo avere identificato e corretto il problema.
- Tenere un estintore funzionante nell'area di lavoro.

Durante la pulitura, sulle parti di plastica può accumularsi una carica statica che potrebbe successivamente scaricarsi e accendere i vapori infiammabili. Per prevenire incendi ed esplosioni:

- Pulire le parti in plastica solo in aree ben ventilate.
- Non pulire con un panno asciutto.

⚠ AVVERTENZA

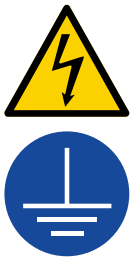

PERICOLO DI SCOSSE ELETTRICHE

Pompe per atmosfere esplosive o aree pericolose (classificate) (cablate per connessione permanente):

Questa apparecchiatura deve essere collegata a terra. Una messa a terra, una configurazione o un uso del sistema errati possono causare scosse elettriche.

- Disattivare e arrestare l'alimentazione dall'interruttore principale prima di scollegare i cavi e di eseguire la manutenzione o l'installazione dell'apparecchiatura.
- Collegare solo a una sorgente di alimentazione dotata di messa a terra.
- Tutti i collegamenti elettrici devono essere eseguiti da un elettricista qualificato ed essere conformi a tutti i regolamenti e le normative locali.
- Non esporre alla pioggia. Conservare al chiuso.

Pompe per sedi ordinarie (collegamento cavo e spina)

Questa apparecchiatura deve essere collegata a terra. Una messa a terra, una configurazione o un uso del sistema errati possono causare scosse elettriche.

- Spegnere e scollegare il cavo di alimentazione prima di eseguire la manutenzione dell'apparecchiatura.
- Collegare solo a prese elettriche con messa a terra.
- Utilizzare solo prolunghe a 3 fili per i modelli a 2 fasi. Utilizzare solo prolunghe a 4 fili per i modelli a 3 fasi.
- Accertarsi che i poli di messa a terra siano integri sull'alimentazione e sulle prolunghe.
- Non esporre alla pioggia. Conservare al chiuso.
- Attendere cinque minuti dopo lo scollegamento del cavo di alimentazione prima di eseguire la manutenzione.

PERICOLI DA APPARECCHIATURE SOTTO PRESSIONE

Il fluido che fuoriesce dall'apparecchiatura, dalle perdite o dai componenti rotti può colpire gli occhi o la pelle e causare gravi lesioni.

- Seguire la **Procedura di scarico della pressione** riportata nel manuale del sistema, quando si arresta la spruzzatura/l'erogazione e prima di pulire, verificare o riparare l'apparecchiatura.
- Serrare tutti i collegamenti del fluido prima di utilizzare l'apparecchiatura.
- Controllare le linee del fluido, i tubi e gli accoppiamenti ogni giorno. Sostituire immediatamente parti usurate o danneggiate.

AVVERTENZA

PERICOLO DA USO IMPROPRIO DELL'APPARECCHIATURA

L'utilizzo improprio può provocare gravi lesioni o morte.

- Non mettere in funzione l'unità quando si è affaticati o sotto l'effetto di droghe o alcol.
- Non superare la massima pressione di esercizio o la massima temperatura del componente del sistema con il valore nominale più basso. Fare riferimento alle **Specifiche tecniche** di tutti i manuali delle apparecchiature.
- Utilizzare fluidi e solventi compatibili con le parti dell'apparecchiatura a contatto con il fluido. Fare riferimento alle **Specifiche tecniche** di tutti i manuali delle apparecchiature. Leggere le avvertenze del produttore del fluido e del solvente. Per informazioni complete sul materiale, richiedere le schede di sicurezza (SDS) al distributore o al rivenditore.
- Spegnere tutte le apparecchiature e seguire la **Procedura di scarico della pressione** riportata nel presente manuale, quando l'apparecchiatura non è in uso.
- Controllare quotidianamente l'apparecchiatura. Riparare o sostituire immediatamente le parti usurate o danneggiate utilizzando esclusivamente ricambi originali del produttore.
- Non alterare né modificare l'apparecchiatura. Le modifiche o le alterazioni potrebbero annullare le certificazioni e creare pericoli per la sicurezza.
- Accertarsi che tutte le apparecchiature siano classificate e approvate per l'ambiente di utilizzo.
- Utilizzare l'apparecchiatura solo per gli scopi previsti. Per informazioni rivolgersi al distributore.
- Disporre le linee del fluido e i cavi lontano da aree trafficate, spigoli vivi, parti mobili e superfici calde.
- Non attorcigliare o piegare eccessivamente le linee del fluido, i cavi o i fili. Non utilizzare linee del fluido, cavi o fili per tirare l'apparecchiatura.
- Tenere bambini e animali lontani dall'area di lavoro.
- Seguire tutte le normative in vigore in materia di sicurezza.

PERICOLO DI USTIONI

Le superfici dell'apparecchiatura e il fluido riscaldati possono diventare incandescenti durante il funzionamento. Per evitare ustioni gravi:

- Non toccare l'apparecchiatura o il fluido quando sono caldi.

DISPOSITIVI DI PROTEZIONE INDIVIDUALE

All'interno dell'area di lavoro, indossare adeguati dispositivi di protezione per prevenire gravi lesioni, fra cui lesioni agli occhi, perdita dell'udito, inalazione di fumi tossici e ustioni. Fra i dispositivi di protezione sono inclusi, ma solo a titolo esemplificativo:

- Occhiali protettivi e protezioni acustiche.
- Respiratori, indumenti protettivi e guanti secondo le raccomandazioni del fabbricante del fluido e del solvente.

Panoramica

Il sensore di perdite monitora l'apparecchiatura per la rottura del diaframma o altre perdite nell'apparecchiatura. Se il sensore rileva una perdita, l'indicatore LED sulla pompa lampeggerà e la pompa si fermerà.

Identificazione dei componenti

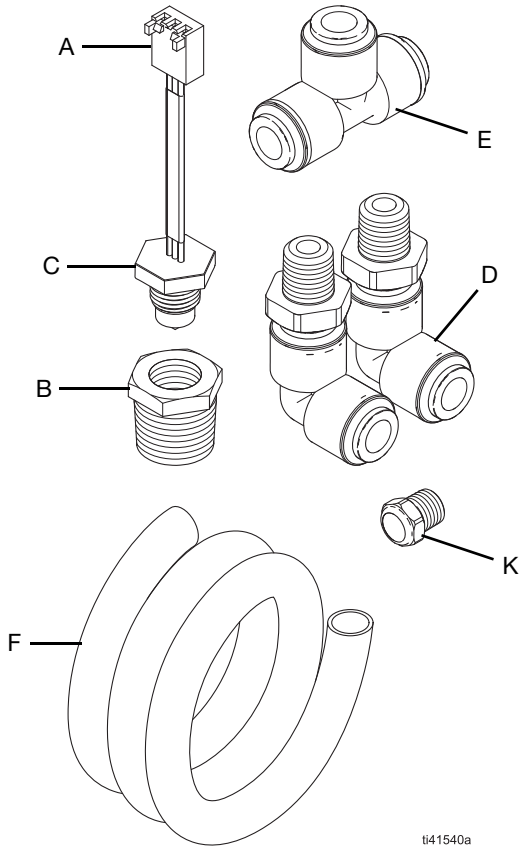

FIG. 1: Kit sensore perdite per pompe certificato per l'uso in luoghi ordinari

Legenda:

A	Cavo del sensore di perdita
B*	Raccordo riduttore
C	Sensore perdite
D	Raccordo, gomito, girevole (1/4 pollici NPT; porta del tubo 3/8 pollici)
E	Giunzione a T
F	Tubo flessibile (diametro esterno 3/8 pollici)
G‡	Raccordo, gomito, girevole (1/8 pollici NPT)
H‡	Tubo flessibile (diametro esterno 1/4 pollici)
J‡	Raccordo, boccola tubo
K*♦	Raccordo, respiro
N‡	Raccordo, gomito, girevole (1/4 pollici NPT; porta del tubo 1/4 pollici)

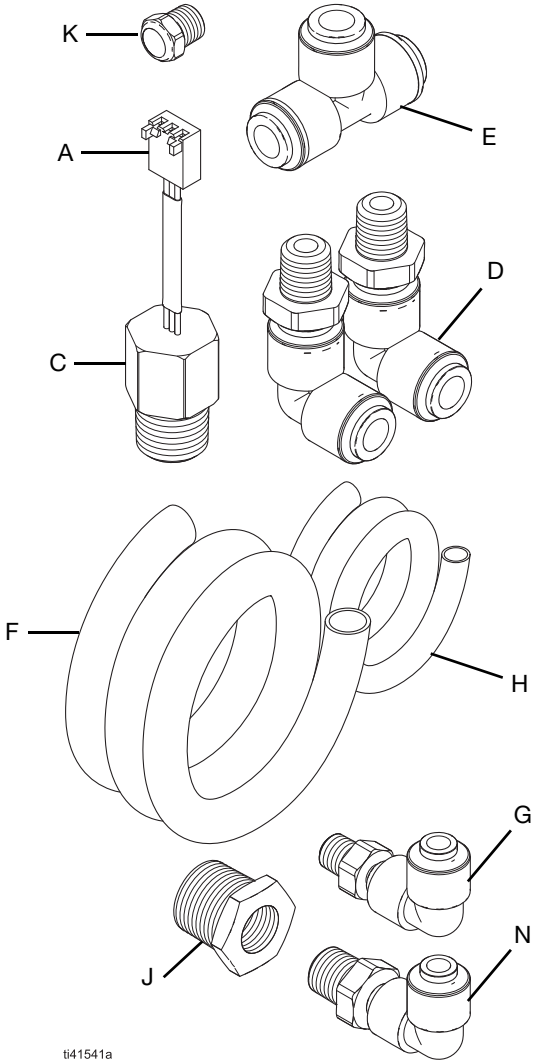

FIG. 2: Kit sensore perdite per pompe certificato per l'uso in atmosfere esplosive o aree pericolose (classificate)

* *Solo per pompe certificate per l'uso in Locali Ordinari.*

♦ *Eliminare per le pompe certificate per l'uso in atmosfere esplosive o luoghi pericolosi (classificati).*

‡ *Solo per pompe certificate per l'uso in atmosfere esplosive o aree pericolose (classificate).*

Installazione

Per evitare infortuni dovuti a incendi, esplosione o folgorazione, tutti i collegamenti elettrici devono essere eseguiti da un elettricista qualificato ed essere conformi a tutti i codici e alle norme locali.

Per evitare scosse elettriche, spegnere la pompa e scollegarla dall'alimentazione prima di eseguire qualsiasi procedura di assistenza o riparazione.

Per evitare lesioni gravi causate dal fluido pressurizzato, ad esempio lesioni profonde nella pelle, da schizzi di fluido e da parti mobili, attenersi alla Procedura di scarico della pressione quando si interrompe la spruzzatura e prima di pulire, controllare o sottoporre a manutenzione l'apparecchiatura. Seguire la **Procedura di scarico della pressione** nel manuale relativo alla tua pompa. Vedere i **Manuali correlati**, pagina 2.

Eseguire **Preparazione della pompa**, pagina 7, prima di eseguire qualsiasi servizio o riparazione.

Preparazione della pompa

Non approvato per l'utilizzo in atmosfere esplosive o in zone (classificate) pericolose. Per evitare lesioni dovute a incendi ed esplosioni, spostare l'apparecchiatura in un luogo non esplosivo o non pericoloso prima di eseguire qualsiasi intervento di manutenzione o riparazione sull'apparecchiatura.

Completare sempre la seguente procedura prima di eseguire qualsiasi intervento di manutenzione o riparazione sull'apparecchiatura.

1. Scaricare la pressione. Seguire la **Procedura di scarico della pressione** nel manuale relativo alla tua pompa. Vedere **Manuali correlati**, pagina 2.
2. Verificare che la pompa sia spenta e che l'alimentazione al sistema sia scollegata prima di eseguire qualsiasi procedura di assistenza o riparazione.

Installare il sensore perdite opzionale

Vedere FIG. 3–FIG. 4.

Attrezzi richiesti:

- Chiave ad estremità aperta di 7/8 pollici
- Chiave a tubo da 3/8 pollici
- Chiave aperta da 3/4 pollici (solo per pompe certificate per l'uso in luoghi ordinari)

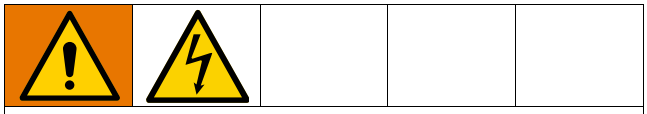

Per evitare infortuni dovuti a incendi, esplosione o folgorazione, tutti i collegamenti elettrici devono essere eseguiti da un elettricista qualificato ed essere conformi a tutti i codici e alle norme locali.

Rimozione del sensore di perdite

Se è attualmente installato un sensore di perdite, rimuovere il sensore di perdite corrente prima di installare il nuovo sensore di perdite.

1. Seguire **Preparazione della pompa**, pagina 7.
2. Rimuovere il coperchio della scatola di controllo. Vedere il relativo manuale del motore. Vedere **Manuali correlati**, pagina 2.
3. Scollegare il filo del sensore di perdita (A) dalla porta nell'alloggiamento del controllo (S). Vedere gli **Schemi elettrici**, pagina 13.
4. **Pompe certificate per l'uso solo in luoghi ordinari:** Allentare il raccordo (B) dietro il sensore perdite (C).

AVVISO

Per evitare danni alla scheda di controllo, assicurarsi che il fluido non entri in contatto con i componenti elettrici nell'alloggiamento del controllo.

5. Rimuovere il gruppo del sensore di perdita (C) e il raccordo del riduttore (B, se applicabile) dall'alloggiamento del controllo (S).

   NOTA: Assicurarsi che non vi sia fluido nel sensore di perdita o nell'alloggiamento del controllo.
6. **Pompe certificate per l'uso solo in luoghi ordinari:** Scollegare il raccordo (B) dal sensore perdite (C).
7. Scollegare i tubi (F, H, se applicabile) e i raccordi (D, J, se applicabile, K, se applicabile, N, se applicabile) dalla pompa.
8. Controllare l'eventuale presenza di usura o danni. Sostituire secondo necessità.

Installare il sensore perdite opzionale

1. Seguire **Preparazione della pompa**, pagina 7.
2. Rimuovere il coperchio della scatola di controllo. Vedere il relativo manuale del motore. Vedere **Manuali correlati**, pagina 2.
3. Se si installa un sensore di perdite per la prima volta, rimuovere il tappo (T).
4. Portare l'interruttore del sensore di perdite in posizione ON. Vedere gli **Schemi elettrici**, pagina 13.
5. Applicare un sigillante per filettature a tenuta stagna alle filettature sul sensore di perdite (C).

   NOTA: Per garantire una tenuta stagna, applicare Loctite 425 Assure™ sigillante per filettature sulle filettature del sensore di perdite (C).
6. **Pompe certificate per l'uso solo in luoghi ordinari:** Installare il sensore di perdita (C) sul raccordo del riduttore (B).
7. **Pompe certificate per l'uso solo in luoghi ordinari:** Applicare un sigillante per filettature a tenuta stagna alle filettature sul raccordo del riduttore (B).

   NOTA: Per garantire una tenuta stagna, applicare Loctite 425 Assure™ sigillante per filettature sulle filettature del raccordo del riduttore (B).
8. Installare il gruppo sensore perdite (C) sull'alloggiamento di controllo (S).

AVVISO

Assicurarsi che il sensore di perdita sia installato saldamente in modo che il fluido non possa entrare nell'alloggiamento del controllo. Non stringere eccessivamente. Un serraggio eccessivo potrebbe strappare le filettature del sensore di perdita.

Dopo il rimontaggio, lasciare polimerizzare il composto frenafiletti per 12 ore o come indicato nelle istruzioni del produttore, prima di utilizzare il sistema.

9. **Pompe certificate per l'uso solo in luoghi ordinari:** Serrare saldamente il raccordo del riduttore (B) dietro il sensore di perdita (C).
10. Collegare il filo del sensore di perdita (A) alla porta nell'alloggiamento del controllo (S). Vedere gli **Schemi elettrici**, pagina 13.

    NOTA: Accertarsi che l'interruttore del sensore di perdite sia su ON.
11. Installare il coperchio del modulo di controllo. Vedere il relativo manuale del motore. Vedere **Manuali correlati**, pagina 2.
12. Collegare i tubi e i raccordi alla pompa. Seguire **Installazione tubi riscaldati e raccordi**, a partire da pagina 9.

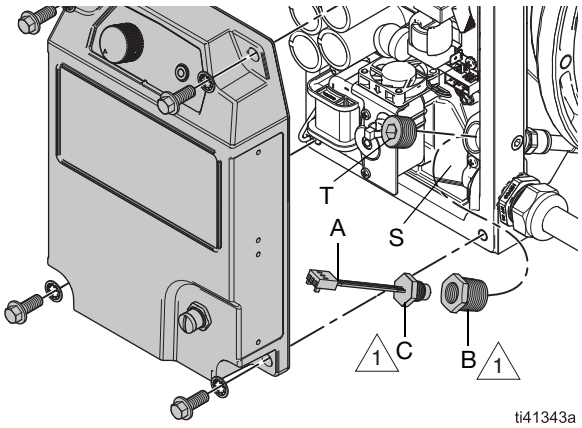

1 Applicare il sigillante per filettature Loctite 425 Assure™ alle filettature.

FIG. 3: Sensore di perdite, pompe certificate per l'uso in luoghi ordinari

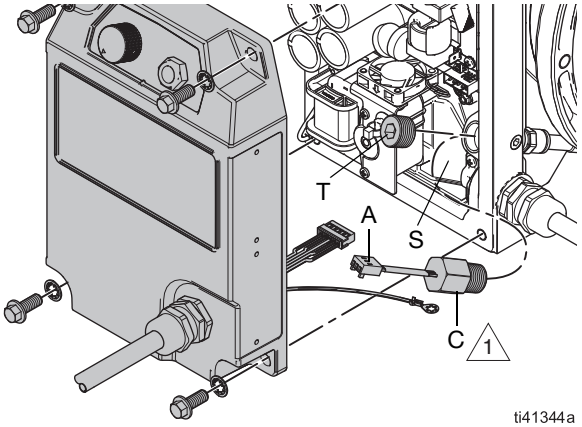

1 Applicare il sigillante per filettature Loctite 425 Assure™ alle filettature.

FIG. 4: Sensore di perdite, pompe certificate per l'uso in atmosfere esplosive o aree pericolose (classificate).

Installazione tubi riscaldati e raccordi

Attrezzi richiesti:

- Chiave esagonale da 3/16 pollici (per tutti i modelli)
- Chiave aperta da 12 mm (solo per pompe certificate per l'uso in luoghi ordinari)

Solo per pompe certificate per l'uso in atmosfere esplosive o aree pericolose (classificate):

- Chiave a tubo da 3/8 pollici
- Chiave a tubo da 10 mm
- Chiave ad estremità aperta di 9/16 pollici
- Chiave ad estremità aperta di 11/16 pollici
- Chiave ad estremità aperta di 13/16 pollici
- Chiave ad estremità aperta di 9/32 pollici
- Chiave ad estremità aperta di 1 pollice

Preparare l'attrezzatura per tubi e raccordi

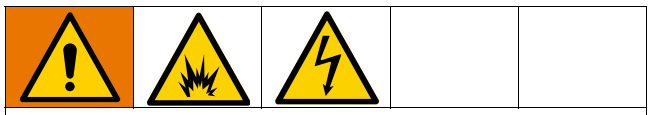

Non approvato per l'utilizzo in atmosfere esplosive o in zone (classificate) pericolose. Per evitare lesioni dovute a incendi ed esplosioni, spostare l'apparecchiatura in un luogo non esplosivo o non pericoloso prima di rimuovere i tappi (K1, L, M, N1).

Completare la seguente procedura prima di installare per la prima volta tubi flessibili e raccordi del sensore di perdite.

1. Seguire **Preparazione della pompa**, pagina 7.
2. **Pompe certificate per l'utilizzo esclusivamente in atmosfere esplosive, o in luoghi (classificati) pericolosi:** Rimuovere i fissaggi (P) e la piastra (R). Vedere FIG. 5.

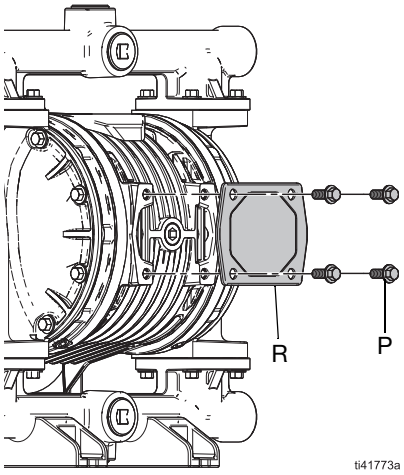

FIG. 5: Rimozione di dispositivi di fissaggio e piastra, pompe certificate per l'uso solo in atmosfere esplosive o aree pericolose (classificate)

Non approvato per l'utilizzo in atmosfere esplosive o in zone (classificate) pericolose. Per evitare lesioni dovute a incendi ed esplosioni, non esporre le parti interne della pompa ad atmosfere esplosive o pericolose (classificate). Spostare l'apparecchiatura in un luogo non esplosivo o non pericoloso prima di rimuovere le spine. Rimuovere i tappi (K1, L, M, N1) solo se si sostituisce lo spazio della porta con un sistema di rilevamento delle perdite. Non lasciare le porte aperte all'atmosfera.

3. **Pompe certificate per l'uso in luoghi ordinari:** Rimuovere i tappi (K1, L).

   Non approvato per l'utilizzo in atmosfere esplosive o in zone (classificate) pericolose. Rimuovere i tappi (K1, L, M, N1).

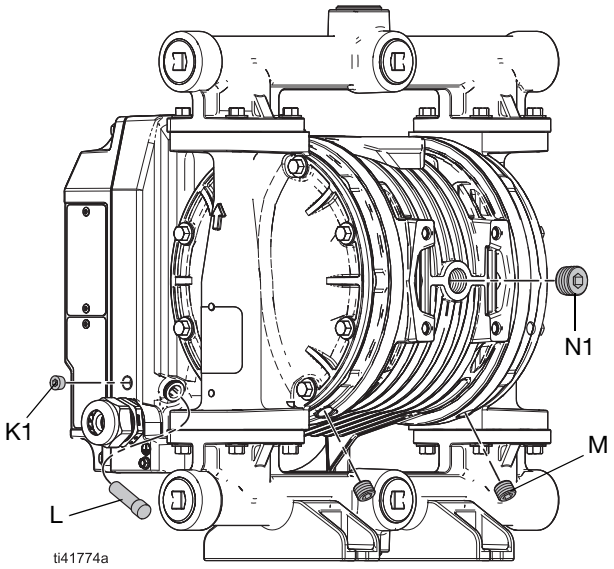

FIG. 6: Rimuovere i tappi, modello industriale illustrato

Collegare i tubi flessibili e i raccordi per le pompe certificate per l'uso in luoghi ordinari

Vedere FIG. 1 e FIG. 7.

AVVISO

Serrare saldamente tutti i collegamenti per evitare perdite e danni alle parti dell'apparecchiatura.

1. Seguire **Preparare l'attrezzatura per tubi e raccordi**, pagina 9.
2. Tagliare la lunghezza del tubo (F) in tre segmenti (F1 e F2). Vedere **Lunghezze di taglio del tubo**, pagina 12. Vedere FIG. 7.
   a. Tagliare un pezzo lungo di tubo flessibile per F1.
   b. Tagliare due brevi tratti di tubo flessibile per F2.
3. Installare ciascun raccordo a gomito (D) nelle porte inferiori (M1).

   NOTA: Applicare sigillante per filetti alle filettature della cartuccia (D).
4. Collegare un'estremità di ciascun tratto corto di tubo flessibile (F2) a un raccordo a gomito (D).
5. Collegare l'estremità aperta di ciascun tratto corto di tubo flessibile (F2) su ciascun lato del raccordo a T (E).
6. Collegare il tubo lungo (F1) alla porta centrale del raccordo a T (E).
7. Collegare l'estremità aperta del tubo lungo (F1) alla porta di connessione rapida (L1).
8. Installare un raccordo di sfiato (K) nella porta laterale (K2).

   NOTA: La porta laterale (K2) deve poter respirare affinché il sensore di perdita funzioni correttamente.
9. Serrare saldamente tutti i collegamenti.

AVVISO

Per evitare perdite e danni alle parti dell'apparecchiatura, assicurarsi che i tubi siano completamente inseriti nei raccordi.

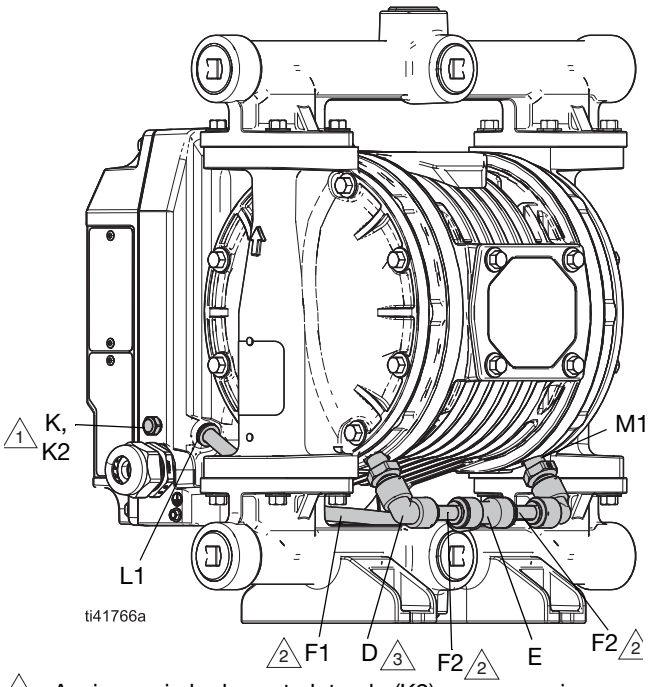

1 Assicurarsi che la porta laterale (K2) possa respirare.

2 Tagliare secondo necessità. Vedere **Lunghezze di taglio del tubo**, pagina 12.

3 Applicare sigillante per filettature sulle filettature stesse.

FIG. 7: Installazione tipica per sensori di perdite Tubi e raccordi per pompe certificati per l'uso in luoghi ordinari, pompa industriale illustrata

Collegamento di tubi flessibili e raccordi per pompe certificate per l'uso in atmosfere esplosive o aree pericolose (classificate)

Vedere FIG. 2 e FIG. 8.

AVVISO

Serrare saldamente tutti i collegamenti per evitare perdite e danni alle parti dell'apparecchiatura.

1. Seguire **Preparare l'attrezzatura per tubi e raccordi**, pagina 9.
2. Tagliare la lunghezza del tubo (F) in tre segmenti (F1 e F2). Vedere **Lunghezze di taglio del tubo**, pagina 12. Vedere FIG. 8 .
   a. Tagliare un pezzo lungo di tubo flessibile per F1.
   b. Tagliare due brevi tratti di tubo flessibile per F2.
3. Installare ciascun raccordo a gomito (D) nelle porte inferiori (M1).

   NOTA: Applicare sigillante per filetti alle filettature della cartuccia (D).
4. Collegare un'estremità di ciascun tratto corto di tubo flessibile (F2) a un raccordo a gomito (D).
5. Collegare l'estremità aperta di ciascun tratto corto di tubo flessibile (F2) su ciascun lato del raccordo a T (E).
6. Collegare il tubo lungo (F1) alla porta centrale del raccordo a T (E).
7. Collegare l'estremità aperta del tubo lungo (F1) alla porta di connessione rapida (L1).
8. Installare un raccordo a gomito (G) nella porta laterale (K2).

   NOTA: Applicare sigillante per filettature alle filettature del raccordo a gomito (G).

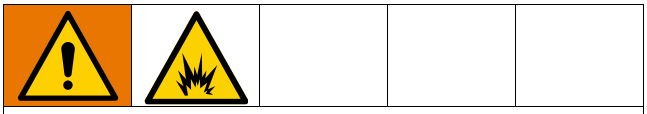

Per evitare lesioni dovute a incendi ed esplosioni, assicurarsi che il sistema sia sigillato con un collegamento tra la porta laterale (K2) e la porta della sezione centrale (N2).

9. Collegare un'estremità del tubo (H) al raccordo a gomito (G).
10. Collegare un raccordo a gomito (N) al raccordo a boccola (J).

    NOTA: Applicare sigillante per filettature alle filettature del raccordo a gomito (N).
11. Installare il gruppo del raccordo della boccola (J) sulla porta della sezione centrale (N2).

    NOTA: Applicare sigillante per filettature alle filettature del raccordo a boccola (G).
12. Collegare l'altra estremità del tubo (H) al raccordo a gomito (N).
13. Serrare saldamente tutti i collegamenti.

AVVISO

Serrare saldamente tutti i collegamenti per evitare perdite e danni alle parti dell'apparecchiatura.

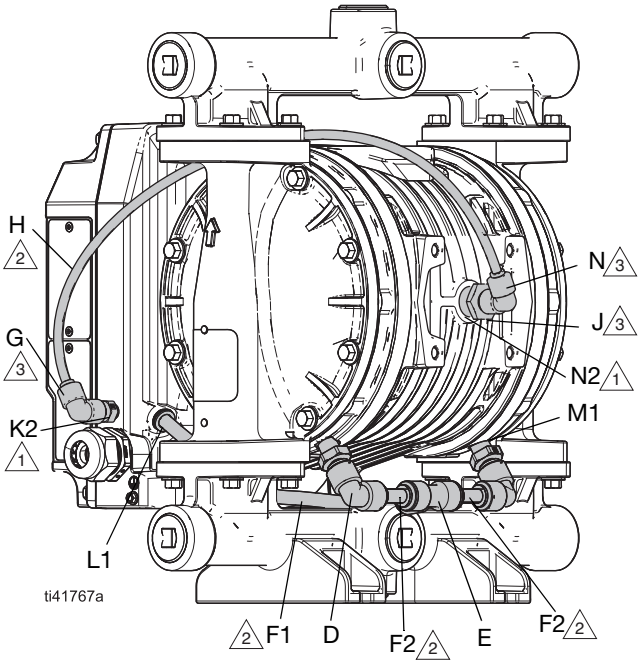

1 Assicurarsi che la porta laterale (K2) e la porta della sezione centrale (N2) siano collegate e sigillate.

2 Tagliare secondo necessità. Vedere **Lunghezze di taglio del tubo**, pagina 12.

3 Applicare sigillante per filettature sulle filettature stesse.

FIG. 8: Installazione tipica per sensori di perdite Tubi e raccordi per pompe certificati per l'uso in atmosfere esplosive o aree pericolose (classificate), pompa industriale illustrata

Lunghezze di taglio del tubo

Tagliare la lunghezza del tubo flessibile utilizzando un taglio perpendicolare (quadrato).

Vedere FIG. 7 e FIG. 8.

1. Tagliare un pezzo lungo di tubo flessibile per F1.
2. Tagliare due brevi tratti di tubo flessibile per F2.

Configurazione della pompa			Tubo flessibile (F1)		Tubo flessibile (F2)	
			pollici	cm	pollici	cm
QT (Industriale)	C		8-5/8	21,9	2-1/2	6,35
	D		9-3/8	23,8	2-1/4	5,72
	E		9-1/8	23,2	2-1/2	6,35
QH (igiene)	C	Grado alimentare	11-1/8	28,3	2	5
		Altro	12-1/8	30,8	2	5
	D	Grado alimentare	9-1/4	23,5	2-5/8	6,67
		Altro	10	25.4	4	10.16
	E		9-1/8*	23,2*	2-3/4	7

* Le lunghezze di taglio possono variare. Verificare la distanza tra i raccordi e tagliare di conseguenza.

Testare il sensore di perdite

1. Assicurarsi che la pompa sia correttamente installata e predisposta per il funzionamento. Vedere il manuale relativo alla tua pompa. Vedere **Manuali correlati**, pagina 2.
2. Avviare la pompa per verificare che il sensore di perdita funzioni correttamente. Vedere il manuale relativo alla tua pompa. Vedere **Manuali correlati**, pagina 2.

   NOTA: Se il sensore di perdita non è installato correttamente o non funziona, l'indicatore LED sulla pompa lampeggerà o la pompa non si avvierà.

   NOTA: Se viene rilevata una perdita dal sensore, l'indicatore LED sulla pompa lampeggerà.

Schemi elettrici

⚠1 Accertarsi che l'interruttore del sensore di perdite sia su ON.

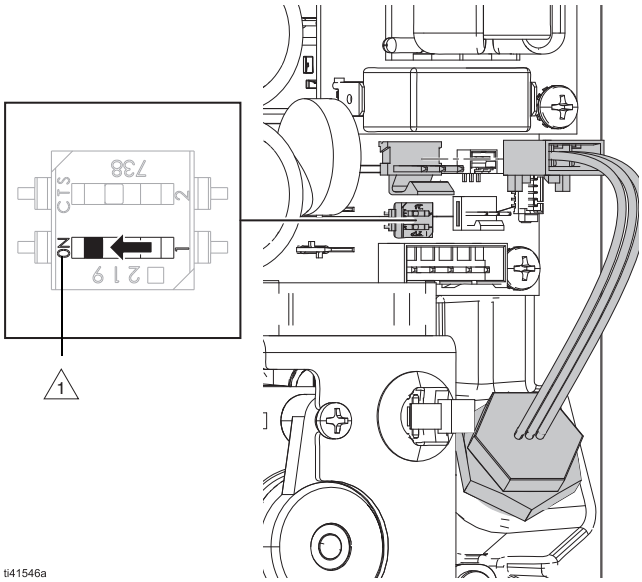

FIG. 9: Collegamento del sensore di perdita per pompe certificato per l'uso in luoghi ordinari

⚠1 Accertarsi che l'interruttore del sensore di perdite sia su ON.

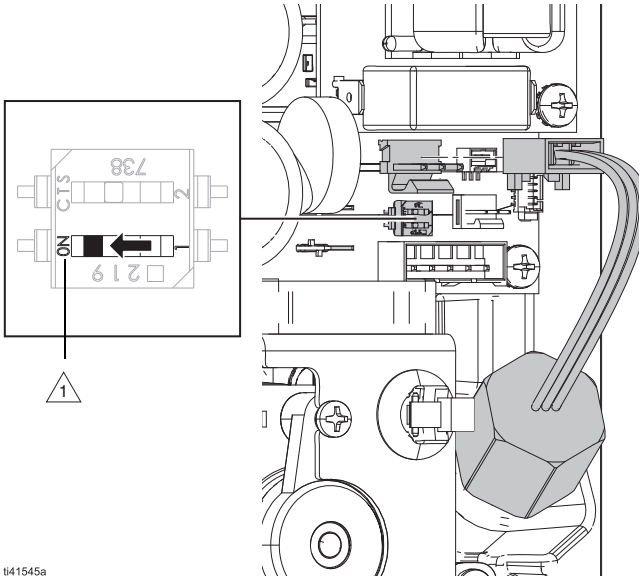

FIG. 10: Collegamento del sensore di perdita per pompe certificato per l'uso in atmosfere esplosive o aree pericolose (classificate)

Specifiche tecniche

Sensore perdite QUANTM		
	USA	**Metrico**
Gamma delle temperature operative		
Posizioni ordinarie	Da –13° a 176°F	Da –25° a 80°C
Atmosfere esplosive o luoghi pericolosi (classificati).	Da –40 a 257°F	Da –40 a 125°C

Proposizione California 65

RESIDENTI IN CALIFORNIA

⚠ **AVVERTENZA:** rischio di cancro e problemi riproduttivi – www.P65warnings.ca.gov.

Garanzia standard Graco

Graco garantisce che tutte le apparecchiature cui si fa riferimento nel presente documento, prodotte da Graco e recanti il suo marchio, sono esenti da difetti nei materiali e nella manodopera alla data di vendita all'acquirente originale. Fatta eccezione per le eventuali garanzie a carattere speciale, esteso o limitato applicate da Graco, Graco provvederà a riparare o sostituire qualsiasi parte delle sue apparecchiature di cui abbia accertato la condizione difettosa per un periodo di dodici mesi a decorrere dalla data di vendita. La presente garanzia si applica solo alle apparecchiature che sono installate, utilizzate e di cui si esegue la manutenzione secondo le raccomandazioni scritte di Graco.

La presente garanzia non copre la normale usura, né alcun malfunzionamento, danno o usura causato da installazione scorretta, applicazione impropria, abrasione, corrosione, manutenzione inadeguata o impropria, negligenza, incidenti, manomissione o sostituzione di componenti con prodotti non originali Graco e pertanto Graco declina ogni responsabilità rispetto alle citate cause di danno. Graco non potrà essere ritenuta responsabile neppure per eventuali malfunzionamenti, danni o usura causati dall'incompatibilità delle apparecchiature Graco con strutture, accessori, apparecchiature o materiali non forniti da Graco o con progettazioni, produzioni, installazioni, funzionamenti o manutenzioni errate di strutture, accessori, apparecchiature o materiali non forniti da Graco.

La presente garanzia è condizionata al reso prepagato dell'apparecchiatura che si dichiara essere difettosa a un distributore Graco autorizzato affinché ne verifichi il difetto dichiarato. Se il difetto dichiarato viene verificato, Graco riparerà o sostituirà senza alcun addebito tutti i componenti difettosi. L'apparecchiatura sarà restituita all'acquirente originale con trasporto prepagato. Se l'ispezione non rileva difetti nei materiali o nella lavorazione, le riparazioni saranno effettuate a un costo ragionevole che include il costo delle parti di ricambio, la manodopera e il trasporto.

QUESTA GARANZIA È ESCLUSIVA E SOSTITUISCE TUTTE LE ALTRE GARANZIE, ESPLICITE O IMPLICITE INCLUSE, MA SOLO A TITOLO ESEMPLIFICATIVO, EVENTUALI GARANZIE DI COMMERCIABILITÀ O IDONEITÀ PER SCOPI PARTICOLARI.

L'unico obbligo di Graco e il solo rimedio a disposizione dell'acquirente per eventuali violazioni della garanzia sono quelli indicati in precedenza. L'acquirente accetta che nessun altro rimedio (ivi compresi, a titolo esemplificativo ma non esaustivo, danni accidentali o consequenziali derivanti dalla perdita di profitto, mancate vendite, lesioni alle persone o danni alle proprietà o qualsiasi altra perdita accidentale o consequenziale) sia messo a sua disposizione. Qualsiasi azione legale per violazione della garanzia dovrà essere intrapresa entro due (2) anni dalla data di vendita.

GRACO NON RILASCIA ALCUNA GARANZIA E NON RICONOSCE ALCUNA GARANZIA IMPLICITA DI COMMERCIABILITÀ E ADATTABILITÀ A SCOPI PARTICOLARI RELATIVAMENTE AD ACCESSORI, ATTREZZATURE, MATERIALI O COMPONENTI VENDUTI MA NON PRODOTTI DA GRACO. Tali articoli venduti, ma non prodotti, da Graco (come motori elettrici, interruttori, tubi flessibili, ecc.) sono coperti dalla garanzia, se esiste, dei rispettivi fabbricanti. Graco fornirà all'acquirente un'assistenza ragionevole in caso di reclami per violazione di queste garanzie.

In nessun caso Graco sarà responsabile di danni indiretti, accidentali, speciali o conseguenti derivanti dalla fornitura da parte di Graco dell'apparecchiatura di seguito riportata o per la fornitura, il funzionamento o l'utilizzo di qualsiasi altro prodotto o altro articolo venduto, a causa di violazione del contratto, della garanzia, per negligenza di Graco o altro.

Informazioni Graco

Per informazioni aggiornate sui prodotti Graco, visitare il sito web www.graco.com.
Per informazioni sui brevetti, visitare www.graco.com/patents.
PER INVIARE UN ORDINE, contattare il proprio distributore GRACO o chiamare per individuare il distributore più vicino.
Tel.: 612-623-6921 **o numero verde:** 1-800-328-0211, **Fax:** 612-378-3505

Tutte le informazioni e le illustrazioni contenute nel presente documento sono basate sui dati più aggiornati disponibili al momento della pubblicazione. Graco si riserva il diritto di apportare modifiche in qualunque momento senza preavviso.

Traduzione delle istruzioni originali. This manual contains Italian. MM 3A8861
Sede generale Graco: Minneapolis
Uffici internazionali: Belgio, Cina, Giappone, Corea

GRACO INC. AND SUBSIDIARIES • P.O. BOX 1441 • MINNEAPOLIS MN 55440-1441 • USA
Copyright 2022, Graco Inc. Tutti gli stabilimenti di produzione Graco hanno ottenuto la certificazione ISO 9001.

www.graco.com
Revisione D, febbraio 2023