Onderdelen

# QUANTM™-pompen, industriële modellen

3A7189E

NL

***Elektrisch aangedreven membraanpompen (EODD) met geïntegreerde elektrische aandrijving voor vloeistoftransfertoepassingen. Alleen voor professioneel gebruik.***

**Belangrijke veiligheidsinstructies**

Lees alle waarschuwingen en instructies in deze handleiding en bijbehorende handleidingen voordat u de apparatuur gebruikt. Zorg dat u vertrouwd bent met de bediening en het juiste gebruik van de apparatuur. Bewaar deze instructies.

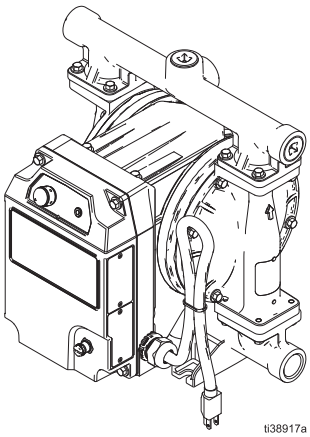


**Model i30 (QTC)**

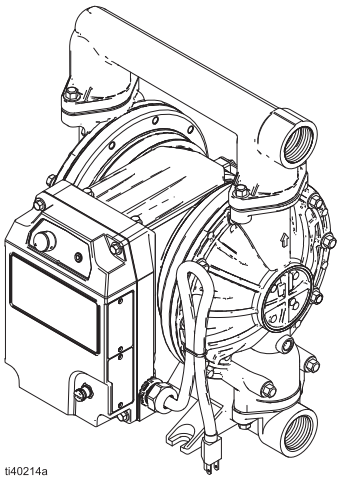


**Model i80 (QTD)**

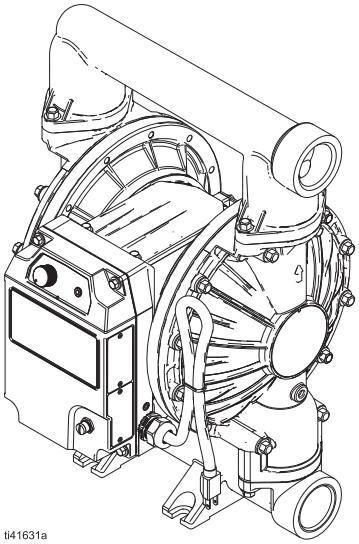


**Model i120 (QTE)**

PROVEN QUALITY. LEADING TECHNOLOGY.

# Inhoudsopgave

**Bijbehorende handleidingen . . . . . 2**
**Configuratietabel . . . . . 3**
**Onderdelen . . . . . 6**
Modellen i30 (QTC) . . . . . 6
Modellen i80 (QTD) . . . . . 7
i120-modellen (QTE) met kogelkleppen . . . . . 8
i120-modellen (QTE) met scharnierkleppen . . . . 9
**Onderdelenlijst . . . . . 10**
**Vloeistofdeksels . . . . . 11**
**Sets steun terugslagventielen (alleen pomp met scharnierkleppen) . . . . . 11**
**Verdeelstukken . . . . . 12**
Uitlaatverdeelstukken . . . . . 12
Inlaatverdeelstukken . . . . . 12
Middelste verdeelstuk (alleen pomp met scharnierkleppen) . . . . . 13
Pluggen verdeelstuk . . . . . 13
Sets pen verdeelstuk (alleen pomp met scharnierkleppen) . . . . . 13
**Bevestigingen voor verdeelstukken . . . . . 14**
**Bevestigingen voor vloeistofdeksels . . . . . 15**
**Zittingen . . . . . 16**
**Controles . . . . . 16**
**Afdichtingen verdeelstuk . . . . . 17**
**Vloeistofplaten . . . . . 17**
**Membranen . . . . . 17**
**Bevestigingen membraan . . . . . 17**
**Labels . . . . . 18**
**Onderstel . . . . . 18**
**Steun voor onderhoudsbeugel . . . . . 18**
**Reparatiesets voor vloeistof . . . . . 19**
i30 (QTC) . . . . . 19
i80 (QTD) . . . . . 19
i120-modellen (QTE) met kogelkleppen . . . . . 20
i120-modellen (QTE) met scharnierkleppen . . . 20
**Standaard Graco-garantie . . . . . 22**

# Bijbehorende handleidingen

| Nummer Engelse handleiding | Omschrijving | Referentie |
|---|---|---|
| 3A7637 | QUANTM-elektromotor, Reparatie-Onderdelen | Handleiding motor |
| 3A8572 | QUANTM-pompen, Instructies, Industriële modellen | Pomphandleiding |

# Configuratietabel

Noteer het artikelnummer van het model en de configuratieprocedure op het identificatieplaatje (ID) van uw apparatuur om u te helpen bij het bestellen van vervangingsonderdelen.

**Artikelnummer model**

_____

**Configuratieprocedure:**

_____

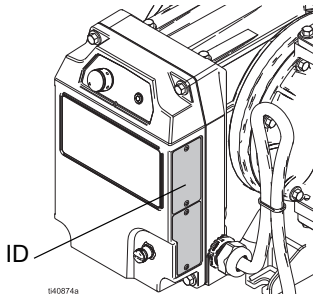


| Voorbeeld configuratieprocedure: QTC-ACFC1ACACBNBNA100 | | | | | | | | | | |
|---|---|---|---|---|---|---|---|---|---|---|
| **Q** | **T** | **C** | **AC** | **FC1** | **AC** | **AC** | **BN** | **BN** | **A1** | **00** |
| Merk | Toepassing | Model | Materiaal van gedeelte in contact met vloeistof | Motor | Materiaal zitting | Materiaal terugslag-ventiel | Materiaal membraan | Materiaal afdichting verdeelstuk | Aansluiting | Opties |

**OPMERKING:** Bepaalde combinaties zijn niet mogelijk. Neem contact op met uw plaatselijke distributeur.

| Merk | | Toepassing | | Model | | Materiaal van gedeelte in contact met vloeistof | |
|---|---|---|---|---|---|---|---|
| **Q** | QUANTM | **T** | Industrieel (i) | **C** | 30 (poort 1 inch) | **AL** | Aluminium |
| | | | | **D** | 80 (poort 1-1/2 inch) | **CI** | Gietijzer |
| | | | | **E** | 120 (poort 2 inch) | **CP** | Geleidend polypropeen |
| | | | | | | **PP** | Polypropyleen |
| | | | | | | **PV** | PVDF |
| | | | | | | **SS** | 316 roestvrij staal |

| Motor - Industriële modellen | | | | | | |
|---|---|---|---|---|---|---|
| **Aandrijving** | | **Coating** | **Ingangs-spanning** | **Fase** | **Locatie** | **Kabelaansluiting** |
| **FC1*** | Directe aandrijving aluminium | Zwarte poedercoating | 200–240 V | 3-fasig | Industrieel, gewone locaties | Kabel met stekker |
| **FC2** | Directe aandrijving aluminium | Zwarte poedercoating | 200–240 V | Eénfasig | Industrieel, gewone locaties | Kabel met stekker |
| **FC3*** | Directe aandrijving aluminium | Zwarte poedercoating | 200–240 V | 3-fasig | Industrieel, explosieve omgevingen | Kabel met stekker |
| **FC4** | Directe aandrijving aluminium | Zwarte poedercoating | 200–240 V | Eénfasig | Industrieel, Explosieve omgevingen | Kabel met los draadeinde |
| **FC5** | Directe aandrijving aluminium | Zwarte poedercoating | 100–120 V | Eénfasig | Industrieel, gewone locaties | Kabel met stekker |
| **FC6** | Directe aandrijving aluminium | Zwarte poedercoating | 100–120 V | Eénfasig | Industrieel, Gevaarlijke (of als zodanig geclassificeerde) locaties | Kabel met los draadeinde |

| Motor - Industriële modellen | | | | | | |
|---|---|---|---|---|---|---|
| **Aandrijving** | | **Coating** | **Ingangs-spanning** | **Fase** | **Locatie** | **Kabelaansluiting** |
| **FE1*** | Directe aandrijving aluminium | FEP-coating | 200-240 V | 3-fasig | Industrieel, gewone locaties, verbeterd (chemisch) | Kabel met stekker |
| **FE2** | Directe aandrijving aluminium | FEP-coating | 200–240 V | Eénfasig | Industrieel, gewone locaties, verbeterd (chemisch) | Kabel met stekker |
| **FE3*** | Directe aandrijving aluminium | FEP-coating | 200-240 V | 3-fasig | Industrieel, explosieve omgevingen, verbeterd (chemisch) | Kabel met stekker |
| **FE4** | Directe aandrijving aluminium | FEP-coating | 200–240 V | Eénfasig | Industrieel, explosieve omgevingen, verbeterd (chemisch) | Kabel met los draadeinde |
| **FE5** | Directe aandrijving aluminium | FEP-coating | 100–120 V | Eénfasig | Industrieel, gewone locaties, verbeterd (chemisch) | Kabel met stekker |
| **FE6** | Directe aandrijving aluminium | FEP-coating | 100–120 V | Eénfasig | Industrieel, gevaarlijke (of als gevaarlijk geclassificeerde) locaties, verbeterd (chemisch) | Kabel met los draadeinde |

*Niet beschikbaar voor i30 (QTC).

| Materiaal zitting | | Materiaal terugslagventiel | | Materiaal membraan | | Materiaal afdichting verdeelstuk | |
|---|---|---|---|---|---|---|---|
| **AC** | Acetaal | **AC** | Acetaal, kogel | **BN** | Buna-N | **--** | Geen |
| **AL** | Aluminium | **-B** | Buna-N Overmold 303 roestvrij staal, scharnierklep | **CO** | Giet-polychloropreen | **BN** | Buna-N |
| **BN*** | Buna-N | **BN** | Buna-N, kogel | **CR** | Polychloropreen | **PT** | PTFE |
| **FB** | 303 Roestvrij staal met Buna-N afdichtingen | **CR** | Polychloropreen, standaard, kogel | **FK** | Fluorelastomeer | | |
| **FK*** | Fluorelastomeer | **CW** | polychloropreen, verzwaard, kogel | **GE** | Geolast | | |
| **GE** | Geolast | **FK** | Fluorelastomeer, kogel | **PO** | Overgoten PTFE/EPDM | | |
| **PP** | Polypropyleen | **GE** | Geolast, kogel | **PS** | PTFE/Santoprene, tweedelig | | |
| **PV** | PVDF | **PT** | PTFE, kogel | **SP** | Santoprene | | |
| **SA** | 17-4PH Roestvrij staal met PTFE-afdichtingen | **SD** | 440C Roestvrij staal, kogel | **TP** | TPE | | |
| **SP** | Santoprene | **SP** | Santoprene, kogel | | | | |
| **SS** | 316 roestvrij staal | **SS** | 316 Roestvrij staal, kogel | | | | |
| **TP*** | TPE | **TP** | TPE, kogel | | | | |

* Gebruik bij modellen met zittingen van BN, FK of TP geen afdichtingen voor het verdeelstuk.

| Aansluiting | | Opties | |
|---|---|---|---|
| **A1** | Aluminium, standaardpoorten, NPT | **00** | Standaard |
| **A2** | Aluminium, standaardpoorten, BSP | **LP** | Groot deeltje |
| **C1** | Geleidend polypropyleen, middenflens | | |
| **C2** | Geleidend polypropyleen, eindflens | | |
| **F1** | PVDF, middenflens | | |
| **F2** | PVDF, eindflens | | |
| **I2** | IJzer, standaardpoorten, BSP | | |
| **P1** | Polypropyleen, middenflens | | |
| **P2** | Polypropyleen, eindflens | | |
| **S1** | Roestvrij staal, standaardpoorten, NPT | | |
| **S2** | Roestvrij staal, standaardpoorten, BSP | | |
| **S51** | Roestvrij staal, middenflens, horizontale uitlaatpoort | | |

| Motoraandrijving selecteren | | | |
|---|---|---|---|
| **Industrieel - Noord-Amerika** | | | |
| **Model** | **Gewone locatie (NEMA-stekker)** | **Gevaarlijke locatie (los draadeinde)** | **Spanningsbereik / aantal fases** |
| i30 (QTC) | FC5 | FC6 | 100 / 120 V / Een fase |
| i80 (QTD) | FC1 | FC3 | 200 / 240 V / 3 fases |
| i120 (QTE) | FC1 | FC3 | 200 / 240 V / 3 fases |
| **Industrieel - Internationaal** | | | |
| **Model** | **Gewone locatie (IEC-stekker)** | **Gevaarlijke locatie (los draadeinde)** | **Spanningsbereik / aantal fases** |
| i30 (QTC) | FC2 | FC4 | 200 / 240 V / Een fase |
| i80 (QTD) | FC2 | FC4 | 200 / 240 V / Een fase |
| i120 (QTE) | FC2 | FC4 | 200 / 240 V / Een fase |
| **Industrieel - verbeterd (chemisch) - Noord-Amerika** | | | |
| **Model** | **Gewone locatie (NEMA-stekker)** | **Gevaarlijke locatie (los draadeinde)** | **Spanningsbereik / aantal fases** |
| i30 (QTC) | FE5 | FE6 | 100 / 120 V / Een fase |
| i80 (QTD) | FE1 | FE3 | 200 / 240 V / 3 fases |
| i120 (QTE) | FE1 | FE3 | 200 / 240 V / 3 fases |
| **Industrieel - verbeterd (chemisch) - Internationaal** | | | |
| **Model** | **Gewone locatie (IEC-stekker)** | **Gevaarlijke locatie (los draadeinde)** | **Spanningsbereik / aantal fases** |
| i30 (QTC) | FE2 | FE4 | 200 / 240 V / Een fase |
| i80 (QTD) | FE2 | FE4 | 200 / 240 V / Een fase |
| i120 (QTE) | FE2 | FE4 | 200 / 240 V / Een fase |

# Onderdelen

## Modellen i30 (QTC)

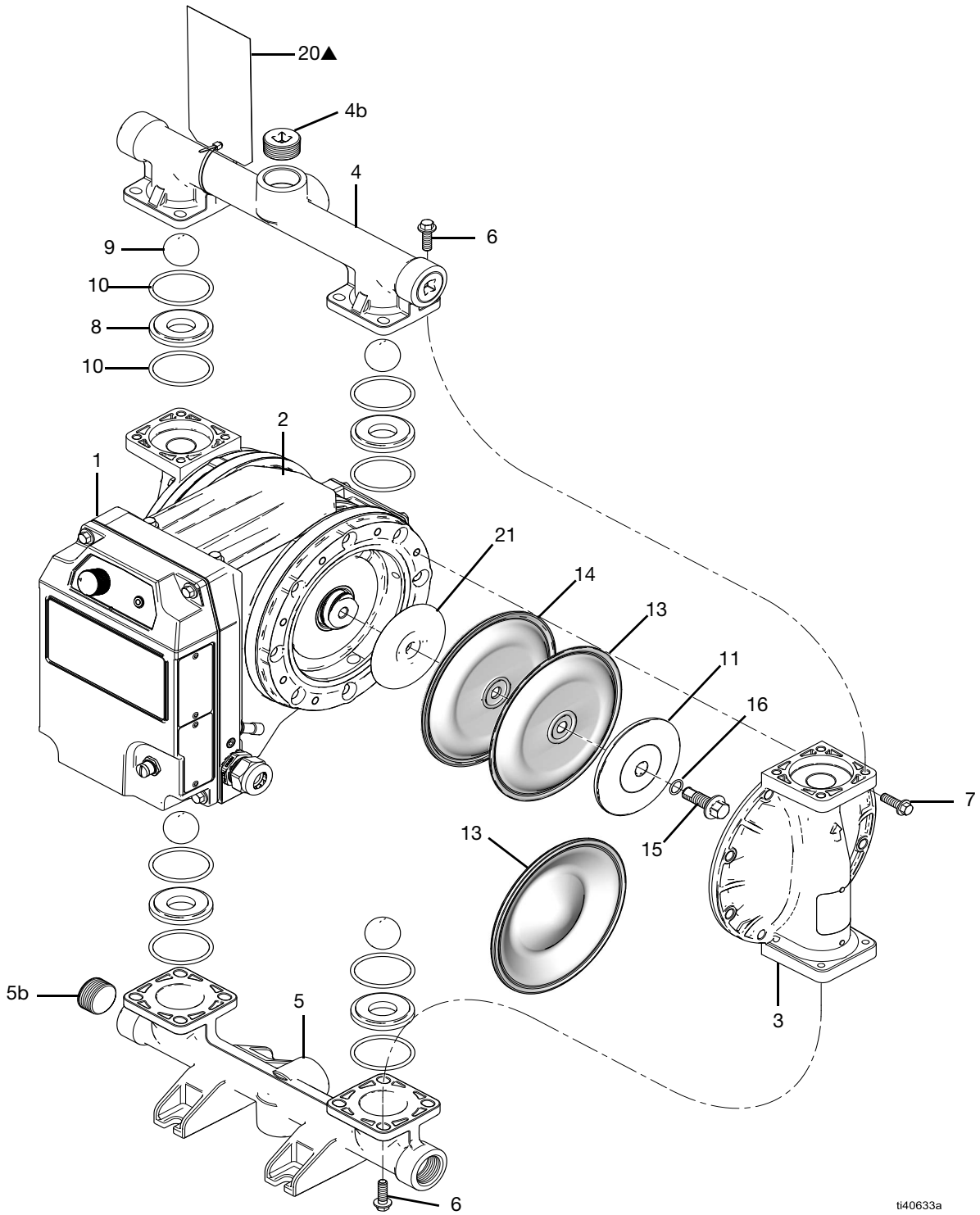


Model i30 (QTC) Aluminium afgebeeld

# Modellen i80 (QTD)

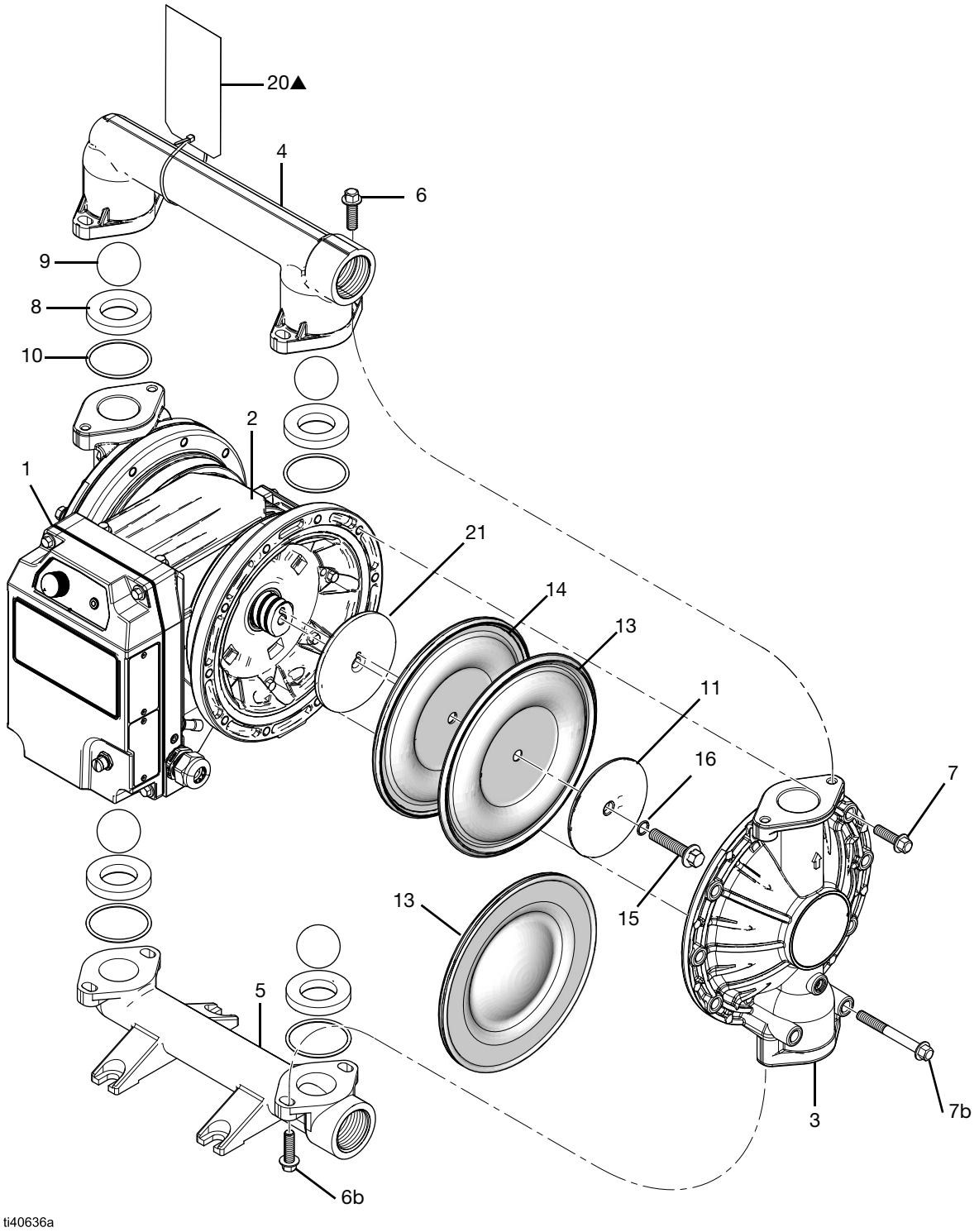


Model i80 (QTD) Aluminium afgebeeld

# i120-modellen (QTE) met kogelkleppen

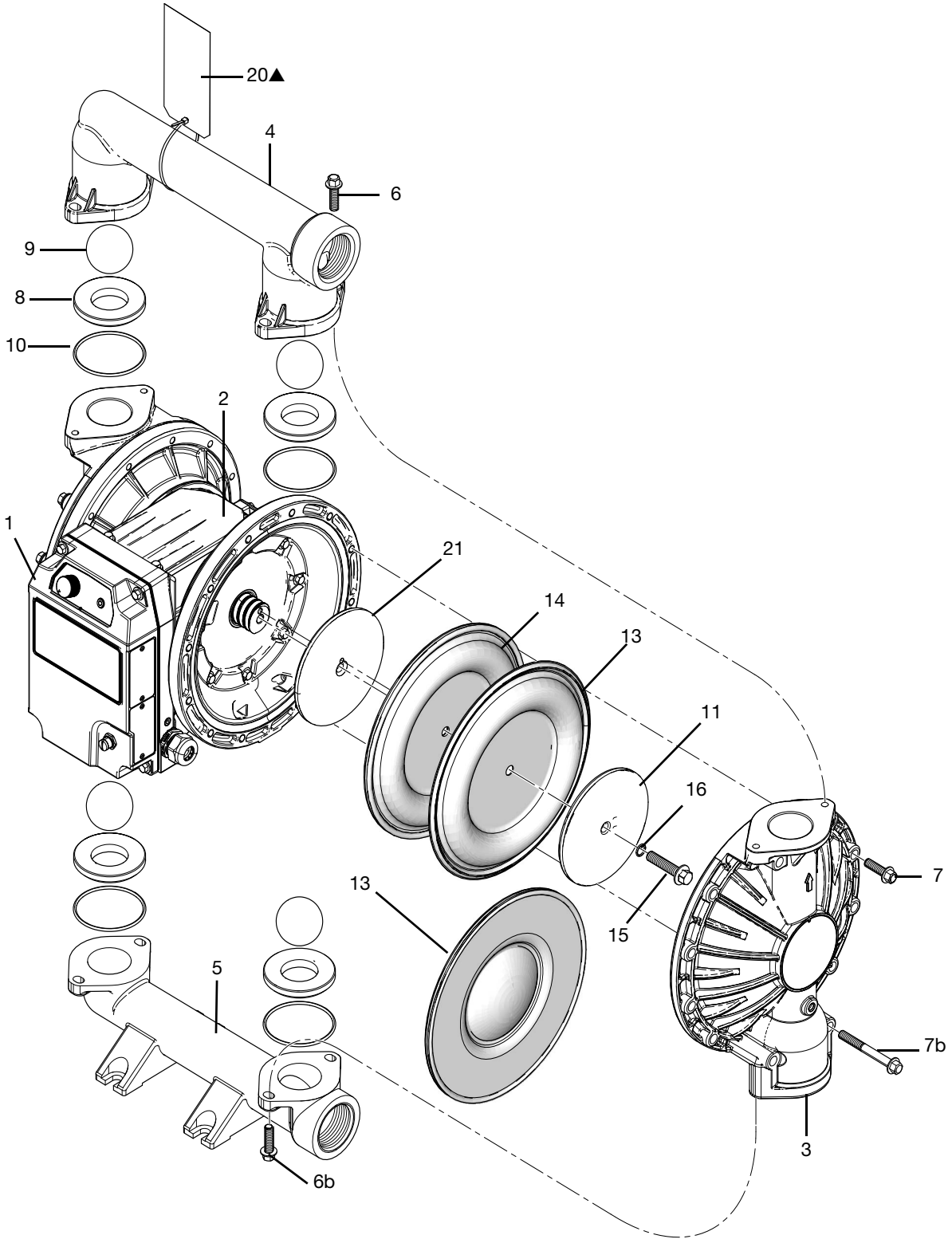


i120-modellen (QTE) met kogelkleppen (aluminium model getoond)

# i120-modellen (QTE) met scharnierkleppen

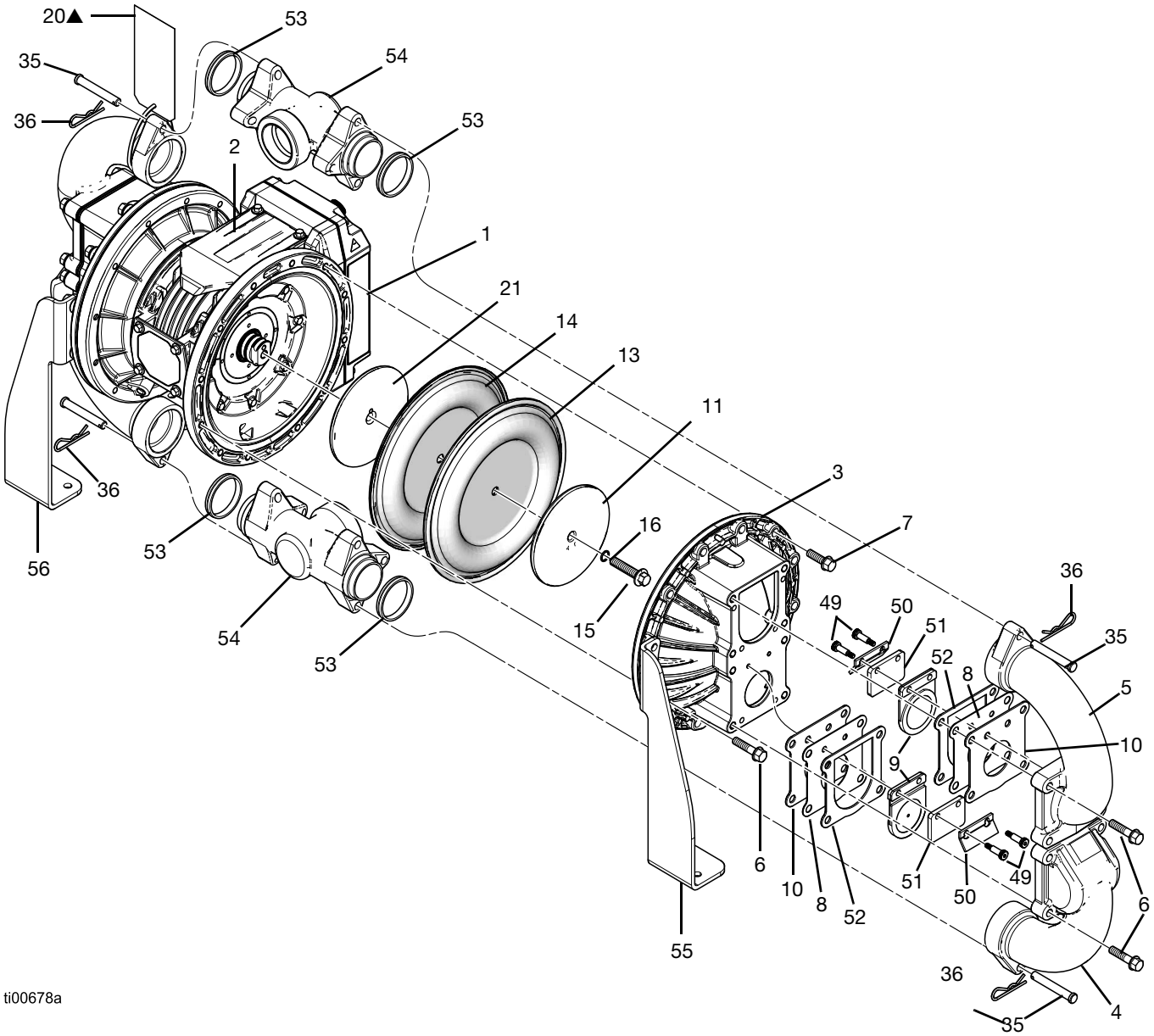


i120-modellen (QTE) met scharnierkleppen

# Onderdelenlijst

Onderdelen worden afzonderlijk verkocht, tenzij anders aangegeven.

| Ref. | Onder-deel | Omschrijving | Aantal in apparatuur |
|---|---|---|---|
| 1‡ | – – – | MODULE, motor- | 1 |
| 2 | 25V113 | MODULE, statorschild | 1 |
| 3 | – – – | DEKSEL, vloeistof; zie pagina 11 | 2 |
| 4 | – – – | VERDEELSTUK, uitlaat; zie pagina 12 | 1 of 2 |
| 4b† | – – – | STEKKER, uitlaatver-deelstuk; zie pagina 13 | 0 of 1 of 3 |
| 5 | – – – | VERDEELSTUK, inlaat; zie pagina 12 | 1 of 2 |
| 5b† | – – – | STEKKER, inlaatver-deelstuk; zie pagina 13 | 0 of 1 of 3 |
| 6 | – – – | BEVESTIGING, verdeelstuk; zie pagina 14 | – |
| 6b† | – – – | BEVESTIGING, inlaatver-deelstuk; zie pagina 14 | – |
| 7 | – – – | BEVESTIGING, vloeistof-deksel, kort; zie pagina 15 | – |
| 7b† | – – – | BEVESTIGING, vloeistof-deksel, lang; zie pagina 15 | – |
| 8 | – – – | ZITTING, kogel; zie pagina 16 | 4 |
| 9 | – – – | TERUGSLAGVENTIEL; zie pagina 16 | 4 |
| 10† | – – – | AFDICHTING, pakking, verdeelstuk; zie pagina 17 | 0 of 4 of 8 |
| 11 | – – – | PLAAT, membraan, vloeistofzijde; zie pagina 17 | 2 |
| 13 | – – – | MEMBRAAN; zie pagina 17 | 2 |
| 14† | – – – | MEMBRAAN, backer; zie pagina 17 | 2 |
| 15 | – – – | BEVESTIGING; zie pagina 17 | 2 |
| 16† | – – – | AFDICHTING, pakking; zie pagina 17 | 0 of 2 |
| 20▲ | – – – | LABEL, waarschuwing, aanhaalmoment; zie pagina 18 | 0 of 1 |
| 21 | | PLAAT, membraan, luchtzijde | 2 |
| | 16D326 | voor i30 (QTC) | |
| | 25V496 | voor i80 (QTD) | |
| | 25V497 | voor i120 (QTE) kogelklep | |
| | 2001442 | voor i120 (QTE) scharnierklep | |

▲ *Vervangende veiligheidslabels, -plaatjes en -kaarten zijn gratis verkrijgbaar.*

*- - - Niet afzonderlijk verkrijgbaar of artikelnummer varieert.*

† *Niet inbegrepen bij alle modellen.*

‡ *Zie de handleiding van uw motor voor specifieke motormodellen. Zie* ***Bijbehorende handleidingen****, pagina 2.*

* *Onderdeel niet inbegrepen bij het model.*

Extra onderdelen voor de i120-pomp (QTE) met scharnierkleppen:

| Ref. | Onder-deel | Omschrijving | Aantal in apparatuur |
|---|---|---|---|
| 35 | – – – | GAFFELPEN | 4 |
| 36 | – – – | SPLITPEN | 4 |
| 49 | – – – | SCHOUDERBOUT | 8 |
| 50 | – – – | STEUN, scharnierklep | 4 |
| 51 | – – – | AFSTANDSSTUK, scharnierklep | 4 |
| 52 | – – – | PAKKING, zijde scharnierklep | 4 |
| 53 | 25U699 | PAKKING (set van 4) | 1 |
| 54 | – – – | VERDEELSTUK, middelste; zie pagina 13 | 2 |
| 55, 56 | 25U704 | STEUN, montage (set van 2 per zijde) | 1 |

# Vloeistofdeksels

| Vloeistofdeksels | | | | | |
|---|---|---|---|---|---|
| Ref. | Materiaal van gedeelte in contact met vloeistof | | Onderdeel | | |
| | | | i30 (QTC) | i80 (QTD) | i120 (QTE) |
| 3 | Kunststof | **CP** | 24C051♦ | 120966 | 120969 |
| | | **PP** | 24C050♦ | 189739 | 189793 |
| | | **PV** | 24C052♦ | 189741 | 189795 |
| | Metaal | **AL** | 24B653♦ | 15A615 | 15A612 Kogelklep 20A298 Scharnierklep |
| | | **CI** | – – – | – – – | 191541 |
| | | **SS** | 24C061♦ | 194169 | 194279 |

Zie **Configuratietabel**, pagina 3, voor beschrijvingen van codes.

♦ *Item is een set.*

De sets bevatten:

- 1 vloeistofdeksel (3)
- 4 afdichtingen (10)

# Sets steun terugslagventielen (alleen pomp met scharnierkleppen)

| Sets steun terugslagventielen (alleen pomp met scharnierkleppen) | | | |
|---|---|---|---|
| Ref. | Materiaal aansluiting | | i120 (QTE) |
| 49, 50 | Metaal | **A1** | 25U702♦ |
| | | **A2** | 25U702♦ |

Zie **Configuratietabel**, pagina 3, voor beschrijvingen van codes.

♦ *Item is een set.*

De sets bevatten:

- 8 schouderbouten (49)
- 4 steunen scharnierklep (50)

# Verdeelstukken

Zie **Configuratietabel**, pagina 3, voor beschrijvingen van codes.

## Uitlaatverdeelstukken

| Uitlaatverdeelstukken | | | | | |
|---|---|---|---|---|---|
| Ref. | Materiaal aansluiting | | Onderdeel | | |
| | | | i30 (QTC) | i80 (QTD) | i120 (QTE) |
| 4 | Kunststof | **C1** | 24C039♦ | – – – | – – – |
| | | **C2** | 24C042♦ | – – – | 120971 |
| | | **F1** | 24C040♦ | – – – | – – – |
| | | **F2** | 24C043♦ | 192075 | 189792 |
| | | **P1** | 24C038♦ | – – – | – – – |
| | | **P2** | 24C041♦ | 192074 | 189790 |
| | Metaal | **A1** | 24B649♦ | 15A616 | 15A613 Kogelklep 20A297 Scharnierklep |
| | | **A2** | 24B650♦ | 15A658 | 15A614 Kogelklep 20A297 Scharnierklep |
| | | **I1** | – – – | – – – | 191543 |
| | | **I2** | – – – | – – – | 192089 |
| | | **S1** | 24C057♦ | 194221 | 194281 |
| | | **S2** | 24C058♦ | 195575 | 195577 |
| | | **S51** | 25C302♦ | 25T948 | 25F007 |

♦ *Item is een set.*

**De sets bevatten:**
- 1 uitlaatverdeelstuk (4)
- 1 plug uitlaatverdeelstuk (4b)

## Inlaatverdeelstukken

| Inlaatverdeelstukken | | | | | |
|---|---|---|---|---|---|
| Ref. | Materiaal aansluiting | | Onderdeel | | |
| | | | i30 (QTC) | i80 (QTD) | i120 (QTE) |
| 5 | Kunststof | **C1** | 24C045♦ | – – – | – – – |
| | | **C2** | 24C048♦ | – – – | 120970 |
| | | **F1** | 24C046♦ | – – – | – – – |
| | | **F2** | 24C049♦ | 192073 | 189789 |
| | | **P1** | 24C044♦ | – – – | – – – |
| | | **P2** | 24C047♦ | 192072 | 189787 |
| | Metaal | **A1** | 24B651♦ | 189402 | 189302 Kogelklep 20A296 Scharnierklep |
| | | **A2** | 24B652♦ | 192078 | 192086 Kogelklep 20A296 Scharnierklep |
| | | **I1** | – – – | – – – | 191542 |
| | | **I2** | – – – | – – – | 192088 |
| | | **S1** | 24C059♦ | 194170 | 194280 |
| | | **S2** | 24C060♦ | 195574 | 195576 |
| | | **S51** | 25C301♦ | 25T950 | 25F009 |

♦ *Item is een set.*

**De sets bevatten:**
- 1 inlaatverdeelstuk (5)
- 1 plug inlaatverdeelstuk (5b)

# Middelste verdeelstuk (alleen pomp met scharnierkleppen)

| Middelste verdeelstuk (alleen pomp met scharnierkleppen) | | | |
|---|---|---|---|
| **Ref.** | **Materiaal aansluiting** | | **i120 (QTE)** |
| 54 | Metaal | **A1** | 20A301 |
| | | **A2** | 20A815 |

# Pluggen verdeelstuk

| Pluggen verdeelstuk | | | |
|---|---|---|---|
| **Ref.** | **Materiaal aansluiting** | | **i30 (QTC)** |
| | | | **Onderdeel** |
| 4b, 5b | Metaal | **A1** | 24C617♦ |
| | | **A2** | 24C618♦ |

♦ *Item is een set.*

**De sets bevatten:**
- 3 pluggen uitlaatverdeelstuk (4b)
- 3 pluggen voor inlaatverdeelstuk (5b)

# Sets pen verdeelstuk (alleen pomp met scharnierkleppen)

| Sets pen verdeelstuk (alleen pomp met scharnierkleppen) | | | |
|---|---|---|---|
| **Ref.** | **Materiaal aansluiting** | | **i120 (QTE)** |
| 35, 36 | Metaal | **A1** | 25U915♦ |
| | | **A2** | 25U915♦ |

♦ *Item is een set.*

**De sets bevatten:**
- 4 gaffelpennen (35)
- 4 splitpennen (36)

# Bevestigingen voor verdeelstukken

Zie **Configuratietabel**, pagina 3, voor beschrijvingen van codes.

| Bevestigingen voor verdeelstukken | | | | | | | | |
|---|---|---|---|---|---|---|---|---|
| Ref. | Materiaal van gedeelte in contact met vloeistof | | i30 (QTC) | | i80 (QTD) | | i120 (QTE) | |
| | | | Onder-deel | Aantal in apparatuur | Onder-deel | Aantal in apparatuur | Onderdeel | Aantal in apparatuur |
| 6 | Kunststof | **PP** | 24C056♦ | 16 | 112560 | 8 | 112560† | 8 |
| | | **CP** | 24C056♦ | 16 | – – – | 0 | 112560† | 8 |
| | | **PV** | 24C056♦ | 16 | 112560 | 8 | 112560† | 8 |
| | Metaal | **AL** | 24B654♦ | 16 | 115644 | 4 | 115644 Kogelklep<br>25U703* Scharnierklep (set) | 8<br>24 |
| | | **CI** | – – – | 0 | – – – | 0 | 112416 | 8 |
| | | **SS** | 24C064♦ | 16 | 112416 | 8 | – – – | 0 |
| 6b | Kunststof | **PP** | – – – | 0 | 112559 | 8 | 112559‡ | 8 |
| | | **CP** | – – – | 0 | – – – | 0 | 112559‡ | 8 |
| | | **PV** | – – – | 0 | 112559 | 8 | 112559‡ | 8 |
| | Metaal | **AL** | – – – | 0 | – – – | 0 | – – – | 0 |
| | | **CI** | – – – | 0 | – – – | 0 | – – – | 0 |
| | | **SS** | – – – | 0 | – – – | 0 | – – – | 0 |

♦ *Item is een set.*

**De sets bevatten:**

- 8 bevestigingen (6). Eventueel meegeleverde moeren worden alleen gebruikt met de SS-pomp.

* *Inclusief bevestigingen voor vloeistofdeksel/steunverbindingen.*

† *Vereist ook 4 sluitringen 15J379 alleen voor kunststof pompen.*

‡ *Vereist ook 4 sluitringen 15J380 alleen voor kunststof pompen.*

# Bevestigingen voor vloeistofdeksels

Zie **Configuratietabel**, pagina 3, voor beschrijvingen van codes.

| Bevestigingen voor vloeistofdeksels | | | | | | | | |
|---|---|---|---|---|---|---|---|---|
| Ref. | Materiaal van gedeelte in contact met vloeistof | | i30 (QTC) | | i80 (QTD) | | i120 (QTE) | |
| | | | Onderdeel | Aantal in apparatuur | Onderdeel | Aantal in apparatuur | Onderdeel | Aantal in apparatuur |
| 7 | Kunststof | **PP** | 24C055♦ | 16 | 112368 | 12 | 112368 | 16 |
| | | **CP** | 24C055♦ | 16 | – – – | 0 | 112368 | 16 |
| | | **PV** | 24C055♦ | 16 | 112368 | 12 | 112368 | 16 |
| | Metaal | **AL** | 24B654♦ | 16 | 115644 | 16 | 115644 Kogelklep<br>25U701 Scharnierklep (set) | 16<br>16 |
| | | **CI** | – – – | 0 | – – – | 0 | 112416 | 16 |
| | | **SS** | 24C063♦ | 16 | 112416 | 16 | 112416 | 16 |
| 7b | Kunststof | **PP** | – – – | 0 | 114118 | 8 | 114181* | 8 |
| | | **CP** | – – – | 0 | – – – | 0 | 114181* | 8 |
| | | **PV** | – – – | 0 | 114118 | 8 | 114181* | 8 |
| | Metaal | **AL** | – – – | 0 | 115644 | 4 | 115644 | 8 |
| | | **CI** | – – – | 0 | – – – | 0 | 112543 | 8 |
| | | **SS** | – – – | 0 | 112417 | 4 | 112417 | 8 |

♦ *Item is een set.*

**De sets bevatten:**

- 8 bevestigingen (7). Eventueel meegeleverde moeren worden alleen gebruikt met de SS-pomp.

* *Vereist ook 8 sluitringen 15K828 voor alleen kunststof pompen.*

# Zittingen

Zie **Configuratietabel**, pagina 3, voor beschrijvingen van codes.

| Zittingen | | | | | |
|---|---|---|---|---|---|
| Ref. | Materiaal zitting | | Onderdeel | | |
| | | | i30 (QTC) | i80 (QTD) | i120 (QTE) |
| 8 | Kunststof | **AC** | 24B630♦ | – – – | – – – |
| | | **BN** | 24B632♦ | D0B700♦ | D0F700♦ |
| | | **FK** | 24B638♦ | D0B800♦ | D0F800♦ |
| | | **GE** | 24B633♦ | D0BG00♦ | D0FG00♦ |
| | | **PP** | 24B635♦ | D0B900♦ | D0F900♦ |
| | | **PV** | 24C721♦ | D0BA00♦ | D0GA00♦ |
| | | **SP** | 24B636♦ | D0B600♦ | D0F600♦ |
| | | **TP** | 24B634♦ | D0B500♦ | D0F500♦ |
| | Metaal | **AL** | 24B631♦ | – – – | – – – |
| | | **FB** | – – – | – – – | 25U695† |
| | | **SA** | – – – | D0B400♦ | D0F400♦ |
| | | **SS** | 25C818♦ | D0BB00♦ | D0F300♦ |

♦ *Item is een set.*

**De sets bevatten:**
- 4 zittingen (8)

† *Item is een set.*

**De sets bevatten:**

- 4 zittingen scharnierkleppen (8)
- 4 pakkingen (10)
- 4 pakkingen aan zijde scharnierklep (52)

# Controles

Zie **Configuratietabel**, pagina 3, voor beschrijvingen van codes.

| Controles | | | | | |
|---|---|---|---|---|---|
| Ref. | Materiaal terugslag-ventiel | | Onderdeel | | |
| | | | i30 (QTC) | i80 (QTD) | i120. (QTE) |
| 9 | Kunststof | **AC** | D07020♦ | D0B020♦ | D0F020♦ |
| | | **BN** | D07070♦ | D0B070♦ | D0F070♦ |
| | | **CR** | 24B643♦ | – – – | – – – |
| | | **FK** | D07080♦ | D0B080♦ | D0F080♦ |
| | | **GE** | D070G0♦ | D0B0G0♦ | D0F0G0♦ |
| | | **PT** | D07010♦ | D0B010♦ | D0F010♦ |
| | | **SP** | D07060♦ | D0B060♦ | D0F060♦ |
| | | **TP** | D07050♦ | D0B050♦ | D0F050♦ |
| | Metaal | **SD** | D07040♦ | D0B040♦ | D0F040♦ |
| | | **SS** | D07030♦ | – – – | – – – |
| | Plastic en metaal | **CW** | 25A299♦ | 26B431♦ | D0F0H0♦ |
| | | **-B** | – – – | – – – | 25U696† |

♦ *Item is een set.*

**De sets bevatten:**
- 4 terugslagventielen (9)

† *Item is een set.*

**De sets bevatten:**

- 4 scharnierkleppen (9)
- 4 afstandsstukken scharnierkleppen (51)

# Afdichtingen verdeelstuk

Zie **Configuratietabel**, pagina 3, voor beschrijvingen van codes.

| Afdichtingen verdeelstuk | | | | |
|---|---|---|---|---|
| Ref. | Materiaal afdichting verdeel-stuk | Onderdeel | | |
| | | i30 (QTC) | i80 (QTD) | i120 (QTE) |
| 10 | **PT** | 24B655♦ | 26B253♦ | 26B352♦ |
| | **BN** | – – – | – – – | Flensafdich-tingen inbe-grepen in **FB** Set zittingen |

♦ *Item is een set.*

**De sets bevatten:**
- 4 of 8 afdichtingen (10), waar van toepassing

# Vloeistofplaten

Zie **Configuratietabel**, pagina 3, voor beschrijvingen van codes.

| Vloeistofplaten | | | | | |
|---|---|---|---|---|---|
| Ref. | Materiaal van gedeelte in contact met vloeistof | | i30 (QTC) | i80 (QTD) | i120 (QTE) |
| | | | Onder-deel | Onder-deel | Onder-deel |
| 11 | Kunststof | **CP** | 24C036♦ | 189742 | 25B444♦ |
| | | **PP** | 24C036♦ | 189742 | 25B444♦ |
| | | **PV** | 24C037♦ | 189744 | 25B450♦ |
| | Metaal | **AL** | 24C035♦ | 262026 | 25B445*♦ |
| | | **CI** | – – – | – – – | 25B445♦ |
| | | **SS** | 24C062♦ | 189309 | 25B445♦ |

♦ *Item is een set.*

* *Geldt voor modellen met kogelkleppen of scharnierkleppen.*

**De sets bevatten:**
- 1 vloeistofplaat (11)
- 1 afdichting (16)
- 1 bevestiging (15)
- 1 plaat luchtzijde *(Alleen voor pakking. Gooi weg.)*

# Membranen

Zie **Configuratietabel**, pagina 3, voor beschrijvingen van codes.

| Membranen | | | | |
|---|---|---|---|---|
| Ref. | Materiaal membraan | Onderdeel | | |
| | | i30 (QTC) | i80 (QTD) | i120 (QTE) |
| 13 | **BN** | 25V220♦ | 25V200♦ | 25V207*♦ |
| | **CO** | 25V226♦ | – – – | – – – |
| | **CR** | – – – | – – – | 2002084*♦ |
| | **FK** | 25V221♦ | 25V201♦ | 25V208*♦ |
| | **GE** | 25V224♦ | 25V204♦ | 25V210*♦ |
| | **PO** | 25V225♦ | 25V205♦ | 25V214*♦ |
| | **PS** | 24F926♦ | 24F398♦ | 24F399*♦ |
| | **SP** | 25V223♦ | 25V203♦ | 25V209*♦ |
| | **TP** | 25V222♦ | 25V202♦ | 25V213*♦ |

♦ *Item is een set.*

* *Geldt voor modellen met kogelkleppen of scharnierkleppen.*

**De sets bevatten:**
- 2 membranen (13)
- 2 backers voor membranen (14, waar van toepassing)
- 2 afdichtingen (16, waar van toepassing)
- 1 verpakking met anaerobe lijm

# Bevestigingen membraan

| Bevestigingen membraan | | | | |
|---|---|---|---|---|
| Ref. | Materiaal membraan | Onderdeel | | |
| | | i30 (QTC) | i80 (QTD) | i120 (QTE) |
| 15 | Kunststof | – – – | – – – | 18H019 |
| | Metaal | 24C099♦ | 189410 | 189410* |

♦ *Item is een set.*

* *Geldt voor modellen met kogelkleppen of scharnierkleppen.*

**De sets bevatten:**
- 1 bevestiging (15)
- 1 afdichting (16)

# Labels

| Labels | | | | |
|---|---|---|---|---|
| Ref. | Materiaal aansluiting | Onderdeel | | |
| | | i30 (QTC) | i80 (QTD) | i120 (QTE) |
| 20 | Kunststof | 16A023 | 15H976 | 15J194 |
| | Metaal | 15Y997 | 15H975 | 15J300 Kogelklep 18F457 Scharnierklep |

# Onderstel

| Onderstellen | | |
|---|---|---|
| Ref. | Onderdeel | Omschrijving |
| – | 25U205 | ONDERSTEL, 2 wielen, voor i30 (QTC), i80 (QTD), i120 (QTE) |

# Steun voor onderhoudsbeugel

| Standaard voor onderhoudsbeugel | | |
|---|---|---|
| Ref. | Onderdeel | Omschrijving |
| – | 18F978 | STANDAARD, onderhoudsbeugel |

# Reparatiesets voor vloeistof

Zie **Configuratietabel** op pagina 3 voor de definities van de materialen voor zitting, terugslagventiel, membraan en afdichtingen.

Waar van toepassing bevatten alle reparatiesets voor vloeistof:

- 4 zittingen
- 4-8 pakkingen voor verdeelstuk
- 4 terugslagventielen
- 2 membranen
- 2 backers voor membranen
- 2 bouten voor membranen
- 2 O-ringen voor bouten voor membranen
- 1 lijm

## i30 (QTC)

| i30 (QTC) | |
|---|---|
| **Onderdeel** | **Zitting, terugslagventiel, membraan, afdichtingen** |
| 25V259 | TP,AC,TP,-- |
| 25V260 | GE,GE,GE,PT |
| 25V261 | AC,PT,PS,PT |
| 25V262 | SS,PT,PS,PT |
| 25V263 | SS,SS,PS,PT |
| 25V264 | BN,BN,BN,-- |
| 25V265 | PP,PT,PS,PT |
| 25V266 | SP,SP,SP,PT |
| 25V267 | SS,PT,PO,PT |
| 25V268 | FK,FK,FK,-- |
| 25V269 | SS,SS,SP,PT |
| 25V270 | TP,TP,TP,-- |
| 25V271 | SS,SS,PO,PT |
| 25V272 | SP,PT,SP,PT |
| 25V273 | SS,GE,GE,PT |
| 25V274 | PP,BN,BN,PT |
| 25V275 | PP,SP,SP,PT |
| 25V276 | AL,BN,BN,PT |
| 25V277 | AC,BN,BN,PT |
| 25V278 | SS,PT,BN,PT |
| 25V279 | SS,BN,BN,PT |
| 25V280 | SS,SS,FK,PT |
| 25V281 | PP,PT,PO,PT |

| i30 (QTC) | |
|---|---|
| **Onderdeel** | **Zitting, terugslagventiel, membraan, afdichtingen** |
| 25V282 | AC,AC,PS,PT |
| 25V283 | SS,FK,FK,PT |
| 25V284 | SS,SP,SP,PT |
| 25V285 | GE,CR,CO,PT |
| 25V286 | SS,PT,TP,PT |
| 25V287 | GE,GE,SP,PT |
| 25V288 | TP,BN,TP,-- |
| 25V289 | AC,PT,PO,PT |
| 25V290 | TP,SS,TP,-- |
| 25V291 | PP,AC,BN,PT |
| 25V292 | SS,SS,GE,PT |
| 25V294 | AC,AC,PO,PT |
| 25V295 | AC,SP,SP,PT |
| 25V296 | TP,PT,TP,-- |
| 25V297 | TP,PT,PS,-- |
| 25V298 | AC,AC,BN,PT |
| 25V299 | TP,PT,PO,-- |

## i80 (QTD)

| i80 (QTD) | |
|---|---|
| **Onderdeel** | **Zitting, terugslagventiel, membraan, afdichtingen** |
| 25V300 | TP,AC,TP,-- |
| 25V301 | GE,GE,GE,PT |
| 25V302 | SS,PT,PS,PT |
| 25V303 | SP,SP,SP,PT |
| 25V304 | BN,BN,BN,-- |
| 25V305 | SS,AC,PS,PT |
| 25V306 | PP,PT,PS,PT |
| 25V307 | FK,FK,FK,-- |
| 25V308 | SS,SD,PS,PT |
| 25V309 | SP,PT,SP,PT |
| 25V310 | TP,TP,TP,-- |
| 25V311 | GE.GE,SP,PT |

| i80 (QTD) | |
|---|---|
| **Onderdeel** | **Zitting, terugslagventiel, membraan, afdichtingen** |
| 25V312 | SS,SP,SP,PT |
| 25V313 | PP,TP,TP,PT |
| 25V314 | SS,BN,BN,PT |
| 25V315 | PP,BN,BN,PT |
| 25V316 | SS,GE,GE,PT |
| 25V317 | SS,PT,PO,PT |
| 25V318 | SS,SD,SP,PT |
| 25V319 | SS,SD,PO,PT |
| 25V321 | PP,SP,SP,PT |
| 25V322 | SP,TP,TP,PT |

## i120-modellen (QTE) met kogelkleppen

| i120 Kogelklep | |
|---|---|
| **Onderdeel** | **Zitting, terugslagventiel, membraan, afdichtingen** |
| 25V352 | TP,AC,TP,-- |
| 25V353 | SP,SP,SP,PT |
| 25V354 | GE,GE,GE,PT |
| 25V355 | SS,PT,PS,PT |
| 25V356 | BN,BN,BN,-- |
| 25V357 | PP,PT,PS,PT |
| 25V358 | SS,SP,SP,PT |
| 25V359 | SS,AC,PS,PT |
| 25V360 | SP,PT,SP,PT |
| 25V361 | TP,TP,TP,-- |
| 25V362 | SS,SD,PS,PT |
| 25V363 | FK,FK,FK,-- |
| 25V366 | SS,GE,GE,PT |
| 25V367 | GE,GE,SP,PT |
| 25V368 | SS,PT,PO,PT |
| 25V369 | SA,SD,PS,PT |
| 25V371 | SA,PT,PS,PT |
| 25V372 | PP,BN,BN,PT |
| 25V373 | SS,BN,BN,PT |
| 25V374 | SS,FK,FK,PT |

| i120 Kogelklep | |
|---|---|
| **Onderdeel** | **Zitting, terugslagventiel, membraan, afdichtingen** |
| 25V375 | SS,CW,PO,PT |
| 25V376 | SS,CW,PS,PT |
| 2000321 | PP,FK,FK,PT |
| 2000322 | PP,GE,GE,PT |
| 2000323 | PP,PT,PO,PT |
| 2000217 | PP,SP,SP,PT |
| 2000324 | PP,TP,TP,PT |
| 2000325 | PV,PT,PS,PT |

## i120-modellen (QTE) met scharnierkleppen

| i120 Scharnierklep | |
|---|---|
| **Onderdeel** | **Zitting, terugslagventiel, membraan, afdichtingen** |
| 2001296 | FB,-B,BN,BN |
| 2001297 | FB,-B,CR,BN |
| 2001298 | FB,-B,GE,BN |
| 2001299 | FB,-B,SP,BN |
| 2001300 | FB,-B,TP,BN |

Sets voor i120-modellen (QTE) met scharnierkleppen bevatten:

- 4 zittingen (8)
- 4 pakkingen (52)
- 4 pakkingen (10)
- 4 scharnierkleppen (9)
- 4 afstandsstukken (51)
- 2 membranen (13)
- 2 membraan-backers (14)
- 2 O-ringen pakkingen (16)
- 4 pakkingen (53)
- 1 verpakking met anaerobe lijm

# Standaard Graco-garantie

Graco garandeert dat alle in dit document genoemde en door Graco vervaardigde apparatuur waarop de naam Graco vermeld staat, op de datum van verkoop voor gebruik door de oorspronkelijke koper vrij is van materiaal- en fabricagefouten. Met uitzondering van speciale, uitgebreide of beperkte garantie zoals gepubliceerd door Graco, zal Graco gedurende een periode van twaalf maanden na de verkoopdatum elk onderdeel van de apparatuur dat naar het oordeel van Graco gebreken vertoont, herstellen of vervangen. Deze garantie is alleen van toepassing op voorwaarde dat de apparatuur conform de schriftelijke aanbevelingen van Graco werd geïnstalleerd, bediend en onderhouden.

Normale slijtage en veroudering, of slecht functioneren, beschadiging of slijtage veroorzaakt door onjuiste installatie, verkeerde toepassing, slijtend materiaal, corrosie, onvoldoende of onjuist uitgevoerd onderhoud, nalatigheid, ongeval, eigenmachtige wijzigingen aan de apparatuur, of het vervangen van Graco-onderdelen door onderdelen van andere herkomst, vallen niet onder de garantie en Graco is daarvoor niet aansprakelijk. Graco is ook niet aansprakelijk voor slecht functioneren, beschadiging of slijtage veroorzaakt door de onverenigbaarheid van Graco-apparatuur met constructies, toebehoren, apparatuur of materialen die niet door Graco geleverd zijn, en ook niet voor fouten in het ontwerp, bij de fabricage of het onderhoud van constructies, toebehoren, apparatuur of materialen die niet door Graco geleverd zijn.

Deze garantie wordt verleend onder de voorwaarde dat de apparatuur waarvan de koper stelt dat die een defect vertoont gefrankeerd wordt verzonden naar een erkende Graco dealer zodat de aanwezigheid van het beweerde defect kan worden geverifieerd. Wanneer het beweerde defect inderdaad wordt vastgesteld, zal Graco de defecte onderdelen kosteloos herstellen of vervangen. De apparatuur zal gefrankeerd worden teruggezonden naar de oorspronkelijke koper. Indien bij de inspectie geen materiaal- of fabricagefouten worden geconstateerd, dan zullen de herstellingen worden uitgevoerd tegen een redelijke vergoeding, in welke vergoeding de kosten van onderdelen, arbeid en vervoer inbegrepen kunnen zijn.

**DEZE GARANTIE IS EXCLUSIEF, EN TREEDT IN DE PLAATS VAN ENIGE ANDERE GARANTIE, UITDRUKKELIJK OF IMPLICIET, DAARONDER MEDEBEGREPEN MAAR NIET BEPERKT TOT GARANTIES BETREFFENDE VERKOOPBAARHEID OF GESCHIKTHEID VOOR EEN BEPAALDE TOEPASSING**.

De enige verplichting van Graco en het enige verhaal van de klant bij inbreuk op de garantie wordt vastgesteld zoals hierboven bepaald. De koper gaat ermee akkoord dat er geen andere verhaalmogelijkheid (waaronder, maar niet beperkt tot vergoeding van incidentele schade of van vervolgschade door winstderving, gemiste verkoopopbrengsten, letsel aan personen of materiële schade, of welke andere incidentele verliezen of vervolgverliezen dan ook) bestaat. Elke klacht wegens inbreuk op de garantie moet binnen twee (2) jaar na aankoopdatum kenbaar worden gemaakt.

**GRACO GEEFT GEEN GARANTIE EN WIJST ELKE IMPLICIETE GARANTIE AF BETREFFENDE VERKOOPBAARHEID OF GESCHIKTHEID VOOR EEN BEPAALDE TOEPASSING, MET BETREKKING TOT TOEBEHOREN, APPARATUUR, MATERIALEN OF COMPONENTEN DIE GRACO GELEVERD, MAAR NIET VERVAARDIGD HEEFT**. Deze onderdelen die door Graco geleverd, maar niet vervaardigd zijn (zoals elektrische motoren, schakelaars, slangen, etc.), zijn onderworpen aan de garantie, indien verleend, van de fabrikant ervan. Graco zal aan de koper redelijke ondersteuning verlenen bij het aanspraak maken op die garantie.

In geen geval stelt Graco zich aansprakelijk voor indirecte, incidentele of speciale schade of voor vervolgschade, die het gevolg zijn van de levering van apparatuur door Graco onder deze voorwaarden of van de uitrusting, de werking of het gebruik van verkochte producten of goederen, ongeacht het feit of daarbij sprake is van contractbreuk, inbreuk op de garantie, nalatigheid van Graco of anderszins.

# Graco-informatie

**Voor de meest recente informatie over Graco-producten verwijzen we u naar** www.graco.com.
**Kijk voor informatie over patenten op** www.graco.com/patents.
**OM EEN BESTELLING TE PLAATSEN**, neem contact op met uw Graco-dealer of bel met de dichtstbijzijnde verdeler.
**Telefoon:** +1-612-623-6921 **of gratis in de VS:** 1-800-328-0211, **Fax:** 612-378-3505

*Alle geschreven en afgebeelde gegevens in dit document geven de meest recente productinformatie weer zoals bekend op het tijdstip van publicatie. Graco behoudt zich het recht voor om te allen tijde wijzigingen aan te brengen zonder voorafgaande kennisgeving.*

Vertaling van de originele instructies. This manual contains Dutch. MM 3A8946
**Hoofdkantoor Graco:** Minneapolis
**Kantoren in het buitenland:** België, China, Japan, Korea

**GRACO INC. AND SUBSIDIARIES • P.O. BOX 1441 • MINNEAPOLIS MN 55440-1441 • USA**
**Copyright 2022, Graco Inc. Alle productielocaties van Graco zijn ISO 9001 gecertificeerd.**

www.graco.com
Revisie E, juni 2023