PIÈCES

Composants pour fûts de lubrifiant

313455W

FR

Ce manuel contient des mises en garde et des informations importantes. **À LIRE ET CONSERVER COMME RÉFÉRENCE.**

MISE EN GARDE

Pour réduire les risques de blessures graves, notamment par projection de produit dans les yeux ou sur la peau, et de blessures causées par des pièces en mouvement, TOUJOURS suivre la Procédure de décompression figurant dans le manuel de la pompe avant de mettre en place l'un des composants suivants et avant de les enlever lors du changement de fûts.

Vues éclatées et listes des pièces

Plateau suiveur modèle 223845

Pour pompes Fire-ball® 50:1 et 15:1 pour fûts de 181 kg

Réf.	Pièce	Description	Qté
1	186463	RACLEUR	1
2	102040	CONTRE-ÉCROU; 1/4 in.-20	18
3	100377	VIS, mach, pnh; 1/4 in-20 x 5/8 in.	18
4	161288	SECTEUR, fixation du joint	6
5	224025	PLATEAU, suiveur	1
6	186104	PASSE-FIL, plateau suiveur	1

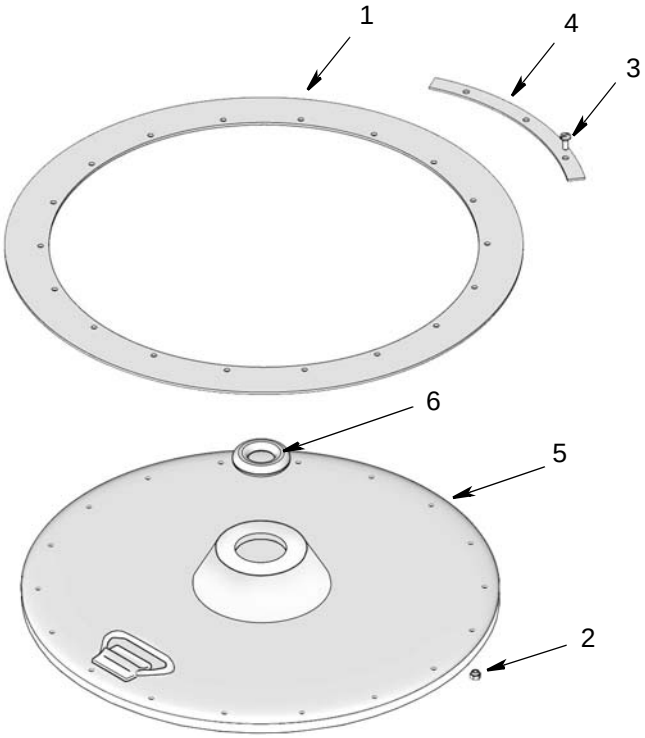

Plateau suiveur modèle 223846

Pour pompe President® 50:1 pour fûts de 181 kg

Réf.	Pièce	Description	Qté
1	186463	RACLEUR	1
2	102040	CONTRE-ÉCROU; 1/4 in.-20	18
3	100377	VIS, mach, pnh; 1/4 in-20 x 5/8 in.	18
4	161288	SECTEUR, fixation du joint	6
5	224025	PLATEAU, suiveur	1
6	158339	PASSE-FIL, plateau suiveur	1

Plateau suiveur modèle 220653

Pour pompe Fire-Ball 50:1 pour fûts de 15,8-kg

Réf.	Pièce	Description	Qté
1	183241	RACLEUR	1
2	183245	RESSORT de retenue	1
3	183242	PLATEAU, suiveur	1
4	186104	PASSE-FIL, plateau suiveur	1
5	103833	VIS à métaux; bnd-hd; 10–32 x 9,5 mm de long	8
6	108714	AXE d'assemblage	1
7	220651	PLATEAU, racleur	1

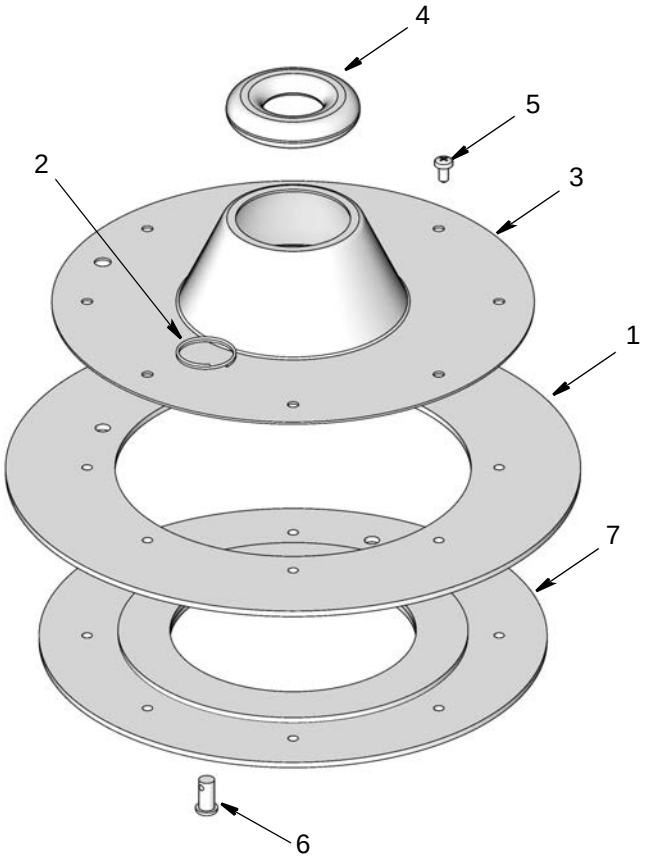

Plateau suiveur modèle 220654

Pour pompes Fire-ball 50:1 et 15:1 pour fûts de 54 kg

Réf.	Pièce	Description	Qté
1	183243	RACLEUR	1
2	183245	RESSORT de retenue	1
3	185968	PLATEAU, suiveur	1
4	186104	PASSE-FIL, plateau suiveur	1
5	103833	VIS à métaux; bnd-hd; 10–32 x 9,5 mm de long	8
6	108714	AXE d'assemblage	1
7	220652	PLATEAU, racleur	1

Plateau suiveur modèle 223344

Pour pompe President 50:1 pour fûts de 54 kg

Réf.	Pièce	Description	Qté
1	183243	RACLEUR	1
2	183245	RESSORT de retenue	1
3	185968	PLATEAU, suiveur	1
4	158339	PASSE-FIL, plateau suiveur	1
5	103833	VIS à métaux; bnd-hd; 10–32 x 9,5 mm de long	8
6	108714	AXE d'assemblage	1
7	220652	PLATEAU, racleur	1

Plateau suiveur modèle 223700

Pour pompes Dyna-Star 5:1 pour fûts de 54 kg

Réf.	Pièce	Description	Qté
1	183243	RACLEUR	1
2	220652	PLATEAU, racleur	1
3	223831	PLATEAU, suiveur	1
4	159846	JOINT TORIQUE; caoutchouc nitrile	1
5	103833	VIS à métaux; bnd-hd; 10–32 x 9,5 mm de long	8

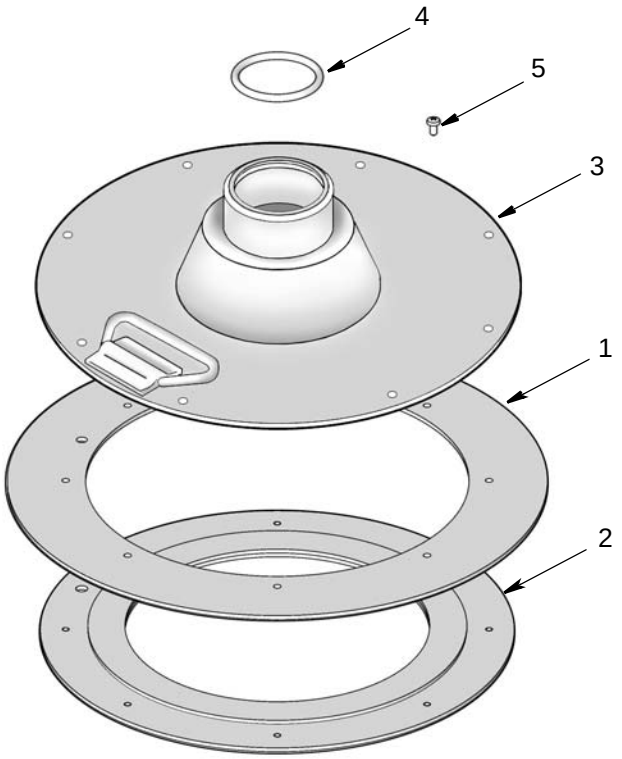

Plateau suiveur modèle 224916

Pour pompes Dyna-Star 5:1 pour fûts de 15,8 kg

Réf.	Pièce	Description	Qté
1	183241	RACLEUR	1
2	183245	RESSORT de retenue	1
3	108714	AXE d’assemblage	1
4	224917	PLATEAU suiveur	1
5	159846	JOINT TORIQUE; caoutchouc nitrile	1
6	220651	PLATEAU, racleur	1
7	103833	VIS à métaux; bnd-hd; 10–32 x 9,5 mm de long	8

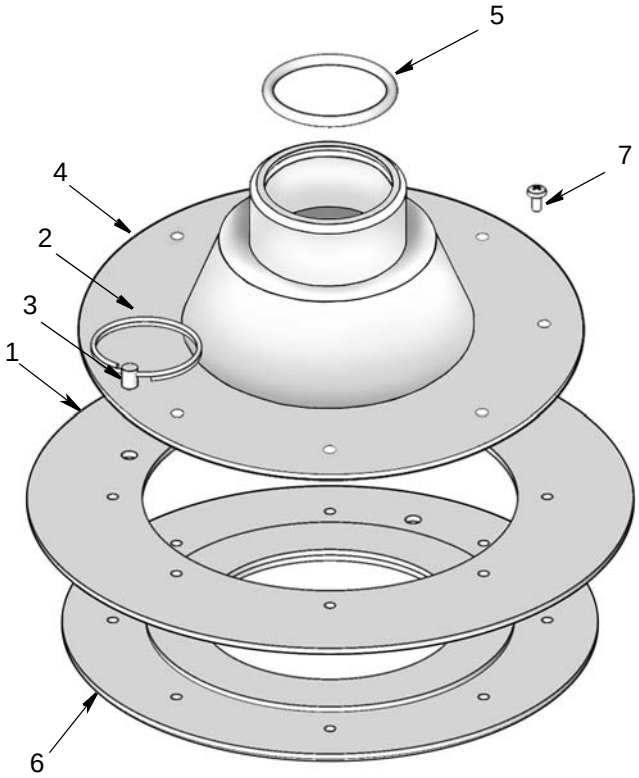

Plateau suiveur modèle 204130

Pour pompes Fire-ball 50:1 et 15:1 pour fûts de 181 kg

Réf.	Pièce	Description	Qté
1	160848	PASSE-FIL, plateau suiveur pour tube de 31,8 mm (1,25 in.)	1
2	204129	PLATEAU SUIVEUR, nu	1

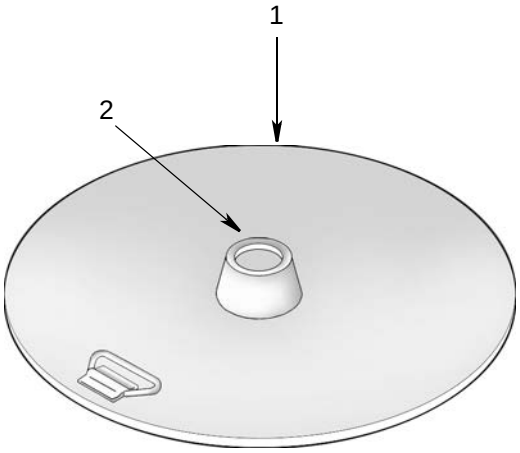

Plateau suiveur modèle 205337

Pour pompe President 50:1 pour fûts de 181 kg

Réf.	Pièce	Description	Qté
1	158339	PASSE-FIL, plateau suiveu pour tube de 41,3 mm (1,625 in.)	1
2	205338	PLATEAU SUIVEUR, nu	1

Plateau suiveur modèle 223701

Pour pompes Dyna-Star™ 5:1 pour fûts de 181 kg

Réf.	Pièce	Description	Qté
1	186463	RACLEUR	1
2	102040	CONTRE-ÉCROU; 1/4 in.-20	18
3	100377	VIS à métaux, pnh; 1/4 in.–20 UNC-2A x 15,8 mm.	18
4	161288	SECTEUR, fixation du joint	6
5	223832	PLATEAU, suiveur	8
6	159846	JOINT TORIQUE; caoutchouc nitrile	1

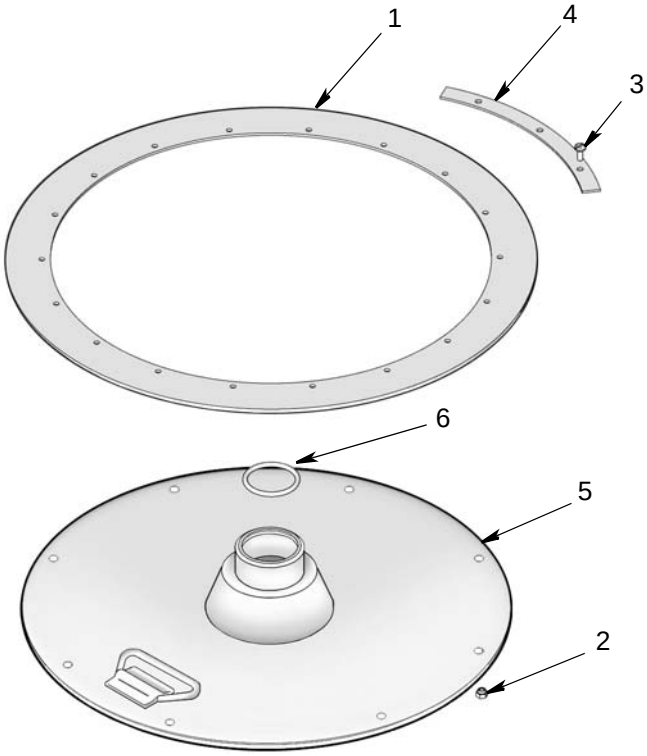

Modèle 206586
Couvercle de fût à bonde et tiges de fixation

Pour fût de 181 kg, pompe Fire-Ball 5:1
et pompe President 10:1

Réf.	Pièce	Description	Qté
1	100015	ÉCROU, hex.; 1/4 in.–20 (non visible)	2
2	100021	VIS à tête hex.; 1/4 in.–20 x 25,4 mm (non visible)	1
3	100527	RONDELLE; acier forgé: 6 mm	2
4	100696	RONDELLE; acier forgé; 9,3 mm	2
5	101213	ÉCROU, hex.; 7/16 in.–14	2
6	102280	BOULON avec oeil spécial; 7/16 in.–14	2
7	153058	TIGE de fixation; longueur pour fût de 181 kg	2
8	153166	CRAPEAU de fixation de couvercle	1
9	161023	JOINT; fibres de cellulose (pour pompe Fire-Ball)	1
10	161096	JOINT; fibres de cellulose (pour pompe President)	1
11	166437	BAGUE D'ÉTANCHÉITÉ; caoutchouc; bonde de 2 in. npt	1
12	166438	DISPOSITIF DE POSITIONNEMENT, fût	2
13	200889	ÉCROU À OREILLES	2
14	206643	COUVERCLE DE FÛT, nu	1
15	207361	KIT TIRANT (comprenant rep. 4 à 8, 12 et 13)	1
16	207367	COUVERCLE (comprenant rep. 1 à 3, 9 à 11, 14 et 17)	1
17	192658	JOINT; fibres de cellulose (pour pompe President)	1

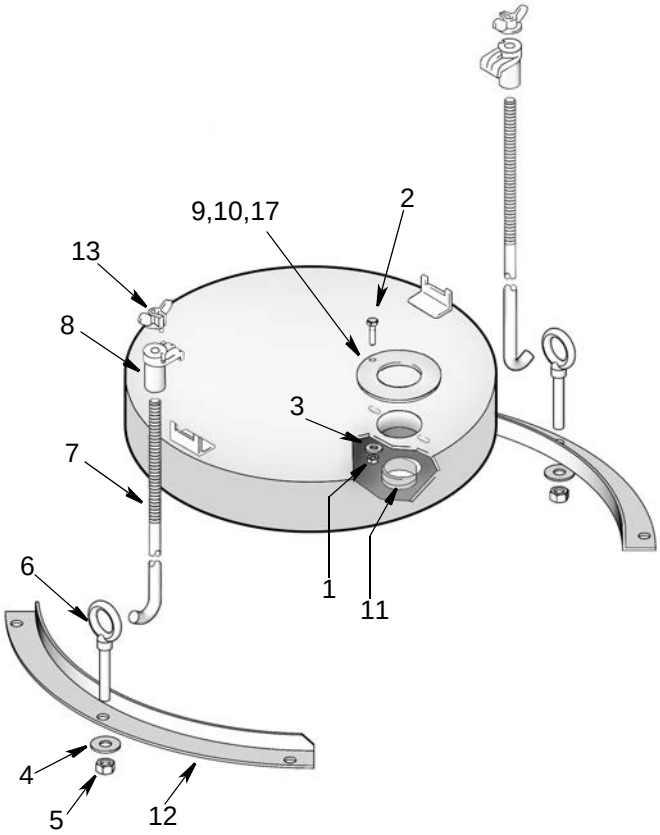

Modèle 204269
Couvercle de fût ouvert et tiges de fixation

Pour fût de 54 kg et pompes Fire-Ball 50:1 et 15:1

Réf.	Pièce	Description	Qté
1	100016	RONDELLE, ressort; 6,35 mm	2
2	100021	VIS à tête hex.; 1/4 in.–20 x 25,4 mm (non visible)	2
3	153102	TIGE de fixation	2
4	153166	CRAPEAU de fixation de couvercle	2
5	159016	PATTE de fixation	4
6	161023	JOINT; fibres de cellulose (pour pompe Fire-Ball)	1
7	200889	ÉCROU À OREILLES	2
8	204193	COUVERCLE DE FÛT, nu	1
9	222061	KIT CRAPAUD DE FIXATION (comprenant 3 à 5 et 7)	1
10	222060	COUVERCLE (comprenant 1, 2, 6 et 8)	1

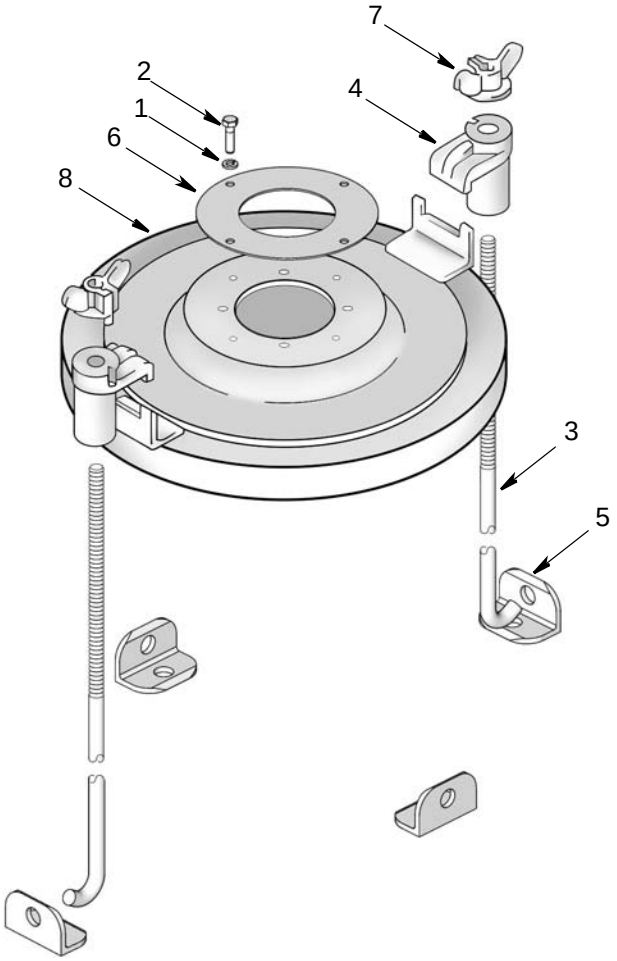

Modèle 204273
Couvercle de fût ouvert et tiges de fixation

Pour fût de 181 kg, pompe Fire-Ball 5:1
et pompe President 10:1

Réf.	Pièce	Description	Qté
1	100016	RONDELLE, ressort; 6,35 mm	2
2	100021	VIS à tête hex.; 1/4 in.–20 x 25,4 mm (non visible)	2
3	100696	RONDELLE; acier forgé; 9,3 mm	2
4	100213	ÉCROU, hex.; 7/16 in.–14	2
5	102280	BOULON avec oeil spécial; 7/16 in.–14	2
6	153058	TIGE de fixation; longueur pour fût de 181 kg	2
7	153166	CRAPEAU de fixation de couvercle	2
8	161023	JOINT; fibres de cellulose (pour pompe Fire-Ball)	1
9	161096	JOINT; fibres de cellulose (pour pompe President)	1
10	166438	DISPOSITIF DE POSITIONNEMENT, fût	2
11	200889	ÉCROU À OREILLES	2
12	206636	COUVERCLE DE FÛT, nu	1
13	207361	KIT TIRANT (comprenant 3 à 7, 10 et 11)	1
14	207366	COUVERCLE (comprenant rep. 1, 2, 8, 9 et 12)	1

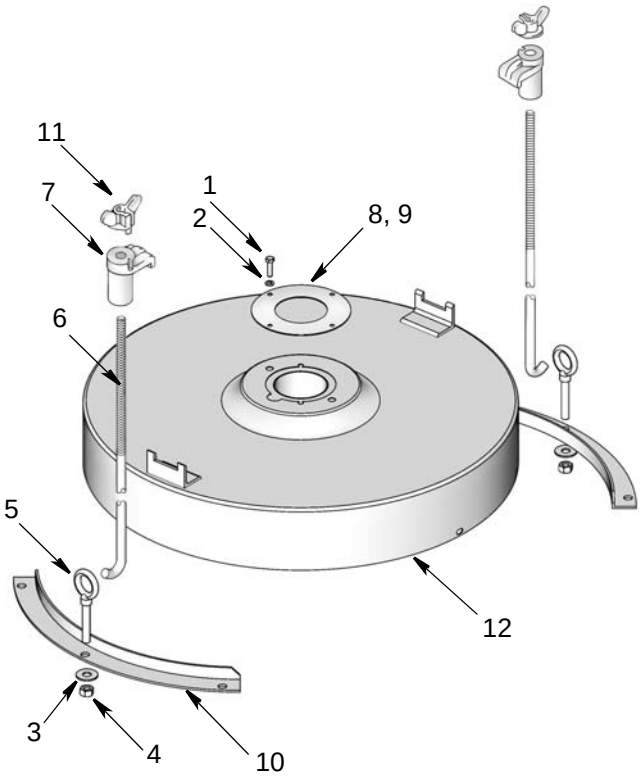

Couvercle de fût modèle 204574

Pour fût de 54 kg; pompes Fire-Ball 50:1, 15:1 et 5:1; pompes President 10:1 et 50:1 et pompes Dyna-Star 1:1 et 5:1

Réf.	Pièce	Description	Qté
1	191746	COUVERCLE DE FUT, peint	1
2	101518	VIS À OREILLES; 5/16 in.–18 x 38,1 mm de long	3
3	100022	VIS, fixation pompe; tête hex.; 1/4 in.–20 x 19,05 mm	2
4	100015	ÉCROU, hex.; 1/4 in.–20	2
5	100016	RONDELLE, ressort; 6,35 mm	2

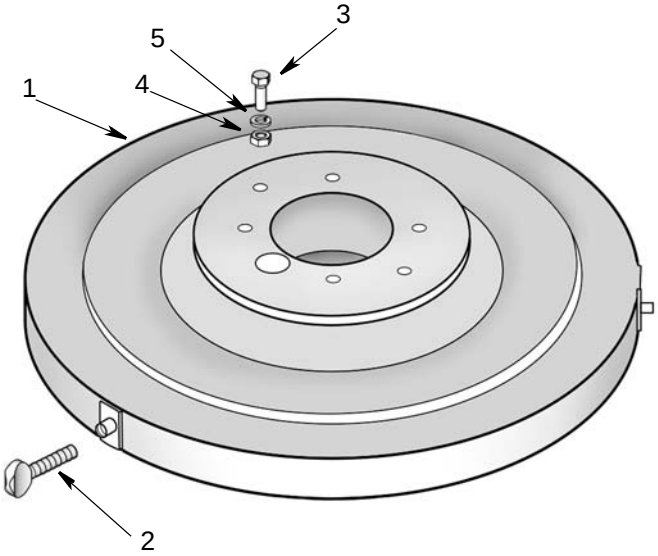

Plateau suiveur modèle 24F901

Pour pompe Fire-Ball 50:1 de 15,8-kg

Réf.	Pièce	Description	Qté
1		VIS hex à six pans creux, M4 x 12	18
2		ÉCROU de fixation, M4	18
3		JOINT, torique	1
4†	278308	PASSE-FIL, plateau suiveur	1
5		BRIDE, plateau suiveur	1
6		JOINT, plateau suiveur	1
7		AXE d’assemblage	1
8		RESSORT de retenue	1
9		PLATEAU suiveur, 15,8 kg	1
10		SECTEUR, fixation du joint, 15,8 kg	3
11†	16F769	RACLEUR, follow plate, 15,8 kg	1

† Inclus dans le kit de réparation 25A183

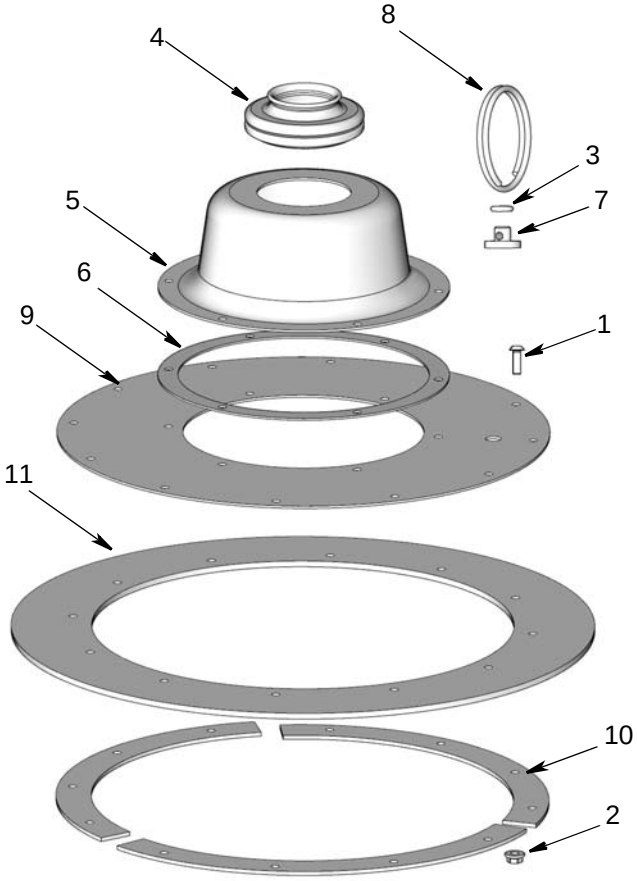

Plateau suiveur modèle 24F902

Pour pompe Fire-Ball 50:1 de 54-kg

Réf.	Pièce	Description	Qté
1		VIS hex à six pans creux, M4 x 12	24
2		ÉCROU de fixation, M4	24
3		JOINT, torique	1
4◆	278308	PASSE-FIL, plateau suiveur	1
5		BRIDE, plateau suiveur	1
6		JOINT, plateau suiveur	1
7		AXE d'assemblage	1
8		RESSORT de retenue	1
9		PLATEAU suiveur, 54 kg	1
10		SECTEUR, fixation du joint, 54 kg	6
11 ◆	16F781	RACLEUR, follow plate, 54 kg	1

◆ Inclus dans le kit de réparation 25A184

Plateau suiveur modèle 24F903

Pour pompe Fire-Ball 50:1 de 181-kg

Réf.	Pièce	Description	Qté
1		VIS hex à six pans creux, M4 x 12	24
2		ÉCROU de fixation, M4	24
3		JOINT, torique	1
4❖	278308	PASSE-FIL, plateau suiveur	1
5		BRIDE, plateau suiveur	1
6		JOINT, plateau suiveur	1
7		AXE d'assemblage	1
8		RESSORT de retenue	1
9		PLATEAU suiveur, 181 kg	1
10		SECTEUR, fixation du joint, 181 kg	6
11❖	16F784	RACLEUR, follow plate, 181 kg	1

❖ Inclus dans le kit de réparation 25A185

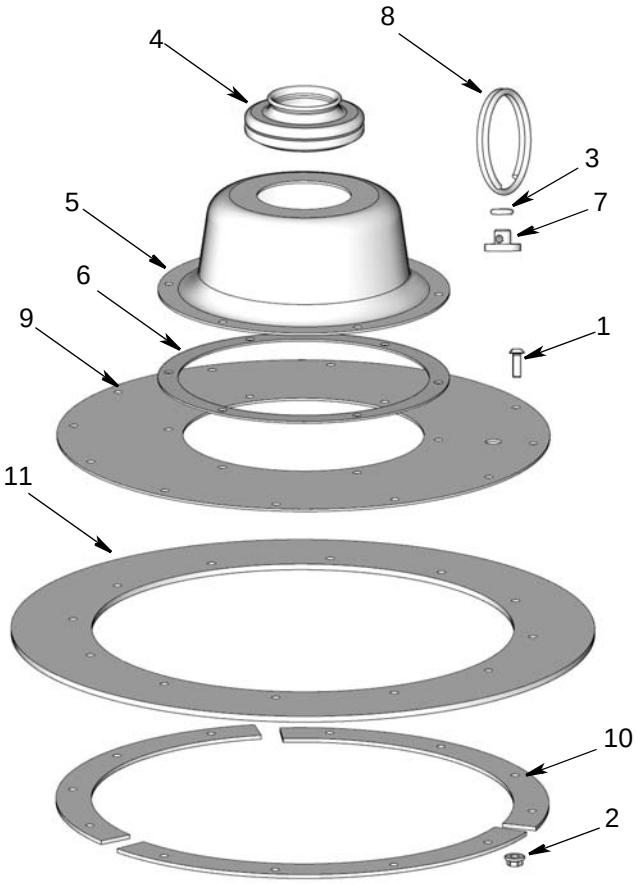

All written and visual data contained in this document reflects the latest product information available at the time of publication. Graco reserves the right to make changes at any time without notice.

Original instructions. This manual contains French. MM 306345

Graco Headquarters: Minneapolis
International Offices: Belgium, China, Japan, Korea

GRACO INC. AND SUBSIDIARIES • P.O. BOX 1441 • MINNEAPOLIS MN 55440-1441 • USA

Copyright 1952, Graco Inc. All Graco manufacturing locations are registered to ISO 9001.
www.graco.com
Revised October 2015