Instructions – Pièces

# VISCON® HP

## Réchauffeur de fluide à haute pression

309555ZAB

FR

***Pour le réchauffement variable de fluides. Pour un usage professionnel uniquement.***

*Pression de service maximale 500 bars*

Voir page 2 pour des informations sur le modèle, la pression de service maximum et les homologations.

**Instructions de sécurité importantes**
Lisez tous les avertissements et instructions de ce manuel. Conservez ces instructions.

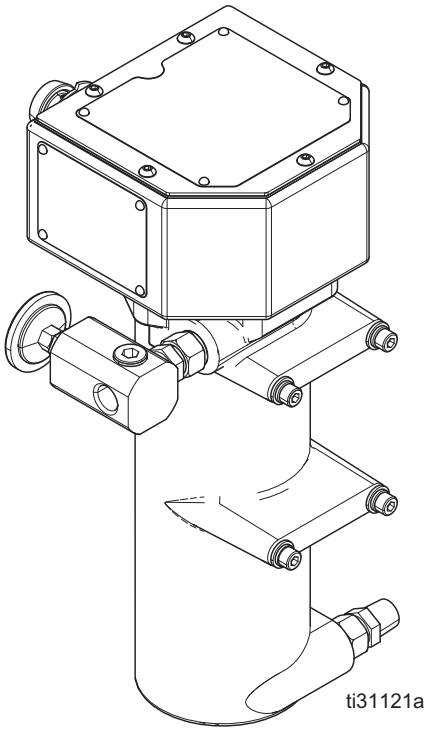


**Réchauffeur pour zones non dangereuses**

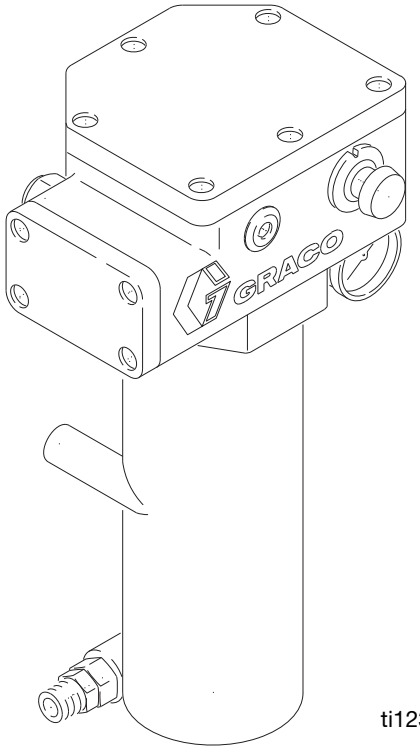


**Réchauffeur pour sites à risques**

# Table des matières


**Modèles . . . . . 3**
Réchauffeurs pour sites à risques . . . . . 3
Réchauffeurs pour sites sans risques . . . . . 3
**Avertissements . . . . . 4**
**Installation . . . . . 7**
Installation type . . . . . 7
**Identification des composants . . . . . 8**
Informations générales . . . . . 9
Sélection des conduites . . . . . 9
Fixation du réchauffeur . . . . . 10
Raccordements de fluides & accessoires . . . . 12
Connexions électriques . . . . . 13
Mise à la terre . . . . . 13
Exigences de câblage et de gaine de câble en zone dangereuse . . . . . 13
**Fonctionnement . . . . . 15**
Procédure de décompression . . . . . 15
Rinçage initial . . . . . 15
Système d'amorçage . . . . . 15
Réglage de la commande du réchauffeur . . . . 16
Réglage pour la pulvérisation . . . . . 16
**Maintenance . . . . . 17**
Rinçage . . . . . 17
Vidange du réchauffeur . . . . . 17
Débouchage des passages de fluide . . . . . 17
**Dépannage . . . . . 18**
**Réparation . . . . . 19**
Thermostat primaire et sonde . . . . . 19
Thermostat de secours . . . . . 19
Limiteur de température . . . . . 21
Bouton de réglage . . . . . 21
Bloc réchauffeur . . . . . 21
**Pièces . . . . . 23**
Réchauffeurs pour zones dangereuses . . . . . 23
Réchauffeurs pour zones non dangereuses . . . . 25
**Accessoires . . . . . 27**
**Spécifications techniques . . . . . 28**
**Dimensions . . . . . 29**
Réchauffeur pour zones dangereuses . . . . . 29
Réchauffeur pour zones non dangereuses . . . . . 29
**Proposition 65 de Californie . . . . . 29**
**Garantie standard de Graco . . . . . 30**
**Informations Graco . . . . . 30**

# Modèles

## Réchauffeurs pour sites à risques

Voir les conditions spéciales pour une utilisation en toute sécurité au chapitre **Avertissements**, page 4.

| Pièce | Série | VCA (monophasé, 50/60 Hz) / Watts / Amps | Homologations |
|---|---|---|---|
| 245848 | C | 120 / 2300 / 19,2 | CE 2575<br>UKCA 0359<br>C ETL US LISTED<br>Intertek<br>**5024314**<br>**Certifié CAN/CSA C22.2 no 88**<br>**Conforme à la norme UL 499, UL 823 et UL 122701**<br>N° cert. 18-KA4B0-0072X<br>Date de publication : 23 février 2018<br>Classification ATEX :<br>**II 2 G Ex db IIB T4 Gb**<br>N° de l'attestation ATEX : ITS14ATEX18155X<br>N° de l'attestation UKEX : ITS21UKEX0367X<br>Classification IECEx : Ex db IIB T4 Gb<br>N° de l'attestation IECEx : IECEx ETL 14.0046X<br>Ta = -20 °C à 60 °C<br>Pour les États-Unis et le Canada :<br>classe 1, division 1, groupes C, D (T3)<br>Ta = -20 °C à 60 °C<br>Voir **Spécifications techniques**, page 28, pour en savoir plus. |
| 245863 | C | 240 / 4000 / 16,7 | |
| 245864 | C | 480 / 4000 / 8,30 | |
| 245862 | C | 200 / 4000 / 20,0 | |
| 246254 | C | 380 / 4000 /10,5 | |

## Réchauffeurs pour sites sans risques

| Modèle | Série | VCA (monophasé, 50/60 Hz) / Watts / Amps | Homologations |
|---|---|---|---|
| 26A698 | A | 120 / 1800 / 15 | |
| 245867 | C | 120 / 2300 / 19,2 | CE<br>UKCA<br>C ETL US LISTED<br>Intertek<br>**5024314**<br>**Certifié CAN/CSA C22.2 n° 61010, n° 61010-2-10**<br>**Conforme à la norme UL 61010 et UL 61010-2-10** |
| 245868 | C | 200 / 4000 / 20,0 | |
| 245869 | C | 240 / 4000 / 16,7 | |
| 245870 | C | 480 / 4000 / 8,30 | |
| 246276 | C | 380 / 4000 / 10,5 | |
| 24J787* | C | 240 / 4000 / 16,7 | |

* *Uniquement pour une utilisation avec les systèmes NVH de Graco. Nécessite une commande par GCA*

# Avertissements

Les avertissements suivants concernent la configuration, l'utilisation, la mise à la terre, la maintenance et la réparation de cet équipement. Le point d'exclamation est un avertissement général tandis que les symboles de danger font référence aux risques associés à une procédure particulière. Lorsque ces symboles apparaissent dans le texte du présent manuel ou sur des étiquettes d'avertissement, reportez-vous à ces avertissements. Les symboles de danger et des avertissements spécifiques au produit qui ne sont pas mentionnés dans cette section pourront, le cas échéant, apparaître dans le texte du présent manuel.

## ⚠ AVERTISSEMENT

**CONDITIONS SPÉCIALES POUR UNE UTILISATION EN TOUTE SÉCURITÉ**

- Pour des informations sur les dimensions nécessaires des joints ignifuges, contacter le détenteur de cette attestation (Graco Inc) ; les joints ignifuges ne sont pas conçus pour être réparés.
- Les attaches spéciales pour solidement attacher les couvercles des équipements doivent avoir une limite d'élasticité de 1 100 MPa et doivent aussi résister à la corrosion et mesurer M8 x 1,25 x 30.

**DANGER DE DÉCHARGE ÉLECTRIQUE**

Cet équipement doit être mis à la terre. Une mauvaise mise à la terre, un mauvais réglage ou une mauvaise utilisation du système peut provoquer une décharge électrique.

- Coupez le courant au niveau de l'interrupteur d'alimentation principal avant de débrancher les câbles et d'entreprendre une tâche d'entretien ou d'installation.
- Raccordez uniquement à une source d'énergie mise à la terre.
- Tout le câblage électrique doit être effectué par un électricien qualifié et être conforme à l'ensemble des normes et des réglementations locales.

**RISQUES DE BRÛLURE**

Les surfaces de l'équipement et le produit chauffé peuvent devenir brûlants quand l'appareil est en service. Pour éviter des brûlures graves :

- ne touchez pas le fluide ni l'équipement lorsqu'ils sont brûlants.

**RISQUE D'INCENDIE ET D'EXPLOSION**

Des vapeurs inflammables (telles que les vapeurs de solvant et de peinture) sur la **zone de travail** peuvent s'enflammer ou exploser. La circulation de la peinture ou de solvant dans l'équipement peut provoquer de l'électricité statique et des étincelles. Afin de prévenir tout risque d'incendie ou d'explosion :

- utilisez l'équipement uniquement dans des locaux bien aérés.
- Éliminez toutes les sources potentielles d'incendie telles que les veilleuses, cigarettes, lampes de poche et bâches en plastique (risque d'étincelles d'électricité statique).
- Mettez à la terre tous les appareils de la zone de travail. Voir les instructions de **Mise à la terre**.
- Ne pulvérisez et ne rincez jamais un solvant à haute pression.
- La zone de travail doit toujours être propre et exempte de débris, notamment de solvants, de chiffons et d'essence.
- En présence de fumées inflammables, veillez à ne pas brancher ni débrancher les cordons d'alimentation et à ne pas allumer ni éteindre les interrupteurs électriques.
- Utilisez uniquement des tuyaux mis à la terre.
- Lors de la pulvérisation dans un seau, tenez bien le pistolet contre la paroi du seau mis à la terre. N'utilisez pas de garnitures de seau, sauf si celles-ci sont antistatiques ou conductrices.
- **Arrêtez immédiatement le fonctionnememnt** en cas d'étincelles d'électricité statique ou de décharge électrique**.** N'utilisez pas l'équipement si le problème n'a pas été identifié et rectifié.
- La zone de travail doit être dotée d'un extincteur en état de marche.
- Ne travaillez pas quand un couvercle est enlevé. N'ouvrez pas ouvrir lorsque sous tension.
- Installez un conduit de maximum 457 mm.
- Ne procédez pas à l'installation lorsque la température de service dépasse la température d'inflammation ou dans une atmosphère dangereuse.

# ⚠ AVERTISSEMENT

**RISQUE D'INJECTION SOUS-CUTANÉE**

Le liquide s'échappant à haute pression du pistolet, d'une fuite sur le flexible ou d'un composant défectueux, risque de transpercer la peau. La blessure peut avoir l'aspect d'une simple coupure, mais il s'agit en fait d'une blessure grave pouvant entraîner une amputation. **Consultez immédiatement un médecin pour obtenir une intervention chirurgicale.**

- Ne pulvérisez pas sans avoir d'abord mis en place le garde-buse et la protection de gâchette.
- Verrouillez la gâchette à chaque arrêt de la pulvérisation.
- Ne dirigez pas le pistolet sur une personne ou sur une partie du corps.
- Ne mettez pas la main devant la buse de pulvérisation.
- Veiller à ne pas arrêter ni dévier de fuites avec la main, le corps, un gant ou un chiffon.
- Exécutez la **Procédure de décompression** à l'arrêt de la pulvérisation et avant de procéder à un nettoyage, une vérification ou un entretien de l'équipement.
- Resserrez tous les raccords de fluide avant de mettre l'équipement en marche.
- Vérifiez quotidiennement les flexibles et les accouplements. Remplacez immédiatement les pièces usées ou endommagées.

**RISQUES RELATIFS AUX LIQUIDES OU FUMÉES TOXIQUES**

Les produits ou vapeurs toxiques peuvent provoquer de graves blessures, voire la mort, en cas de projection dans les yeux ou sur la peau, d'inhalation ou d'ingestion.

- Lisez la fiche de données de sécurité (FDS) pour prendre connaissance des risques spécifiques liés aux fluides utilisés.
- Conservez les fluides dangereux dans des récipients homologués et éliminez-les conformément à la réglementation en vigueur.

**ÉQUIPEMENT DE PROTECTION INDIVIDUELLE**

Portez un équipement de protection approprié dans la zone de travail afin de réduire le risque de blessures graves, notamment aux yeux, aux oreilles (perte auditive) ou par brûlure ou inhalation de vapeurs toxiques. L'équipement de protection comprend notamment :

- des lunettes de protection et une protection auditive ;
- des masques respiratoires, vêtements et gants de protection recommandés par le fabricant de produits et de solvants.

# ⚠ AVERTISSEMENT

**RISQUES LIÉS À UNE UTILISATION INAPPROPRIÉE DE L'ÉQUIPEMENT**

Toute utilisation inappropriée de l'équipement peut provoquer des blessures graves, voire mortelles.

- N'utilisez pas l'équipement en cas de fatigue ou sous l'emprise de médicaments, de drogue ou d'alcool.
- Ne dépassez pas la pression de service ou la température maximum spécifiée pour le composant le plus sensible du système. Voir les **Spécifications techniques** dans tous les manuels des équipements.
- Utilisez des fluides et des solvants compatibles avec les pièces de l'équipement en contact avec le produit. Voir les **Spécifications techniques** dans tous les manuels des équipements. Lisez les avertissements des fabricants de fluides et solvants. Pour obtenir des informations détaillées sur le produit utilisé, demandez les fiches de données de sécurité (FDS) au distributeur ou au revendeur.
- Ne quittez pas la zone de travail tant que l'équipement est sous tension ou sous pression.
- Éteignez tous les équipements et suivez la **Procédure de décompression** lorsque l'équipement n'est pas utilisé.
- Vérifiez quotidiennement l'équipement. Réparez ou remplacez immédiatement toutes les pièces usées ou endommagées en utilisant uniquement des pièces d'origine.
- Veillez à ne pas altérer ni modifier l'équipement. Les modifications ou les altérations apportées risquent d'invalider les homologations et de créer des risques relatifs à la sécurité.
- Assurez-vous que l'équipement est adapté et homologué pour l'environnement dans lequel il est utilisé.
- Utilisez l'équipement uniquement aux fins auxquelles il est destiné. Pour plus d'informations, contactez votre distributeur.
- Maintenez les flexibles et les câbles à distance des zones de circulation, des bords coupants, des pièces en mouvement et des surfaces chaudes.
- Ne tordez pas et ne pliez pas les flexibles. Ne les utilisez pas pour tirer l'équipement.
- Éloignez les enfants et les animaux de la zone de travail.
- Respectez toutes les réglementations applicables en matière de sécurité.

**RISQUES LIÉS AUX PIÈCES EN ALUMINIUM SOUS PRESSION**

L'utilisation de fluides non compatibles avec l'aluminium peut provoquer une réaction chimique dangereuse et endommager l'équipement. Le non-respect de cet avertissement peut provoquer des blessures graves, voire mortelles, ou des dommages matériels.

- N'utilisez pas de trichloroéthane-1,1,1, de chlorure de méthylène ou d'autres solvants à base d'hydrocarbures halogénés, ni de fluides contenant de tels solvants.
- N'utilisez pas d'eau de Javel.
- De nombreux autres fluides peuvent contenir des produits chimiques susceptibles de réagir avec l'aluminium. Vérifiez la compatibilité auprès de votre fournisseur du produit.

**RISQUE DE DILATATION THERMIQUE**

Les fluides soumis à la chaleur dans des espaces confinés, notamment dans les flexibles, peuvent provoquer une montée rapide de la pression en raison de la dilatation thermique. Une surpression peut briser l'équipement et causer de graves blessures.

- Ouvrez une vanne pour relâcher du fluide dilaté lorsqu'il est en train de chauffer.
- Remplacez régulièrement les flexibles de façon proactive en fonction des conditions de fonctionnement.

# Installation

## Installation type

FIG. 1 est fournie à titre indicatif. Votre distributeur Graco peut vous aider dans la conception de votre installation.

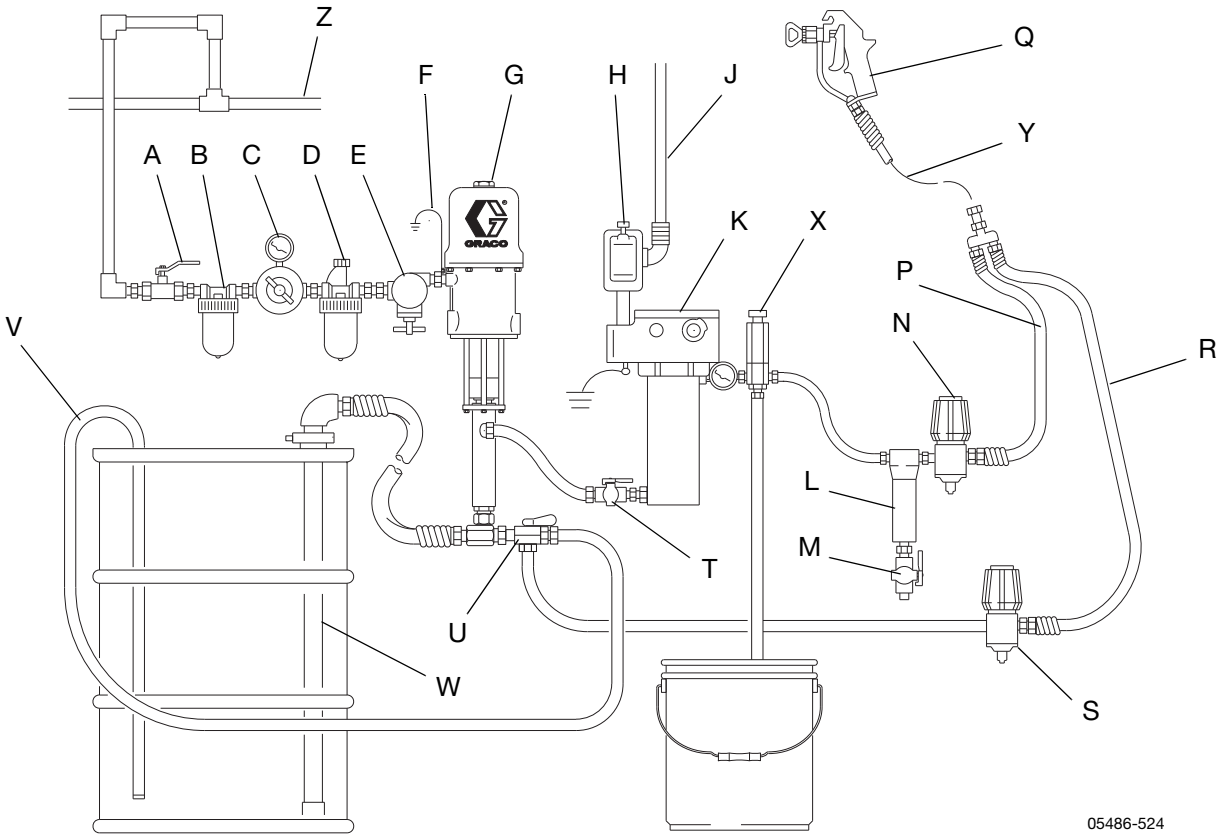


**Légende :**

| | | | | | |
|---|---|---|---|---|---|
| A | Vanne d'air principale de type purgeur | H | Interrupteur antidéflagrant de mise sous tension | R | Conduite de retour de fluide |
| B | Filtre à air | J | Câble d'alimentation | S | Vanne de non-retour |
| C | Régulateur d'air et manomètre | K | Réchauffeur | T | Vanne d'arrêt du fluide |
| D | Lubrificateur sur conduite d'air | L | Filtre à fluide | U | Vanne de commande |
| E | Vanne anti-emballement de la pompe | M | Vanne de vidange | V | Tuyau de vidange autonome |
| F | Fil de terre | N | Régulateur de pression du fluide | W | Tube d'aspiration |
| G | Pompe | P | Conduite d'alimentation de fluide | X | Vanne de décompression |
| | | Q | Pistolet pulvérisateur | Y | Tuyau anti-coup-de-fouet |
| | | | | Z | Conduite d'alimentation en air |

**FIG. 1 : Installation type – Système de circulation réchauffée**

# Identification des composants

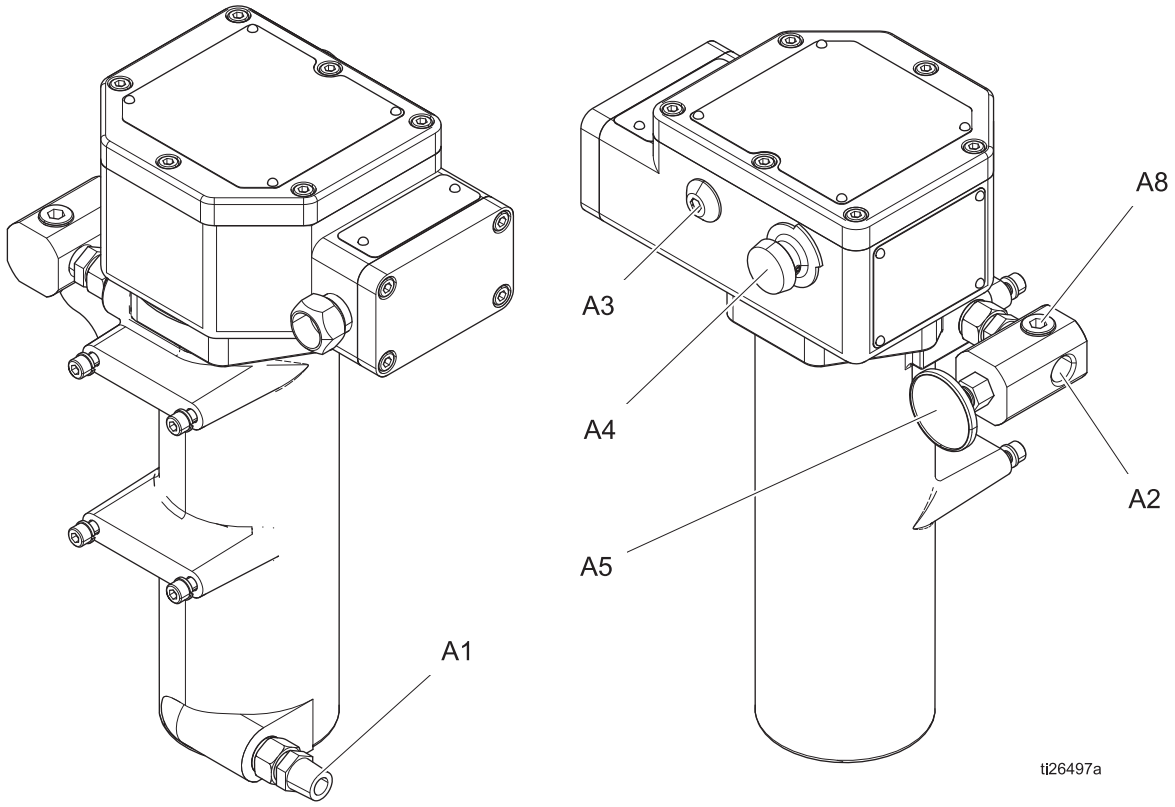


**Légende :**

A1 Entrée de produit
A2 Sortie de produit
A3 Témoin réchauffeur allumé
A4 Bouton de réglage de la température
A5 Jauge de température
A8 Orifices de sortie optionnels (un sur le collecteur de sortie et un sur le côté opposé du réchauffeur)

# Informations générales

- Choisir des composants conçus pour les températures et pressions indiquées dans le chapitre **Spécifications techniques**, page 28. La plage de température normale du réchauffeur est réglable à partir de 29-104 °C.
- Pour éviter tout incendie ou explosion, mettez toujours le réchauffeur à distance de tous les produits inflammables et à un endroit où les opérateurs ne risquent pas de toucher des surfaces en métal brûlantes.
- Pour éviter de se brûler, isolez et/ou étiquetez les conduites et composants sortant du réchauffeur qui peuvent devenir brûlants.

***AVIS***

La température d'entrée du fluide ne peut pas être supérieure à 135° °C. Autrement, le réchauffeur dépassera sa température nominale maximale.

# Sélection des conduites

Le fluide se refroidit un peu lorsqu'il circule dans les conduites ou le tube entre le réchauffeur et le pistolet pulvérisateur. Placez le réchauffeur proche de la zone de pulvérisation pour réduire le plus possible les pertes de chaleur lors de la circulation dans les différents conduits.

Le tableau à la FIG. 2 montre les pertes de chaleur pour 3 types courants de tubes.

**Remarques à propos du graphique :**

- la perte de chaleur diminue lorsque le débit augmente.
- Les conduites en acier isolées avec de la mousse et le tube de peinture airless à haute pression retiennent le mieux la chaleur. Les tubes isolés et un tuyau isolé sont plus chers, mais ce surcoût sera généralement compensé par des coûts de fonctionnement plus réduits.
- Placez le réchauffeur proche de la zone de pulvérisation pour minimiser les pertes de chaleur dues aux conduites.

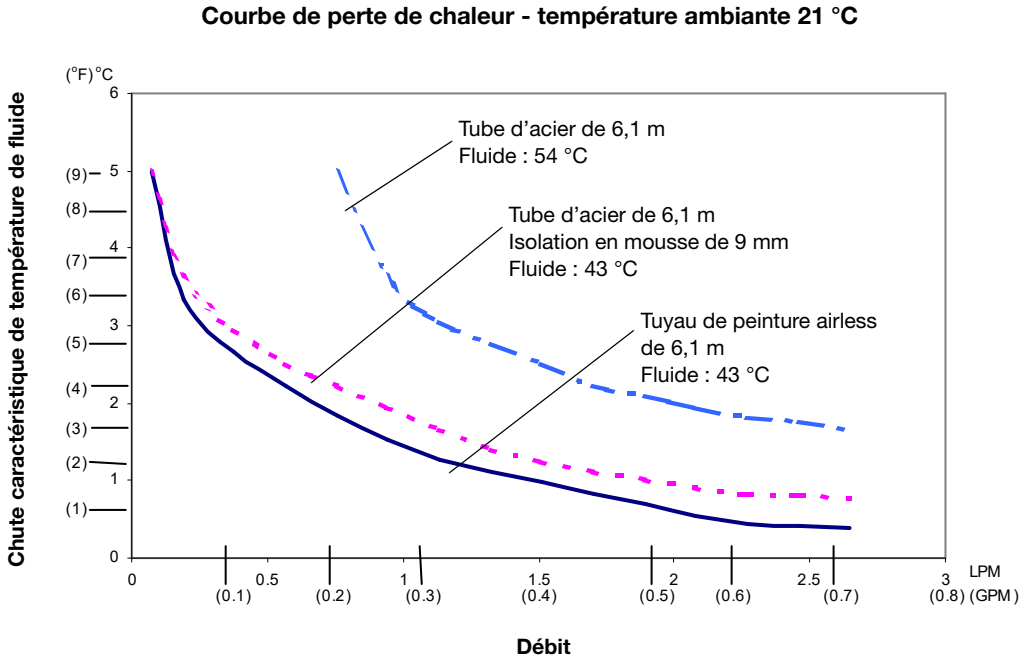


**FIG. 2 : Chute de température type**

# Fixation du réchauffeur

Les commandes du réchauffeur doivent être facilement accessibles.

La surface de montage doit pouvoir supporter le poids du réchauffeur et du fluide ainsi que la contrainte due au fonctionnement.

## Montage mural

Nécessite le support mural 192585 ou 183982. Voir **Accessoires**, page 27. Utiliser le support mural comme gabarit pour marquer les trous des boulons.

### Support 192585

**(FIG. 3)**

La profondeur du support fournit un espace libre pour se conformer avec les normes européennes d'ininflamabilité.

1. Utilisez des boulons M8 d'une longueur adaptée et les rondelles de sécurité (CC) (non fournies) pour attacher le support au mur.
2. Vissez deux vis (6) avec des rondelles (5) dans les 2 tiges de fixation supérieures (BB) du réchauffeur jusqu'à ce qu'elles sortent encore d'environ 3 mm.
3. Soulevez le réchauffeur et glissez les deux têtes de vis dans les fentes du support. Vissez les 2 vis restantes et serrez toutes les 4.

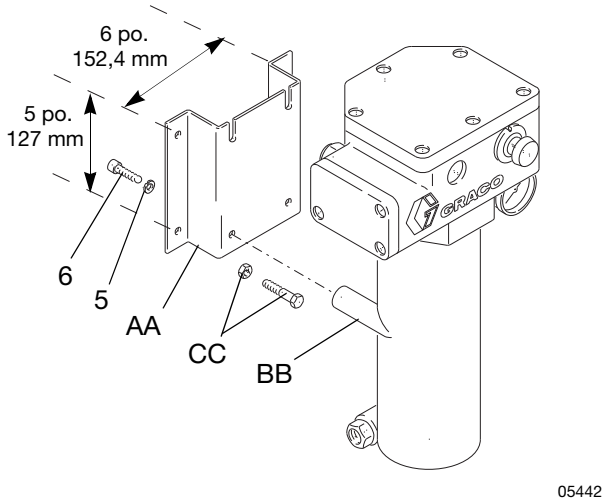


**FIG. 3 : Support 192585**

### Support 183982

**(FIG. 4)**

1. Montez le support (MM) sur le réchauffeur à l'aide des vis (6) et des rondelles (5) fournies.
2. Utilisez des boulons M8 d'une longueur adaptée et les rondelles de sécurité (NN) (non fournies) pour fixer le support au mur.

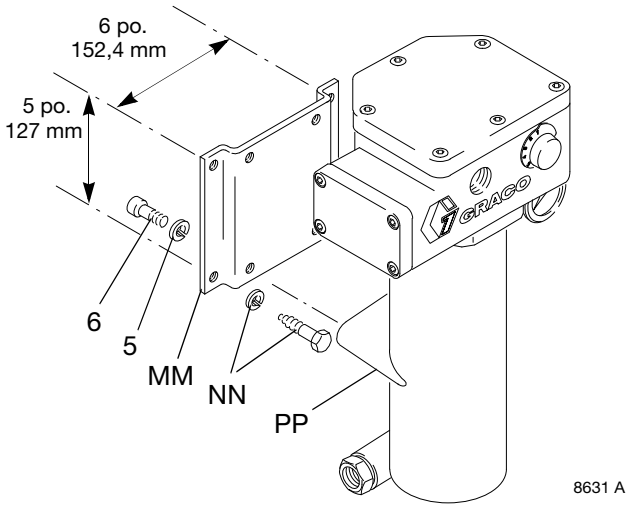


**FIG. 4 : Support 183982**

## Montage sur chariot
**(FIG. 5)**

Il faut 2 barrettes pour le montage sur chaque chariot 183485 et un collier 183484.
Voir **Accessoires**, page 27.

1. Mettez les colliers (AA) autour du poteau vertical (DD) du chariot et fixez les sur les barrettes (ZZ) au moyen de boulons (6) M8 x 1,25 x 30 mm et de rondelles de sécurité (5).

2. Respectez les températures nominales pour le raccordement du cordon électrique à la borne. Le câble H07RN **n'est pas conforme** à la température prescrite de 105 °C. Un raccord intermédiaire de type « e » peut être nécessaire. Voir également la FIG. 9.

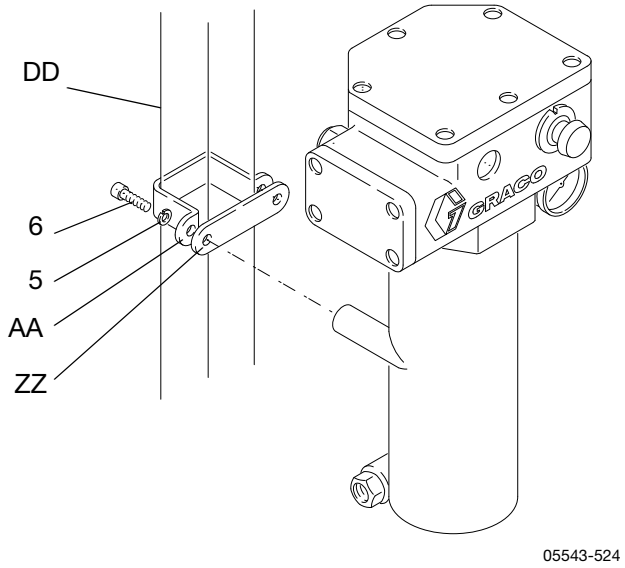


**FIG. 5 : Montage sur chariot**

## Montage du XP et du XP-hf

### Réchauffeur du flexible de montage du support

Voir **Accessoires**, page 27, pour les réchauffeurs pour sites dangereux et non dangereux.

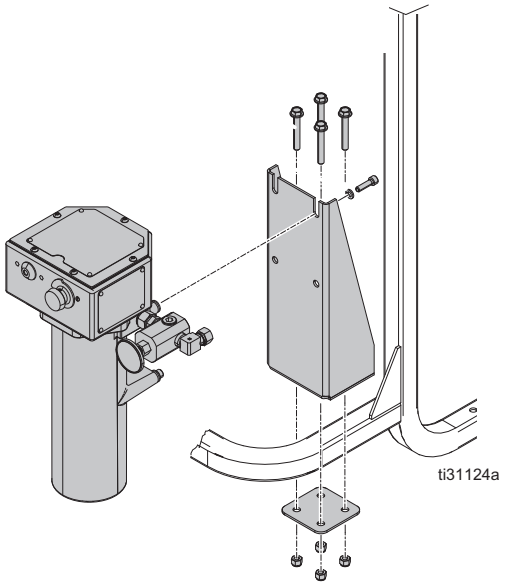


**FIG. 6 : Montage du XP et du XP-hf**

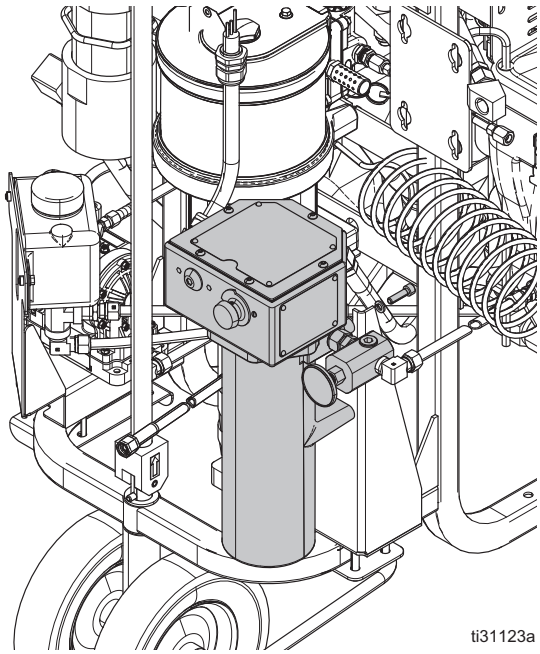


**FIG. 7 : Réchauffeur du flexible de montage**

# Raccordements de fluides & accessoires

**(FIG. 8)**

1. Placez une vanne d'arrêt produit (T) sur l'entrée produit 1/2–14 ptn(m) du réchauffeur ; ne serrez pas trop . Raccordez la conduite de fluide à la vanne.

Pour ne pas se blesser gravement lorsqu'un composant ou l'équipement casse :

- N'installez jamais de dispositif d'arrêt entre le réchauffeur et le pistolet, car cela emprisonnera le produit chauffé, de sorte qu'il ne pourra plus se dilater.
- N'utilisez jamais de régulateur de fluide comme dispositif d'arrêt placé entre le réchauffeur et le pistolet.
- Prévoyez un moyen pour que le produit puisse bien se dilater lorsqu'il est chauffé.

2. Prévoyez un moyen pour que le produit puisse bien se dilater lorsqu'il est chauffé. Options :
   - utilisez des flexibles souples entre le réchauffeur et le pistolet.
   - Placez un accumulateur de taille suffisante en aval du réchauffeur.
   - Placez une vanne de détente (X) préréglée pour relâcher de la pression lorsqu'elle dépasse la pression de service maximale du système.
3. Placez un filtre pour fluide (L), une vanne de vidange (M) et un régulateur de pression produit (N) près de la sortie produit de 1/2-14 ptn(f) du réchauffeur. Raccordez ensuite la conduite de fluide.

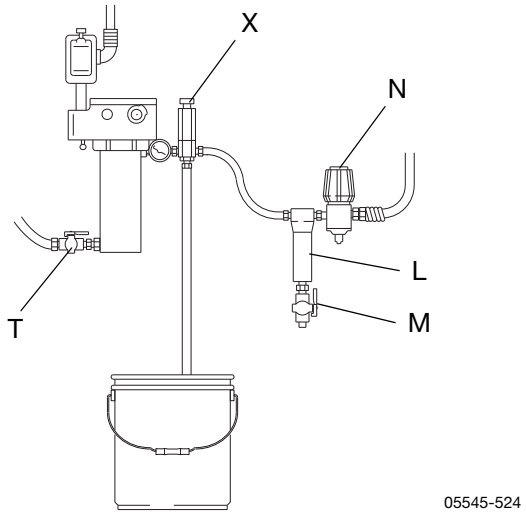


**FIG. 8 : Raccordements de fluides & accessoires**

# Connexions électriques

L'installation du réchauffeur doit être conforme à tous les règlements et réglementations locaux en vigueur. Cet équipement doit être mis à la terre. Une mauvaise mise à la terre, un mauvais réglage ou une mauvaise utilisation du système peut provoquer une décharge électrique. Tout le câblage électrique doit être effectué par un électricien qualifié et doit être conforme à l'ensemble des normes et réglementations locales.

**AVIS**

Pour réduire le risque d'endommagement, évitez que du produit soit renversé sur des composants électriques et ne pulvérisez jamais quand un couvercle est enlevé ou que des vis manquent.

## Spécifications requises pour toutes les installations

- L'alimentation électrique ne doit dépasser le voltage et l'ampérage du réchauffeur. Voir **Table des matières**, page 2.
- Les conducteurs utilisés pour raccorder l'alimentation doivent supporter au moins 105 °C. Un raccord intermédiaire de type « e » peut être nécessaire.
- Un disjoncteur comme protection contre des courants trop élevés doit être utilisé. Voir le tableau ci-dessous pour le disjoncteur recommandé en fonction de l'ampérage.

| Classification par VCA/Watts/Ampères | Disjoncteur recommandé |
|---|---|
| 120 VCA/2 300 W/19,2 A | 30 A |
| 200 VCA/4 000 W/20,0 A | 30 A |
| 240 VCA/4 000 W/16,7 A | 25 A |
| 380 VCA/4000 W/10,5 A | 25 A |
| 480 VCA/4000 W/8,3 A | 25 A |

- Pour les réchauffeurs pour sites sans risques, les raccordements doivent être réalisés en passant par un presse-étoupe passe-câble. Le presse-étoupe passe-câble 121603 acceptera des cordons avec un diamètre extérieur de 13–18 mm.
- Le raccordement à la terre doit être réalisé avec la borne de terre verte dans le boîtier de commande.
- Pour les modèles pour sites dangereux uniquement : les raccordements au secteur doivent être réalisés via le port de 19 mm aux deux douilles dans le boîtier de commande. Reportez-vous aux **Exigences de câblage et de gaine de câble en zone dangereuse**.

# Mise à la terre

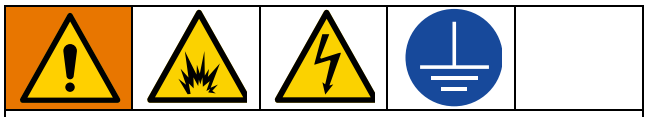

L'équipement doit être mis à la terre pour réduire le risque d'étincelle électrostatique et de décharge électrique. Les fumées peuvent s'enflammer ou exploser en présence d'étincelles électriques ou dues à l'électricité statique. Une mise à la terre incorrecte peut provoquer des décharges électriques. La mise à la terre fournit un fil d'échappement pour le courant électrique.

Raccordez le réchauffeur à une source de courant correctement mise à la terre par le biais des raccordements électriques et d'une vis de mise à la terre (8). Dans le cas d'une installation mobile, raccordez le chariot à une vraie terre.

# Exigences de câblage et de gaine de câble en zone dangereuse

## Antidéflagration

Tous les câblages électriques dans la zone dangereuse doivent être placés dans des gaines de câble homologuées antidéflagration, de classe I, division I, groupes C1 et D. Respectez toutes les réglementations nationales, régionales et locales relatives aux installations électriques.

Pour les États-Unis et le Canada, il faut mettre un joint de conduite (D) à moins de 457 mm du réchauffeur. Tous les câbles doivent être conçus pour 105 °C.

## Ignifuge (ATEX)

Utiliser des conduites, connecteurs et presse-étoupes de câble appropriés classés ATEX II 2 G. Respecter toutes les réglementations nationales, régionales et locales relatives aux installations électriques. Tous les câbles et presse-étoupe de câble doivent être conçus pour 105 °C.

Pour plus d'informations sur les câbles pour zones dangereuses, voir **Cordon d'alimentation électrique**.

## Câblage pour montage mural

Placez un interrupteur électrique bipolaire (H) antidéflagrant à côté du réchauffeur. Voir FIG. 9. Cet interrupteur doit être conforme à la réglementation électrique locale. Utilisez le bon câble et la bonne fiche.

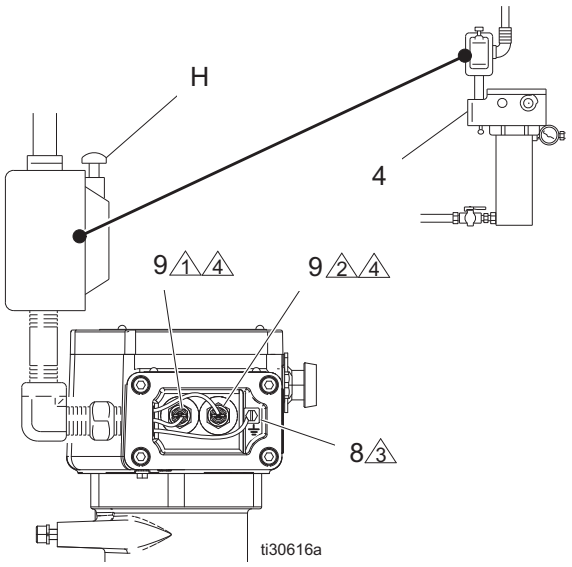


1 Borne d'alimentation

2 Borne neutre ou 2ème borne d'alimentation

3 Borne de terre

4 Serrez tous les écrous des bornes à 3,4 N•m

05546-524

**FIG. 9 : Câblage pour montage mural**

## Câblage pour montage sur chariot

Brancher une fiche conforme à la réglementation électrique locale. Voir FIG. 10.

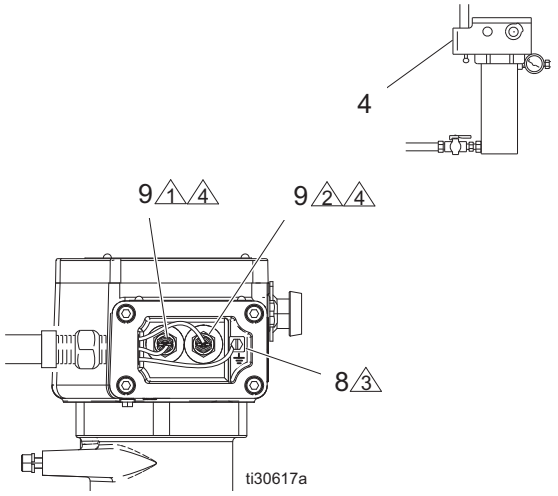


1 Borne d'alimentation

2 Borne neutre ou 2ème borne d'alimentation

3 Borne de terre

4 Serrez tous les écrous des bornes à 3,4 N•m

05547-524

**FIG. 10 : Câblage pour montage sur chariot**

# Fonctionnement

## Procédure de décompression

Suivez la procédure de décompression chaque fois que ce symbole apparaît.

Cet équipement reste sous pression tant que la pression n'a pas été relâchée manuellement. Pour éviter de sérieuses blessures provoquées par du produit sous pression, comme des injections sous-cutanées et des projections de produit, exécutez la Procédure de décompression lorsque vous arrêtez la pulvérisation et avant un nettoyage, une vérification ou un entretien de l'équipement.

1. Verrouillez le pistolet.
2. Coupez toujours l'alimentation électrique du réchauffeur.
3. Faites circuler le produit pendant au moins 10 minutes pour faire refroidir le produit et le réchauffeur.
4. Fermez toutes les arrivées d'air et de fluide.
5. Déverrouillez le pistolet.
6. Appuyez une partie métallique du pistolet contre le côté d'un seau métallique relié à la terre et actionnez le pistolet pour relâcher la pression.
7. Verrouillez le pistolet.
8. Ouvrez la vanne de décharge après avoir placé un seau dessous pour récupérer le fluide.

## Rinçage initial

Pour éviter un incendie ou une explosion :

- Rincez l'équipement uniquement dans un local bien aéré.
- Veillez à ce que l'alimentation principale soit éteinte et que le réchauffeur soit froid avant de rincer.
- N'allumez pas le réchauffeur tant que les conduites de fluide contiennent encore du solvant.

Le réchauffeur a été testé avec une huile légère dont il faudra éliminer toute trace avant d'utiliser l'équipement. Assurez-vous que l'alimentation électrique est coupée et que le réchauffeur est froid avant d'entreprendre un rinçage. Utilisez un solvant compatible et suivez les instructions de rinçage du manuel sur l'alimentation en produit et du pistolet pulvérisateur.

## Système d'amorçage

**(Se reporter à la FIG. 1, page 7)**

***AVIS***

Pour ne rien endommager, n'allumez pas le réchauffeur avant que le système soit entièrement amorcé.

1. Ne mettez pas encor le réchauffeur en marche.
2. En cas d'utilisation d'un pistolet sans air, ne montez pas encore la buse de pulvérisation.
3. Mettez la pompe en marche comme décrit dans les instructions fournies avec celle-ci.
4. Tournez la vanne de commande (U) en position de circulation et faites circuler le produit pendant plusieurs minutes.
5. Ouvrez le pistolet (Q) à la dernière sortie pour amorcer le tuyau. Répétez l'opération à chaque poste du pistolet.
6. Mettez le verrou de sécurité du pistolet.
7. Coupez l'alimentation d'air de la pompe.
8. Exécutez la **Procédure de décompression**.
9. Mettez la buse de pulvérisation sur le pistolet.

# Réglage de la commande du réchauffeur

**(Se reporter à la FIG. 11)**

1. Placez le bouton de réglage (33) du réchauffeur sur le point de consigne 4 ou 5 pour essayer.
2. Mettez la pompe en marche et faites circuler le produit dans le système à très basse pression, env. 0,30 à 0,35 litre/min.
3. Après 10 minutes, lisez la température sur le thermomètre (2). Si elle ne correspond pas à la température voulue, ajustez le point de consigne.

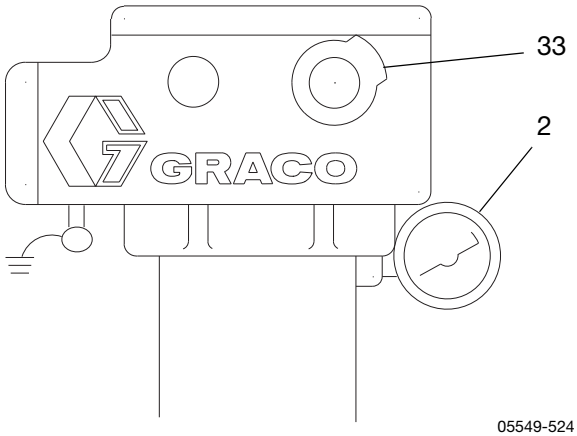


**FIG. 11 : Réglage de la commande du réchauffeur**

# Réglage pour la pulvérisation

***AVIS***

Si l'on fait fonctionner longtemps le réchauffeur à plus que son réglage maximal, soit à plus de 82 °C, cela réduira sa durée de vie et risque de dessécher le produit qui peut alors boucher le réchauffeur et créer un mauvais jet de pulvérisation.

1. Réglez la pression de la pompe et le réchauffeur au niveau de réglage minimum nécessaire pour une bonne pulvérisation du produit
2. Réglez tous les clapets anti-retour (S - FIG. 1) de manière à maintenir une pression constante à tous les postes du pistolet.

# Maintenance

## Rinçage

Pour éviter un incendie ou une explosion :
- Rincez l'équipement uniquement dans un local bien aéré.
- Veillez à ce que l'alimentation principale soit éteinte et que le réchauffeur soit froid avant de rincer.
- N'allumez pas le réchauffeur tant que les conduites de fluide contiennent encore du solvant.

Les passages de produit bouchés sont difficiles à nettoyer et diminuent l'efficacité du chauffage, le débit et la pression. Rincer fréquemment, même quand l'installation n'est pas utilisée.

1. Suivez la **Procédure de décompression**, page 15.
2. Assurez-vous que l'alimentation électrique principale est coupée et que le réchauffeur est froid avant d'entreprendre un rinçage. Utilisez un solvant compatible et suivez les instructions de rinçage du manuel sur l'alimentation en fluide du pistolet pulvérisateur. **Ne mettez pas le réchauffeur en marche tant que les conduites de fluide contiennent encore du solvant.**

## Vidange du réchauffeur

**(FIG. 12)**

1. Suivez la **Procédure de décompression**, page 15.
2. Déposez les raccords d'entrée et de sortie du réchauffeur. Tenez un récipient prêt à récupérer le produit.

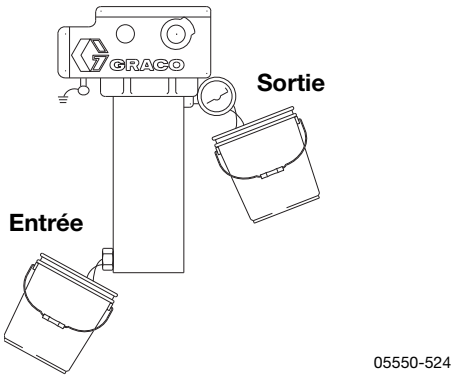


**FIG. 12 : Vidange du réchauffeur**

## Débouchage des passages de fluide

**(FIG. 13)**

1. Vidangez le réchauffeur.
2. Déposez le bloc réchauffeur (3) du boîtier du réchauffeur. Voir **Bloc réchauffeur**, page 21.
3. Versez un solvant **compatible** très puissant dans le tube du réchauffeur pour ramollir le bouchon.
4. Rincez pour éliminer le bouchon.
5. Nettoyez soigneusement tous les passages avant de remonter le réchauffeur.

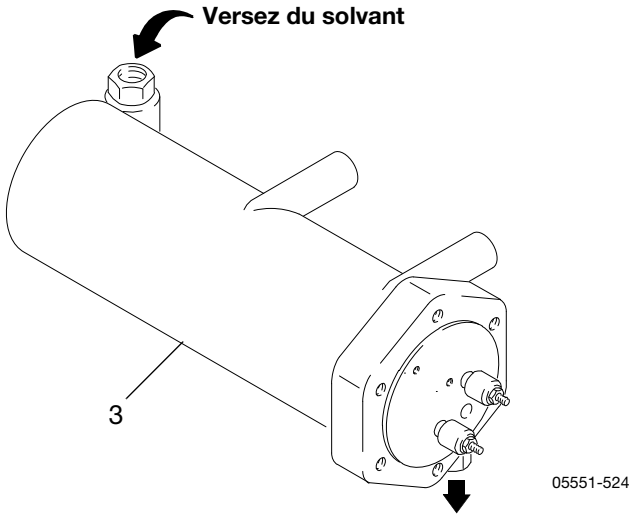


**FIG. 13 : Débouchage des passages de fluide**

# Dépannage

| Problème | Cause | Solution |
|---|---|---|
| Le réchauffeur ne réchauffe pas. | Pas de courant. | Vérifiez le circuit et les fusibles.<br>Vérifiez la continuité du thermostat primaire (24), du thermostat de secours (10) et du limiteur de température (15).<br>Vérifiez la continuité des bornes du thermostat (10) et du bloc réchauffeur (3) – page 19. |
| | Bloc réchauffeur grillé (3). | Remplacez le bloc - page 21. |
| | Limiteur de température grillé (15). | Vérifiez la continuité du thermostat primaire (24), du thermostat de secours (10). Remplacez les thermostats si nécessaire lors du remplacement du limiteur de température (15) – pages 19-21. |
| Température trop basse. | Le fluide a besoin d'un temps de préchauffage plus long. | Augmenter le temps de préchauffage. |
| | Réglage incorrect de la température. | Ajustez le réglage – page 16. |
| | Débit trop élevé. | Réduisez le débit ou utilisez 2 réchauffeurs. |
| | Passages de fluide bouchés. | Rincez régulièrement – page 17. |
| Température trop élevée. | Réglage incorrect de la température. | Ajustez le réglage – page 16. |
| | Thermostat primaire défectueux (24). | Remplacez - page 19. |
| Grandes variations de température, env. 104–120 °C à 0,4 l/min. | Les contacts du thermostat primaire (24) collent. | Remplacez les thermostats (24, 10) – page 19. N'oubliez pas que le thermostat de secours (10) ne laisse fonctionner le réchauffeur que durant quelques instants. |
| Chute de pression trop importante empêchant le fluide de circuler. | Débit trop élevé. | Réduisez le débit ou utilisez 2 réchauffeurs. |
| | Passages de fluide bouchés. | Rincez régulièrement – page 17. |
| Fuite des raccords du réchauffeur. | Raccords détachés ou endommagés. | Serrez les raccords ou remplacer le bloc réchauffeur – page 21. |

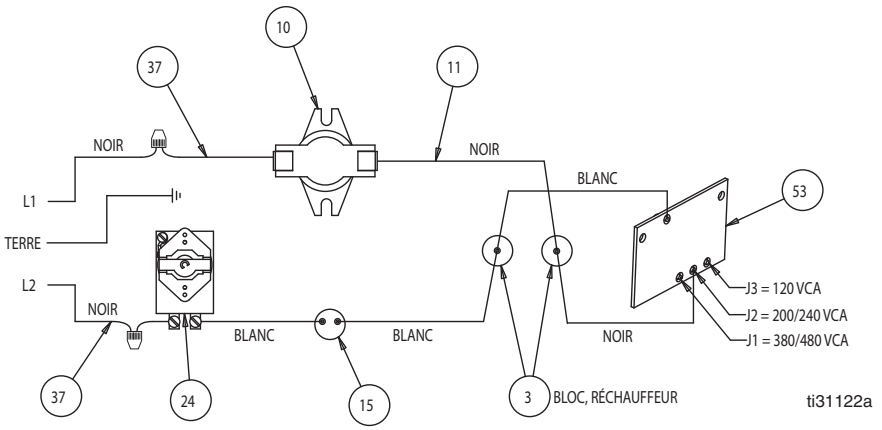


**FIG. 14: Schéma électrique**

# Réparation

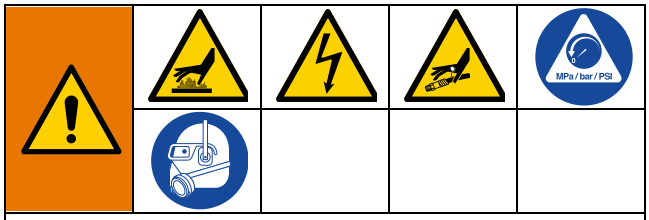


Pour éviter de se brûler, de recevoir une décharge électrique ou une injection sous-cutanée, vérifiez si l'alimentation secteur est bien COUPÉE, si le réchauffeur est froid et si la pression a bien été relâchée avant de faire une réparation.

**Réchauffeurs pour zones dangereuses :**
Voir FIG. 15 & 17

**Réchauffeurs pour zones non dangereuses :**
Voir FIG. 16 & 18

## Thermostat primaire et sonde

1. Suivez la **Procédure de décompression**, page 15.
2. Retirez le couvercle (18) du boîtier.
3. **Réchauffeur pour zone dangereuse uniquement :** Desserrez l'écrou (27a).

   **Réchauffeurs pour zones non dangereuses uniquement :** Desserrez les vis (25).
4. Desserrez la vis sans tête (26) dans l'axe (28) de l'interrupteur.
5. Déposez la vis (16) et le support (19) qui maintiennent la sonde (EE).
6. Débranchez les fils des bornes (FF) du thermostat primaire.
7. Tirez sur la sonde (EE) pour la sortir du bloc réchauffeur (3). Retirez le thermostat (24) du boîtier (1).
8. **Réchauffeur pour zone dangereuse uniquement :** Déposez les vis (25).

   **Réchauffeurs pour zones non dangereuses uniquement :** Retirez le couplage à vis (35) et la rondelle (27b).
9. Déposez le support du thermostat (24) et fixez le sur le nouveau thermostat.

**AVIS**

Pour éviter d'endommager le tube capillaire (GG), ce qui pourrait causer un mauvais fonctionnement du réchauffeur, ne pliez ni n'entaillez pas le tube.

Pour ne pas court-circuiter le réchauffeur, veillez à ce que le tube capillaire ne touche pas la borne (3a) du bloc. Suivez l'étape10, ci-dessous.

10. Enduisez généreusement la sonde (EE) du nouveau thermostat (24) de lubrifiant thermique (réf. 110009). Formez plusieurs boucles avec le tube capillaire (GG) et fixez les avec le collier de serrage (42, non illustré). Introduisez la sonde dans le bloc réchauffeur (3).
11. Continuez le remontage dans l'ordre inverse du démontage. Voir **Remarques sur le remontage**, ci-dessous.

## Thermostat de secours

1. Suivez la **Procédure de décompression**, page 15.
2. Retirez le couvercle (18) du boîtier.
3. Retirez les vis (HH) des pattes de fixation du thermostat de secours (10) et débranchez les fils **–** un sur le bloc réchauffeur (3a) et un sur le tuyau (9b).
4. Retirez les deux vis (16), puis enlever le thermostat (10).
5. Enduisez généreusement le fond du thermostat (10) de lubrifiant thermique (réf. 110009) et remontez le dans l'ordre inverse du démontage.

### Remarques sur le remontage

- Pour raccorder les câbles, se reporter à la FIG. 15 ou 16.
- **Réchauffeurs pour zones non dangereuses uniquement :** Assurez-vous que le joint (47) est en place et en face des trous des vis de fixation du boîtier électrique.
- Fixez le couvercle (18) avec les rondelles (5) et vis (6 ou 52) ; serrez les vis au couple de 10 N•m.

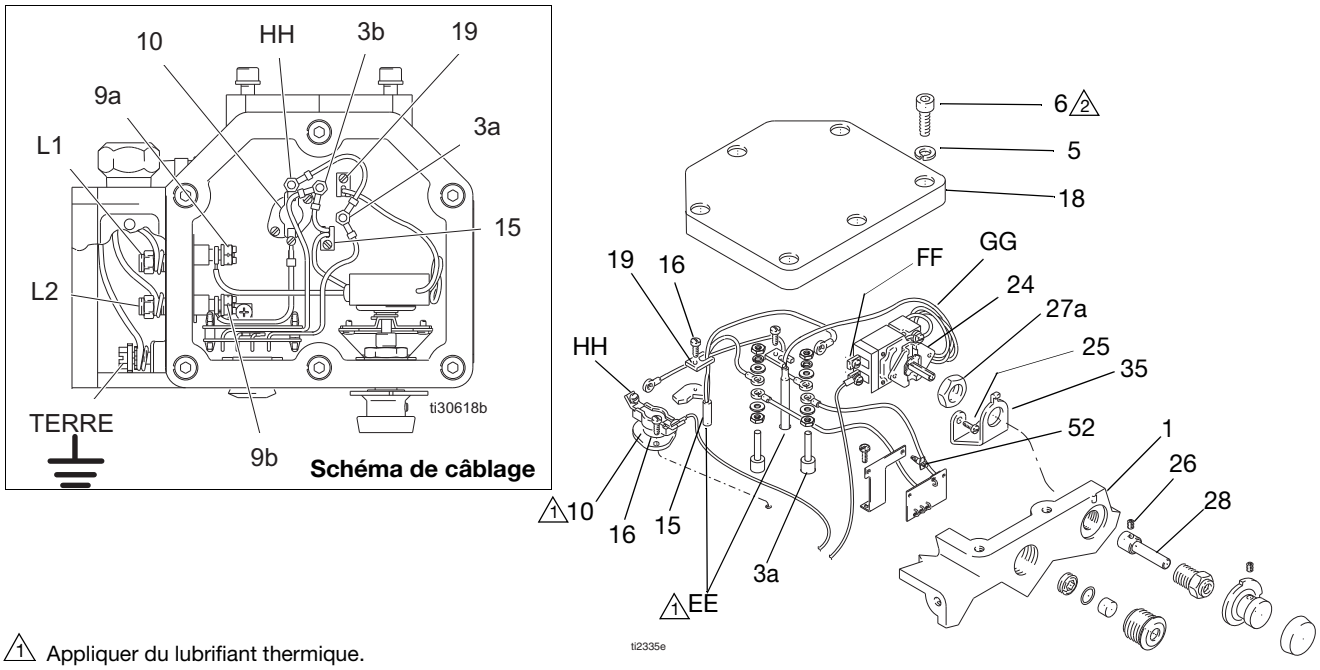


1 Appliquer du lubrifiant thermique.

2 Serrer au couple de 10 N•m.

**FIG. 15: réparation du thermostat – réchauffeurs pour zones dangereuses**

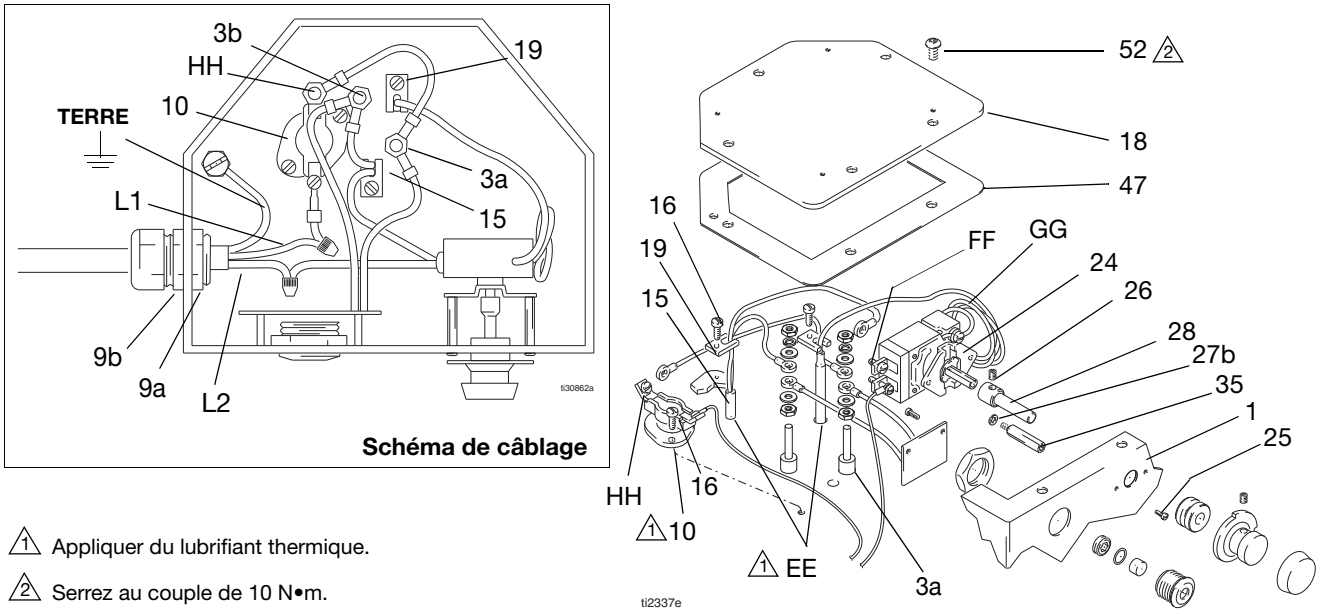


1 Appliquer du lubrifiant thermique.

2 Serrez au couple de 10 N•m.

**FIG. 16 : Réparation du thermostat – Réchauffeurs pour zones non dangereuses**

# Limiteur de température

**AVIS**

Pour éviter d'endommager le tube capillaire (GG), ce qui pourrait causer un mauvais fonctionnement du réchauffeur, ne pliez ni n'entaillez pas le tube.

Pour ne pas court-circuiter le réchauffeur, veillez à ce que le tube capillaire ne touche pas la borne (3a) du bloc.

1. Suivez la **Procédure de décompression**, page 15.
2. Retirez le couvercle (18) du boîtier.
3. Retirez les écrous (FF) et (3b) qui tiennent les fils du limiteur de température (15) et retirez le contacteur. See FIG. 15 ou 16, page 20.
4. Enduisez le bulbe du contacteur thermique (15) d'une fine pellicule de lubrifiant thermique (réf. 110009) et montez un nouveau contacteur en procédant dans l'ordre inverse du démontage. Voir**Remarques sur le remontage**.

# Bouton de réglage

1. Suivez la **Procédure de décompression**, page 15.
2. Tournez le bouton (33) vers le point de consigne 1.
3. Desserrez la vis sans tête (30) du bouton de réglage (33).
4. Retirez le bouton de réglage (33).
5. Retirez le bouton d'ajustement (12) du bouton de réglage (33) et le poussez sur le nouveau bouton de réglage. Vérifiez la douille (29) et remplacez la si elle est usée.
6. Positionnez le nouveau bouton (33) de sorte que le point de consigne 1 soit en face de la marque (JJ) sur le boîtier (à 12 h) en maintenant le bouton à env. 1 mm du boîtier. Serrez la vis de réglage (30).

# Bloc réchauffeur

1. Suivez la **Procédure de décompression**, page 15.
2. Retirez le couvercle (18) du boîtier.
3. **Réchauffeur pour zone dangereuse uniquement :** Retirez le couvercle du boîtier de raccordement (4).
4. **Réchauffeur pour zone dangereuse uniquement :** Dans le boîtier de raccordement (1b), débrancher le câble d'alimentation secteur de la borne de la douille support (9a).

   **Réchauffeurs pour zones non dangereuses uniquement :** Débranchez le câble d'alimentation principal du thermostat primaire (24).
5. **Réchauffeur pour zone dangereuse uniquement :** Dans le boîtier électrique (1a), dévissez la douille support (9a) en tenant les méplats avec une clé.
6. Voir les chapitres correspondants aux pages19-21 pour démonter le thermostat primaire et la sonde (24), le thermostat de secours(10), le limiteur de température (15) et le bouton de réglage (33).
7. Retirez les 6 vis (6) et rondelles (5) en maintenant le boîtier sur le bloc réchauffeur (3).
8. Remontez le réchauffeur et le nouveau bloc (3) dans l'ordre inverse du démontage.

## Remarques sur le remontage

- Pour raccorder les câbles, voir laFIG. 15 ou 16.
- **Réchauffeurs pour zones non dangereuses uniquement :** Assurez-vous que le joint (47) est en place et en face des trous des vis de fixation du boîtier électrique.
- Fixez le couvercle (18) avec des rondelles (5) et des vis (6 ou 52) ; serrer les vis au couple de 10 N•m.

1 Serrez au couple de 10 N•m.

2 Boîtier électrique.

3 Boîtier de raccordement.

4 Appliquer du produit d'étanchéité.

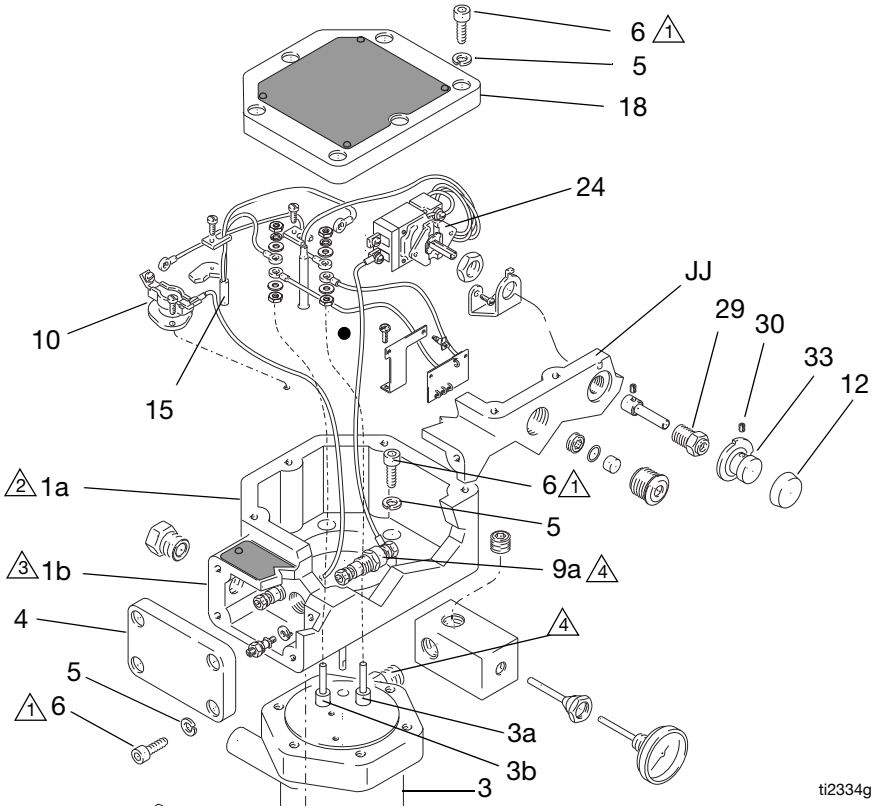


**FIG. 17 : Réparation de la commande – Réchauffeurs pour zones dangereuses**

1 Serrez au couple de 10 N•m.

2 Boîtier électrique.

3 Appliquez du produit d'étanchéité.

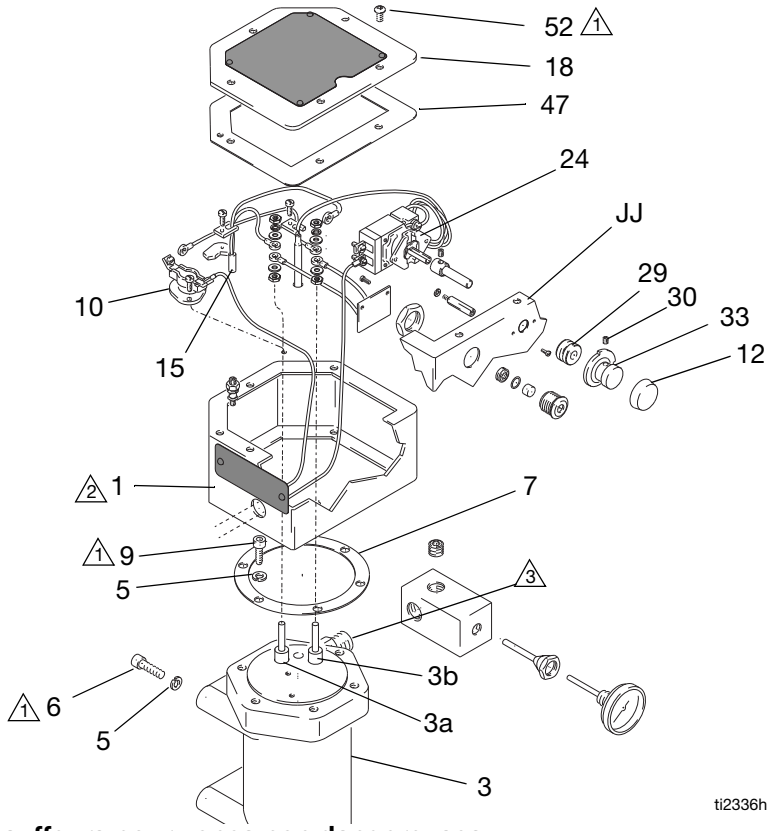


**FIG. 18 : Réparation de la commande – Réchauffeurs pour zones non dangereuses**

# Pièces

## Réchauffeurs pour zones dangereuses

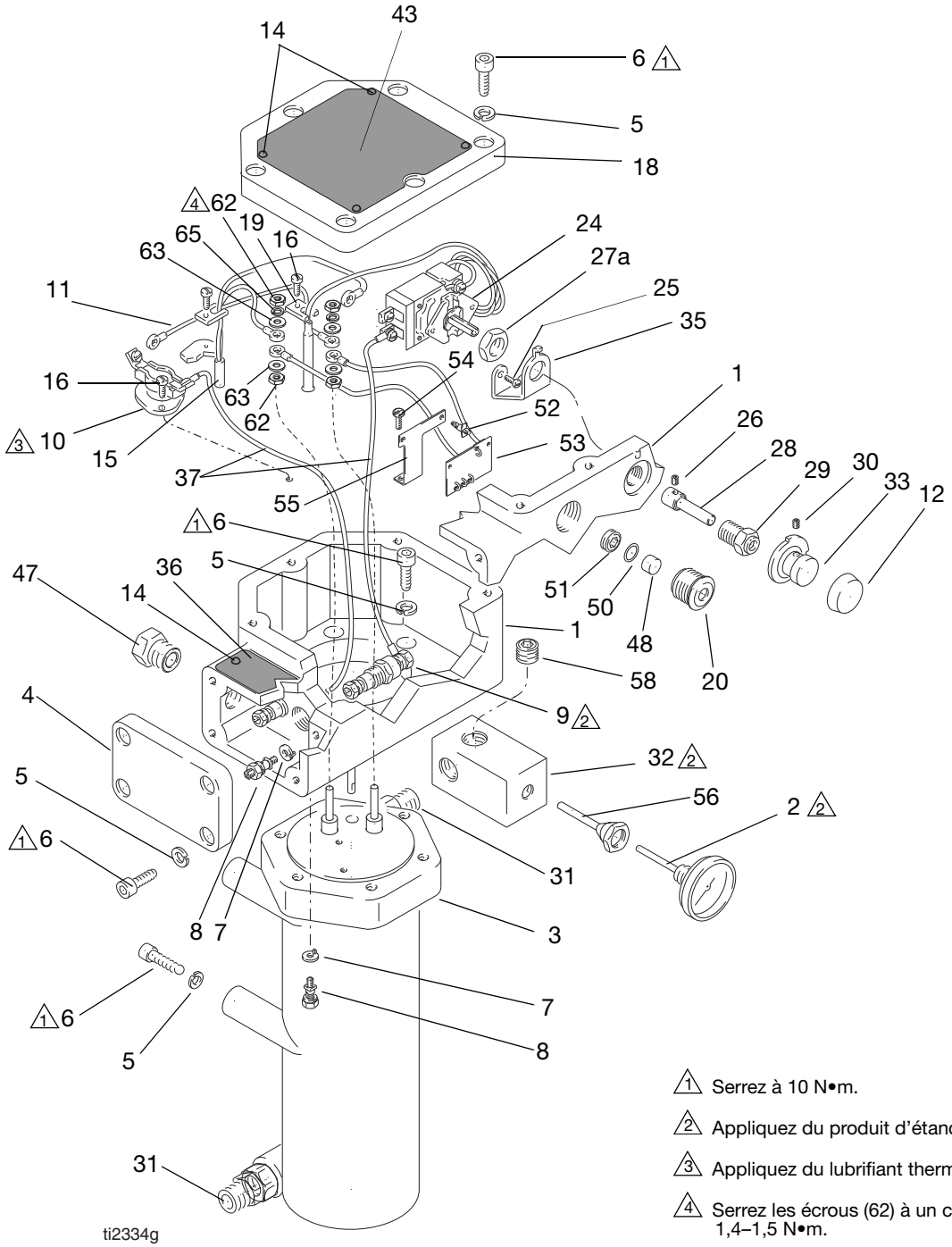


⚠1 Serrez à 10 N•m.

⚠2 Appliquez du produit d'étanchéité.

⚠3 Appliquez du lubrifiant thermique.

⚠4 Serrez les écrous (62) à un couple de 1,4–1,5 N•m.

## Réchauffeurs pour zones dangereuses

| Pièce | Série | Réf. Bloc réchauffeur n° 3 Pièce | Volts / Watts |
|---|---|---|---|
| 245848 | C | 246616 | 120 / 2 300 |
| 245862 | C | 246617 | 200 / 4 000 |
| 245863 | C | 246618 | 240 / 4 000 |
| 245864 | C | 246619 | 480 / 4 000 |
| 246254 | C | 246620 | 380 / 4 000 |

| Réf. | Pièce | Désignation | Qté |
|---|---|---|---|
| 1 | 183074 | BOÎTIER DE COMMANDE | 1 |
| 2 | 102124 | CADRAN DU THERMOMÈTRE | 1 |
| 3 | | BLOC RECHAUFFEUR ; voir tableau ; comprend les réf. 2, 31, 32, 56 | 1 |
| 4 | 183066 | COUVERCLE | 1 |
| 5 | 107542 | RONDELLE DE SÉCURITÉ | 20 |
| 6 | 109114 | VIS ; M8 x 1,25 mm | 20 |
| 7 | 111307 | RONDELLE ; sécurité ext. | 2 |
| 8 | 116343 | RACCORD DE MISE À LA TERRE | 2 |
| 9 | 108675 | DOUILLE ; 1 000 V maxi ; 250 A max. | 2 |
| 10 | 108674 | THERMOSTAT DE SECOURS | 1 |
| 11 | 235524 | FAISCEAU DE FILS | 1 |
| 12 | 177969 | BOUTON | 1 |
| 14 | 100055 | VIS ; n° 6 type U | 10 |
| 15 | 223126 | LIMITEUR DE TEMPÉRATURE, 152° | 1 |
| 16 | 105676 | VIS ; M4 x 0,7 x 12 mm | 4 |
| 18 | 183073 | COUVERCLE | 1 |
| 19 | 183072 | SUPPORT | 2 |
| 20 | 17D130 | BOÎTIER DE VOYANTS | 1 |
| 21 | 108664 | CLÉ ALLEN ; 6 mm | 1 |
| 22 | 105747 | CLÉ ALLEN ; 2 mm | 1 |
| 23 | 101369 | CLE ALLEN ; 0,0927 po. | 1 |
| 24 | 108676 | THERMOSTAT PRIMAIRE | 1 |
| 25 | 100032 | VIS ; n° 6-32 UNC-2A | 2 |
| 26 | 105672 | VIS SANS TÊTE ; M4 x 0,7 x 6 mm | 1 |
| 27a | 183070 | ÉCROU ; M15 x 1,5 | 1 |
| 28 | 183068 | AXE D'INTERRUPTEUR | 1 |
| 29 | 183071 | DOUILLE ; M15 x 1,5 | 1 |
| 30 | 101366 | VIS DE RÉGLAGE ; n° 10-24 x 0,312 po. | 1 |
| 31 | 117344 | RACCORD ; 5/8 po. tube OD x 1/2-14 npt(m) | 2 |
| 32 | 15A808 | RACCORD en T | 1 |
| 33 | 177968 | BOUTON | 1 |
| 35 | 183067 | SUPPORT | 1 |
| 36▲ | 15B623 | PLAQUE D'AVERTISSEMENT, anglais | 1 |
| | 15B777 | PLAQUES D'AVERTISSEMENT, multilingues | 1 |
| 37 | 246346 | WIRE ASSEMBLY | 2 |
| 42 | 102478 | COLLIER DE SERRAGE | 1 |
| 43▲ | 15B625 | PLAQUE D'AVERTISSEMENT. Français | 1 |
| | 15B819 | PLAQUE D'AVERTISSEMENT, multilingue | 1 |
| 47 | 185065 | ADAPTATEUR, 3/4 npt | 1 |
| 48 | 15B827 | LENTILLE DE VOYANT | 1 |
| 50 | 103338 | JOINT TORIQUE ; élastomère fluoré | 1 |
| 51 | 117483 | VIS A SIX PANS CREUX ; 5/8-18 x 5/16 | 1 |
| 52 | 117514 | ENTRETOISE | 2 |
| 53 | 246014 | CARTE DE CIRCUITS IMPRIMÉS POUR VOYANTS | 1 |
| 54 | 114669 | VIS ; M5 x 10 mm | 2 |
| 55 | 15B243 | SUPPORT | 1 |
| 56 | 15D757 | BOÎTIER, thermomètre | 1 |
| 58 | 100361 | BOUCHON, tube ; 1/2 npt | 1 |
| 62 | 100166 | ÉCROU, hexagonal complet | 4 |
| 63 | 513505 | RONDELLE, plate | 4 |
| 65 | 112906 | RONDELLE, frein, ressort | 2 |

▲ *Des étiquettes, plaques et cartes de danger et d'avertissement de remplacement sont disponibles gratuitement.*

## Réchauffeurs pour zones non dangereuses

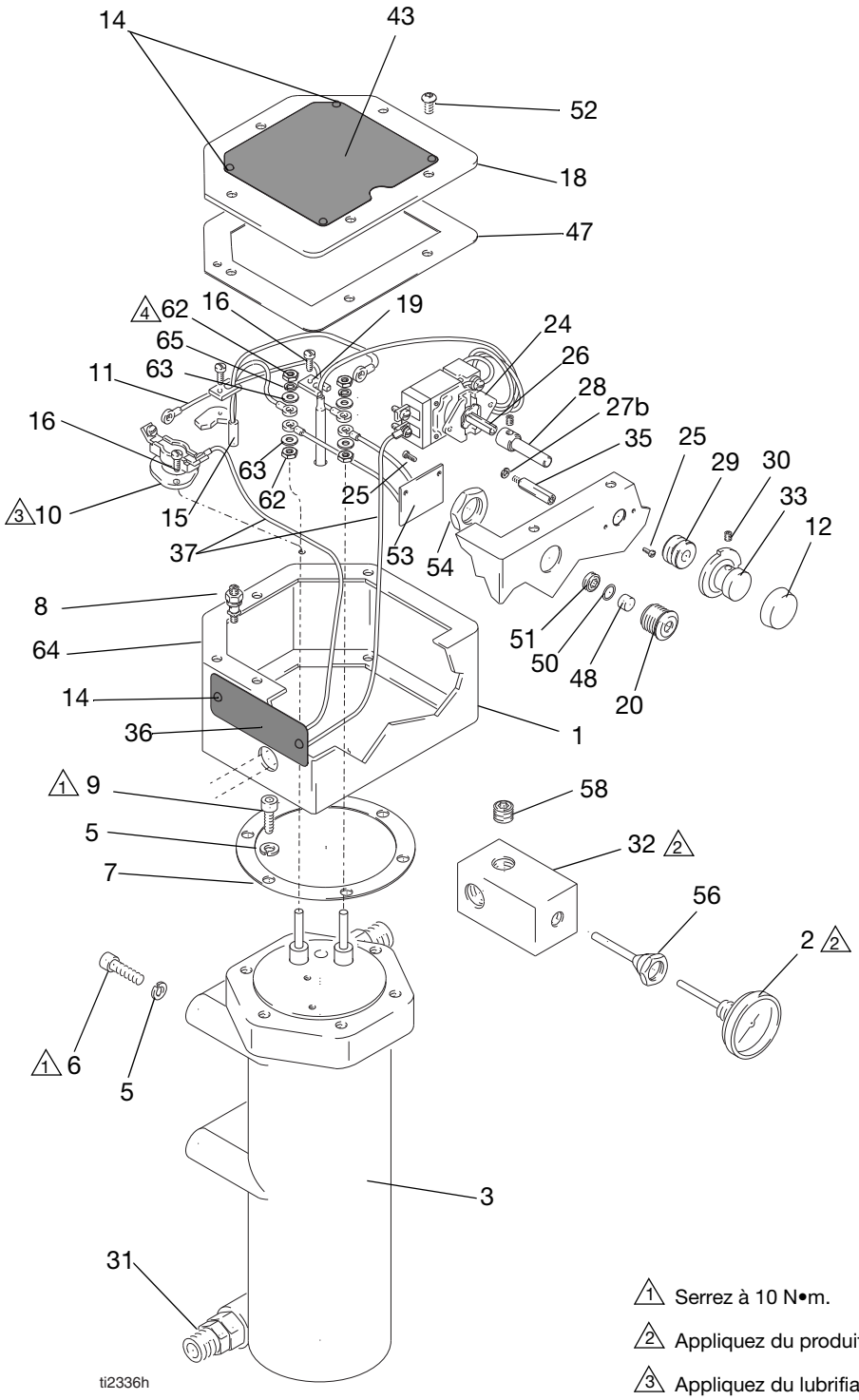


1 Serrez à 10 N•m.

2 Appliquez du produit d'étanchéité.

3 Appliquez du lubrifiant thermique.

4 Serrez les écrous (62) à un couple de 1,4–1,5 N•m.

## Réchauffeurs pour zones non dangereuses

| Pièce | Série | Réf. Bloc réchauffeur n° 3 Pièce | Volts / Watts |
|---|---|---|---|
| 26A698 | A | 17X893 | 120 / 1 800 |
| 245867 | C | 246616 | 120 / 2 300 |
| 245868 | C | 246617 | 200 / 4 000 |
| 245869 | C | 246618 | 240 / 4 000 |
| 245870 | C | 246619 | 480 / 4 000 |
| 246276 | C | 246620 | 380 / 4 000 |
| 24J787 | C | 15A886 | 240 / 4 000 |

| Réf. | Pièce | Désignation | Qté |
|---|---|---|---|
| 1 | 262891 | BOÎTIER | 1 |
| 2* | 102124 | CADRAN DU THERMOMÈTRE | 1 |
| 3 | | BLOC RECHAUFFEUR ; voir tableau ; comprend les réf. 2, 31, 32, 56 | 1 |
| 5 | 107542 | RONDELLE DE SÉCURITÉ | 1 |
| 6 | 109114 | VIS | 6 |
| 7 | 15A990 | JOINT | 2 |
| 8* | 116343 | RACCORD DE MISE À LA TERRE | 2 |
| 9 | 117367 | VIS ; M8 x 18 mm | 6 |
| 10 | 108674 | THERMOSTAT | 1 |
| 11 | 235524 | FAISCEAU DE FILS | 1 |
| 12* | 177969 | BOUTON | 1 |
| 14 | 100055 | VIS ; n° 6 type U | 10 |
| 15* | 223126 | LIMITEUR DE TEMPÉRATURE ; 152° | 1 |
| 16 | 105676 | VIS ; M4 x 0,7 x 12 mm | 4 |
| 18 | 15A810 | COUVERCLE SUPERIEUR | 1 |
| 19* | 183072 | SUPPORT | 2 |
| 20 | 15B828 | BOÎTIER DE VOYANTS | 1 |
| 21* | 108664 | CLÉ ALLEN ; 6 mm | 1 |
| 22* | 105747 | CLÉ ALLEN ; 2 mm | 1 |
| 23* | 101369 | CLE ALLEN ; 0,0927 po. | 1 |
| 24* | 108676 | INTERRUPTEUR DE THERMOSTAT | 1 |
| 25* | 100032 | VIS ; n° 6-32 UNC-2A | 4 |
| 26* | 105672 | VIS DE RÉGLAGE | 1 |
| 27b* | 114027 | RONDELLE ; N° 6 | 2 |
| 28* | 183068 | AXE D'INTERRUPTEUR | 1 |
| 29* | 112738 | ŒILLET | 2 |
| 30* | 101366 | VIS DE RÉGLAGE ; n° 10-24 x 0,312 po. | 1 |
| 31 | 117344 | RACCORD ; 5/8 po. tube OD x 1/2-14 npt(m) | 2 |
| 32* | 15A808 | RACCORD en T | 1 |
| 33* | 177968 | BOUTON | 1 |
| 35* | 117526 | ENTRETOISE | 2 |
| 36▲ | 15B623 | PLAQUE D'AVERTISSEMENT ; français | 1 |
| | 15B777 | PLAQUES D'AVERTISSEMENT ; multilingues | 1 |
| 37* | 246346 | FAISCEAU DE FILS | 2 |
| 42* | 102478 | COLLIER DE SERRAGE | 1 |
| 43▲ | 15B625 | PLAQUE D'AVERTISSEMENT ; français | 1 |
| | 15B819 | PLAQUE D'AVERTISSEMENT ; multilingue | 1 |
| 47 | 15A991 | JOINT | 1 |
| 48 | 15B827 | LENTILLE DE VOYANT | 1 |
| 50 | 103338 | JOINT TORIQUE ; élastomère fluoré | 1 |
| 51 | 117483 | VIS A SIX PANS CREUX ; 5/8-18 x 5/16 | 1 |
| 52 | 111962 | VIS ; 1/4-28 UNRF-3a | 5 |
| 53* | 246014 | CARTE DE CIRCUITS IMPRIMÉS POUR VOYANTS | 1 |
| 54 | 106216 | ÉCROU ; 3/4-14 npsm | 1 |
| 55* | 100633 | CLÉ ALLEN ; 5/32 | 1 |
| 56* | 15D757 | BOÎTIER ; thermomètre | 1 |
| 58* | 100361 | BOUCHON, tube ; 1/2 npt | 1 |
| 62 | 100166 | ÉCROU ; hex complet | 4 |
| 63 | 513505 | RONDELLE ; plate | 4 |
| 64 | 111307 | RONDELLE ; sécurité ext. | |
| 65 | 112906 | RONDELLE ; frein, ressort | 2 |

▲ *Des étiquettes, plaques et cartes de danger et d'avertissement de remplacement sont disponibles gratuitement.*

* *Pièces non utilisées dans 24J787.*

# Accessoires

## Kit de conversion du réchauffeur

**246302 :** comprend deux raccords permettant d'adapter les ports VISCON HP aux ports VISCON$^2$

## Support de montage

**192585 :** Version européenne (voir ci-dessous)

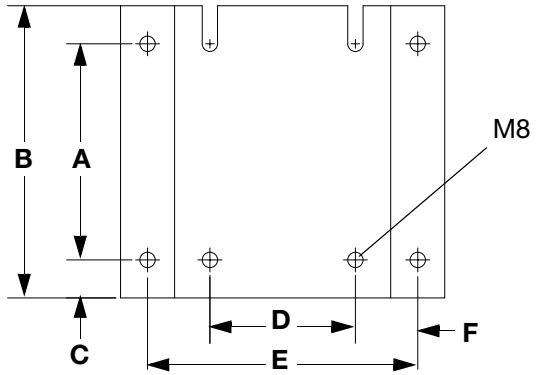


**Dimensions – pouces (mm)**

| A | B | C | D | E | F |
|---|---|---|---|---|---|
| 5 (127) | 6,76 (171,7) | 0,88 (22,4) | 3,37 (85,5) | 6,25 (158,8) | 1,44 (36,6) |

**183982 :** Version ÉTATS-UNIS/CANADA

| G | H |
|---|---|
| 6 (152) | 5 (127) |

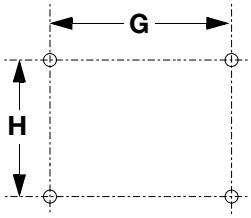


## Support de chariot

Commander 2 de chaque pièce suivante :

**183484 :** Raccord

**183485 :** Barrette

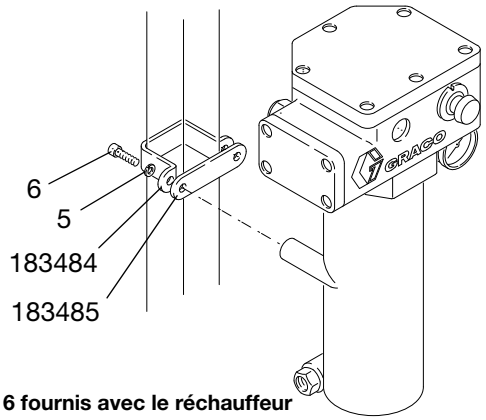


**5 & 6 fournis avec le réchauffeur**

05543

## Cordon d'alimentation électrique

**Pour zones non dangereuses :**

110160* : 600 V, 12 Awg, type St pour conditions d'utilisation intense, homologué haute température (105 °C)

**Pour zones dangereuses (ininflammables) :**

24W679 : 600 V, 12 Awg, type St pour conditions d'utilisation intense, homologué haute température (105 °C)

** Les réchauffeurs pour zones dangereuses ne sont plus homologués pour être utilisés dans ces zones lorsqu'ils sont utilisés avec ces accessoires.*

## Lubrifiant thermique

**110009 :** tube de 6,5 gramme

## Réchauffeur de tuyau (monté sur support)

Pour les pièces, se reporter au manuel du proportionneur XP et XP-hf.

**273095 :** zones non dangereuses

**273094 :** zones dangereuses

# Spécifications techniques

Le réchauffeur peut être utilisé dans les conditions suivantes : à l'intérieur, humidité relative de 99 % maximum, degré de pollution 2, classe d'installation II, température ambiante de 60 °C maximum°.

| **Réchauffeur de fluide haute pression HP Viscon** | | |
|---|---|---|
| | **US** | **Système métrique** |
| Pression maximale de service | 7 250 psi | 50 MPa, 500 bars |
| Tension / ampérage / courant* | Voir **Table des matières**, page 2 | |
| Zone de passage du fluide | 182 $po^2$ | 117,419 $mm^2$ |
| Diamètre du passage du fluide | 0,435 po | 11,1 mm |
| Longueur du passage du fluide | 133 po | 3 383 mm |
| Plage du thermomètre | 64 - 250 °F | 18 - 121 °C |
| Pièces en contact avec le produit de pulvérisation | Acier inoxydable | |
| Plage de température de service | 84 - 219 °F | 29 - 104 °C |
| Poids | 39 lb | 17,6 kg |
| **Remarques** | | |
| ** L'alimentation principale ne doit pas varier de plus de 10 %* | | |
| Toutes les marques ou marques déposées sont la propriété de leurs propriétaires respectifs. | | |

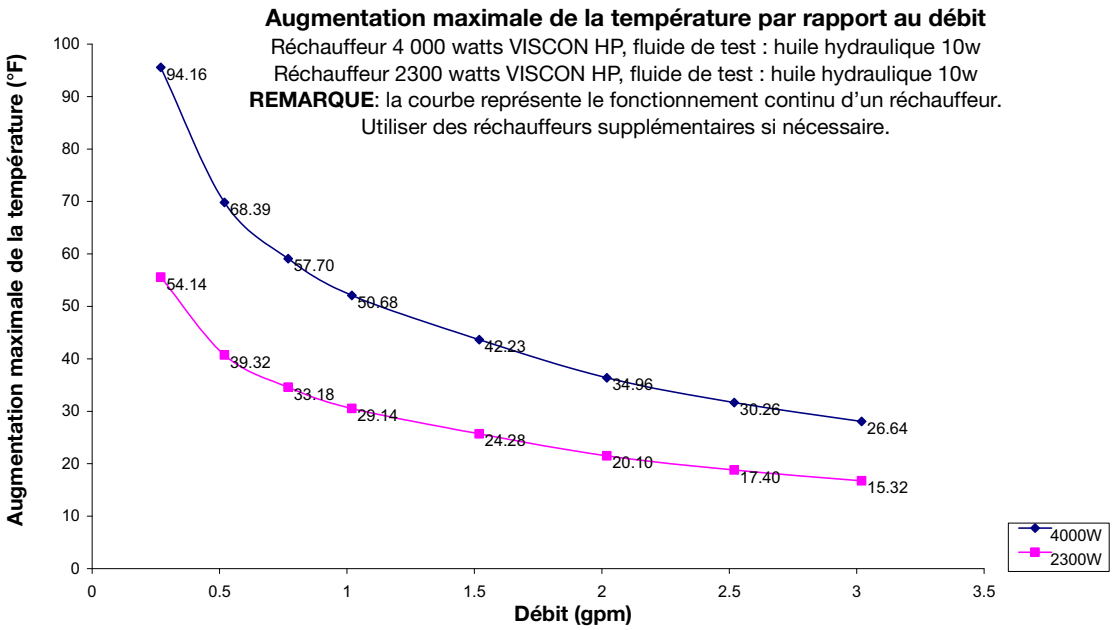

# Dimensions

## Réchauffeur pour zones dangereuses

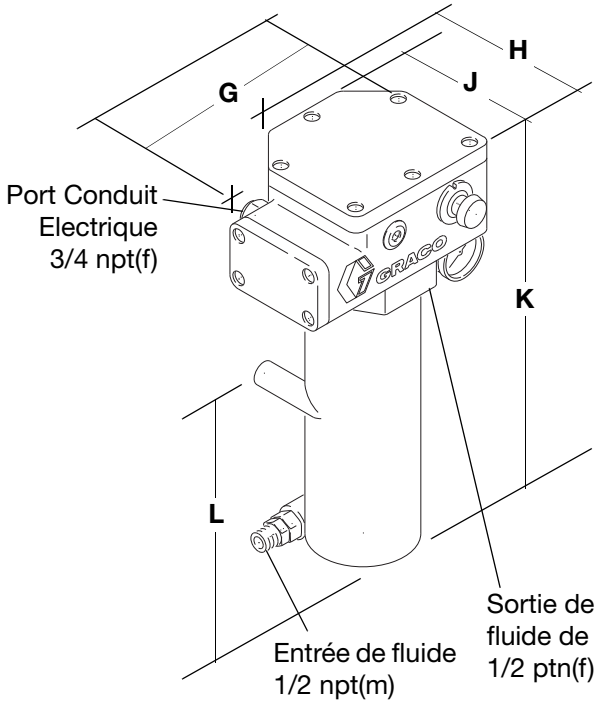


| G | H | J | K | L |
|---|---|---|---|---|
| 9,375 po. (238 mm) | 8,46 po. (215 mm) | 6,5 po. (165 mm) | 18 po. (457 mm) | 6,375 po. (162 mm) |

## Réchauffeur pour zones non dangereuses

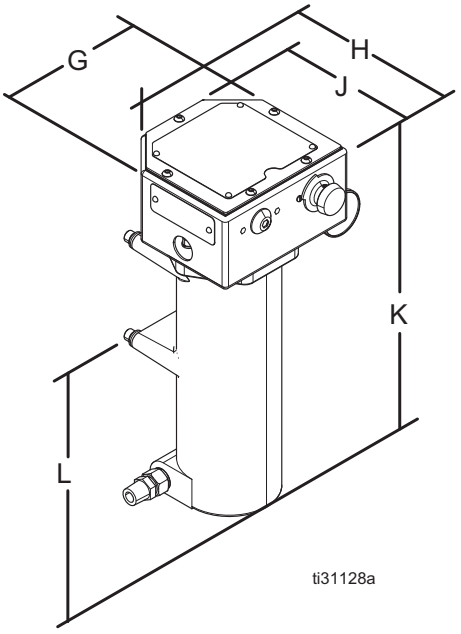


| G | H | J | K | L |
|---|---|---|---|---|
| 7,26 po. (184 mm) | 7,04 po. (179 mm) | 6,80 po. (173 mm) | 17,27 po. (439 mm) | 6,375 po. (162 mm) |

# Proposition 65 de Californie

### RÉSIDENTS EN CALIFORNIE

⚠ **AVERTISSEMENT :** cancer et effet nocif sur la reproduction - www.P65Warnings.ca.gov.

# Garantie standard de Graco

Graco garantit que tout le matériel mentionné dans le présent document, fabriqué par Graco et de marque Graco, est exempt de défaut matériel et de fabrication à la date de vente à l'acheteur et utilisateur initial. Sauf garantie spéciale, étendue ou limitée, publiée par Graco, Graco réparera ou remplacera, pendant une période de douze mois à compter de la date de vente, toute pièce de l'équipement qu'il juge défectueuse. Cette garantie s'applique uniquement si l'équipement est installé, utilisé et entretenu conformément aux recommandations écrites de Graco.

Cette garantie ne couvre pas et Graco ne sera pas tenu pour responsable de l'usure et de la détérioration générales ou de tout autre dysfonctionnement, des dégâts ou de l'usure causés par une mauvaise installation, une mauvaise application ou utilisation, une abrasion, de la corrosion, un entretien inapproprié ou incorrect, une négligence, un accident, une modification ou un remplacement avec des pièces ou composants qui ne portent pas la marque Graco. De même, la société Graco ne sera pas tenue pour responsable en cas de dysfonctionnements, de dommages ou de signes d'usure dus à l'incompatibilité de l'équipement Graco avec des structures, des accessoires, des équipements ou des matériaux non fourni(e)s par Graco ou dus à une mauvaise conception, fabrication, installation, utilisation ou une mauvaise maintenance de ces structures, accessoires, équipements ou matériels non fourni(e)s par Graco.

Cette garantie sera appliquée à condition que l'équipement objet de la réclamation soit retourné en port payé à un distributeur Graco agréé pour une vérification du défaut signalé. Si le défaut est confirmé, Graco réparera ou remplacera gratuitement toutes les pièces défectueuses. L'équipement sera retourné à l'acheteur d'origine en port payé. Si l'examen de l'équipement ne révèle aucun vice de matériau ou de fabrication, les réparations seront effectuées à un coût raisonnable pouvant inclure le coût des pièces, de la main-d'œuvre et du transport.

**CETTE GARANTIE EST UNE GARANTIE EXCLUSIVE ET REMPLACE TOUTE AUTRE GARANTIE, EXPRESSE OU IMPLICITE, Y COMPRIS, MAIS SANS S'Y LIMITER, LES GARANTIES DE QUALITÉ MARCHANDE OU LES GARANTIES DE CONFORMITÉ À UN USAGE SPÉCIFIQUE**.

La seule obligation de Graco et la seule voie de recours de l'acheteur pour toute violation de la garantie seront telles que définies ci-dessus. L'acheteur convient qu'aucun autre recours (notamment, mais sans s'y limiter, pour les dommages indirects ou consécutifs de manque à gagner, de perte de marché, les dommages corporels ou matériels ou tout autre dommage indirect ou consécutif) ne sera possible. Toute action pour violation de la garantie doit être intentée dans les deux (2) ans à compter de la date de vente.

**GRACO NE GARANTIT PAS ET REJETTE TOUTE GARANTIE IMPLICITE DE QUALITÉ MARCHANDE ET DE CONFORMITÉ À UN USAGE SPÉCIFIQUE EN RAPPORT AVEC LES ACCESSOIRES, ÉQUIPEMENTS, MATÉRIAUX OU COMPOSANTS QU'ELLE VEND, MAIS NE FABRIQUE PAS**. Les articles vendus, mais non fabriqués par Graco (tels que les moteurs électriques, les interrupteurs ou les flexibles) sont couverts, le cas échéant, par la garantie de leur fabricant. Graco fournira à l'acheteur une assistance raisonnable pour toute réclamation relative à ces garanties.

La société Graco ne sera en aucun cas tenue pour responsable des dommages indirects, accessoires, particuliers ou consécutifs résultant de la fourniture par Graco de l'équipement en vertu des présentes ou de la fourniture, de la performance, ou de l'utilisation de produits ou d'autres biens vendus au titre des présentes, que ce soit en raison d'une violation contractuelle, d'une violation de la garantie, d'une négligence de Graco, ou autre.

**FOR GRACO CANADA CUSTOMERS**

The Parties acknowledge that they have required that the present document, as well as all documents, notices and legal proceedings entered into, given or instituted pursuant hereto or relating directly or indirectly hereto, be drawn up in English. Les parties reconnaissent avoir convenu que la rédaction du présent document sera en anglais, ainsi que tous documents, avis et procédures judiciaires exécutés, donnés ou intentés, à la suite de ou en rapport, directement ou indirectement, avec les procédures concernées.

# Informations Graco

**Pour les informations les plus récentes sur les produits de Graco, consultez le site Internet** www.graco.com.
**Pour obtenir des informations sur les brevets, consultez la page** www.graco.com/patents.

**POUR PASSER UNE COMMANDE, contactez votre distributeur Graco ou appelez pour identifier votre distributeur le plus proche.**
**Téléphone : 612-623-6921 ou appel gratuit : 1-800-328-0211 Fax : 612-378-3505**

*Tous les textes et illustrations contenus dans ce document reflètent les dernières informations disponibles concernant le produit au moment de la publication. Graco se réserve le droit de faire des changements à tout moment et sans préavis.*

Traduction des instructions originales. This manual contains French. MM 309524
**Siège social de Graco :** Minneapolis
**Bureaux à l'étranger :** Belgique, Chine, Japon, Corée

**GRACO INC. AND SUBSIDIARIES • P.O. BOX 1441 • MINNEAPOLIS MN 55440-1441 • USA**
**Copyright 2020, Graco Inc. Tous les sites de fabrication de Graco sont certifiés ISO 9001.**

www.graco.com
Révision ZAB, janvier 2023