지침서 - 부품

Dura-Flo™ 펌프

312604L
KO

가혹 환경 또는 MaxLife® 용 로드 및 실린더가 장착된 탄소강 또는 스테인리스강 펌프 .
전문가만 사용할 수 있습니다 .

Dura-Flo 1800 (430 cc) 펌프
Dura-Flo 2400 (580 cc) 펌프

중요 안전 정보
이 설명서의 모든 경고와 지침을 읽으십시오 .
이 지침을 잘 보관해 두십시오 .

최대 작동 압력을 포함한 모델 정보는 3 페이지를 참조하십시오 .

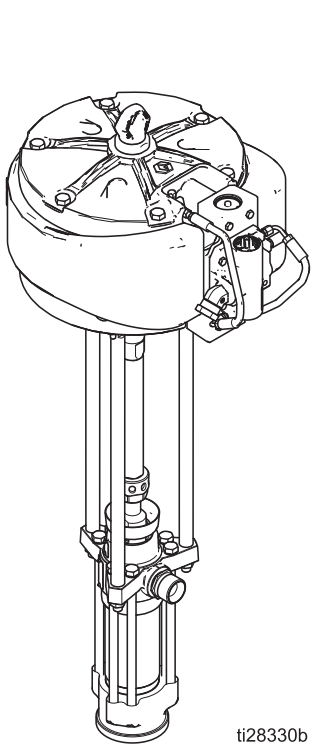
ti28330b

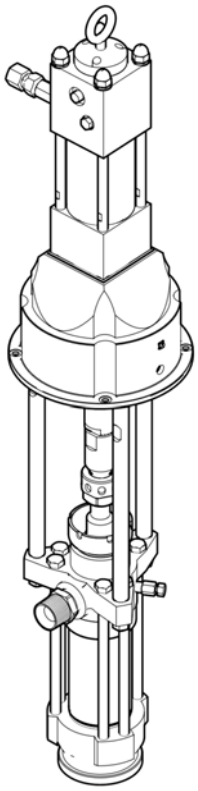
TI8885b

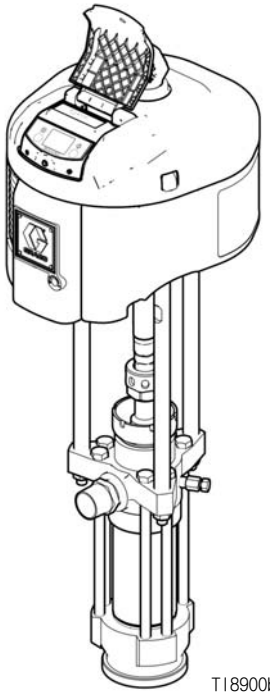
TI8900b

II 2 G

PROVEN QUALITY. LEADING TECHNOLOGY.

목차

모델

NXT™ 에어 모터가 장착된 Dura-Flo 펌프

펌프의 6 자리 부품 번호는 펌프의 식별판(ID)를 확인합니다. 다음 매트릭스를 사용해 6 자릿수 기반의 펌프 구성을 정의하십시오. 예를 들어, 펌프 부품 번호 P 1 5 M C D는 펌프(P), 압력비(1 5 :1), DataTrak™ 이 있는 저소음 배출 모터(M), 스테인리스강 구조(C) 및 3 ptfe/2 가죽 패킹 구조(D)를 나타냅니다. 교체 부품을 주문하려면 부품절(20 페이지에서 시작)을 참조하십시오. 매트릭스의 숫자는 부품도 및 목록에 있는 참조 번호가 아닙니다.

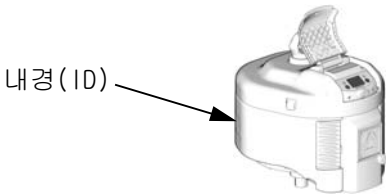

P	1 5	M			C		D	
첫 번째 숫자	두 번째 및 세 번째 숫자	네 번째 숫자			다섯 번째 숫자		여섯 번째 숫자	
	압력비(xx:1)		배기	전달		재료		패킹
P (펌프)	12	D	제빙	없음	C	탄소강	A	3 uhmwpe/2 ptfe
	15	E	제빙	DataTrak	S	스테인리스강	B	3 uhmwpe/2 Tuff-Stack™
	23	L	저소음	없음			D	3 PTFE/2 가죽
	32	M	저소음	DataTrak			S	가혹 환경
		H	저소음	고 레벨 센서			M	MaxLife

펌프 부품 번호 및 시리즈	로우어 부품 번호	로우어 모델, 패킹	공기 모터 부품 번호	비율	최대 작동 압력 Mpa, bar(psi)	최대 공기 입력 압력 Mpa, bar(psi)
P12LCD, A	222801	Dura-Flo 2400 (580 cc) cst, 3 PTFE/2 가죽	N34LN0	12:1	8.2, 82 (1190)	0.7, 7.0 (100)
P12LSA, A	222803	Dura-Flo 2400 (580 cc) sst, 3 UHMWPE/2 PTFE	N34LN0	12:1	8.2, 82 (1190)	0.7, 7.0 (100)
P12MCD, A	222801	Dura-Flo 2400 (580 cc) cst, 3 PTFE/2 가죽	N34LT0	12:1	8.2, 82 (1190)	0.7, 7.0 (100)
P12MSA, A	222803	Dura-Flo 2400 (580 cc) sst, 3 UHMWPE/2 PTFE	N34LT0	12:1	8.2, 82 (1190)	0.7, 7.0 (100)
P12DSA, A	222803	Dura-Flo 2400 (580 cc) sst, 3 UHMWPE/2 PTFE	N34DN0	12:1	8.2, 82 (1190)	0.7, 7.0 (100)
P12ESA, A	222803	Dura-Flo 2400 (580 cc) sst, 3 UHMWPE/2 PTFE	N34DT0	12:1	8.2, 82 (1190)	0.7, 7.0 (100)
P12HSM, A	L580SM	Dura-Flo 2400 (580 cc) sst, 4 가죽 /3 UHMWPE	N34LH0	12:1	8.2, 82 (1190)	0.7, 7.0 (100)
P12DCD, A	222801	Dura-Flo 2400 (580 cc) cst, 3 PTFE/2 가죽	N34DN0	12:1	8.2, 82 (1190)	0.7, 7.0 (100)
P12HSS, A	L580SS	Dura-Flo 2400 (580 cc) sst, 3 UHMWPE/2 PTFE	N34LH0	12:1	8.2, 82 (1190)	0.7, 7.0 (100)
4 페이지에서 계속.						

펌프 부품 번호 및 시리즈	로우어 부품 번호	로우어 모델 , 패킹	공기 모터 부품 번호	비율	최대 작동 압력 Mpa, bar(psi)	최대 공기 입력 압력 Mpa, bar(psi)
P12ECD, A	222801	Dura-Flo 2400 (580 cc) cst, 3 PTFE/2 가죽	N34DT0	12:1	8.2, 82 (1190)	0.7, 7.0 (100)
P12LSM, A	L580SM	Dura-Flo 2400 (580 cc) sst, 4 가죽 /3 UHMWPE	N34LN0	12:1	8.2, 82 (1190)	0.7, 7.0 (100)
P12LSS, A	L580SS	Dura-Flo 2400 (580 cc) sst, 2 PTFE/3 UHMWPE	N34LN0	12:1	8.2, 82 (1190)	0.7, 7.0 (100)
P12HSM, A	L580SM	Dura-Flo 2400 (580 cc) sst, 4 가죽 /3 UHMWPE	N34LH0	12:1	8.2, 82 (1190)	0.7, 7.0 (100)
P12HSS, A	L580SS	Dura-Flo 2400 (580 cc) sst, 2 PTFE/3 UHMWPE	N34LH0	12:1	8.2, 82 (1190)	0.7, 7.0 (100)
P15LCD, A	222796	Dura-Flo 1800 (430 cc) cst, 3 PTFE/2 가죽	N34LN0	15:1	10.9, 109 (1580)	0.7, 7.0 (100)
P15LSB, A	687055	Dura-Flo 1800 (430 cc) sst, 3 UHMWPE/2 PTFE	N34LN0	15:1	10.9, 109 (1580)	0.7, 7.0 (100)
P15MCD, A	222796	Dura-Flo 1800 (430 cc) cst, 3 PTFE/2 가죽	N34LT0	15:1	10.9, 109 (1580)	0.7, 7.0 (100)
P15MSB, A	687055	Dura-Flo 1800 (430 cc) cst, 3 PTFE/2 가죽	N34LT0	15:1	10.9, 109 (1580)	0.7, 7.0 (100)
P15DSB, A	687055	Dura-Flo 1800 (430 cc) sst, 3 UHMWPE/2 PTFE	N34DT0	15:1	10.9, 109 (1580)	0.7, 7.0 (100)
P15ESB, A	687055	Dura-Flo 1800 (430 cc) sst, 3 UHMWPE/2 PTFE	N34DN0	15:1	10.9, 109 (1580)	0.7, 7.0 (100)
P15HSM, A	L430SM	Dura-Flo 1800 (430 cc) sst, 4 가죽 /3 UHMWPE	N34LH0	15:1	10.9, 109 (1580)	0.7, 7.0 (100)
P15DCD, A	222796	Dura-Flo 1800 (430 cc) cst, 3 PTFE/2 가죽	N34DN0	15:1	10.9, 109 (1580)	0.7, 7.0 (100)
P15HSS, A	L430SS	Dura-Flo 1800 (430 cc) sst, 2 PTFE/3 UHMWPE	N34LH0	15:1	10.9, 109 (1580)	0.7, 7.0 (100)
P15ECD, A	222796	Dura-Flo 1800 (430 cc) cst, 3 PTFE/2 가죽	N34DT0	15:1	10.9, 109 (1580)	0.7, 7.0 (100)
P15LSM, A	L430SM	Dura-Flo 1800 (430 cc) sst, 4 가죽 /3 UHMWPE	N34DT0	15:1	10.9, 109 (1580)	0.7, 7.0 (100)
P15LSS, A	L430SS	Dura-Flo 1800 (430 cc) sst, 2 PTFE/3 UHMWPE	N34DT0	15:1	10.9, 109 (1580)	0.7, 7.0 (100)
P22HSM, A	L580SM	Dura-Flo 2400 (580 cc) sst, 4 가죽 /3 UHMWPE	N65LH0	22:1	15.7, 157 (2270)	0.7, 7.0 (100)
P22HSS, A	L580SS	Dura-Flo 2400 (580 cc) sst, 2 PTFE/3 UHMWPE	N65LH0	22:1	15.7, 157 (2270)	0.7, 7.0 (100)
P22LCS	L580CS	Dura-Flo 2400 (580 cc) cst, 2 PTFE/3 UHMWPE	N65LN0	22:1	15.7, 157 (2270)	0.7, 7.0 (100)
P22LSM	L580SM	Dura-Flo 2400 (580 cc) sst, 4 가죽 /3 UHMWPE	N65LN0	22:1	15.7, 157 (2270)	0.7, 7.0 (100)
P22LSS	L580SS	Dura-Flo 2400 (580 cc) sst, 2 PTFE/3 UHMWPE	N65LN0	22:1	15.7, 157 (2270)	0.7, 7.0 (100)
P23DCD, A	222801	Dura-Flo 2400 (580 cc) cst, 3 PTFE/2 가죽	N65DN0	23:1	15.7, 157 (2270)	0.7, 7.0 (100)
P23ECD, A	222801	Dura-Flo 2400 (580 cc) cst, 3 PTFE/2 가죽	N65DT0	23:1	15.7, 157 (2270)	0.7, 7.0 (100)

펌프 부품 번호 및 시리즈	로우어 부품 번호	로우어 모델, 패킹	공기 모터 부품 번호	비율	최대 작동 압력 Mpa, bar(psi)	최대 공기 입력 압력 Mpa, bar(psi)
P23LCD, A	222801	Dura-Flo 2400 (580 cc) cst, 3 PTFE/2 가죽	N65LN0	23:1	15.7, 157 (2270)	0.7, 7.0 (100)
P23LSA, A	222803	Dura-Flo 2400 (580 cc) sst, 3 UHMWPE/2 PTFE	N65LN0	23:1	15.7, 157 (2270)	0.7, 7.0 (100)
P23MCD, A	222801	Dura-Flo 2400 (580 cc) cst, 3 PTFE/2 가죽	N65LT0	23:1	15.7, 157 (2270)	0.7, 7.0 (100)
P23MSA, A	222803	Dura-Flo 2400 (580 cc) sst, 3 UHMWPE/2 PTFE	N65LT0	23:1	15.7, 157 (2270)	0.7, 7.0 (100)
P23DSA, A	222803	Dura-Flo 2400 (580 cc) sst, 3 UHMWPE/2 PTFE	N65DN0	23:1	15.7, 157 (2270)	0.7, 7.0 (100)
P23ESA, A	222803	Dura-Flo 2400 (580 cc) sst, 3 UHMWPE/2 PTFE	N65DT0	23:1	15.7, 157 (2270)	0.7, 7.0 (100)
P32DCD, A	222796	Dura-Flo 1800 (430 cc) cst, 3 PTFE/2 가죽	N65DN0	32:1	20.9, 209 (3030)	0.7, 7.0 (100)
P32ECD, A	222796	Dura-Flo 1800 (430 cc) cst, 3 PTFE/2 가죽	N65DT0	32:1	20.9, 209 (3030)	0.7, 7.0 (100)
P32HSM	L430SM	Dura-Flo 1800 (430 cc) sst, 4 가죽 /3 UHMWPE	N65LH0	32:1	20.9, 209 (3030)	0.7, 7.0 (100)
P32LCD, A	222796	Dura-Flo 1800 (430 cc) cst, 3 PTFE/2 가죽	N65LN0	32:1	20.9, 209 (3030)	0.7, 7.0 (100)
P32HSS	L430SS	Dura-Flo 1800 (430 cc) sst, 3 UHMWPE/ 2 PTFE	N65LH0	32:1	20.9, 209 (3030)	0.7, 7.0 (100)
P32LSB, A	687055	Dura-Flo 1800 (430 cc) sst, 3 UHMWPE/2 PTFE	N65LN0	32:1	20.9, 209 (3030)	0.7, 7.0 (100)
P32LSM	L430SM	Dura-Flo 1800 (430 cc) sst, 4 가죽 /3 UHMWPE	N65LN0	32:1	20.9, 209 (3030)	0.7, 7.0 (100)
P32DSB, A	687055	Dura-Flo 1800 (430 cc) sst, 3 UHMWPE/2 PTFE	N65DN0	32:1	20.9, 209 (3030)	0.7, 7.0 (100)
P32LSS	L430SS	Dura-Flo 1800 (430 cc) sst, 3 UHMWPE/2 PTFE	N65LN0	32:1	20.9, 209 (3030)	0.7, 7.0 (100)
P32ESB, A	687055	Dura-Flo 1800 (430 cc) sst, 3 UHMWPE/2 PTFE	N65DT0	32:1	20.9, 209 (3030)	0.7, 7.0 (100)
P32MCD, A	222796	Dura-Flo 1800 (430 cc) cst, 3 PTFE/2 가죽	N65LT0	32:1	20.9, 209 (3030)	0.7, 7.0 (100)
P32MSB, A	687055	Dura-Flo 1800 (430 cc) sst, 3 UHMWPE/2 PTFE	N65LT0	32:1	20.9, 209 (3030)	0.7, 7.0 (100)

Viscount® 유압 모터가 장착된 Dura-Flo 펌프

펌프의 6 자리 부품 번호는 펌프의 식별판 (ID) 를 확인합니다 .
교체 부품을 주문하려면 부품절 (20 페이지에서 시작) 을 참조하십시오 .

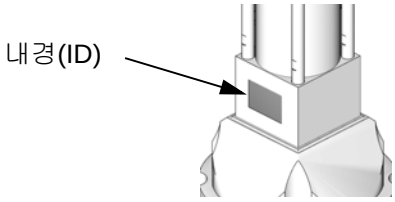

펌프 부품 번호 및 시리즈	로우어 부품 번호	로우어 모델 , 패킹	유압 모터 부품 번호	최대 작동 압력 Mpa, bar(psi)	최대유압입력 압력 Mpa, bar(psi)
222892, B	222796	Dura-Flo 1800 (430 cc) cst, 3 PTFE/2 가죽	235345	18.0, 179 (2600)	10, 103 (1500)
222897, B	222805	Dura-Flo 1800 (430 cc) sst, 3 UHMWPE/2 PTFE	235345	18.0, 179 (2600)	10, 103 (1500)
222834, B	222801	Dura-Flo 2400 (580 cc) cst, 3 PTFE/2 가죽	235345	14.0, 138 (2000)	10, 103 (1500)
222900, B	222803	Dura-Flo 2400 (580 cc) sst, 3 UHMWPE/2 PTFE	235345	14.0, 138 (2000)	10, 103 (1500)

Xtreme® XL 에어 모터가 장착된 Dura-Flo 펌프

교체 부품을 주문하려면 부품절 (20 페이지에서 시작) 을 참조하십시오 .

펌프 부품 번호 및 시리즈	로우어 부품번호	로우어 모델 , 패킹	공기 모터 부품 번호	최대 작동 압력 Mpa, bar(psi)	최대 공기 입력 압력 Mpa, bar(psi)
P35LSS	L580SS	Dura-Flo 2400 (580 cc) sst, 2 PTFE/3 UHMWP	24X856	24.1, 241 (3500)	0.7, 7.0 (100)
P47LSS	L430SS	Dura-Flo 1800 (430 cc) sst, 2 PTFE/3 UHMWP	24X856	32.4, 324 (4700)	0.7, 7.0 (100)
P35LCS	L580CS	Dura-Flo 2400 (580 cc) 탄소강 , 2 PTFE/3 UHMWP	24X856	24.1, 241 (3500)	0.7, 7.0 (100)
P35LSM	L580SM	Dura-Flo 2400 (580 cc) sst, 2 leather/3 UHMWP	24X856	24.1, 241 (3500)	0.7, 7.0 (100)
P47LCS	L430CS	Dura-Flo 1800 (430 cc) 탄소강 , 2 PTFE/3 UHMWP	24X856	32.4, 324 (4700)	0.7, 7.0 (100)
P47LCM	L430CM	Dura-Flo 1800 (430 cc) sst, 2 leather/3 UHMWP	24X856	32.4, 324 (4700)	0.7, 7.0 (100)
P47LSM	L430SM	Dura-Flo 1800 (430 cc) sst, 2 leather/3 UHMWP	24X856	32.4, 324 (4700)	0.7, 7.0 (100)

경고

다음 경고는 이 장비의 셋업 , 사용 , 접지 , 유지보수 , 수리에 대한 것입니다 . 느낌표 기호는 일반적인 경고를 나타내며 위험 기호는 각 절차에 대한 위험을 의미합니다 . 필요할 때마다 아래 경고 내용을 다시 참조하십시오 . 추가로 제품별로 적용되는 경고가 이 설명서의 해당 부분에 나올 수 있습니다 .

⚠ 경고	
	화재 및 폭발 위험 용제 및 페인트 솔벤트와 같이 작업장에서 발생하는 가연성 연무는 발화되거나 폭발할 수 있습니다 . 화재 및 폭발을 방지하려면 : • 환기가 잘 되는 곳에서 장비를 사용하십시오 . • 파일럿 등 , 담배 , 휴대용 전기 램프 , 비닐 깔개 (정전기 방전 위험) 등 발화 가능성이 있는 물질을 모두 치우십시오 . • 작업장에 솔벤트 , 헝겊 천 및 가솔린을 포함한 찌꺼기가 없도록 유지하십시오 . • 가연성 연기가 있는 곳에서는 전원 코드를 끼우거나 빼지 말고 등을 켜거나 끄지 않습니다 . • 작업 구역의 모든 장비를 접지하십시오 . 접지 지침을 참조하십시오 . • 반드시 접지된 호스를 사용하십시오 . • 통 안으로 발사할 때는 접지된 통의 측면에 건을 단단히 고정시키십시오 . • 정적 불꽃이 발생하거나 감전을 느끼는 경우 즉시 작동을 멈추십시오 . 문제를 찾아 해결할 때까지 장비를 사용하지 마십시오 . • 작업 구역에 소화기를 비치하십시오 .
	피부 주입 위험 건 , 호스 누출 또는 파열된 구성품의 고압 유체가 피부를 관통할 수 있습니다 . 이는 단순한 외상으로 보일 수도 있지만 절단을 초래할 수 있는 심각한 부상입니다 . 즉시 병원에 가서 치료를 받아야 합니다 . • 건이 다른 사람 또는 신체의 일부를 향하지 않도록 하십시오 . • 스프레이 팁 위에 손을 놓지 마십시오 . • 손 , 신체 , 장갑 또는 헝겊으로 누출되는 유체를 막지 마십시오 . • 팁 가드와 방아쇠 가드가 설치되지 않은 상태에서는 분무하지 마십시오 . • 분무하지 않을 때는 방아쇠 안전장치를 잠그십시오 . • 스프레이를 멈추거나 장비를 청소 , 점검 , 정비하기 전에 이 사용설명에 나온 감압 절차에 따라 작업하십시오 .
	장비 오용 위험 장비를 잘못 사용하면 중상을 입거나 사망에 이를 수 있습니다 . • 피곤한 상태 또는 약물이나 술을 마신 상태로 장치를 조작하지 마십시오 . • 최저 등급 시스템 구성품의 최대 작동 압력 또는 온도 정격을 초과하지 마십시오 . 모든 장비 설명서의 기술 데이터를 참조하십시오 . • 장비의 습식 부품에 적합한 유체와 솔벤트를 사용하십시오 . 모든 장비 설명서의 기술 데이터를 참조하십시오 . 유체 및 솔벤트 제조업체의 경고를 숙지하십시오 . 사용하는 재료에 대한 자세한 내용을 보려면 대리점이나 판매점에 MSDS(물질안전보건자료) 를 요청하십시오 . • 장비를 매일 점검하십시오 . 마모되거나 손상된 부품이 있으면 즉시 수리하거나 제조업체의 정품 부품으로만 교체하십시오 . • 장비를 개조하거나 수정하지 마십시오 . • 장비는 지정된 용도로만 사용하십시오 . 자세한 내용은 대리점에 문의하십시오 . • 호스와 케이블은 통로나 날카로운 모서리 , 구동 부품 및 뜨거운 표면을 지나가지 않도록 배선하십시오 . • 호스를 꼬거나 구부리지 마십시오 . 또한 호스를 잡고 장비를 끌어당겨서도 안됩니다 . • 작업장 근처에 어린이나 동물이 오지 않게 하십시오 . • 관련 안전 규정을 모두 준수하십시오 .

⚠ 경고	
	움직이는 부품에 의한 위험 이동 부품으로 인해 손가락이나 다른 신체 부위가 끼거나 절단될 수 있습니다 . • 이동 부품에 가까이 접근하지 마십시오 . • 보호대 또는 커버를 제거한 상태로 장비를 작동하지 마십시오 . • 가압된 장비는 경고 없이 시동될 수 있습니다 . 장비를 점검 , 이동 또는 정비하려면 먼저 이 설명서의 감압 절차를 수행하십시오 . 전원 공급이나 공기 공급을 차단하십시오 .
	유독성 유체 또는 가스 위험 독성 유체 또는 연기가 눈이나 피부에 튀거나 이를 흡입하거나 삼키면 중상을 입거나 사망에 이를 수 있습니다 . • 재료 안전 자료 시트 (MSDS) 를 참조하여 사용 중인 유체에 어떠한 위험 요소가 있는지 확인하십시오 . • 위험한 유체는 승인된 용기에 보관하고 관련 규정에 따라 폐기하십시오 . • 장비를 스프레이하거나 청소할 때는 항상 보호 장갑을 착용하십시오 .
	개인 보호 장비 장비를 사용하거나 정비하거나 작업 구역에 있을 때는 눈 상해 , 유독성 연기 흡입 , 화상 , 청력 손실을 포함해 중대한 상해로부터 보호하는 데 도움이 되는 적절한 보호 장구를 착용해야 합니다 . 다음은 이러한 장비의 예입니다 : • 보안경 • 유체 및 솔벤트 제조업체에서 권장하는 보호복 및 마스크 • 장갑 • 청력 보호대

설치

접지

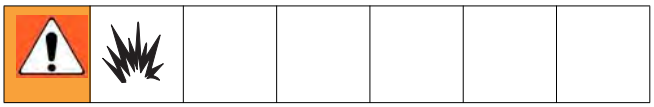

이 장비는 반드시 접지해야 합니다. 접지하면 정전기 축적으로 인해 또는 회로 단락 시 전류가 빠져나갈 길이 생기므로 정전기 쇼크나 감전의 위험이 줄어듭니다.

펌프: 모터에 접지 나사(GS) 및 락와셔를 사용하여 244524 접지선(Y)을 연결합니다. 나사를 단단히 조이십시오. 접지 와이어의 다른 끝을 접지에 연결하십시오.

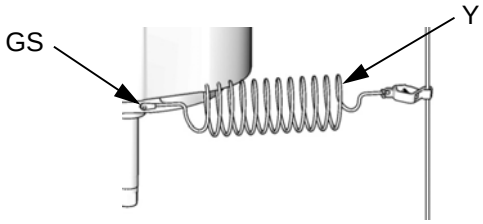

TI8250a

공기 및 유체 호스: 전도성 호스 전용입니다.

공기 압축기 또는 유압 동력 공급 장치: 제조업체 권장 사항을 따릅니다.

스프레이 건: 올바로 접지된 유체 호스와 펌프에 연결해 접지하십시오.

유체 공급 용기: 지역 규정을 따릅니다.

분무할 대상: 지역 규정을 따르십시오.

세척할 때 사용되는 모든 용매통(solvent pail): 지역 규정을 따르십시오. 접지된 표면에 놓이는 전도성 있는 금속통만 사용하십시오. 종이 또는 마분지 같이 접지를 방해하는 비전도성 표면 위에 통을 놓으면 안됩니다.

세척하거나 감압할 때 접지 연속성을 유지하려면: 스프레이 건의 금속 부분을 접지된 금속통 옆에 단단히 고정한 후 건을 격발합니다.

장비 사용 전 세척

이 장비는 부품을 보호하기 위해 유체 경로에 남아 있는 경량 오일을 사용하여 테스트했습니다. 오일로 인한 유체 오염을 방지하려면 사용 전에 장비를 호환되는 솔벤트로 세척하십시오. 15 페이지의 세척을 참조하십시오.

장착 부속품

25 페이지의 치수 및 26 페이지의 장착 구멍 레이아웃을 참조하십시오.

그림 1은 공기 동력 시스템을 나타내며 그림 2는 유압 동력 시스템을 나타냅니다.

호스

그림 1 및 그림 2를 참조하십시오. 모든 호스는 시스템에 맞게 적절한 크기와 적절한 압력비를 가져야 합니다. 전기적으로 전도성 있는 호스만 사용하십시오. 유체 호스의 양쪽 끝에 스프링 보호대가 있어야 합니다. 주 유체 호스(N)와 건/밸브(S) 사이에 휩 호스(P) 및 스위블(R)을 사용하여 건/밸브 움직임을 원활하게 할 수 있습니다.

공기관 부속품

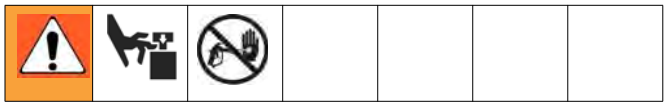

공기 동력 펌프의 경우 그림 1 의 순서대로 다음 부속품을 설치하고 , 필요할 경우 어댑터를 사용합니다 .

NXT 에어 모터용 부속품 공기 제어 키트를 사용할 수 있습니다 . 키트에는 마스터 에어 밸브 (E), 공기 조절기 (F) 및 필터 (J) 가 있습니다 . 키트는 별도 주문하십시오 . 자세한 정보는 설명서 311239 를 참조하십시오 .

- 블리드형 마스터 공기 밸브(E): 밸브가 닫혀 있을 때 이 밸브와 에어 모터 사이에 갇힌 공기를 방출하기 위해 필요합니다 . 밸브는 펌프에서 쉽게 접근할 수 있어야 하며 공기 조절기의 다운스트림에 위치합니다 .
- 펌프 공기 조절기(F): 펌프 속도와 배출구 압력을 제어합니다 . 펌프 가까이 놓습니다 .
- 공기 라인 필터 (J): 압축 공기 공급장치에서 유해한 먼지와 습기를 제거합니다 .
- 보조 블리드형 공기 밸브 (K): 정비 시 공기 라인 부속품을 격리시킵니다 . 모든 다른 공기 라인 부속품의 상단부를 찾습니다 .

유압 라인 부속품

유압 동력 펌프의 경우 그림 2 의 순서대로 다음 부속품을 설치하고 필요할 경우 어댑터를 사용합니다 .

- 최소 13mm(1/2 인치) 내경의 공급 라인 (C) 및 최소 22mm(7/8 인치) 내경의 반송 라인 (D) 을 사용합니다 . 모터에는 3/4 npt(f) 유압 오일 공급 피팅 및 1 인치 npt(f) 유압 오일 반송 피팅이 있습니다 .
- 공급 라인 차단 밸브 (U) 는 정비를 위해 펌프와 분리할 수 있습니다 .
- 유압 게이지 (F) 는 모터에 대한 유압유 압력을 모니터하여 모터 또는 Lower 의 과도한 압력을 방지합니다 .
- 압력 및 온도 보정 유량 제어 밸브 (G) 는 모터가 너무 빠르게 작동하여 손상을 입히지 않도록 합니다 .
- 배출 라인 (E) 에 있는 감압 밸브 (H) 는 유압 반송 라인 (D) 과 직접 연결되어 있습니다 .
- 축압기 (J) 는 모터의 역방향 작동에 의해 발생하는 해머링 효과를 감소시킵니다 .
- 반송 라인 차단 밸브(V)는 정비를 위해 펌프에서 분리할 수 있습니다 .
- 유압 펌프의 흡입 필터 및 10 마이크론 크기의 시스템 반송 라인 필터 (W) 가 유압 동력 공급 장치에 장착되어 있는지 확인해야 합니다 .
- 6mm(1/4 인치) 내경의 배출 라인 (K) 을 드립 팬의 바브형 피팅에 연결하고 연결되지 않은 쪽 끝 부분은 용기에 배치하여 배출액을 수거합니다 .

유체 라인 부속품

필요에 따라 어댑터를 사용하여 그림 1 및 그림 2 에 표시된 순서대로 다음 부속품을 설치합니다 .

- 유체 배출 밸브 (M): 시스템에서 호스 및 건의 유체 압력을 감압하는 데 필요합니다 .
- 유체 필터 (L): 펌프에서 배출되는 유체에서 입자를 여과하기 위한 60 메쉬 (250 미크론) 스테인레스강 요소가 포함되어 있습니다 .
- 건 또는 밸브 (S): 유체 분배용 .
- 유체 라인 스위블 (R): 보다 쉬운 건 이동용 .
- 석션 키트 (T): 펌프가 용기에서 유체를 끌어올릴 수 있도록 합니다 .

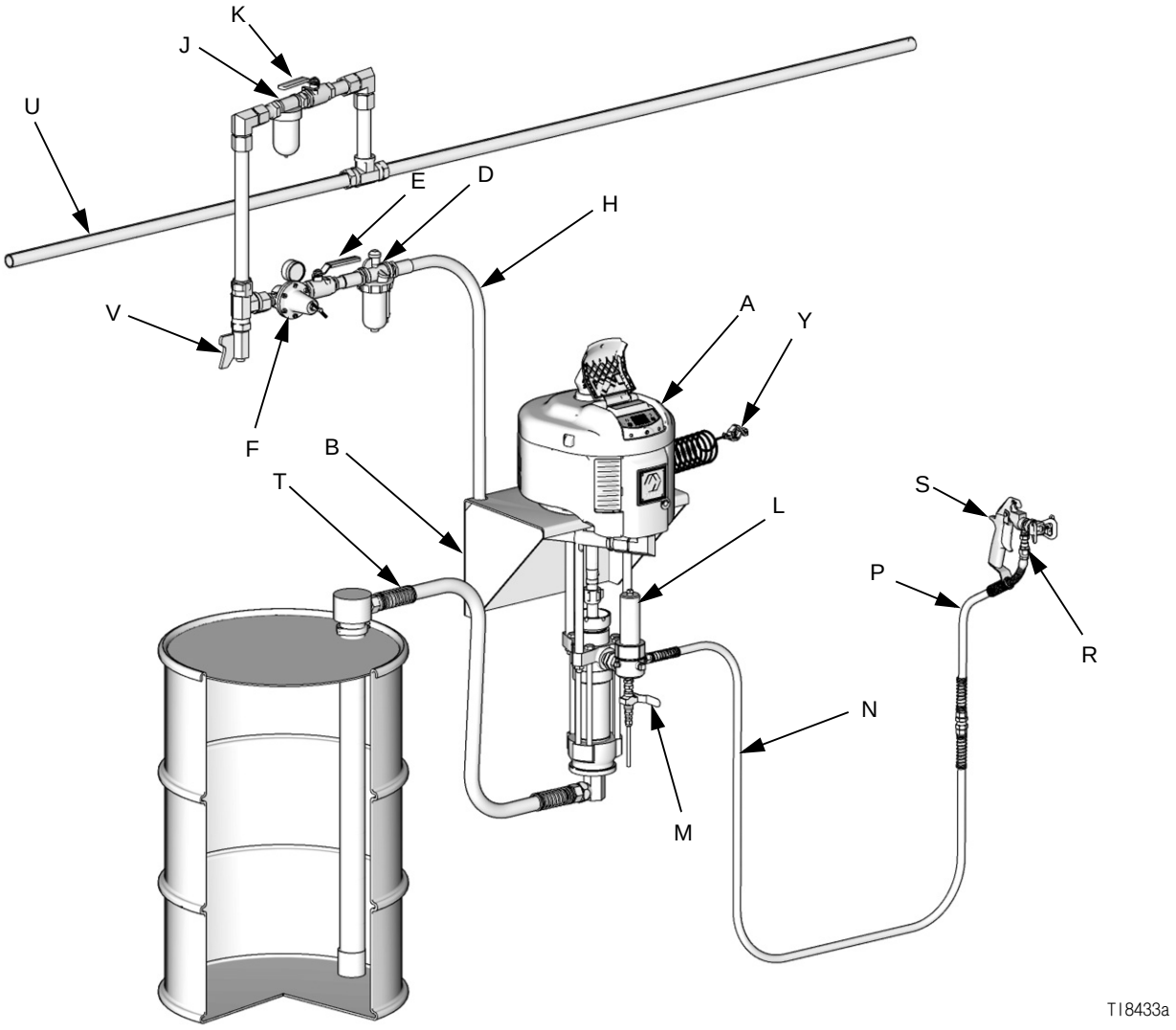

그림 1: 일반적인 설치 , 공압 펌프

A 펌프
B 벽 브래킷
D 공기 라인 윤활장치
E 블리드형 마스터 에어 밸브 (필수)
F 펌프 공기 조절기
H 전기적으로 도체인 공기 공급 호스
J 공기 라인 필터
K 공기 차단 밸브
L 유체 필터
M 유체 배출 밸브 (필수)
N 전기적으로 전도성이 있는 유체 공급 호스
P 유체 휩 호스
R 건 스위블
S 에어리스 스프레이 건
T 유체 흡입 키트
U 주 공기 공급관
V 공기관 배출 밸브
Y 펌프 접지선 (필수 , 설치 지침은 9 페이지 참조)

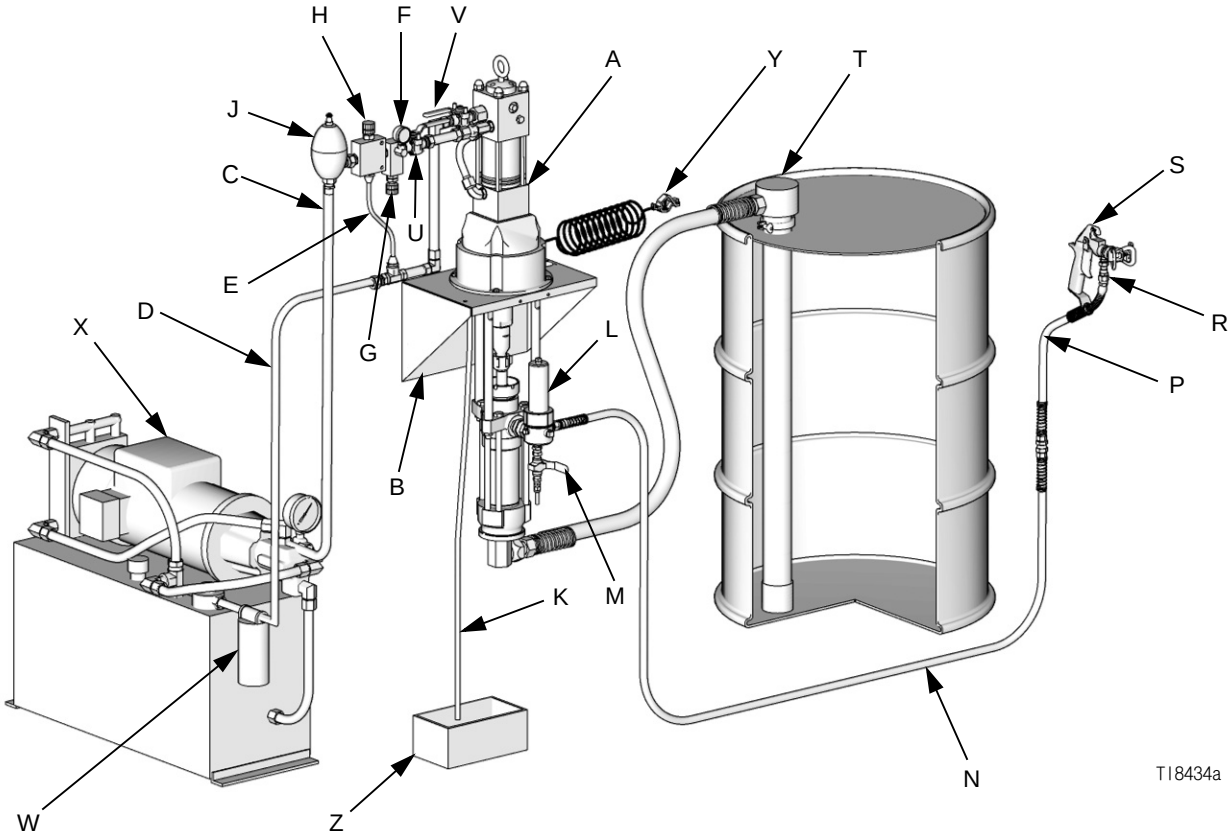

그림 2: 일반적인 설치 , 유압 펌프

A 펌프
B 벽 브래킷
C 유압 공급 라인
D 유압 반송 라인
E 배출 라인 (감압 밸브에서)
F 압력 게이지
G 유량 제어 밸브
H 감압 밸브
J 축압기
K 배출 라인 (모터 드립 팬에서)
L 유체 필터
M 유체 배출 밸브 (필수)
N 전기적으로 전도성이 있는 유체 공급 호스
P 유체 휩 호스
R 건 스위블
S 에어리스 스프레이 건
T 유체 흡입 키트
U 유압 공급 라인 차단 밸브
V 유압 반송 라인 차단 밸브
W 유압 반송 라인 필터
X 유압 공급 장치
Y 펌프 접지선 (필수 , 설치 지침은 9 페이지 참조)
Z 배출액 용기

작동

감압 절차

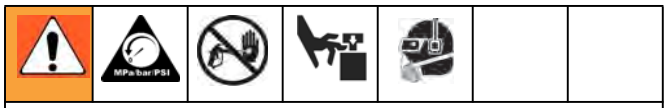

갇힌 공기로 인해 펌프가 예기치 않게 가동되어 부품이 튀거나 움직이는 바람에 중상을 입을 수 있습니다 .

1. 방아쇠 안전장치를 잠그십시오 .
2. 펌프를 차단합니다 .
   a. 공기 동력 펌프의 경우 블리드형 마스터 에어 밸브를 닫습니다 .
   b. 유압 동력 펌프의 경우 먼저 공급 라인 차단 밸브 (U) 를 닫은 다음 반송 라인 차단 밸브 (V) 를 닫습니다 .
3. 트리거 잠금장치를 잠금 해제하십시오 .
4. 접지된 금속통에 건의 금속 부분을 단단히 고정시키십시오 . 건을 격발하여 압력을 해제합니다 .
5. 방아쇠 안전장치를 잠급니다 .
6. 배출되는 유체를 받는 폐기물 용기가 있는 시스템에서 모든 유체 드레인 밸브를 엽니다 . 분무가 다시 준비될 때까지 배출 밸브를 열어 두십시오 .
7. 분무 팁 또는 호스가 막혔거나 위의 단계를 따른 후에도 압력이 충분히 떨어지지 않으면 팁 가드 고정 너트 또는 호스 엔드 커플링을 아주 천천히 풀어 서서히 감압한 후 완전히 풀어 줍니다. 호스 또는 팁 장애물을 제거하십시오 .

방아쇠 안전장치

분무를 중지할 때는 항상 방아쇠 안전장치를 잠궈서 손에 의해 또는 떨어뜨리거나 부딪혀서 우발적으로 건이 발사되지 않도록 하십시오 .

시동

1. 흡입 키트 (T) 를 펌프의 유체 흡입구에 연결하고 유체 공급 장치에 튜브를 배치합니다 .
2. 펌프의 전원을 준비합니다 .
   a. 공기 동력 펌프의 경우 공기 조절기 (F) 를 닫습니다 . 펌프의 브리드형 마스터 에어 밸브 (E) 를 엽니다 .
   b. 유압 동력 펌프의 경우 사용하기 전에 유압 유체 레벨를 확인하고 필요한 경우 유체를 추가합니다 . 공급 라인 차단 밸브 (U) 및 반송 라인 차단 밸브 (V) 를 닫습니다 . 유압 동력 공급 장치를 시동합니다 .
3. 건 (S) 의 금속 부분을 접지된 금속 통의 측면에 단단히 고정하고 방아쇠는 열린 상태로 유지합니다 .
4. 펌프를 시동합니다 .
   a. 공기 동력 펌프의 경우 펌프가 시동될 때까지 공기 조절기를 천천히 엽니다 .
   b. 유압 동력 펌프의 경우 반송 라인 차단 밸브 (V) 를 먼저 연 다음 공급 라인 차단 밸브 (U) 를 천천히 엽니다 .

5. 모든 공기가 빠져나가고 펌프와 호스가 완전히 프라이밍될 때까지 펌프를 천천히 순환합니다. 건 방아쇠를 놓은 후 방아쇠 안전 래치를 잠급니다. 방아쇠를 놓았을 때 펌프는 압력에 대항해 정체되어야 합니다.

펌프를 프라임할 때 블리더 밸브 몸체(AA)의 위쪽에 있는 블리드 구멍을 막기 위해 손이나 손가락을 사용하지 마십시오. 블리더 플러그(AB)를 열고 닫을 때 렌치를 사용합니다. 블리드 구멍에 손을 대지 마십시오.

6. 펌프가 올바르게 프라임되지 않을 경우 블리더 밸브 플러그(AB)를 약간 엽니다. 유체가 구멍에 나타날 때까지 프라이밍 밸브로서 블리드 구멍을 사용합니다. 그림 3을 참조하십시오. 플러그(AB)를 닫습니다.

이미 프라임된 호스 및 건이 있는 유체 컨테이너를 교환할 경우 펌프 프라이밍 및 그 이전에 공기 배출을 보조하기 위해 블리더 밸브 플러그(AB)를 엽니다. 모든 공기가 제거되면 블리더 밸브를 닫습니다.

7. 펌프 및 라인이 프라이밍되고 충분한 공기나 유압 및 부피가 제공된 상태에서 펌프는 건이 열리고 닫힐 때 시작되고 중단됩니다. 순환 시스템에서 공기나 유체 공급이 차단되기 전까지는 원하는 대로 펌프의 속도를 높이고 낮출 수 있습니다.

8. 항상 원하는 결과를 얻는 데 필요한 가장 낮은 공기나 유압을 사용하는 것이 좋습니다. 압력이 높으면 팁/노즐과 펌프가 빨리 마모될 수 있습니다.

   a. 공기 동력 펌프의 경우 공기 조절기(F)를 사용하여 펌프 속도와 유체 압력을 조절합니다.

   b. 유압 동력 펌프의 경우 유압 게이지(F) 및 유량 제어 밸브(G)를 사용하여 펌프 속도와 유체 압력을 조절합니다.

9. 펌프가 펌핑 중인 유체를 건조시키지 않도록 하십시오. 건조된 펌프는 높은 속도로 빠르게 가속되므로 자체 손상을 일으킬 수 있습니다.

펌프가 빨리 가속되거나 너무 빨리 가동되면 즉시 멈추고 유체 공급 장치를 점검하십시오. 공급 용기가 비어있고 공기를 라인으로 펌핑한 경우, 용기를 다시 채우고, 펌프와 라인을 유체로 프라이밍하거나 호환 가능한 솔벤트로 세척한 후 채워 둡니다. 유체 시스템에서 모든 공기를 제거해야 합니다.

작동 종료

압력을 해제합니다(13페이지). 노출된 변위 로드에서 유체가 건조해 지고 스로트 패킹이 손상되는 것을 방지하기 위해 행정의 맨 아래에서 펌프를 중지합니다.

⚠1 블리드 구멍은 아래로 향해야 합니다.

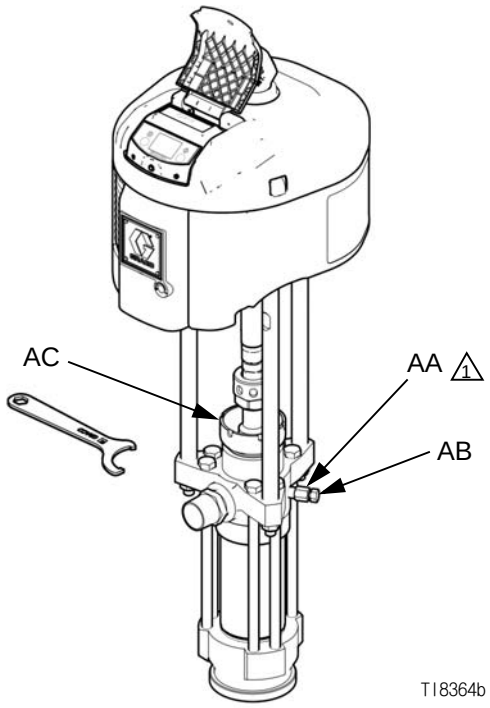

그림 3. 블리더 밸브 및 Wet-Cup

유지보수

예방 유지보수 일정

특정 시스템의 작동 조건에 따라 유지관리가 필요한 빈도가 결정됩니다. 유지보수가 필요한 시기와 종류를 기록하여 예방 유지보수 일정을 수립하고 시스템을 점검하는 정기 일정을 결정하십시오.

습식컵

그림 3을 참조하십시오. Wet-Cup(AC)을 매일 점검합니다. 습식컵은 Graco Throat Seal Liquid(TSL) 또는 호환되는 솔벤트로 1/3 채운 상태를 유지합니다.

제공된 렌치(108)를 사용하여 매주 패킹 너트를 알맞게 조절합니다. 하지만 너무 조이지는 마십시오. 135-169 N•m (100-125 ft-lb) 토크로 조입니다.

세척

- 장비에서 유체가 건조되기 전, 일과 종료 시, 보관하기 전 및 장비를 수리하기 전에는 세척하십시오.
- 가능하면 최저 압력에서 세척하십시오. 커넥터에 누출이 있는지 점검하고 필요하면 조입니다.
- 분배할 유체 및 장비에서 유체가 접촉되는 부품과 호환되는 유체로 세척합니다.

1. 감압 절차(13 페이지)를 따르십시오.
2. 스프레이 팁을 제거한 후 솔벤트에 담급니다.
3. 사이펀 튜브를 세정액이 들어 있는 접지된 금속통에 넣으십시오.
4. 펌프를 가능한 가장 낮은 유체 압력으로 설정하고 펌프를 시동합니다.
5. 접지된 금속통에 건의 금속 부분을 단단히 고정시키십시오. 깨끗한 솔벤트가 분배될 때까지 건을 격발하십시오.
6. 호스에서 건을 제거합니다. 건 청소에 대한 자세한 정보는 건 설명서를 참조하십시오.
7. 감압 절차(13 페이지)를 실시하고 유체 필터를 제거하여 솔벤트에 담급니다. 필터 캡을 교체합니다.

부식 방지

항상 유체가 변위 로드에서 마르기 전에 펌프를 세척하십시오. 펌프에 물이나 수성 유체를 방새도록 남겨두지 마십시오. 먼저 물이나 호환되는 솔벤트로 세척한 후 광유로 세척하십시오. 감압하지만 부품이 부식되지 않도록 광유는 펌프에 남겨두십시오.

유압 시스템

주의
유압 공급 시스템을 항상 반드시 깨끗하게 유지합니다. 유압 모터에 연결하기 전에 유압 라인에 공기를 불어 넣고 솔벤트로 완전히 세척하여 모터에 유해한 오염물질이 유입되지 않도록 합니다. 유압 라인이 분리되면 즉시 막아야 합니다. 유압 오일 온도는 54° C(130° F)를 초과하지 마십시오.

저장소 및 필터 청소, 그리고 정기적인 유압유 교환에 대해서는 제조업체의 권장사항을 주의해서 따릅니다. Graco에서 승인한 유압 오일만 사용합니다. 부품 번호 169236, 5갤런(19리터) 또는 207428, 1갤런(3.8리터)를 주문하십시오. 하위 등급 오일이나 낮은 인화점을 가진 오일로 교환하지 마십시오.

문제 해결

1. 압력을 해제합니다 (13 페이지).
2. 펌프를 분해하기 전에 모든 가능한 원인 및 문제점을 확인하십시오 .

문제점	원인	해결 방안
펌프가 작동하지 않습니다 .	라인에서 흐름이 원활하지 않거나 공기 / 유압 공급이 부족해 밸브가 닫히거나 막힙니다 .	청소하거나 공기 / 유압 공급을 늘립니다 . 밸브가 열렸는지 확인하십시오 .
	유체 호스 또는 건 / 밸브가 막혔습니다 . 유체 호스 내경 (ID) 이 너무 작습니다 .	열어서 청소하십시오 *. 큰 내경의 호스를 사용합니다 .
	변위 로드의 유체가 건조되었습니다 .	청소하고 항상 행정 맨 아래에서 펌프를 중지하며 , 습식컵은 호환 솔벤트로 1/3 이 채워진 상태를 유지합니다 .
	오염되거나 마모되거나 손상된 모터 부품 .	청소하거나 수리합니다 . 별도 모터 설명서를 참조하십시오 .
펌프가 작동하지만 모든 행정에서 출력이 낮습니다 .	라인에서 흐름이 원활하지 않거나 공기 / 유압 공급이 부족해 밸브가 닫히거나 막힙니다 .	청소하거나 공기 / 유압 공급을 늘립니다 . 밸브가 열렸는지 확인하십시오 .
	유체 호스 또는 건/밸브가 막혔습니다. 유체 호스 내경 (ID) 이 너무 작습니다 .	열어서 청소하십시오 *. 큰 내경의 호스를 사용합니다 .
	블리더 밸브를 엽니다 .	닫으십시오 .
	유체가 너무 무거워 펌프를 프라이밍할 수 없습니다 .	블리더 밸브를 사용합니다 (14 페이지). 램을 사용합니다 .
	로우어의 패킹이 마모되었습니다 .	패킹을 교체하십시오 .
펌프가 작동하지만 아래 행정의 출력이 낮습니다 .	흡입 밸브가 열려 있거나 마모되었습니다 .	밸브를 청소하거나 정비하십시오 .
	유체가 너무 무거워 펌프를 프라이밍할 수 없습니다 .	블리더 밸브를 사용합니다 (14 페이지). 램을 사용합니다 .
펌프가 작동하지만 위 행정의 출력이 낮습니다 .	피스톤 밸브 또는 패킹이 열려 있거나 마모되었습니다 .	밸브를 청소하고 패킹을 교체하십시오 .
펌프 속도가 잘못되었거나 가속되었습니다 .	유체 공급량이 부족합니다 .	다시 채우고 프라이밍하십시오 .
	유체가 너무 무거워 펌프를 프라이밍할 수 없습니다 .	블리더 밸브를 사용합니다 (14 페이지). 램을 사용합니다 .
	피스톤 밸브 또는 패킹이 열려 있거나 마모되었습니다 .	밸브를 청소하고 패킹을 교체하십시오 .
	흡입 밸브가 열려 있거나 마모되었습니다 .	밸브를 청소하거나 정비하십시오 .

* 유체 호스 또는 건이 막혔는지 확인하려면 감압합니다 (13 페이지). 유체 호스를 분리하고 용기를 펌프 유체 배출구에 놓고 유체를 받으십시오 . 펌프를 시동하기에 충분한 공기 / 유압 동력을 공급합니다 . 펌프가 기동되면 유체 호스 또는 건이 막힙니다 .

수리

필요한 공구

- 소켓 렌치 세트
- 조절식 렌치 세트
- 24 in. 조절식 렌치
- 토크 렌치
- 나사산 윤활유
- 고착 방지 윤활유 222955
- Loctite® 2760™ 또는 동등한 제품

로우어 분리

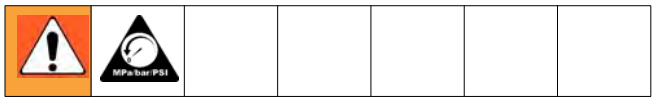

1. 가능하면 펌프를 세척합니다. 행정의 맨 아래 위치에서 펌프를 정지하십시오. 압력을 해제합니다 (13 페이지).

2. 공기 또는 유압 호스를 분리합니다. 유압 시스템의 오염을 방지하기 위해 모든 유압 호스를 즉시 막습니다.

3. 유체 호스를 분리하는 동안 유체 배출구 피팅(AD)이 느슨해지지 않도록 렌치로 고정합니다. 그림 4을 참조하십시오.

주의
최소한 2명이 펌프를 들고 이동하거나 분리합니다. 로우어를 분리할 경우 펌프를 확실하게 지지하거나 다른 사람이 분리하는 동안 2명이 잡고 있어야 합니다.

모터(101)에서 로우어(102)를 분리하기 전에 모터의 공기 또는 유압 흡입구에 대한 펌프 유체 배출구의 상대적 위치를 기억하십시오. 모터 정비가 필요하지 않을 경우 장착된 상태로 두십시오.

4. 커넥팅 로드 어댑터(105)에서 커플링 너트(103)를 풀어 빼내십시오. 커플링 칼라(104)를 제거합니다. 커플링 칼라를 분실하거나 떨어뜨리지 마십시오. 그림 4을 참조하십시오.

5. 로드(106)가 돌아가지 않도록 렌치를 사용하여 로드의 편평한 부분을 잡고 있습니다. 너트(107)를 풀어 빼내십시오. Lower(102)를 제거합니다.

6. Lower를 수리하려면 제공된 설명서 311825를 참조하십시오. 에어 모터 또는 유압 모터를 정비하려면 제공된 별도의 모터 설명서를 참조하십시오.

로우어 다시 연결

유압 펌프에 대해 항상 커넥팅 로드 어댑터 184595 및 타이 로드 184596 을 사용합니다 . 다른 커넥팅 로드 어댑터 및 타이 로드는 드립 팬과 커플링 너트 사이에 충분한 간극을 허용하지 않습니다 .

1. 커넥팅 로드 어댑터 (105) 를 에어 모터 샤프트에 고정합니다 . 그림 4 에 명시된 토크로 조입니다 .
2. 타이 로드 (106) 를 에어 모터 (101) 에 고정합니다 . 타이 로드의 편평한 부분에 렌치를 사용하여 표시된 토크대로 조입니다 .
3. 커플링 너트 (103) 및 커플링 칼라 (104) 가 변위 로드 (DR) 에 배치되도록 합니다 .
4. 다른 사람이 모터에 다시 연결하는 동안 최소한 2 명이 Lower 를 잡고 있어야 합니다 (17 페이지의 주의 참조). 로우어 분리에 나타난 대로 펌프의 유체 배출구가 공기 또는 유압 흡입구를 향하게 합니다 . 로우어 (102) 를 타이 로드 (106) 에 배치합니다 .
5. 너트 (107) 를 타이 로드 (106) 에 고정하고 그림 4 에 명시된 토크로 조입니다 .
6. 커플링 너트 (103) 를 커넥팅 로드 어댑터 (105) 에 느슨하게 끼우십시오 . 커넥팅 로드 어댑터의 편평한 부분을 렌치로 고정하여 돌아가지 않도록 하십시오 . 조절식 렌치를 사용하여 커플링 너트를 조이십시오 . 그림 4 에 명시된 토크로 조입니다 .
7. 패킹 너트 (PN) 를 135-169 N•m (100-125 ft-lb). 토크로 조입니다 .
8. 모든 호스를 다시 연결합니다 . 접지선이 분리된 경우 다시 연결하십시오 . Wet-Cup(PN) 의 1/3 을 Graco Throat Seal Liquid 또는 호환 솔벤트로 채웁니다 .
9. 공기 또는 유압 공급 장치를 켭니다. 유압 펌프의 경우 유압 반송 라인 밸브를 먼저 열고 공급 라인 밸브를 엽니다 . 펌프를 서서히 구동하여 제대로 작동하는지 확인하십시오 .

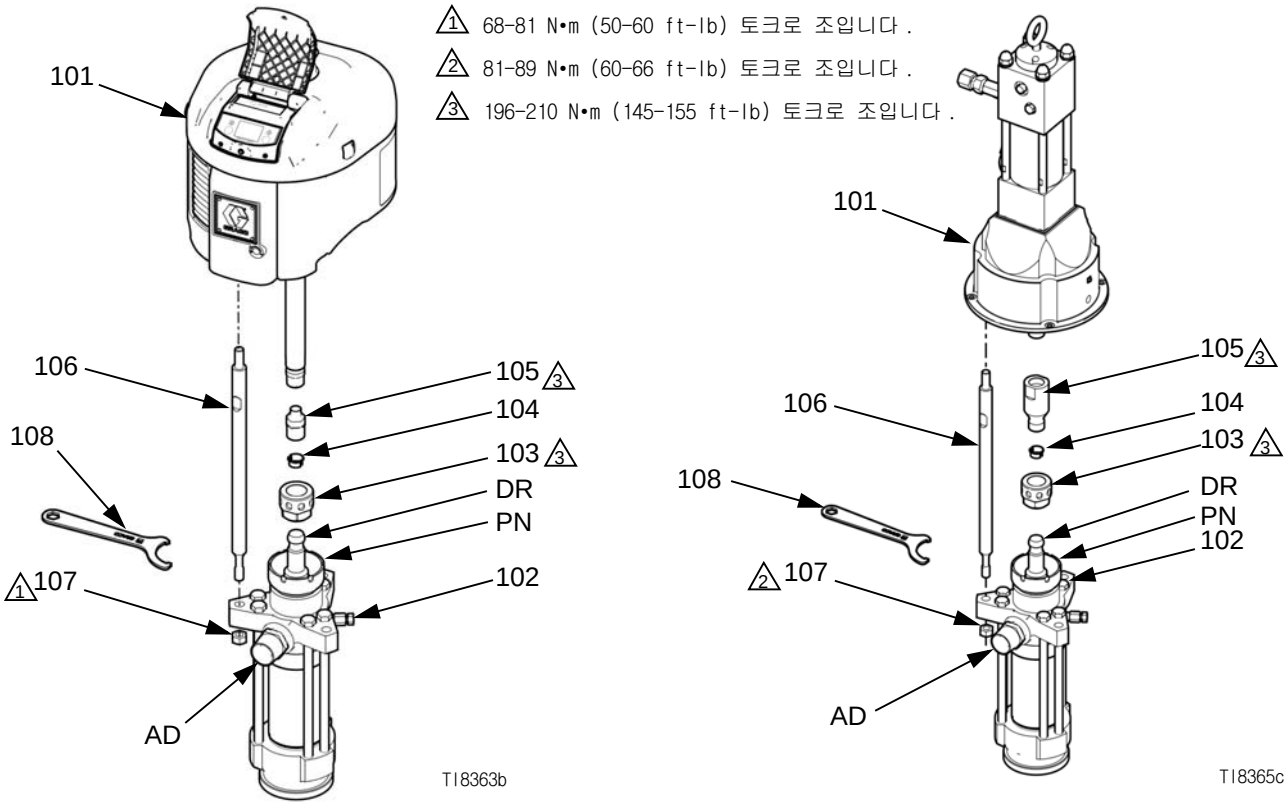

그림 4. 로우어 다시 연결

부품

NXT 에어 모터가 장착된 Dura-Flo 펌프

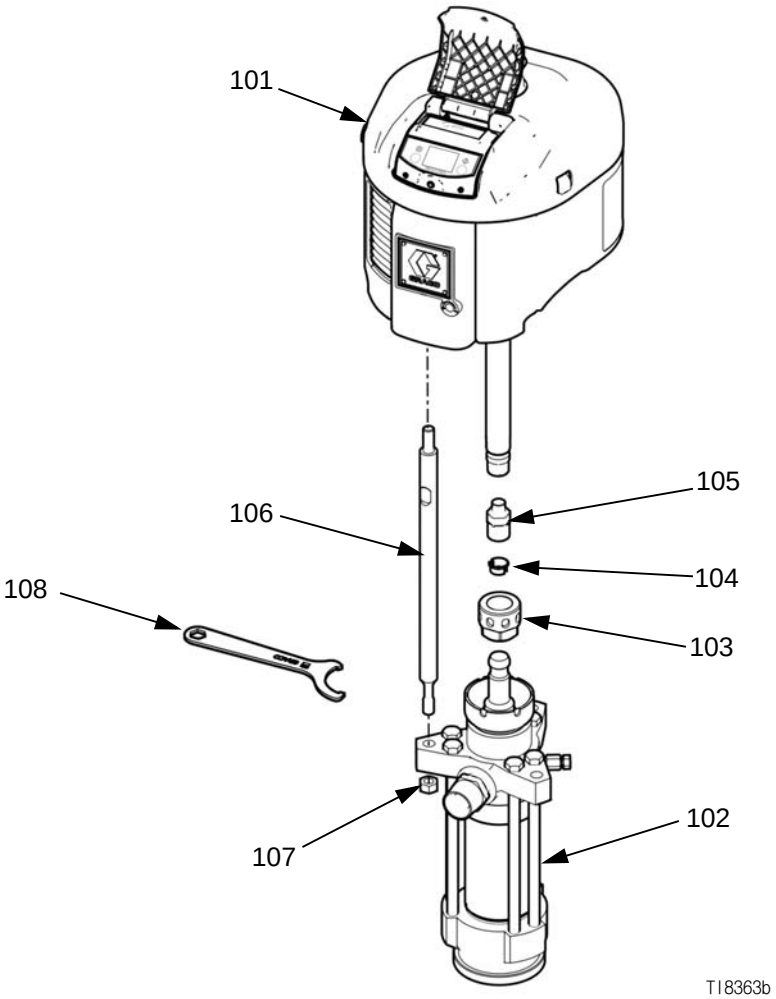

	참조 번호 및 설명									
	101	102	103	104	105	106	107	108	115	116
펌프 부품 번호	모터 (311238 참조)	로워 (311825 참조)	너트 , 커플링	칼라 , 커플링	어댑터	로드 , 타이	너트 , 육각 ; 5/8-11	렌치	실드 , 경고	나사 ; 8-32 x 2 인치 (51 mm)
P12LCD	N34LN0	222801	184096	184130	15H371	15H562	101712	184278	15H782	120094
P12LSA	N34LN0	222803								
P12MCD	N34LT0	222801								
P12MSA	N34LT0	222803								
P12DSA	N34LN0	222803								
P12ESA	N34LT0	222803								
P12HSM	N34LH0	L580SM								
P12DCD	N34LN0	222801								
P12HSS	N34LH0	L580SS								

	참조 번호 및 설명									
	101	102	103	104	105	106	107	108	115	116
펌프 부품 번호	모터 (311238 참조)	로워 (311825 참조)	너트 , 커플링	칼라 , 커플링	어댑터	로드 , 타이	너트 , 육각 ; 5/8-11	렌치	실드 , 경고	나사 ; 8-32 x 2 인치 (51 mm)
P12ECD	N34DT0	222801	184096	184130	15H371	15H562	101712	184278	15H782	120094
P12LSM	N34LN0	L580SM								
P12LSS	N34LN0	L580SS								
P15LCD	N34LN0	222796								
P15LSB	N34LN0	687055								
P15MCD	N34LT0	222796								
P15MSB	N34LT0	687055								
P15DSB	N34DN0	687055								
P15ESB	N34DN0	687055								
P15HSM	N34LH0	L430SM								
P15DCD	N34DN0	222796								
P15HSS	N34LH0	L430SS								
P15ECD	N34DT0	222796								
P15LSM	N34LN0	L430SM								
P15LSS	N34LN0	L430SS								
P22HSM	N34LH0	L580SM								
P22HSS	N65LH0	L580SS								
P22LCS	N65LN0	L580CS								
P22LSM	N65LN0	L580SM								
P22LSS	N65LN0	L580SS								
P23DCD	N65DN0	222801								
P23ECD	N65DT0	222801								
P23LCD	N65LN0	222801								
P23LSA	N65LN0	222803								
P23MCD	N65LT0	222801								
P23MSA	N65LT0	222803								
P23DSA	N65DN0	222803								
P23ESA	N65DT0	222803								
P32DCD	N65DN0	222796								
P32ECD	N65DT0	222796								
P32HSM	N65LH0	L430SM								
P32LCD	N65LN0	222796								
P32HSS	N65LH0	L430SS								
P32LSB	N65LN0	687055								
P32LSM	N65LN0	L430SM								
P32MCD	N65LT0	222796								

펌프 부품 번호	참조 번호 및 설명									
	101	102	103	104	105	106	107	108	115	116
	모터 (311238 참조)	로워 (311825 참조)	너트 , 커플링	칼라 , 커플링	어댑터	로드 , 타이	너트 , 육각 ; 5/8-11	렌치	실드 , 경고	나사 ; 8-32 x 2 인치 (51 mm)
P32LSS	N65LN0	LH430SS	184096	184130	15H371	15H562	101712	184278	15H782	120094
P32MSB	N65LT0	687055								
P32DSB	N65DN0	687055								
P32ESB	N65DT0	687055								
수량	1	1	1	2	1	3	3	1		

Viscount 유압 모터가 장착된 Dura-Flo 펌프

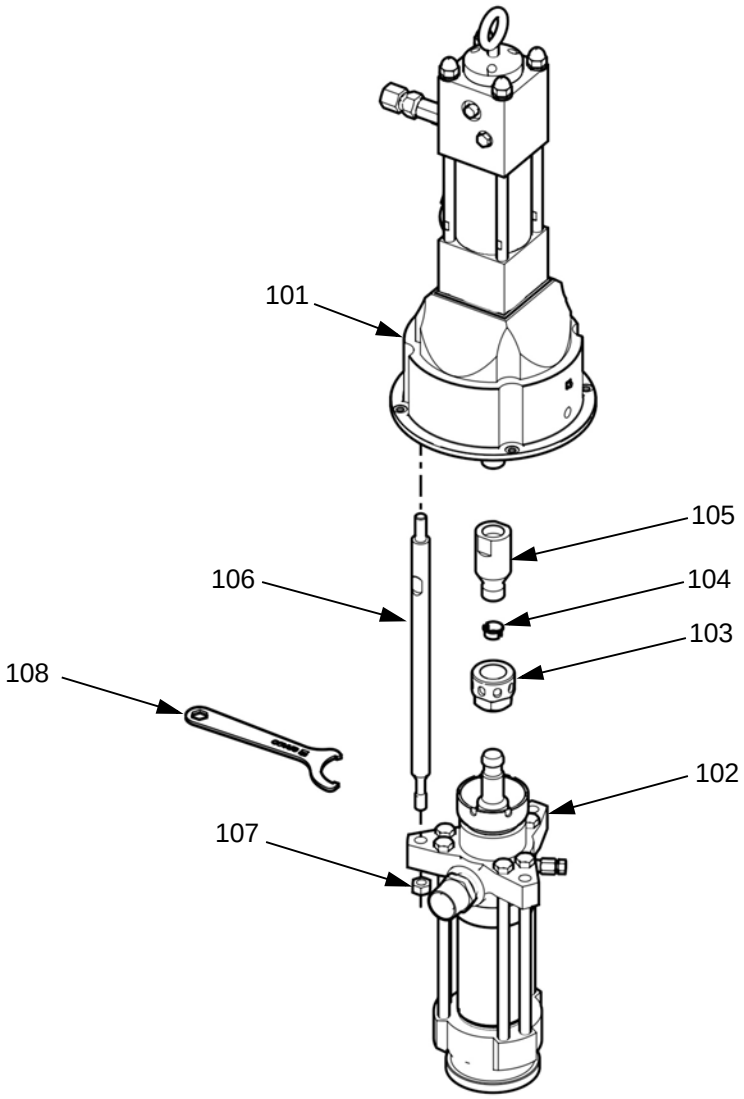

펌프 부품 번호	참조 번호 및 설명							
	101	102	103	104	105	106	107	108
	모터 (307158 참조)	로워 (311825 참조)	너트 , 커플링	칼라 , 커플링	어댑터	로드 , 타이	너트 , 육각 ; 5/8-11	렌치
222892	235345	222796	184096	184130	184595	184596	106166	184278
222897		222805						
222834		222801						
222900		222803						
수량	1	1	1	2	1	3	3	1

Xtreme XL 에어 모터가 장착된 Dura-Flo 펌프

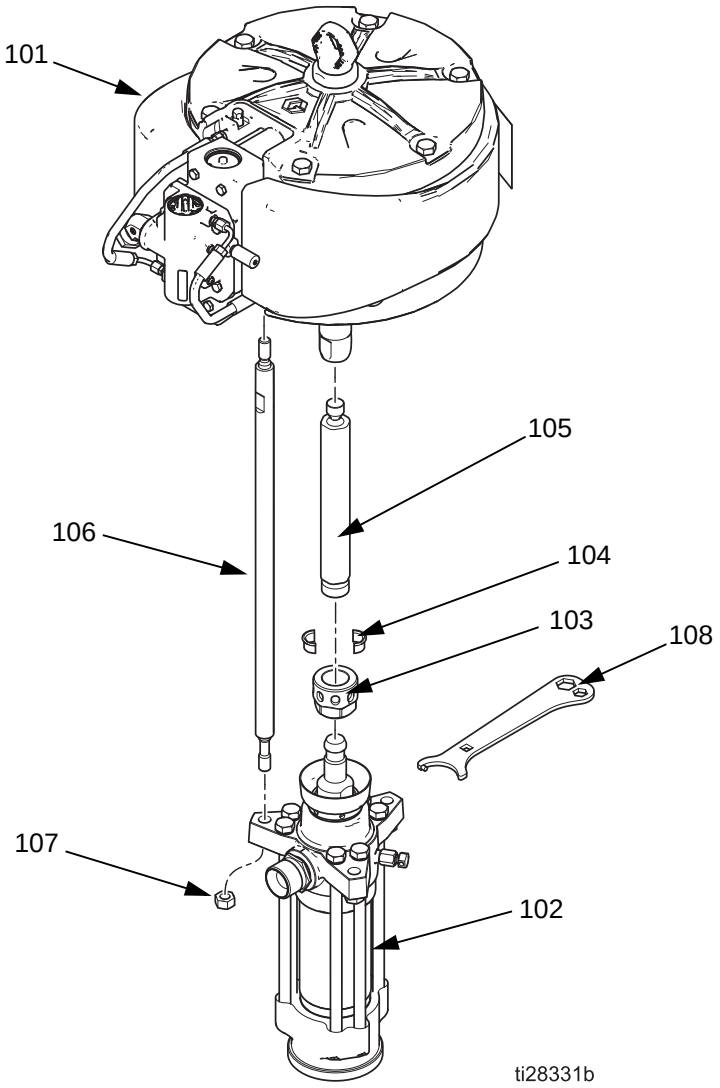

	참조 번호 및 설명							
	101	102	103	104	105	106	107	108
펌프 부품 번호	모터(334644 참조)	로워(311825 참조)	너트, 커플링	칼라, 커플링	어댑터	로드, 타이	너트, 육각; 5/8-11	렌치
P35LSS	24X856	L580SS	184096	184130	617463	617464	106166	184278
P47LSS	24X856	L430SS						
P35LCS	24X856	L580CS	184096	184130	617463	617464	106166	184278
P35LSM	24X856	L580SM						
P47LCS	24X856	L430CS	184096	184130	617463	617464	106166	184278
P47LCM	24X856	L430CM						
P47LSM	24X856	L430SM						
수량	1	1	1	2	1	3	3	1

치수

NXT 에어 모터가 장착된 Dura-Flo 펌프

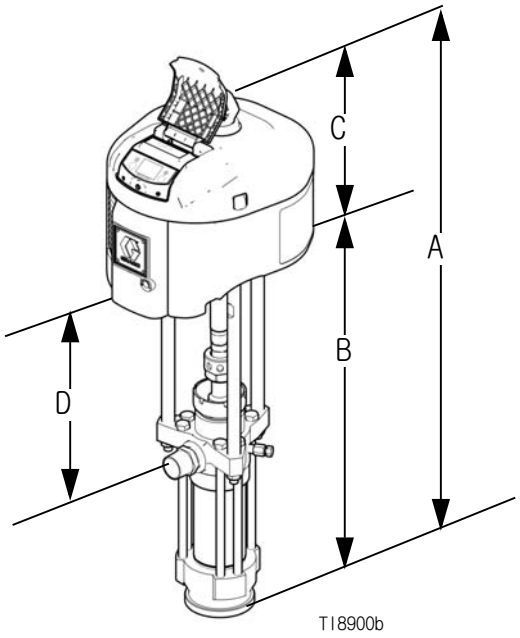

Viscount 유압 모터가 장착된 Dura-Flo 펌프

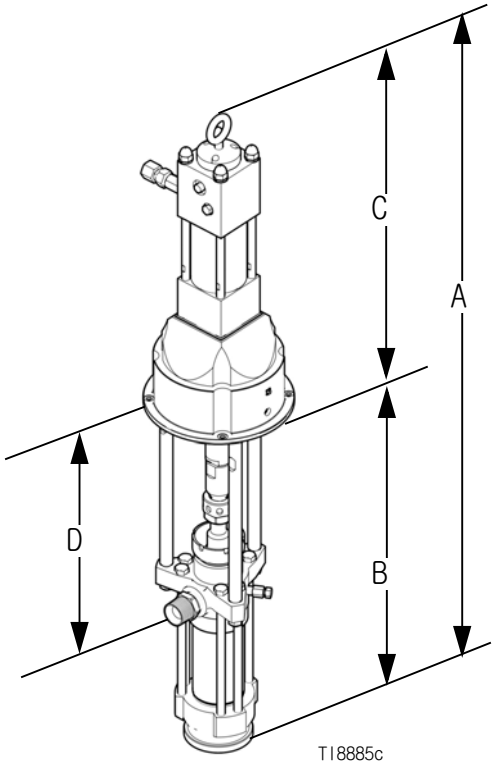

Xtreme XL 모터가 장착된 Dura-Flo 펌프

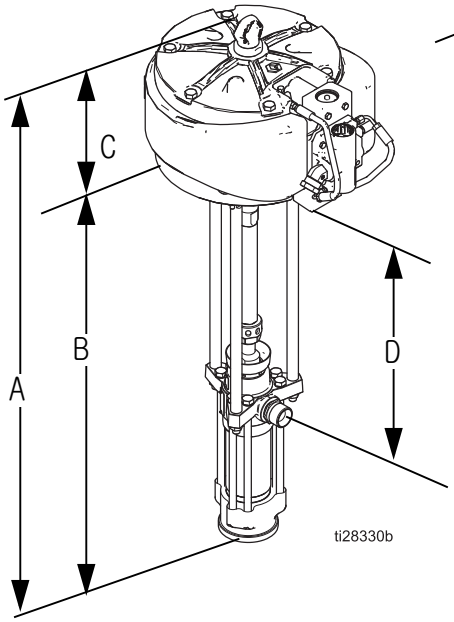

모터 모델	펌프 모델	A mm (인치)	B mm (인치)	C mm (인치)	D mm (인치)	중량 kg (lb)
NXT 모델 3400	모두	1105 (43.5)	762 (30)	343 (13.5)	427 (16.8)	59 (130)
NXT 모델 6500	모두	1105 (43.5)	762 (30)	343 (13.5)	427 (16.8)	67.5 (149)
Viscount	모두	1265 (49.8)	643 (25.3)	622 (24.5)	298 (11.7)	89 (196)
Xtreme XL	P35--- P47---	1371 (54)	1004 (39.5)	400 (15.75)	543 (21.38)	109 (240)

장착 구멍 레이아웃

NXT 모델 3400

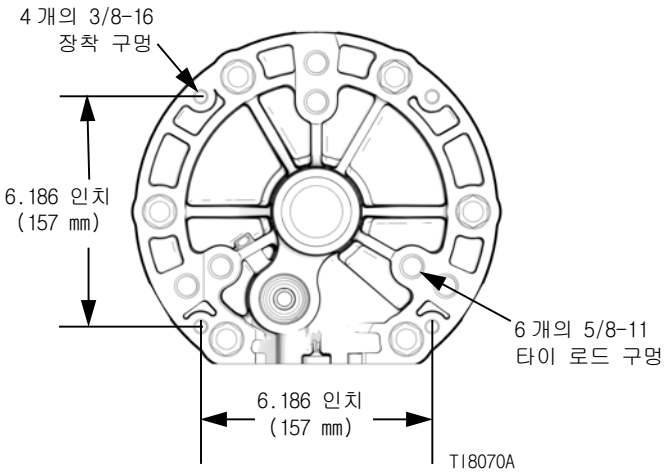

NXT 모델 6500

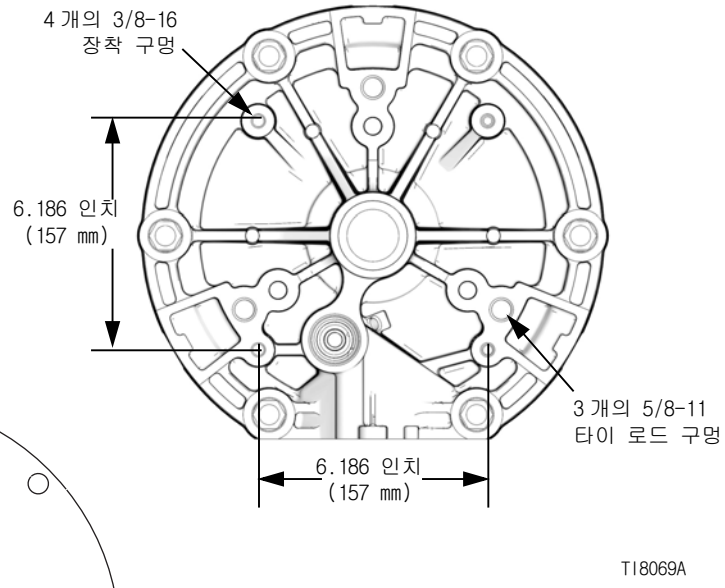

Viscount

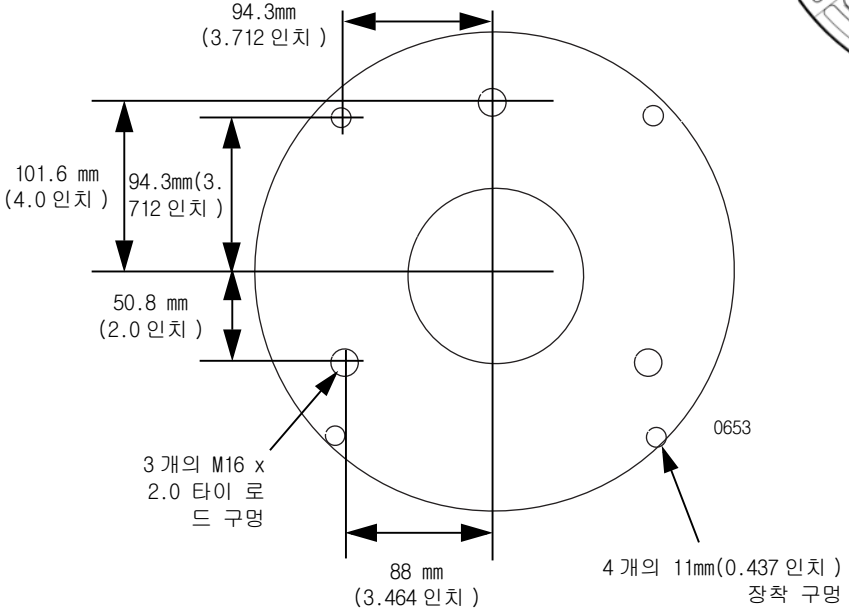

Xtreme XL

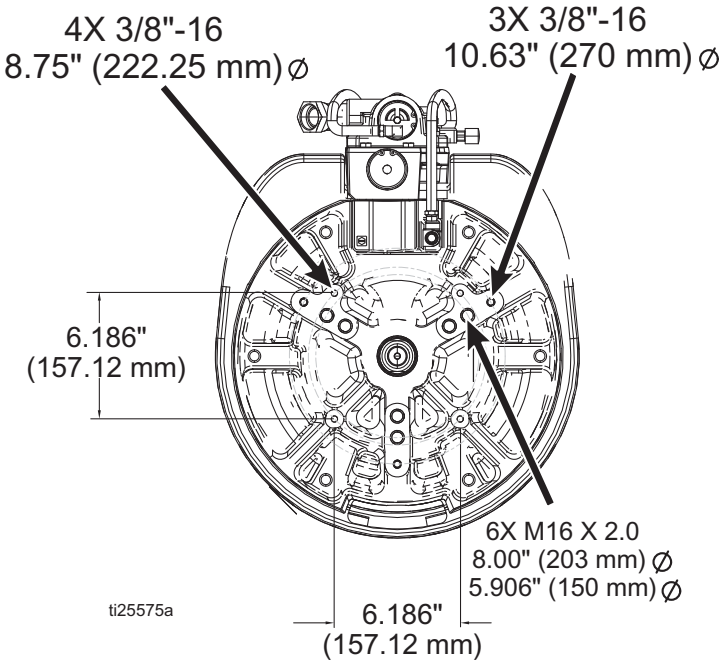
4X 3/8"-16
8.75" (222.25 mm) ∅
3X 3/8"-16
10.63" (270 mm) ∅
6.186"
(157.12 mm)
6X M16 X 2.0
8.00" (203 mm) ∅
5.906" (150 mm) ∅
ti25575a
6.186"
(157.12 mm)

기술 데이터

비율	3 페이지의 모델을 참조하십시오 .
최대 유체 작동 압력	3 페이지의 모델을 참조하십시오 .
최대 공기 / 유압 작동 압력	3 페이지의 모델을 참조하십시오 .
3.8 리터 (1 갤런) 당 펌프 주기	Dura-Flo 1800 (430 cc): 9.0 Dura-Flo 2400 (580 cc): 6.5
60cpm 에서 유체 유량	Dura-Flo 1800 (430 cc): 26.1 리터 / 분 (6.9 gpm) Dura-Flo 2400 (580 cc): 34.6 리터 / 분 (9.2 gpm)
모터 피스톤 유효 면적	제공된 모터 설명서를 참조하십시오 .
행정 길이	제공된 모터 설명서를 참조하십시오 .
로우어 유효 면적	Dura-Flo 1800 (430 cc): 18 cm^2 (2.79 인치 ^{2}) Dura-Flo 2400 (580 cc): 24 cm^2 (3.72 인치 ^{2})
최대 펌프 작동 온도	65.5° C (150° F)
모터 피팅 크기	제공된 모터 설명서를 참조하십시오
유체 흡입구 크기	2 인치 npt(f)
유체 배출구 크기	1-1/2 인치 npt(m)
음압	NXT 에어 모터 : 제공된 설명서 311238 를 참조하십시오 . Viscount 유압 모터 : 1450 psi 유압에서 88 dB(A), 25 주기 / 분 (ISO 3744 에 따라 테스트됨) Xtreme XL 에어 모터 : 86.8 dB(A), 장비로부터 3.28 피트 (1 m) 거리에서 테스트 .
음력	NXT 에어 모터 : 제공된 설명서 311238 을 참조하십시오 . Viscount 유압 모터 : 1450 psi 유압에서 103 dB(A), 25 주기 / 분 (ISO 3744 에 따라 테스트됨) Xtreme XL 에어 모터 : 96 dB(A), 70 psi (0.48 MPa, 4.8 bar), 20 cpm 에서 ISO-9614-2 에 따라 측정 .
습식 부품	설명서 311825 를 참조하십시오 .

펌프 성능 도표 (29-32 페이지 참조)

유체 배출구 압력

특정 유량 (lpm/gpm) 및 작동 압력 (A/B/C) 에서 유체 배출구 압력 (MPa/bar/psi) 을 찾으려면 :

1. 도표 맨 아래에서 원하는 유량을 찾습니다 .
2. 선택된 작동 압력 곡선 (실선) 와 교차할 때까지 수직선을 따라갑니다 . 왼쪽 눈금을 따라 유체 배출구 압력을 읽으십시오 .

펌프 공기 또는 유압 오일 소모

특정 유량 (lpm/gpm) 및 작동 압력 (A/B/C) 에서 공기 또는 유압 오일 소모량을 확인하려면 :

1. 도표 맨 아래에서 원하는 유량을 찾습니다 .
2. 선택된 작동 압력 곡선 (점선) 과 교차할 때까지 수직선을 따라갑니다 . 공기 또는 오일 소모를 읽어 계산하려면 왼쪽으로 따라갑니다 .

키

A 0.7 MPa, 7 bar(100 psi) 공기 압력 또는 10.5 MPa, 105 bar(1500 psi) 유압 오일 압력
B 0.5 MPa, 4.9 bar(70 psi) 공기 압력 또는 7.5 MPa, 75 bar(1050 psi) 유압 오일 압력
C 0.3 MPa, 2.8 bar(40 psi) 공기 압력 또는 4.2 MPa, 42 bar(600 psi) 유압 오일 압력
테스트 유체 : No. 10 중량 오일

NXT 모델 3400 에어 모터가 장착된 Dura-Flo 1800 펌프

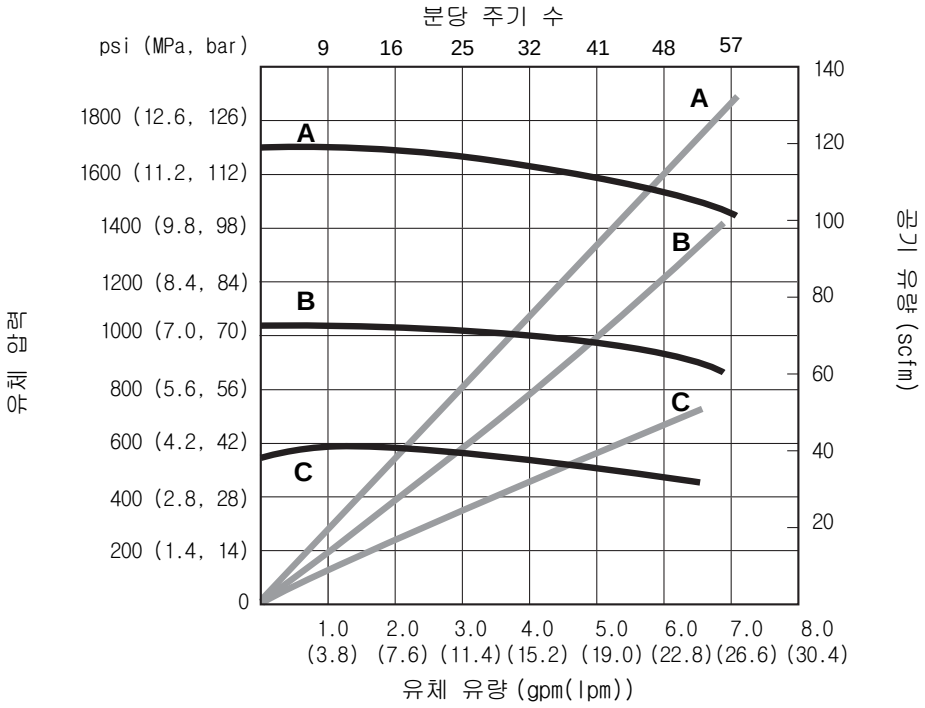

NXT 모델 6500 에어 모터가 장착된 Dura-Flo 1800 펌프

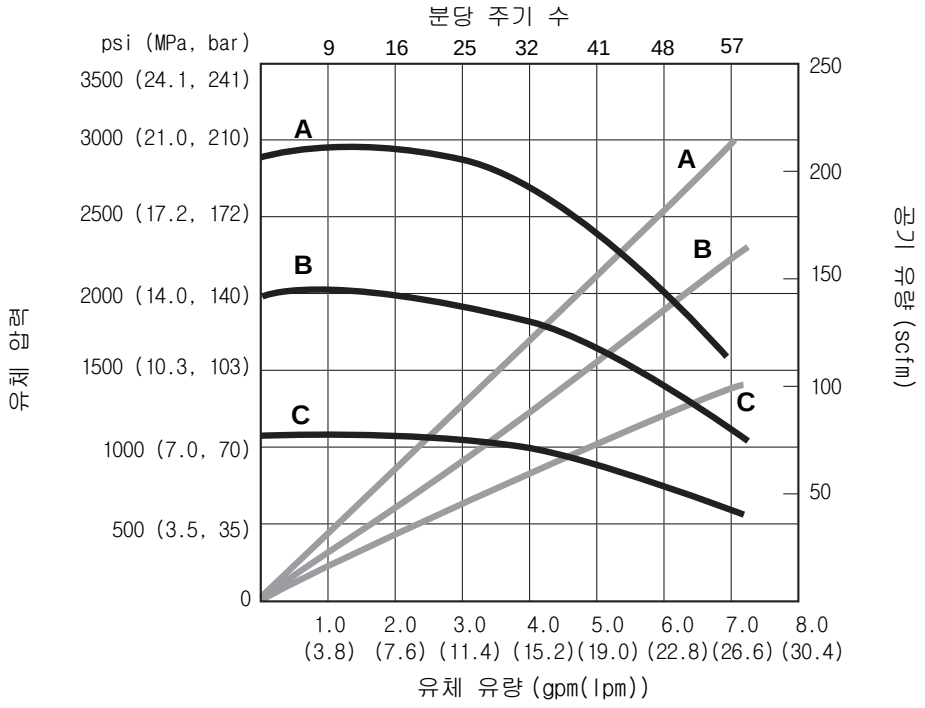

키

A 0.7 MPa, 7 bar(100 psi) 공기 압력 또는 10.5 MPa, 105 bar(1500 psi) 유압 오일 압력
B 0.5 MPa, 4.9 bar(70 psi) 공기 압력 또는 7.5 MPa, 75 bar(1050 psi) 유압 오일 압력
C 0.3 MPa, 2.8 bar(40 psi) 공기 압력 또는 4.2 MPa, 42 bar(600 psi) 유압 오일 압력
테스트 유체 : No. 10 중량 오일

Xtreme XL 에어 모터가 장착된 Dura-Flo 1800 펌프

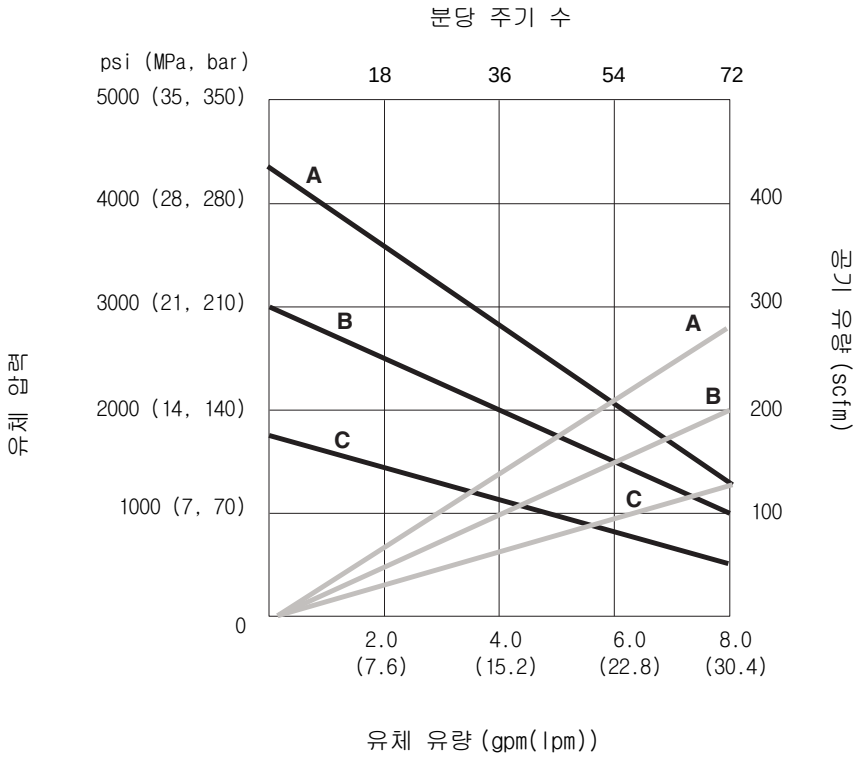

Xtreme XL 에어 모터가 장착된 Dura-Flo 2400 펌프

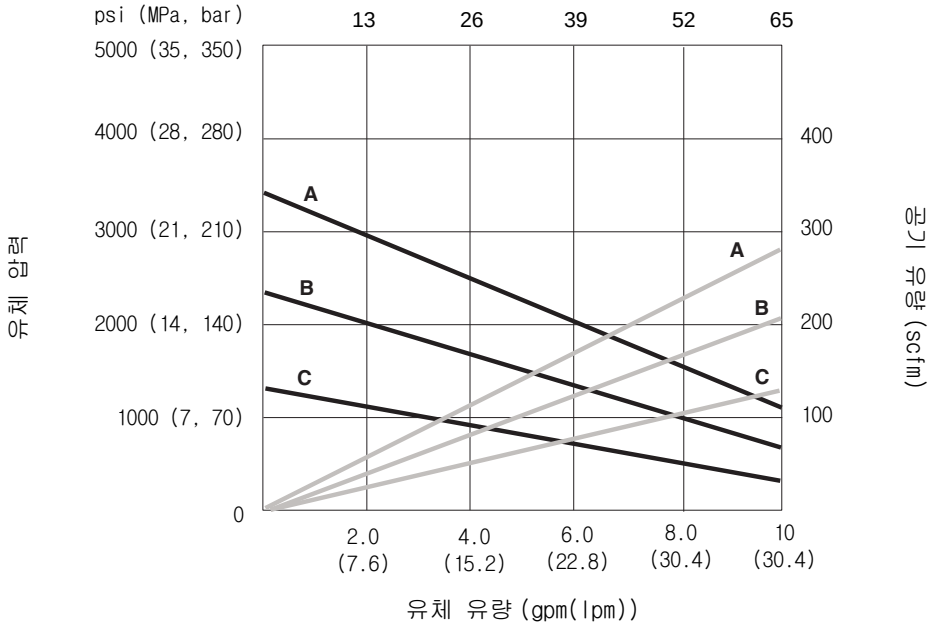

키

A 0.7 MPa, 7 bar(100 psi) 공기 압력 또는 10.5 MPa, 105 bar(1500 psi) 유압 오일 압력
B 0.5 MPa, 4.9 bar(70 psi) 공기 압력 또는 7.5 MPa, 75 bar(1050 psi) 유압 오일 압력
C 0.3 MPa, 2.8 bar(40 psi) 공기 압력 또는 4.2 MPa, 42 bar(600 psi) 유압 오일 압력
테스트 유체 : No. 10 중량 오일

NXT 모델 3400 에어 모터가 장착된 Dura-Flo 2400 펌프

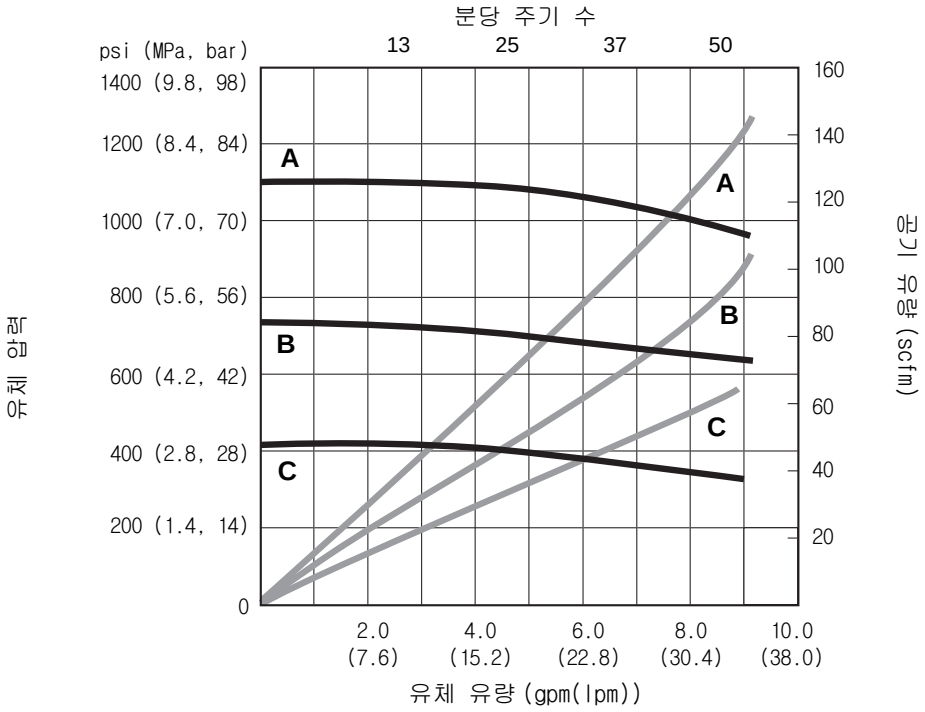

NXT 모델 6500 에어 모터가 장착된 Dura-Flo 2400 펌프

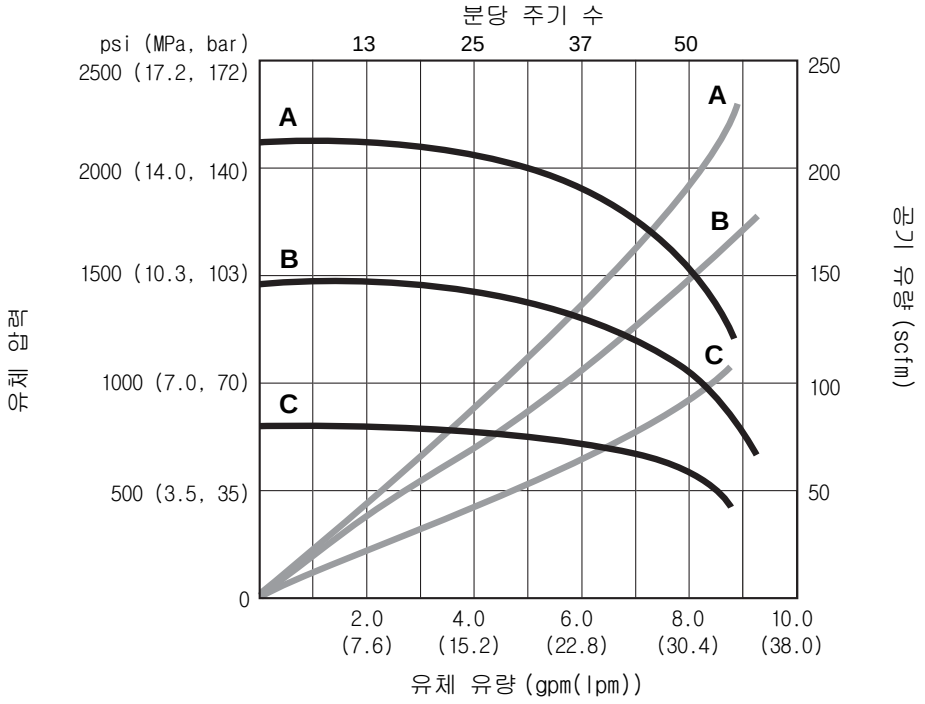

키

A 0.7 MPa, 7 bar(100 psi) 공기 압력 또는 10.5 MPa, 105 bar(1500 psi) 유압 오일 압력
B 0.5 MPa, 4.9 bar(70 psi) 공기 압력 또는 7.5 MPa, 75 bar(1050 psi) 유압 오일 압력
C 0.3 MPa, 2.8 bar(40 psi) 공기 압력 또는 4.2 MPa, 42 bar(600 psi) 유압 오일 압력
테스트 유체 : No. 10 중량 오일

Viscount 유압 모터가 장착된 Dura-Flo 1800 펌프

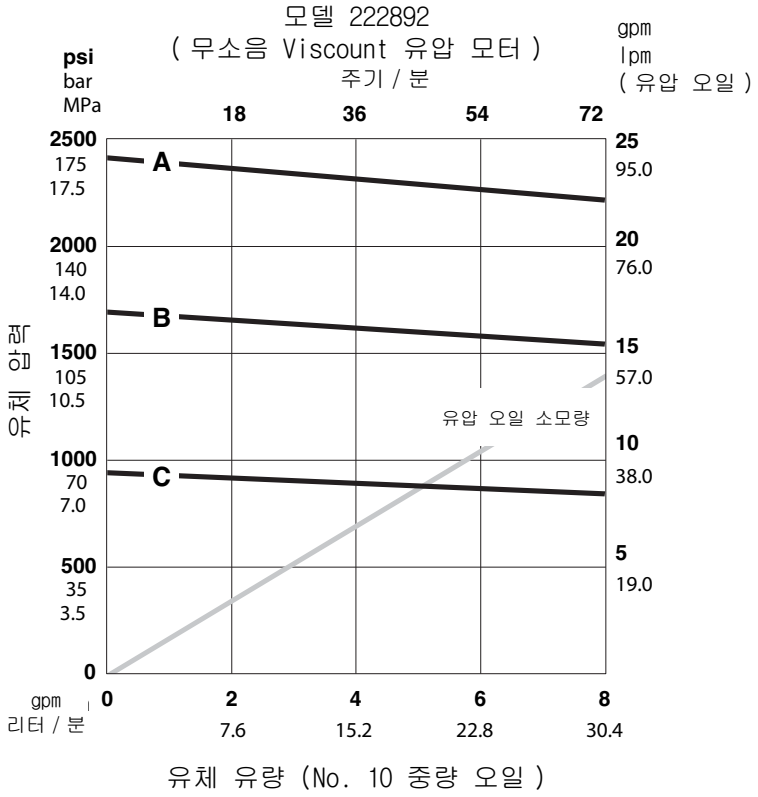

Viscount 유압 모터가 장착된 Dura-Flo 2400 펌프

테스트 유체 : No. 10 중량 오일

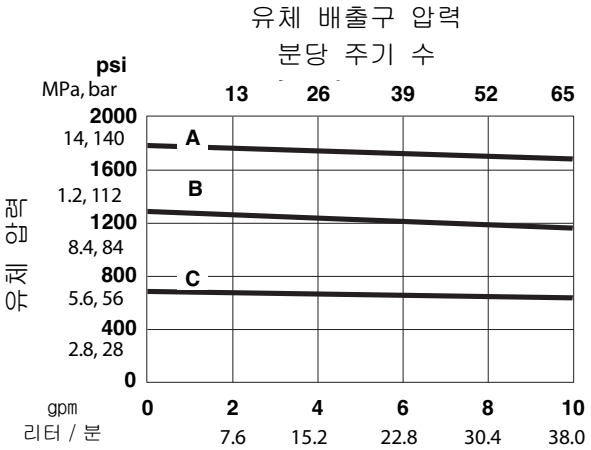

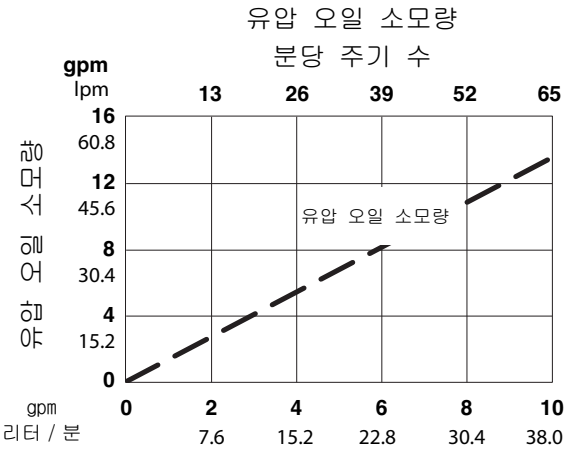

Graco 표준 보증

Graco 공인 대리점에서 원 구매자에게 판매한 날짜를 기준으로 Graco 는 이 문서에서 언급한 모든 Graco 장비의 재료나 제작상에 결함이 없음을 보증합니다 . Graco 가 지정한 특수한 , 확장된 또는 제한된 경우를 제외하고 , 판매일로부터 두 달 동안 Graco 는 결함으로 판단되는 모든 부품을 수리 또는 교체할 것을 보증합니다 . 단 , 이러한 보증은 Graco 에서 제공하는 권장사항에 따라 장비를 설치 , 작동 및 유지 보수할 때만 적용됩니다 .

장비 사용에 따른 일반적인 마모나 잘못된 설치 , 오용 , 마모 , 부식 , 부적절한 관리 , 태만 , 사고 , 개조 또는 Graco 구성품이 아닌 부품으로 교체해서 일어나는 고장 , 파손 또는 마모는 이 보증 내용이 적용되지 않으며 , Graco 는 이에 대한 책임을 지지 않습니다 . 또한 Graco 가 공급하지 않는 구성품 , 액세서리 , 장비 또는 자재의 사용에 따른 비호환성 문제나 Graco 가 공급하지 않는 구성품 , 액세서리 , 장비 또는 자재 등의 부적절한 설계 , 제조 , 설치 , 작동 또는 유지 보수로 인해 야기되는 고장 , 파손 또는 마멸에 대해서도 책임지지 않습니다 .

이 보증은 결함의 입증을 위해 Graco 공인 대리점으로 결함이 있는 장비를 반품함으로써 성립됩니다 (운송비 개인 부담). 장비의 결함이 입증되면 Graco 가 결함이 있는 부품을 무상으로 수리 또는 교체한 후 원 구매자에게 운송비를 지불한 상태로 반환됩니다 . 제품은 원래 구매자의 선납된 배송 수단으로 반송됩니다 . 장비의 결함이 입증되지 않을 경우 부품비 , 작업비 , 운송비 등을 포함한 합당한 경비가 부과됩니다 .

이 보증은 배타적인 것으로 , 상품성에 대한 보증이나 특정 목적에의 적합성을 포함한 , 그러나 이에 제한되지 않는 기타 명시적 또는 묵시적 보증을 배제합니다 .

보증 위반에 대한 Graco 의 유일한 책임과 구매자의 유일한 구제책은 상기에 명시된 대로 이루어집니다 . 구매자는 기타 구제책 (이익 손실 , 판매 수익 손실 , 인적 또는 재산상 피해에 따른 파생적 또는 부수적 손해나 기타 파생적 , 부수적 손실을 포함하되 이에 제한되지 않음) 이 제공되지 않는다는 것에 동의합니다 . 보증의 위반에 대한 모든 행동은 판매일로부터 2 년 이내에 취해져야 합니다 .

Graco 가 판매만 하고 제조하지는 않은 액세서리 , 장비 , 자재 또는 구성품에 대하여 Graco 는 품질을 보증하지 않으며 그와 관련하여 상품성이나 특정 목적에의 적합성에 대한 어떠한 암시적 보증도 하지 않습니다 . Graco 가 판매하였지만 제조하지 않은 제품 (전기 모터 , 스위치 , 호스 등) 의 보증 책임은 해당 제조업체에 있습니다 . Graco 는 이에 해당하는 보증 위반에 대한 배상 요구에 합당한 수준의 지원을 제공합니다 .

Graco 의 계약 위반 , 보증 위반 또는 태만에 의한 것인지 여부에 관계없이 Graco 는 어떠한 경우에도 본 계약에 따라 Graco 가 공급하는 장비 때문에 혹은 판매된 제품의 설치 , 성능 또는 사용으로 인해 발생하는 간접적 , 부수적 , 파생적 또는 특별한 피해에 대하여 책임을 지지 않습니다 .

Graco 정보

Graco 제품에 대한 최신 정보는 www.graco.com 에서 확인하십시오 .

특허 정보는 www.graco.com/patents 를 참조하십시오 .

주문하려면 Graco 대리점에 연락하거나 아래 연락처로 문의해 가까운 대리점을 찾으십시오 .
전화 : 612-623-6921 또는 수신자 부담 전화 : 1-800-328-0211, 팩스 : 612-378-3505

원본 설명서의 번역본 This manual contains Korean. MM 311826
Graco Headquarters: Minneapolis
International Offices: Belgium, China, Japan, Korea

GRACO INC. AND SUBSIDIARIES • P.O. BOX 1441 • MINNEAPOLIS MN 55440-1441 • USA

www.graco.com
개정 L, 2019 년 7 월