Peças e reparação

Pulverizadores de múltiplos componentes XM™

3B0251ZAC

PT

Para pulverização de revestimentos de proteção de epóxi e uretano de dois componentes em locais perigosos e não perigosos. Apenas para utilização profissional.

Instruções de segurança importantes

Leia todas as advertências e instruções deste manual e de manuais relacionados antes de utilizar o equipamento. Guarde estas instruções.

Consulte a página e 11 para **Aprovações** e a página 15 para informações sobre a **Descrição geral**.

Consulte **Especificações técnicas** na página 104 para a pressão máxima de funcionamento.

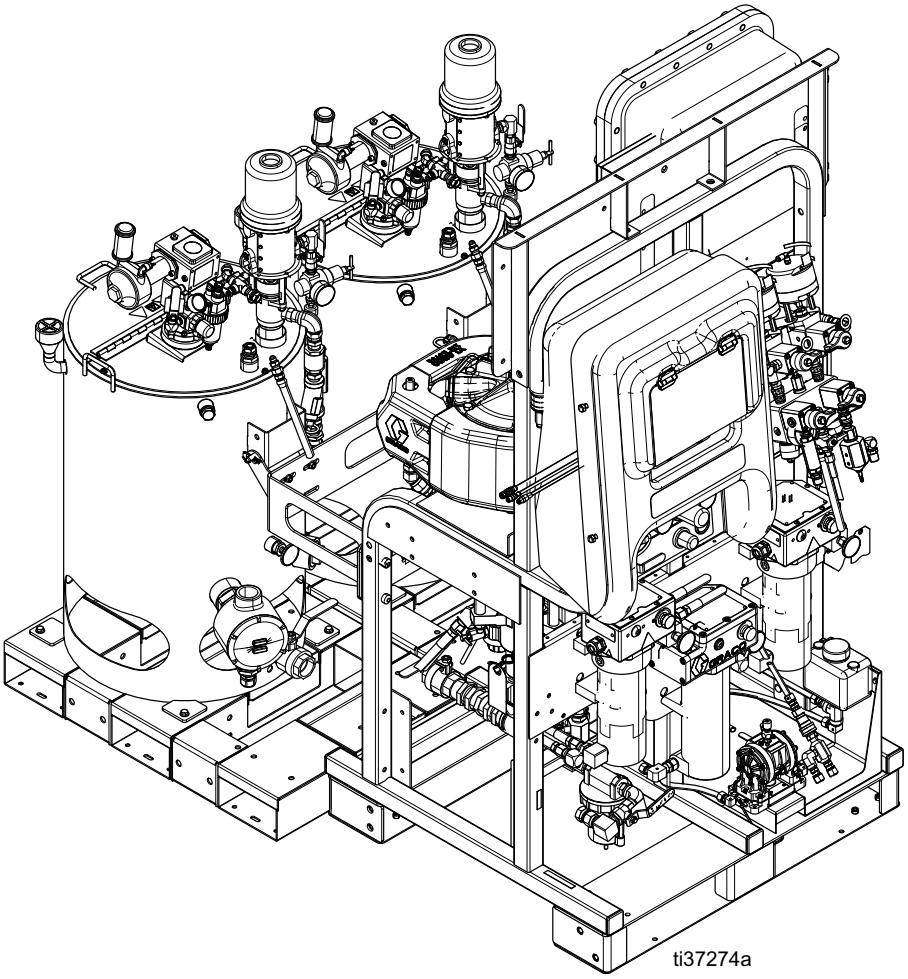

PROVEN QUALITY. LEADING TECHNOLOGY.

Índice

Manuais relacionados **3**
Advertências **4**
Importante informação sobre isocianatos (ISO) **7**
Condições de isocianatos 7
Mantenha os componentes A e B separados 7
Sensibilidade dos isocianatos à humidade 8
Mudar de material 8
Modelos **9**
Aprovações **11**
Descrição geral **15**
Utilização 15
Localização 15
Ligação à terra 15
Levantamento correto do pulverizador **16**
Procedimento de descompressão **17**
Lavar à pressão **18**
Lavar o coletor de mistura, o tubo flexível e a pistola de pulverização 18
Lavar as tremonhas 19
Esvaziar e lavar todo o sistema (pulverizador novo ou final do trabalho) 22
Hastes da bomba de fluido de estacionamento **24**
Desligar todo o sistema **24**
Procedimento de limpeza **25**
Deteção e resolução de problemas **26**
Reparação **29**
Substituir o elemento filtro de ar 29
Interface do utilizador/caixa de controlo 30
Comandos pneumáticos 38
Conjunto de controlo de fluidos 40
Sensores 41
Conjunto da bomba 42
Bomba de solvente 44
Aquecedores de fluido 44
Esquemas elétricos **45**
Esquema elétrico simplificado, pulverizador XM com alternador 45
Esquema pneumático simplificado, pulverizador XM com alternador 46
Esquema elétrico detalhado, pulverizador XM com alternador (página 1) 47
Esquema elétrico detalhado, pulverizador XM com alternador (página 2) 48
Esquema elétrico simplificado, pulverizador XM com alimentação de parede 49
Esquema pneumático simplificado, pulverizador XM com alimentação de parede 50
Esquema elétrico detalhado, pulverizador XM com alimentação de parede (página 1) 51
Esquema elétrico detalhado, pulverizador XM com alimentação de parede (página 2) 52
Esquemas de cablagem de caixas de derivação **53**
Localização não perigosa Mangueira aquecida a água Viscon de 240 V e 480 V 53
Mangueira aquecida elétrica de 240 V para localização não perigosa 54
Mangueira aquecida elétrica de 480 V para localização não perigosa 55
Mangueira aquecida a água Viscon de 240 V e 480 V para localização perigosa 56
Mangueira aquecida elétrica de 240 V para localização perigosa 57
Mangueira aquecida elétrica de 480 V para localização perigosa 58
Peças **59**
As peças variam consoante o modelo 59
Peças comuns dos pulverizadores de componentes múltiplos XM 74
Peças comuns 77
Peças que variam consoante o conjunto da bomba 78
Peças da caixa de controlo (255771) 82
Opções de alimentação da caixa de controlo 84
Peças do módulo de controlo do ar (26C688) 86
Peças do conjunto de controlo de fluidos 87
Peças do coletor de entrada de ar (26C689) 88
Peças do módulo do alternador (255728) 89
Peças para aquecedor de fluido primário 90
Peça de tremonha de 25 galões 91
Peça de tremonha de 10 galões 92
Mangueira aquecida com camisa de água 93
Referência de reparação e peças sobresselentes 94
Acessórios e kits **96**
Dimensões **98**
Dimensões do sistema XM sem tremonhas (Locais não perigosos) 98
Dimensões do sistema XM sem tremonhas (locais perigosos) 99
Tanque de aço de 10 galões montado na retaguarda 100
Tanque de aço de 25 galões montado na retaguarda 101
Dimensões do sistema com tremonhas 102
Dimensões do sistema com tremonhas 103
Especificações técnicas **104**
PROPOSTA 65 CALIFÓRNIA **105**
Garantia Standard da Graco **106**
Informações da Graco **106**

Manuais relacionados

Manuais disponíveis em www.graco.com.

Manual em inglês	Descrição
312359	Funcionamento dos pulverizadores de componentes múltiplos XM
313292	Pulverizadores OEM de múltiplos componentes XM Instruções-Peças
311762	Bombas volumétricas Xtreme®, Instruções - Peças
3A5423	Motores pneumáticos XL6500 e XL3400 Instruções-Peças
3A6110	Kit de tremonha com revestimento de aço inoxidável de parede dupla Instruções-Peças
3A2954	Aquecedor Viscon® HF Instruções-Peças
312145	Pistolas de pulverização XTR™ 5 e XTR™ 7 Instruções-Peças
3A4032	Xtreme Duty™ e Agitador - Instruções-Peças
312794	Conjunto da bomba Merkur®, Instruções-Peças
406699	Kit de instalação de tremonha de 7 galões em plástico e de 10 galões em aço inoxidável Instruções-Peças
406739	Kit dessecante Instruções-Peças
406690	Instruções de Conversão-Referências
406691	Kit de suporte para mangueiras Instruções-Peças
313258	Kit de alimentação da mangueira aquecida elétrica Instruções-Peças
313259	Kit de circulação aquecida de tubo flexível ou depósito Instruções-Peças
312770	Kit do filtro inferior e da válvula Instruções-Peças
312749	Kit do coletor de mistura XM Instruções-Peças
313293	Kit de Instruções de Conversão DataTrak-Referências
313342	Kit de reparação da válvula doseadora Instruções-Peças
313343	Kit de reparação da válvula de verificação de corte para trabalhos pesados com alto fluxo Instruções-Peças
307044	Bomba volumétrica Instruções-Peças
3A7670	Coletor de recirculação remota Instruções-Peças
3A7523	Caixa de derivação para os doseadores XP e XM Instruções-Peças
3A7524	Instruções - Peças do tubo elétrico aquecido Xtreme-Wrap™
3A5313	Tubo de água aquecida Xtreme-Wrap Peças

Advertências

Seguem-se advertências relativamente à instalação, utilização, ligação à terra, manutenção e reparação deste equipamento. O ponto de exclamação alerta para uma advertência geral e os símbolos de perigo referem-se aos riscos específicos dos procedimentos. Quando estes símbolos aparecerem ao longo deste manual ou nas etiquetas informativas, tenha em conta estas Advertências. Os símbolos e advertências dos produtos referidos como perigosos não abrangidos nesta secção podem aparecer ao longo deste manual, sempre que aplicáveis.

PERIGO

PERIGO GRAVE DE CHOQUE ELÉTRICO

Este equipamento pode ser alimentado com mais de 240 V. O contacto com esta tensão poderá causar morte ou ferimentos graves.

- Desligue no interruptor e da corrente elétrica antes de desligar quaisquer cabos e realizar reparação ao equipamento.
- O equipamento tem de ter ligação à terra. Ligue apenas a fontes de alimentação com ligação à terra.
- Toda a cablagem elétrica deve ser efetuada por um eletricista qualificado e obedecer a todos os códigos e regulamentos locais.

ADVERTÊNCIA

PERIGO DE INCÊNDIO E EXPLOSÃO

Os vapores inflamáveis na **zona de trabalho**, tais como os provenientes de solventes e tintas, podem inflamar-se ou explodir. O fluxo de tinta ou solventes pelo equipamento pode provocar faíscas de eletricidade estática. Para ajudar a evitar incêndios e explosões:

- Utilize o equipamento apenas em áreas bem ventiladas.
- Elimine todas as fontes de ignição; como luzes piloto, cigarros, lâmpadas elétricas portáteis e plásticos de proteção (potencial de faíscas estáticas).
- Ligue à terra todo o equipamento na área de trabalho. Consulte as instruções de **Ligação à terra**.
- Nunca pulverize ou lave o solvente a alta pressão.
- Mantenha a área de trabalho sem detritos, incluindo solvente, panos e gasolina.
- Não ligue nem desligue cabos de alimentação ou interruptores na presença de vapores inflamáveis.
- Utilize apenas mangueiras com ligação à terra.
- Segure a pistola firmemente apoiando-a na parede do balde em contacto com a terra, quando estiver a descarregar para dentro do mesmo. Não utilize revestimentos interiores do balde a menos que estes sejam antiestáticos ou condutivos.
- **Pare imediatamente a utilização** caso ocorram faíscas estáticas ou sinta um choque**.** Não utilize o equipamento até identificar e corrigir o problema.
- tenha sempre um extintor operacional na área de trabalho.
- Não ligar cabo USB em ambiente explosivo

CONDIÇÕES ESPECIAIS PARA USO EM SEGURANÇA

- Para evitar o risco de faíscas eletrostáticas, as peças não metálicas do equipamento só podem ser limpas com um pano húmido.
- As juntas não seladas não são para reparar. Contacte o fabricante.
- Os parafusos especiais para fixar as tampas do equipamento devem ter uma resistência mínima de 1000 MPa, ser resistentes à corrosão e ter o tamanho M8x1,5x30.

⚠ ADVERTÊNCIA

SEGURANÇA INTRÍNSECA

O equipamento intrinsecamente seguro que é instalado indevidamente ou ligado a equipamento não intrinsecamente seguro, irá criar uma condição de perigo e pode provocar fogo, explosão ou choque elétrico. Siga os regulamentos locais e os seguintes requisitos de segurança.

- Apenas os modelos com o número de modelo XM_D00, XM_N_ _, ou XM_E_ _, que utilizam o alternador pneumático, estão aprovados para instalação em Localização perigosa (atmosfera explosiva) - consulte **Aprovações**, página 11. Apenas os modelos indicados acima cumprem todos os códigos de segurança locais contra incêndio, incluindo NFPA 33, NEC 500 e 516, e OSHA 1910.107. Para ajudar a evitar incêndios e explosões:
  - Não instale equipamento aprovado apenas para um localização não perigosa numa localização perigosa. Consulte a etiqueta de identificação do modelo para obter a classificação de segurança intrínseca do seu modelo.
  - Não substitua componentes do sistema, pois pode prejudicar a segurança intrínseca.
- O equipamento que entra em contacto com os terminais intrinsecamente seguros tem de ser classificado para Segurança Intrínseca. Isto inclui medidores de tensão CC, ohmímetros, cabos e ligações. Retire a unidade da área de perigo para proceder à resolução de problemas.
- Não ligue, faça download nem remova o dispositivo USB a menos que a unidade seja removida da localização perigosa (atmosfera explosiva).
- Se forem utilizados aquecedores à prova de explosão, certifique-se de que a cablagem, as ligações de cablagem, os comutadores e o painel de distribuição elétrica cumprem os requisitos de resistência a chamas (resistência a explosões).

PERIGO DE PERFURAÇÃO DA PELE

O líquido a alta pressão proveniente da pistola, fugas nos tubos flexíveis ou componentes danificados pode provocar lesões na pele. As lesões podem ter o aspeto de um simples corte, porém constituem ferimentos graves capazes de conduzir à amputação. **Obtenha tratamento médico imediatamente.**

- Engate o fecho do gatilho quando não estiver a dosear.
- Não comece a pulverizar sem que o protetor do bico e o dispositivo de segurança do gatilho estejam instalados.
- Engate o fecho do gatilho quando não estiver a pulverizar.
- Não aponte a pistola a ninguém nem a nenhuma parte do corpo.
- Não coloque as mãos sobre o bico.
- Não tente interromper nem desviar fugas com a mão, o corpo, uma luva ou um pano.
- Siga o **Procedimento de descompressão** quando parar de pulverizar e antes de dar início aos procedimentos de limpeza, verificação ou manutenção do equipamento.
- Aperte todas as ligações de líquido antes de utilizar o equipamento.
- Verifique diariamente os tubos flexíveis e acessórios. Substitua imediatamente as peças gastas ou danificadas.

PERIGO RESULTANTE DE PEÇAS EM MOVIMENTO

As peças em movimento podem entalar, cortar ou amputar os dedos e outras partes do corpo.

- Mantenha-se afastado de peças em movimento.
- Não utilize o equipamento tendo removido as respetivas proteções e coberturas.
- O equipamento pode começar a funcionar sem aviso. Antes de efetuar ações de verificação, deslocação ou assistência no equipamento, siga o **Procedimento de Descompressão** e desligue todas as fontes de alimentação.

⚠ ADVERTÊNCIA

PERIGO DE MÁ UTILIZAÇÃO DO EQUIPAMENTO

A utilização incorreta pode resultar em morte ou ferimentos graves.

- Não opere a unidade quando estiver cansado ou se estiver sob a influência de drogas ou álcool.
- Não exceda a pressão máxima de trabalho ou o nível de temperatura do componente do sistema com a classificação mais baixa. Consulte as **Especificações Técnicas** em todos os manuais do equipamento.
- Utilize líquidos e solventes compatíveis com as peças húmidas do equipamento. Consulte as **Especificações Técnicas** em todos os manuais do equipamento. Leia as advertências dos fabricantes do líquido e do solvente. Para obter mais informações relativas ao material que utiliza, solicite as Fichas de Dados de Segurança (FDS) ao distribuidor ou ao revendedor.
- Não abandone a área de trabalho com o equipamento ligado ou sob pressão.
- Desligue todo o equipamento e siga o **Procedimento de Descompressão** quando o equipamento não está a ser utilizado.
- Verifique o equipamento diariamente. As peças danificadas ou com desgaste devem ser imediatamente substituídas apenas por peças sobresselentes genuínas do fabricante.
- Não altere nem modifique o equipamento. As alterações ou modificações podem anular as aprovações das autoridades e originar perigos de segurança.
- Certifique-se de que todos os equipamentos estão classificados e aprovados para o ambiente onde os vai utilizar.
- Utilize o equipamento exclusivamente para o fim a que se destina. Se precisar de informações, contacte o seu distribuidor.
- Afaste as mangueiras e os cabos de áreas com tráfego, arestas vivas, peças móveis e superfícies quentes.
- Não dê nós nem dobre as mangueiras, nem as utilize para puxar o equipamento.
- Mantenha crianças e animais afastados da área de trabalho.
- Respeite todas as normas de segurança aplicáveis.

PERIGOS RESULTANTES DE PRODUTOS OU VAPORES TÓXICOS

Os produtos ou vapores tóxicos podem provocar lesões graves ou morte se entrarem em contacto com os olhos ou a pele ou se forem inalados ou engolidos.

- Leia as Fichas de Dados de Segurança (SDS) para obter as instruções de manuseamento e tomar conhecimento dos perigos específicos dos produtos que está a utilizar, incluindo os efeitos da exposição de longo prazo.
- Ao pulverizar, realizar tarefas de manutenção no equipamento ou quando se encontrar na área de trabalho, mantenha sempre a área de trabalho bem ventilada e use sempre equipamento de proteção individual. Consulte as advertências de **Equipamento de proteção individual** neste manual.
- Armazene os produtos perigosos em recipientes aprovados e elimine-os em conformidade com as diretrizes aplicáveis.

PERIGO DE QUEIMADURAS

As superfícies do equipamento e o líquido sujeito ao calor podem ficar muito quentes durante o funcionamento. Para evitar queimaduras graves:

- Não toque em líquidos ou equipamento quentes.

EQUIPAMENTO DE PROTEÇÃO INDIVIDUAL

Deve usar sempre equipamento de proteção individual apropriado e proteger toda a sua pele durante a pulverização ou manutenção do equipamento, ou quando estiver na área de trabalho. O equipamento de proteção ajuda a evitar ferimentos graves, incluindo exposição; de longo prazo, inalação de vapores tóxicos, névoas ou vapores; reações alérgicas; queimaduras; lesões oculares e perda de audição. Este equipamento de proteção inclui, mas não está limitado a:

- Um aparelho respiratório de tamanho correto, que poderá incluir fornecimento de oxigénio, luvas quimicamente impermeáveis, vestuário de proteção e proteções para os pés, tal como recomendado pelo fabricante do produto e pela autoridade reguladora local.
- Proteção para os olhos e ouvidos.

Importante informação sobre isocianatos (ISO)

Os isocianatos (ISO) são catalisadores utilizados em materiais de dois componentes.

Condições de isocianatos

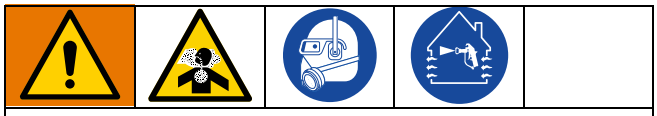

Pulverizar ou aplicar produtos que contêm isocianatos cria névoas, vapores prejudiciais e partículas atomizadas.

- Leia e compreenda as advertências do fabricante do produto e as fichas de dados de segurança (FDS) do produto para conhecer os perigos e precauções específicos relacionados com os isocianatos.
- A utilização de isocianatos implica procedimentos potencialmente perigosos. Não pulverize com este equipamento a não ser que tenha recebido formação, seja qualificado para tal e tenha lido e entendido as informações contidas neste manual e nas instruções de aplicação e FDS fornecidas pelo fabricante do produto.
- O uso de equipamento sem manutenção adequada ou mal afinado poderá resultar numa cura incorreta do material. A manutenção do equipamento terá de ser devidamente executada e ajustada conforme as instruções contidas neste manual.
- Para evitar a inalação de névoas, vapores e partículas atomizadas de isocianatos, todas as pessoas presentes na área de trabalho têm de usar proteção respiratória adequada. Utilize sempre uma máscara bem ajustada, o que pode incluir uma máscara com fornecimento de ar. Ventile a área de trabalho de acordo com as instruções constantes das FDS do fabricante do produto.
- Evite qualquer contacto dos isocianatos com a pele. Todas as pessoas presentes na área de trabalho devem usar luvas impermeáveis aos químicos, vestuário de proteção e tapa-pés, de acordo com as recomendações do fabricante do produto e a autoridade reguladora local. Siga todas as recomendações do fabricante do fluido, incluindo as recomendações relacionadas com o tratamento de vestuário contaminado. Após a pulverização, lave as mãos e o rosto antes de comer ou beber.

Mantenha os componentes A e B separados

Contaminação pode resultar em material curado nas linhas de produto, que pode causar graves ferimentos ou danificar o equipamento. Para impedir o cruzamento de componentes:

- **Nunca** permute as peças molhadas entre o componente A e o componente B.
- Nunca utilize solvente de um lado se tiver sido contaminado do outro lado.

Sensibilidade dos isocianatos à humidade

A exposição à humidade provocará uma cura parcial dos ISO, formando cristais pequenos, rijos e abrasivos, que ficam suspensos no líquido. Eventualmente irá formar-se uma película na superfície e os ISO começam a criar um gel, aumentando a viscosidade.

AVISO

Os ISO parcialmente curados reduzem o desempenho e a durabilidade de todas as peças molhadas.

- Utilize sempre um recipiente selado com dessecante na ventilação ou numa atmosfera com nitrogénio. **Nunca** guarde ISO num recipiente aberto.
- Mantenha o recipiente ou reservatório da bomba de ISO (se aplicável) atestado com lubrificante adequado. O lubrificante cria uma barreira entre os ISO e a atmosfera.
- Utilize apenas tubos flexíveis à prova de humidade compatíveis com ISO.
- Nunca utilize solventes recuperados, que podem conter humidade. Mantenha sempre os recipientes de solvente fechados, quando não estão a ser utilizados.
- Lubrifique sempre peças roscadas com um lubrificante adequado quando voltar a montar.

NOTA: A quantidade de formação da película e a taxa de cristalização variam, dependendo da mistura de ISO, da humidade e da temperatura.

Mudar de material

AVISO

Trocar os tipos de materiais utilizados no sistema requer atenção especial para evitar danos e paragens do equipamento.

- Quando trocar os materiais, lave o equipamento várias vezes, para garantir que está bem limpo.
- Limpe sempre os filtros de entrada do líquido depois de lavar.
- Verifique junto do seu fabricante de material a compatibilidade química.
- Ao trocar epóxis e uretanos ou poliureia, desmonte e limpe todos os componentes de líquidos e mude os tubos flexíveis. Os epóxis possuem muitas vezes aminas no lado B (endurecedor). As poliureias costumam ter aminas no lado B (resina).

Modelos

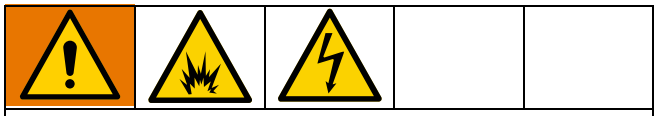

Os pulverizadores XM não estão homologados para utilização em locais perigosos, exceto se o modelo base, todos os acessórios, todos os kits e toda a cablagem respeitarem os códigos locais e nacionais.

Verifique a placa de identificação (ID) para o número de peça de 6 caracteres do sistema de suprimento. Usar a matriz que se segue baseada em seis caracteres para definir a construção do sistema de suprimento. Por exemplo, a peça XM1L00 representa um pulverizador de componentes múltiplos XM (XM); Conjunto de bomba de 5200 psi com filtros de bomba (1); fonte de alimentação de parede, sem aquecedores, sem caixa de derivação e não está aprovado para áreas perigosas (L).

NOTA: Algumas configurações da matriz seguinte não podem ser criadas. Consulte o distribuidor ou o representante da Graco.

Para encomendar peças de substituição, consulte a secção Peças do manual 313289 Pulverizadores de múltiplos componentes XM Reparação-Peças. Os caracteres da matriz não correspondem aos números de referência dos esquemas e das listas de peças.

Tabla 1: Locais perigosos

(Consulte **Aprovações de pulverizadores de nível superior** na página 11)

Dois primeiros dígitos	Terceiro dígito			Quarto carácter				Quinto carater		Sexto dígito	
Modelo		Conjunto da bomba (psi)	Coletor remoto		Poder de controlo		Aquecedores de fluidos Viscon HP	Sistema de alimentação		Mangueira aquecida	
					Wall Power XM_A00	Alternador intrinsecamente seguro XM_D00	Anti-explosões 240 V		Alimentação		
XM	1	XM50 (5200)		N		4		0	Nenhuma	0	Nenhuma
	3	XM70 (6300)		E *		4	4	1	10 galões em aço inoxidável		
	5	XM50 (5200)	4								
	7	XM70 (6300)	4								

* Utiliza aquecedores de fluido Viscon de alta pressão (HP) à prova de explosão.

Tabla 2: Concebido com componentes aprovados para locais perigosos

(Sem aprovação do pulverizador de nível superior - aprovações de componentes individuais indicadas em **Aprovações**, página 11)

Dois primeiros dígitos	Terceiro dígito			Quarto carácter							Quinto carater		Sexto dígito	
Modelo		Conjunto da bomba (psi)	Coletor remoto		Poder de controlo		Aquecedores de fluidos Viscon HF		Caixa de derivação		Sistema de alimentação		Mangueira aquecida	
					Wall Power XM_A00	Alternador intrinsecamente seguro XM_D00	Anti-explosões 240 V	Anti-explosões 480V	Anti-explosões 240 V	Anti-explosões 480V		Alimentação		
XM	1	XM50 (5200)		P*		4	4				0	Nenhuma	0	Nenhuma
	3	XM70 (6300)		F*		4		4			1	10 galões em aço inoxidável	W	Água
	5	XM50 (5200)	4	J*		4	4		4		2	Skid aquecido de 25 galões	E	Motor elétrico
	7	XM70 (6300)	4	K*		4		4		4				

* Utiliza aquecedores de fluido Viscon High Flow (HF) à prova de explosão.

Tabla 3: Locais não perigosos

(Sem aprovação do pulverizador de nível superior - aprovações de componentes individuais indicadas em **Aprovações a nível de componentes**, página 12)

Dois primeiros dígitos	Terceiro dígito			Quarto carácter							Quinto carater		Sexto dígito	
Modelo		Conjunto da bomba (psi)	Coletor remoto		Poder de controlo		Aquecedores de fluidos Viscon HF		Caixa de derivação		Sistema de alimentação		Mangueira aquecida	
					Wall Power XM_A00	Alternador intrinsecamente seguro XM_D00	240 V	480V	240 V	480V		Alimentação		
XM	1	XM50 (5200)		L	4						0	Nenhuma	0	Nenhuma
	3	XM70 (6300)		M *	4		4		4		1	10 galões em aço inoxidável	W	Água
	5	XM50 (5200)	4	H *	4			4		4	2	Skid aquecido de 25 galões	E	Motor elétrico
	7	XM70 (6300)	4											

* Utiliza aquecedores de fluido Viscon High Flow (HF).

Aprovações

Tabla 4: Aprovações de pulverizadores de nível superior

Modelo do Equipamento de Pintura	Aprovações de nível superior
XM_N_ _	II 2 G Ex ib pxb IIA T3 Gb Tamb = 0 °C a 54 °C FM09ATEX0015X FM21UKEX0167X FM APPROVED Ex i, Classe I, Div. 1, Grupo D, T3. Ta = 0 °C a 54 °C 2575 0359
XM_E_ _	II 2 G Ex db ib pxb IIA T3 Tamb = 0 °C a 54°C FM09ATEX0015X FM21UKEX0167X FM APPROVED Ex i, Classe I, Div. 1, Grupo D, T3. Ta = 0 °C a 54 °C 2575 0359
XM_P_ _ XM_F_ _	O sistema destina-se a locais perigosos com a classificação de Classe I, Divisão 1, Grupo D T3 0 °C a 54 °C
XM_J_ _ XM_K_ _	O sistema destina-se a locais perigosos com a classificação de Classe I, Divisão 1, Grupo D T3 0 °C a 54 °C
XM_L_ _ XM_M_ _ XM_H_ _	

Tabla 5: Aprovações a nível de componentes

Controlo de Alimentação		Localização na América do Norte		Atmosfera Europeia		Aprovações
Componente	**Descrição**	**Não Perigoso**	**Perigoso Classe 1 Divisão 1**	**Não Explosivo**	**Explosivo**	
XM_D00	Alternador intrinsecamente seguro	4	4	4	4	II 2 G 2575 Ex db ib pxb IIA T3 Tamb = 0 °C a 54°C FM09ATEX0015X FM21UKEX0167X FM APPROVED 0359 Intrinsecamente seguro / Sécurité intrinseque, Ex i, Classe I, Div. 1, Grupo D, T3. Ta = 0 °C a 54 °C
XM_A00	Wall Power	4		4		FM APPROVED

Aquecedor de fluido Viscon		Localização na América do Norte		Atmosfera Europeia		Aprovações
Componente	**Descrição**	**Não Perigoso**	**Perigoso Classe 1 Divisão 1**	**Não Explosivo**	**Explosivo**	
26C476	480V HF Ex	4	4	4	4	2575 0359 Intertek 9902471 Classe I, Divisão 1, Grupos C, D (T3) Ta = -20 °C a 60 °C Número do certificado: **18-KA4B0-0072X** **II 2 G Ex db IIB T4 Gb** ITS14ATEX18155X IT521UKEX0367X Classificações IECEx EX db IIB T4 Gb Certificado IECEx N.º IECEx ETL 14.0046X Ta = -20 °C a 60 °C
24W248	240V HF Ex	4	4	4	4	
24P016	240V HF Ordinary	4		4		Intertek 9902471 Certificação CAN/USA C22.2 N.º 61010, 61010-2-010 Em conformidade com a norma UL 61010, 61010-2-010
26C475	480V HF Ordinary	4		4		

Caixa de derivação		Localização na América do Norte		Atmosfera Europeia		Aprovações
Componente	Descrição	Não perigoso	Perigoso Classe I, Divisão 1	Não explosivo	Explosivo	
Invólucro elétrico à prova de explosão		4	4			Classe I, Divisão 1, Grupos B, C e D UL 1203/CSA C22.2 N.º 25 e 30
26C583	Caixa de derivação 480V à prova de explosão	4	4			Concebido de acordo com as normas: UL 60079-0 UL 60079-25
26C906	Caixa de derivação 480V à prova de explosão, mangueira elétrica aquecida	4	4			
26C581	Caixa de derivação 240V à prova de explosão	4	4			
26C905	Caixa de derivação 240V à prova de explosão, mangueira elétrica aquecida	4	4			
Invólucro elétrico para locais comuns		4		4		Intertek 9902471 Em conformidade com a norma UL STD 508A Certificação CAN/CSA C22.2 N.º 14
26C582	Caixa de derivação 480V	4		4		
26C904	Caixa de derivação 480V, mangueira elétrica aquecida	4		4		
26C580	Caixa de derivação 240V	4		4		
26C899	Caixa de derivação 240V, mangueira elétrica aquecida	4		4		

Conjunto de tremonha aquecida		Atmosfera Norte Americana		Atmosfera europeia		Aprovações
Componente	Descrição	Não perigoso	Perigoso Classe I, Divisão 1	Não explosivo	Explosivo	
25P239*	Aquecedores de imersão, 480V	4	4			C US Classe I, Divisão 1, Grupos B, C e D (T4)
25N577	Aquecedores de imersão, 240V	4	4	4		C US CE UK CA Classe I, Divisão 1, Grupos B, C e D (T4)
25N584	5:1 Monark Bomba	4	4	4	4	Ex II 1/2 G CE 2575 UK CA 0359 Ex h IIb T2 Ga/Gb IT503ATEX11228X ITS21UKEX0322X
25N588	Agitador de tremonha Xtreme Duty	4	4	4	4	Ex II 1/2 G CE 2575 UK CA 0359 Ex h IIb T4 Ga/Gb ITS16ATEX10098AX ITS21UKEX0262X 0°C ≤ Ta ≤ 50 °C

* Selecionado se forem encomendados XM_H_ _, XM_K_ _. Por defeito, o aquecedor de imersão de 240V será utilizado se forem encomendados XM_M_ _, XM_P_ _ou XM_J_ _.

Mangueira aquecida		Categoria da localização na América do Norte		Categoria Atmosfera Europeia		Aprovações
Componente	Descrição	Não perigoso	Perigoso Classe I, Divisão 1	Não explosivo	Explosivo	
Consulte o manual da mangueira aquecida para água para obter uma lista completa dos números de peças	Com camisa de água	4	4	4	4	CE UK CA Ex II 2 G Ex h T5 Gb
Consulte o manual da mangueira aquecida elétrica para obter uma lista completa de números de peças e aprovações	Motor elétrico	4	4	4		C US CE UK CA 38141 Classe I, Divisão 1

Descrição geral

Utilização

Os pulverizadores XM de componente plural podem misturar e pulverizar revestimentos epóxi de dois componentes e protetivos uretano. Quando utilizados materiais de definição rápida (menos de 10 minutos de vida útil), deve utilizar um coletor de mistura remoto.

Os pulverizadores de múltiplos componentes XM são operados através da interface do utilizador, controlos de ar e controlos de fluido.

O pulverizador XM funciona com pressão de ar comprimido. As variantes do modelo XM para locais perigosos incluem um alternador intrinsecamente seguro alimentado por uma turbina alimentada por ar comprimido como fonte de alimentação. A pressão de trabalho do módulo do alternador deve ser regulada para 18 +/- 1 psi (12,6 +/- 10 kPa, 1,26 +/- 0,07 bar).

Localização

Os pulverizadores XM não estão homologados para utilização em locais perigosos, exceto se o modelo base, todos os acessórios, todos os kits e toda a cablagem respeitarem os códigos locais e nacionais. Consulte **Modelos**, página 9, para determinar o local adequado para o seu modelo XP específico.

Ligação à terra

O equipamento deve ser ligado à terra para reduzir o risco de faíscas de estática e choque elétrico. As faíscas elétricas ou de estática podem provocar o incêndio ou a explosão de vapores. A ligação à terra inadequada pode causar choques elétricos. A ligação à terra oferece um escape para a corrente elétrica.

Sistema: Ligue o fio de terra da fonte de alimentação no compartimento elétrico, conforme indicado em **Ligar a fonte de alimentação** no Manual de Instruções do Pulverizador XM (consulte os**Manuais relacionados**, página 3). Ligue a braçadeira do fio de terra do Pulverizador XM (FG) a uma verdadeira ligação à terra.

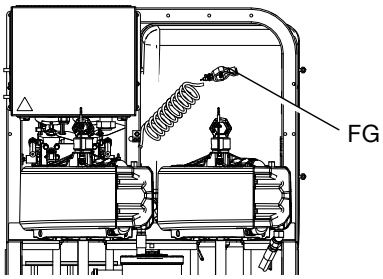

Tubos de ar e de produto: Utilize apenas tubos flexíveis condutores elétricos com um tamanho combinado máximo de 500 ft (152 m) para assegurar a continuidade da ligação à terra. Verifique regularmente a resistência elétrica do tubo flexível. Se a resistência total à terra exceder os 29 megaohms, substitua imediatamente o tubo flexível.

Pistola de pulverização: Ligue à terra através da ligação a uma bomba e tubo flexível de líquido devidamente ligados à terra.

Baldes de solvente: Siga as normas locais. Utilize apenas baldes metálicos condutores, colocados numa superfície ligada à terra. Não coloque o balde numa superfície não condutora tal como papel ou cartão, pois interromperá a continuidade da ligação à terra.

Para manter a continuidade da ligação à terra durante a lavagem ou descompressão: encoste a parte metálica da pistola de pulverização firmemente à parte lateral de um balde metálico com ligação à terra e, em seguida, acione a pistola.

Objeto a pulverizar: Siga as normas locais.

Recipiente de alimentação de produto: Siga as normas locais.

Compressor pneumático: Siga as recomendações do fabricante.

Levantamento correto do pulverizador

Para evitar ferimentos graves ou danos no equipamento: Nunca levante com a(s) tremonha(s) cheia(s).

AVISO

Para evitar derrames e assegurar uma distribuição uniforme do peso, drene todo o fluido antes de levantar o doseador.

Levantar com um empilhador

A alimentação elétrica deve estar desligada. O pulverizador pode ser levantado e deslocado com um empilhador. Levante cuidadosamente o pulverizador; e certifique-se de que está bem equilibrado.

NOTA: Se forem instaladas tremonhas de 25 galões, certifique-se de que os braços do empilhador se estendem por toda a unidade. O empilhador deve aproximar-se pela frente da unidade.

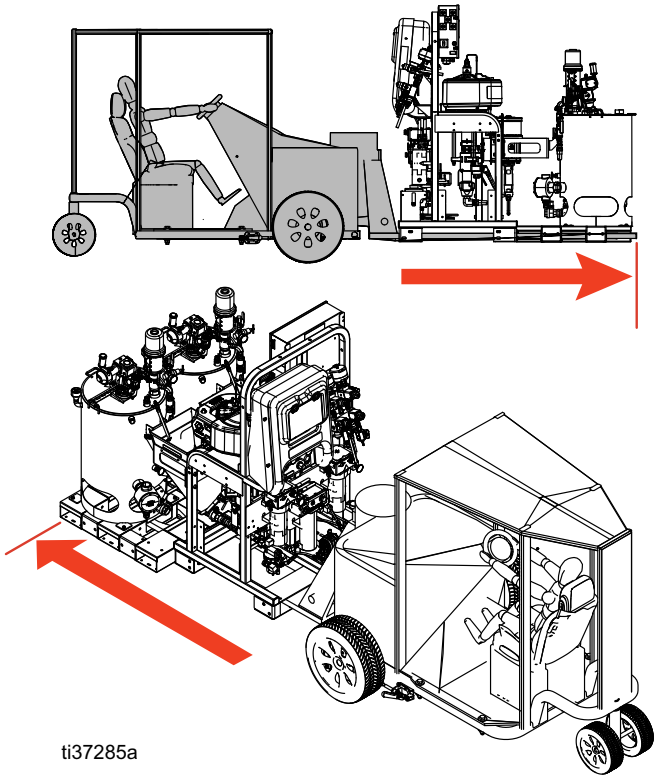

Levantar com um guincho

O pulverizador também pode ser levantado e deslocado com um guincho. Ligue um elevador de cabos, enganchando uma extremidade a cada um dos anéis de elevação do motor pneumático. Prenda o anel central a um guincho. Consulte a imagem seguinte. Levante cuidadosamente o pulverizador; e certifique-se de que está bem equilibrado. Não eleve com tremonhas de 25 galões fixadas à unidade.

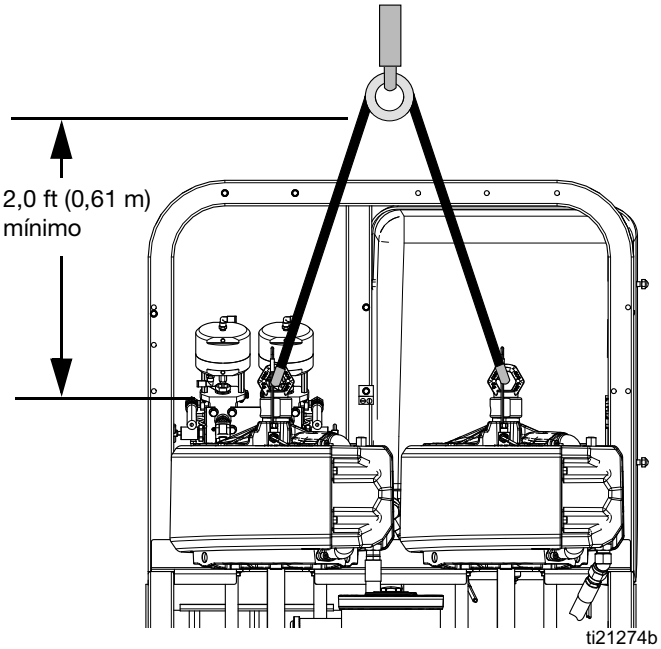

Procedimento de descompressão

Siga o Procedimento de descompressão sempre que vir este símbolo.

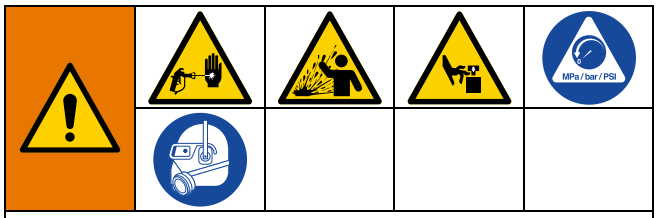

Este equipamento permanece pressurizado até efetuar a descompressão manualmente. Para ajudar a evitar ferimentos graves devidos ao líquido pressurizado, como injeção na pele, salpicos de líquido e peças e movimento, siga este Procedimento de descompressão quando parar de pintar e antes de limpar, verificar ou reparar o equipamento.

Aliviar a pressão dos fluidos A e B

1. Engate o fecho do gatilho.

TI1949a

2. Prima ▼.

3. Se forem utilizados aquecedores de fluido, utilize os interruptores do aquecedor primário (BC) na caixa de derivação para os desligar.

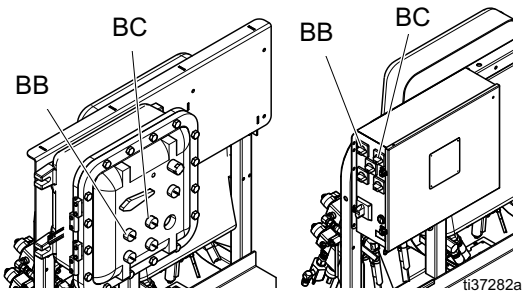

4. Se as bombas de alimentação estiverem a ser utilizadas, desligue-as fechando o regulador de ar da bomba de alimentação e a válvula de ar da bomba de alimentação.

5. Desengate o fecho do gatilho.

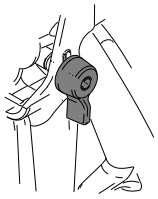

TI1950a

6. Apoiar uma parte metálica da pistola, com firmeza, num balde metálico ligado à terra, com uma proteção contra salpicos colocada. Ative a pistola para libertar a pressão nos tubos de material.

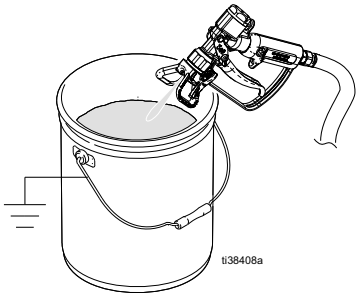

7. Engate o fecho do gatilho.

TI1949a

8. Feche as válvulas do coletor de mistura (AH, AJ).

AVISO

Para evitar que o material cure nas linhas de fluido e cause danos no equipamento, lave sempre o tubo de mistura depois de aliviar a pressão do fluido A e B através do coletor de mistura. Siga o procedimento **Lavar o coletor de mistura, o tubo flexível e a pistola de pulverização**, página 18, quando parar de pulverizar ou dosear e antes de limpar, verificar, realizar a revisão ou transportar o equipamento.

Lavar à pressão

Lavar o coletor de mistura, o tubo flexível e a pistola de pulverização

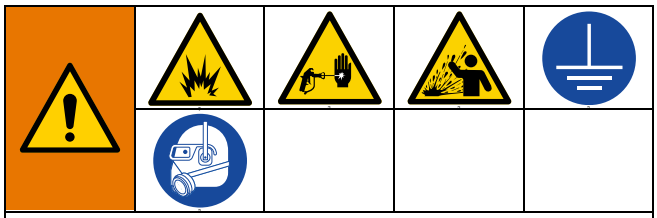

Para evitar um incêndio ou uma explosão, deve sempre ligar à terra o equipamento e o recipiente de resíduos. Para evitar faíscas estáticas e lesões corporais infligidas por salpicos, deve lavar sempre com a mínima pressão possível.

O solvente quente pode entrar em combustão. Para evitar incêndios e explosões:

- Irrigue o equipamento apenas em áreas bem ventiladas.
- Certifique-se de que a alimentação principal está desligada e de que o aquecedor arrefeceu antes de lavar.
- Não ligue o aquecedor até que as linhas de fluidos fiquem sem solvente.

1. Prima para desligar o sistema. Siga o **Procedimento de descompressão**, página 17. Engate o fecho do gatilho. Retire o bico de pintura.

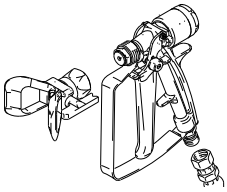

2. Certifique-se de que as válvulas de recolha de amostras (AE, AF) e as válvulas do coletor de mistura (AH, AJ) estão fechadas.

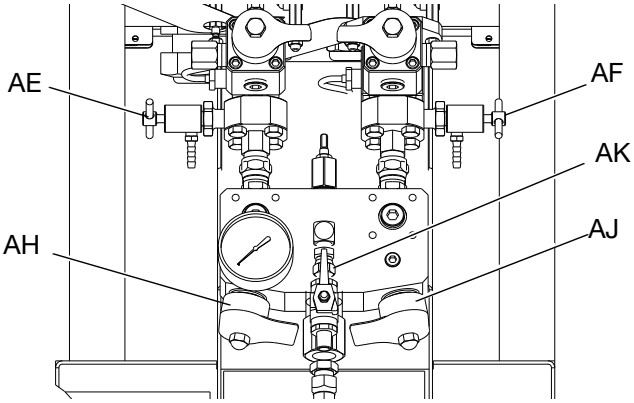

3. Abra a válvula de corte do solvente (AK) no coletor de mistura.
4. Verifique se o regulador de ar da bomba de solvente (CG) está a 0 psi e, em seguida, abra o controlo de ar da bomba de solvente (CB). Puxe para fora e rode lentamente o regulador de ar da bomba de solvente (CG) no sentido dos ponteiros do relógio para aumentar a pressão pneumática. Utilize a menor pressão possível.

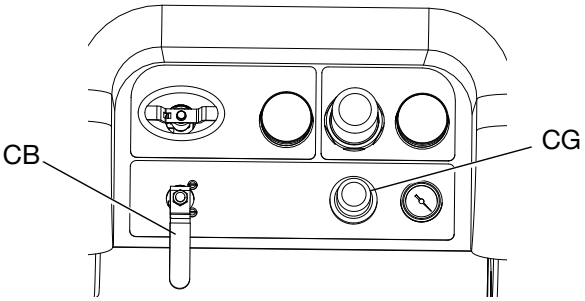

5. Desengate o fecho do gatilho. Segure firmemente uma parte metálica da pistola a um balde metálico ligado à terra com uma proteção contra salpicos no lugar e utilize uma tampa de balde com um orifício para dispensar. Tenha o cuidado de manter os dedos afastados da parte da frente da pistola. Acione o gatilho da pistola até surgir solvente limpo.

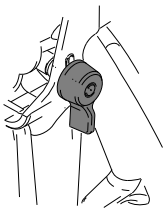

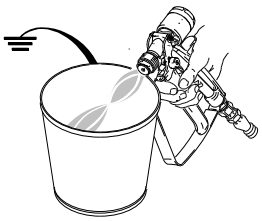

6. Feche a válvula de ar da bomba de solvente (CB).
7. Mantendo uma parte metálica da pistola encostada ao rebordo de um balde metálico ligado à terra, carregar no gatilho da pistola para descarregar a pressão. Feche a válvula de lavagem com solvente (AK) depois de descomprimir.

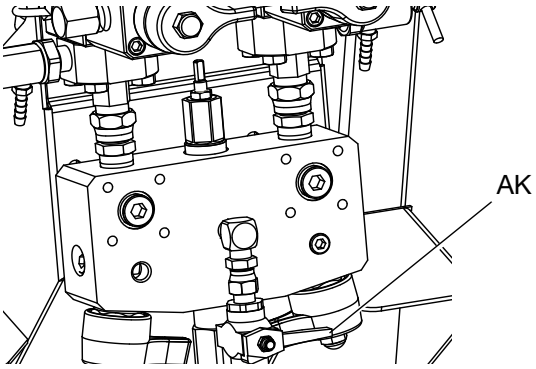

8. Engate o fecho do gatilho.
9. Desmonte e limpe o bico de pulverização com solvente. Reinstale a pistola.

Lavar as tremonhas

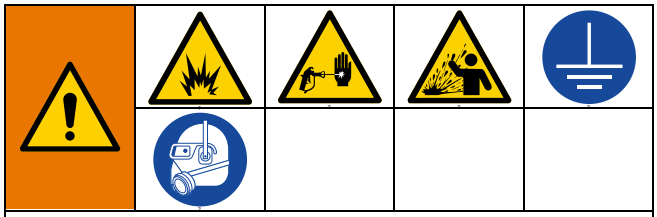

Para evitar um incêndio ou uma explosão, deve sempre ligar à terra o equipamento e o recipiente de resíduos. Para evitar faíscas estáticas e lesões corporais infligidas por salpicos, deve lavar sempre com a mínima pressão possível.

O solvente quente pode entrar em combustão. Para evitar incêndios e explosões:

- Irrigue o equipamento apenas em áreas bem ventiladas.
- Certifique-se de que a alimentação principal está desligada e de que o aquecedor arrefeceu antes de lavar.
- Não ligue o aquecedor até que as linhas de fluidos fiquem sem solvente.

1. Se forem utilizados aquecedores de fluido, utilize os interruptores do aquecedor da tremonha (BD) na caixa de derivação para os desligar. Deixe arrefecer tudo antes de descarregar.
2. Siga o procedimento **Lavar o coletor de mistura, o tubo flexível e a pistola de pulverização** na página 18.
3. Engate o fecho do gatilho (TL).

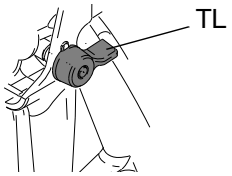

4. Rode o regulador de pressão de ar do motor (CD) totalmente no sentido contrário ao dos ponteiros do relógio para o desligar.

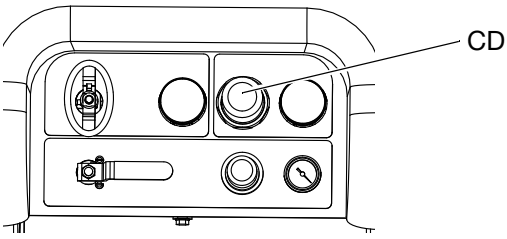

5. Desloque as tubagens de recirculação (U) para recipientes de fluido com ligação à terra separados.

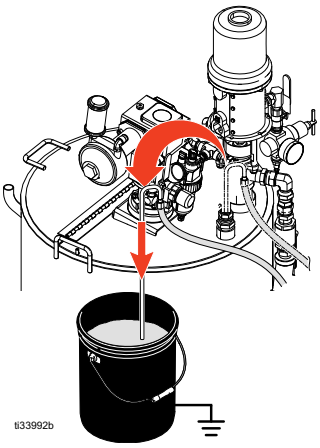

6. Abra as válvulas de recirculação (AC, AD).

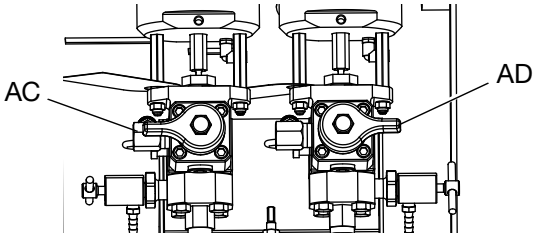

7. Abra a válvula de ar da bomba de alimentação (EM) e comece a bombear o material para fora da tremonha. A bomba de alimentação pode parar.

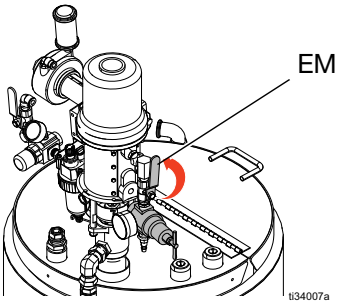

8. Selecione as bombas a recircular premindo A B para se deslocar: A , B , ou A B .

9. Abra a válvula de corte de ar principal (CA). Utilize o regulador de ar do sistema (CD) para aumentar lentamente a pressão de ar para as bombas até estas começarem a funcionar lentamente.

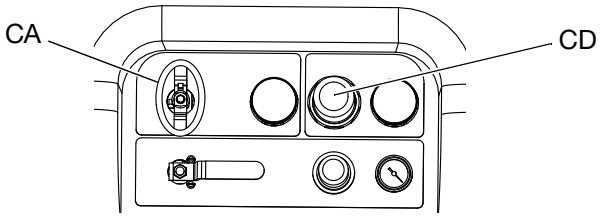

10. Faça funcionar as bombas de alimentação até ficarem secas. Desligue a válvula de ar da bomba de alimentação (EM) e a válvula de ar do agitador (EP).

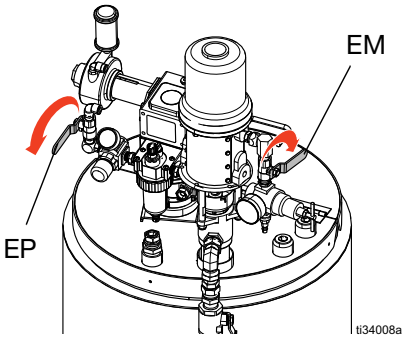

11. Acione as bombas principais de fluido de alta pressão até que o material tenha sido esvaziado do sistema, prima ▼.

12. Coloque um pequeno balde debaixo da tremonha e abra o dreno de material (EH) para drenar completamente o material de pulverização.

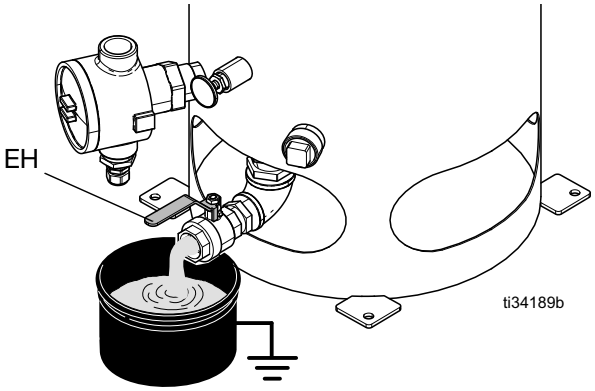

13. Feche o escoamento do material (EH) e encha a tremonha com solvente.

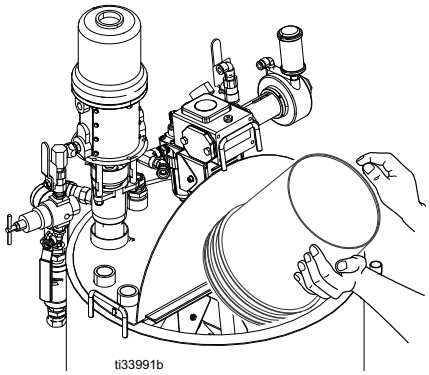

14. Reponha as linhas de circulação (U) nas respetivos tremonhas.

15. Abra a válvula de ar do agitador (EP) e a válvula de ar da bomba de alimentação (EM).

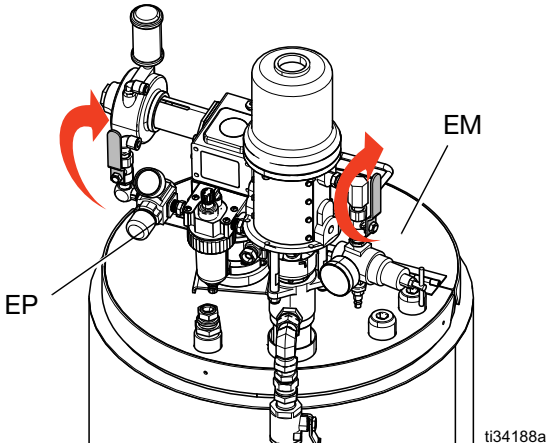

16. Selecione as bombas a recircular premindo A B para se deslocar: A , B , ou A B .

17. Abra a válvula de corte de ar principal (CA). Utilize o regulador de ar do sistema (CD) para aumentar lentamente a pressão do ar para as bombas até que comecem a funcionar lentamente. Faça circular durante dois a três minutos.

18. Esvazie o material deslocando as linhas de circulação para um contentor de resíduos ou utilizando o escoamento do material (EH).

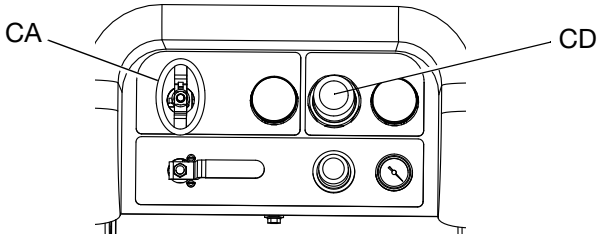

19. Repita as etapas 13-18. Mude o solvente de lavagem até que este esteja limpo.

20. Feche a válvula de corte de ar principal (CA).

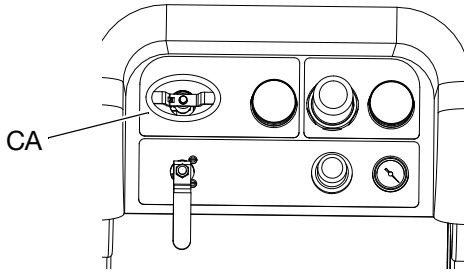

Esvaziar e lavar todo o sistema (pulverizador novo ou final do trabalho)

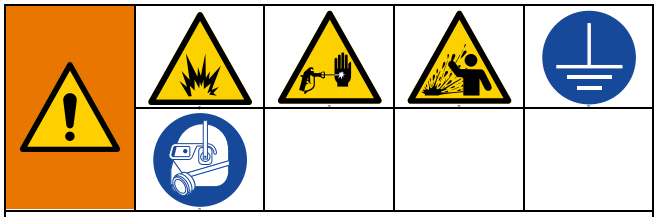

Para evitar um incêndio ou uma explosão, deve sempre ligar à terra o equipamento e o recipiente de resíduos. Para evitar faíscas estáticas e lesões corporais infligidas por salpicos, deve lavar sempre com a mínima pressão possível.

O solvente quente pode entrar em combustão. Para evitar incêndios e explosões:

- Irrigue o equipamento apenas em áreas bem ventiladas.
- Certifique-se de que a alimentação principal está desligada e de que o aquecedor arrefeceu antes de lavar.
- Não ligue o aquecedor até que as linhas de fluidos fiquem sem solvente.

NOTA:

- Se o sistema incluir aquecedores e tubo flexível aquecido, desligue-os e deixe arrefecer antes de lavar. **Não ligue os aquecedores até que as linhas de fluido estejam sem solvente.**
- Utilize a pressão mais baixa possível ao lavar para evitar salpicos.
- Antes de mudar de cor ou desligar para guardar, lave a uma velocidade maior e por mais tempo.
- Para lavar apenas o coletor de mistura, siga o procedimento **Lavar o coletor de mistura, o tubo flexível e a pistola de pulverização** na página 18.

Orientações

Lave novos sistemas se os materiais de revestimento forem contaminados com óleo 10W.

Lave o sistema quando ocorrer uma das seguintes situações. A lavagem ajudará a evitar que os materiais obstruam a linha entre as tremonhas e as entradas da bomba.

- Sempre que o pulverizador não for utilizado durante mais de uma semana
- Se os materiais utilizados assentarem
- Se utilizar resinas tixotrópicas que requeiram agitação

Procedimento

1. Siga o **Procedimento de descompressão**, página 17 e o procedimento**Lavar o coletor de mistura, o tubo flexível e a pistola de pulverização** na página 18. Engate o fecho do gatilho. Rode completamente o regulador de ar da bomba principal (CD) para a esquerda para desligar.

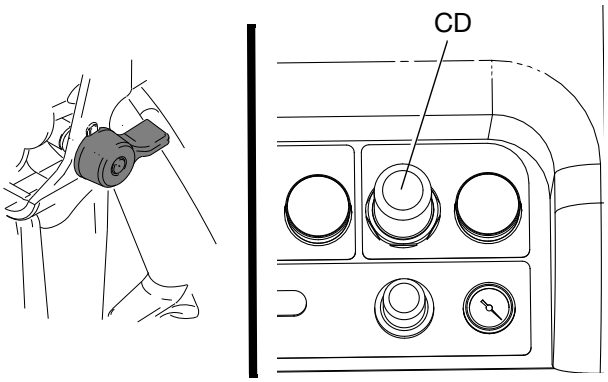

NOTA: Ao lavar materiais de revestimento, retire os filtros de fluido da bomba, se estiverem instalados, e mergulhe-os em solvente para diminuir o tempo de limpeza. Se a lavagem for efetuada num sistema novo, deixe os filtros no lugar. Prossiga para o passo 2.

2. Mova as linhas de retorno de circulação para depósitos de líquido distintos para bombear o líquido restante do sistema.

3. Aumente a pressão do regulador de ar da bomba principal (CD) para 30 psi (21 kPa, 2,1 bar).

4. Selecione . Prima .

Se as bombas funcionarem de forma independente, defina para ou . Prima e conforme necessário para limpar.

NOTA: Se o pulverizador não arrancar com pressão estática, aumente a pressão pneumática em intervalos de 10 psi (69 kPa, 0,7 bar). Para evitar salpicos, não exceda 40 psi (28 kPa, 2,8 bar).

5. Abra as válvulas de recirculação (AC, AD) para o respetivo lado de distribuição da bomba. Deixe funcionar as bombas até que as tremonhas A e B estejam vazias. Guarde o material em depósitos separados e limpos.

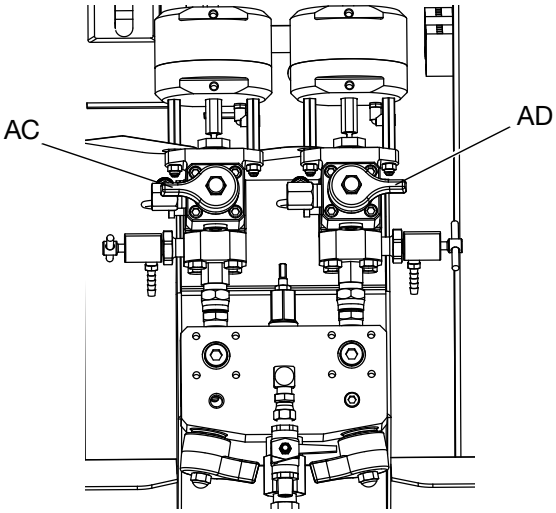

NOTA: Quando se procede à escorva ou à lavagem das bombas, é normal que surjam alarmes de cavitação ou de fuga da bomba. Limpe os alarmes , e prima novamente se necessário. Estes alarmes previnem velocidades excessivas da bomba que podem danificar os seus empanques.

6. Limpe as tremonhas e acrescente solvente a cada uma delas. Desloque as linhas de circulação para os contentores de resíduos.

7. Repita o Passo 4 para lavar cada lado até que o solvente limpo saia da mangueira de recirculação.

8. Prima . Desloque as mangueiras de recirculação para as tremonhas. Continue a recircular até que o sistema esteja completamente lavado.

9. Feche as válvulas de recirculação (AC, AD) e abra as válvulas do coletor de mistura (AH, AJ). Distribua solvente novo pelas válvulas do coletor de mistura e pela pistola.

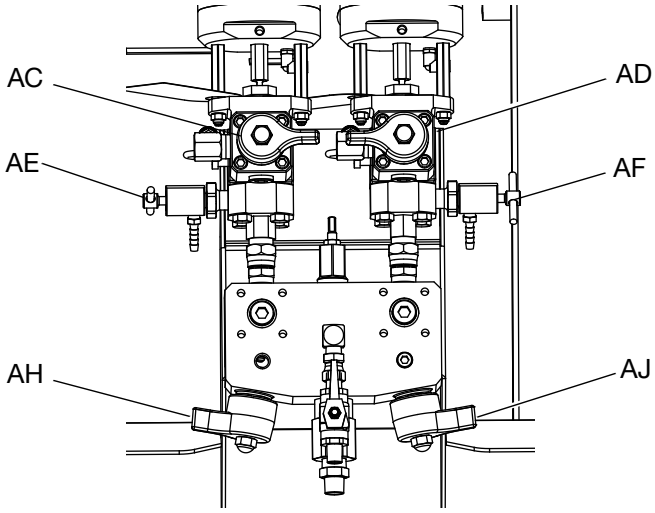

10. Feche as válvulas do coletor de mistura (AH, AJ).

11. Abra lentamente as válvulas de recolha de amostras (AE, AF) para fazer passar o solvente até surgir limpo.

    Fechar válvulas de amostragem. Prima .

12. Siga o procedimento **Hastes da bomba de fluido de estacionamento**, página 24.

13. Retire os filtros de líquidos da bomba, se estiverem instalados, e embeba em solvente. Limpe ou substitua o filtro. Limpe os o-rings do filtro e deixe secar. Não deixe os o-rings no solvente.

14. Feche a válvula de ar da pistola (aa).

NOTA: Encha as porcas de empanque da bomba A e B com TSL. Por outro lado, deixe sempre qualquer tipo de líquido, como solvente ou óleo, no sistema para evitar a formação de camadas. Estas camadas podem partir-se posteriormente. Não utilize água.

Hastes da bomba de fluido de estacionamento

1. Alivie a pressão. Siga o **Procedimento de descompressão**, página 17.

2. Prima .

3. Rode as válvulas de recirculação (AC, AD) no sentido contrário ao dos ponteiros do relógio para as abrir. Cada bomba funcionará por recirculação até atingir o curso inferior e depois para.

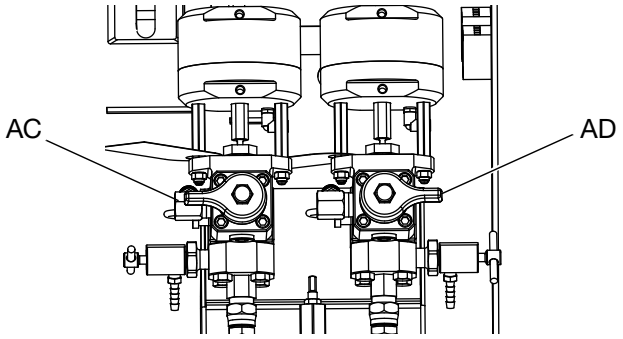

4. Quando cada LED azul da bomba se apagar, feche a válvula de circulação correspondente.

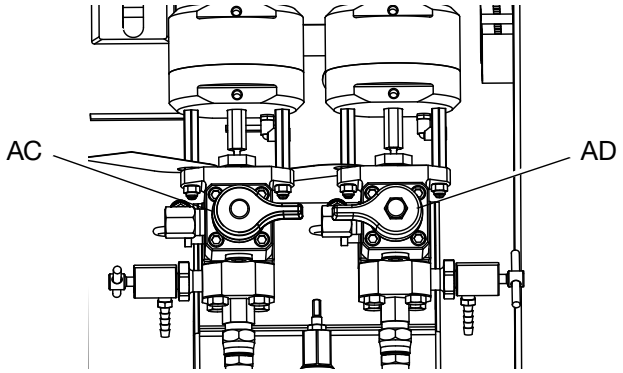

5. Desligue a válvula de ar da bomba principal (CA) e o fornecimento de ar a todo o sistema.

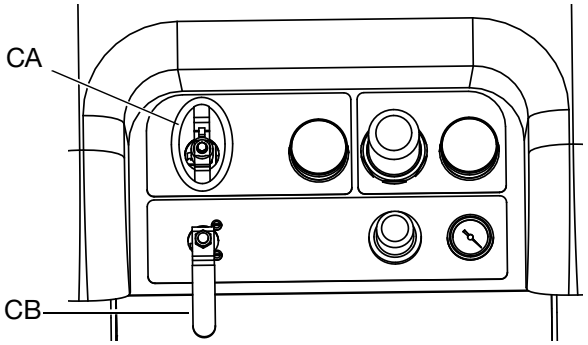

Desligar todo o sistema

Siga este procedimento antes de efetuar a manutenção do equipamento ou de o desligar.

1. Siga o procedimento **Lavar o coletor de mistura, o tubo flexível e a pistola de pulverização**, página 18.

2. Engate o bloqueio do gatilho, desligue o regulador de ar e feche a válvula de corte de ar principal. Retire o bico de pintura.

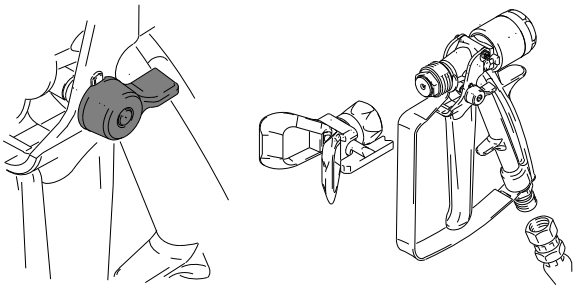

3. Se a unidade for desligada durante mais de 24 horas:
   - Efetue o procedimento **Hastes da bomba de fluido de estacionamento**.
   - Tape as saídas de fluido para manter o solvente nas linhas.
   - Encha as porcas de empanque das bombas A e B com líquido de vedação da garganta (TSL).

4. Se a unidade ficar desligada durante mais de uma semana, siga **Esvaziar e lavar todo o sistema (pulverizador novo ou final do trabalho)** na página 22.

Procedimento de limpeza

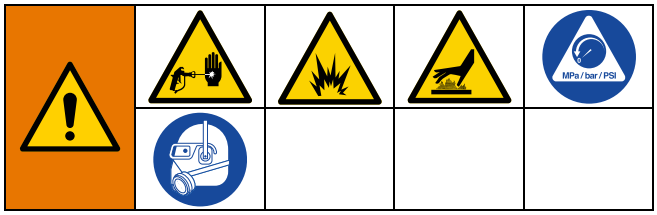

1. Certifique-se de que todo o equipamento está ligado à terra. Siga o procedimento **Ligação à terra** na página 15.
2. Certifique-se de que a área em que o pulverizador será limpo é bem ventilada; e retire todas as fontes de ignição.
3. Desligue todos os aquecedores e deixe o equipamento arrefecer.
4. Lave o material misturado. Siga o procedimento **Lavar o coletor de mistura, o tubo flexível e a pistola de pulverização** na página 18.
5. Alivie a pressão. Siga o procedimento **Procedimento de descompressão** na página página 17.
6. Desligue o pulverizador e toda a corrente. Siga o procedimento **Hastes da bomba de fluido de estacionamento** na página 24.
7. Limpe as superfícies externas utilizando apenas um pano embebido em solvente que seja compatível com o material de pulverização e com as superfícies a limpar.
8. Deixe passar tempo para que o solvente seque antes de utilizar o pulverizador.

Deteção e resolução de problemas

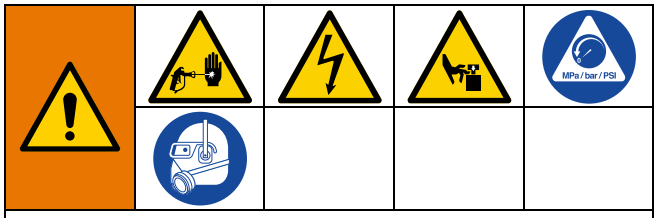

Para evitar ferimentos devido a um funcionamento inesperado da máquina iniciado por um controlador remoto, desligue o cabo de E/S do cliente do sistema antes de efetuar a resolução de problemas.

Este equipamento permanece pressurizado até efetuar a descompressão manualmente. Para ajudar a evitar ferimentos graves devidos ao fluido pressurizado, tais como a injeção na pele, salpicos de fluido e peças em movimento, siga o **Procedimento de descompressão** na página 17quando parar de pulverizar e antes de limpar, verificar ou efetuar a assistência ao equipamento.

NOTA: O pulverizador funciona com pressão de ar. Muitos problemas são causados por um fornecimento de ar inadequado. O manómetro de pressão do ar de entrada não pode descer abaixo dos 50 psi (0,35 MPa, 3,5 bar) durante o funcionamento.

NOTA: Se for apresentado um código de erro, consulte o manual de instruções do pulverizador XM.

1. Siga o **Procedimento de descompressão** na página 17, antes de verificar ou reparar a pistola.
2. Verifique todos os possíveis problemas e causas antes de desmontar a pistola.

Problema	Causa	Solução
O ecrã não se acende no sistema com alimentação por alternador. Sem energia elétrica.	A válvula de ar não está ligada.	Ligue a válvula de ar principal do sistema.
	Pressão de alimentação de ar demasiado baixa.	Aumente a pressão para um valor igual ou superior a 30 psi (0,21 MPa, 2,1 bar).
	Filtros de alimentação de ar entupidos. Filtro do coletor de entrada (604) ou filtro do regulador de ar (344) entupido.	Limpe os recipientes dos filtros; substitua os elementos do filtro. Página 29.
	Regulador de ar da turbina (277) regulado demasiado baixo.	Ajuste para 18 +/- 1 psi (12,6 +/- 10 kPa, 1,26 +/- 0,07 bar).
	Falha da turbina do alternador.	Repare ou substitua a turbina. Página 36.
	A fonte de alimentação não está ligada à placa principal.	Verifique as ligações elétricas à placa principal. Consulte o **Esquema elétrico detalhado, pulverizador XM com alimentação de parede (página 1)**, a partir da página 51.
	Falha na placa do ecrã.	Substitua o painel do ecrã. Página 34.
O ecrã não se acende no sistema com alimentação por alternador. A luz verde está presente no FCM (218) e no USB (219), mas não há luz verde na parte de trás do módulo do ecrã (204).	Defeito no cabo CAN (268). Ou o cabo CAN está desligado.	Verifique o cabo e substitua-o. Consulte **Conjunto do alternador** na página 84.
	Módulo de visualização com defeito.	Substitua o módulo de visualização. Consulte **Interface do utilizador/Caixa de controlo** na página 30.

Problema	Causa	Solução
O ecrã não acende no sistema com fonte de alimentação de parede. Não há luz verde na parte de trás do módulo do ecrã (204).	Sem energia elétrica. Desconexão “desligada” ou disjuntor “aberto”.	Reponha o interruptor principal e o disjuntor.
	Não há luzes verdes presentes no ecrã, no FCM ou no módulo USB.	Verifique a existência de 24 Vdc em J1, pinos 2 e 3, da fonte de alimentação. Consulte o **Esquema elétrico detalhado, pulverizador XM com alimentação de parede (página 1)**, a partir da página 51. Se não houver 24 Vdc, substitua por 15V747.
	Não há alimentação do ecrã através do cabo CAN (266). A luz verde está presente no FCM (218), mas não está presente no módulo USB (219).	Verifique o cabo CAN. Substitua, caso seja necessário. Consulte **Conjunto da fonte de alimentação de parede** na página 85.
	A luz verde está presente no módulo USB (219).	Verifique o cabo CAN (274). Substitua, caso seja necessário. Consulte **Conjunto da fonte de alimentação de parede** na página 85.
O ecrã não acende no sistema com fonte de alimentação de parede. A luz verde está presente na parte de trás do módulo do ecrã (204).	O módulo de exibição falhou.	Substitua o módulo de visualização. Consulte **Interface do utilizador/caixa de controlo** na página 30.
As bombas não funcionam quando o Modo de funcionamento está selecionado e o LED azul está aceso.	A pressão do ar nas bombas é demasiado baixa.	Aumente a pressão para um valor igual ou superior a 50 psi (0,35 MPa, 3,5 bar).
	As linhas do piloto de ar estão entupidas.	Verifique se há dobras ou entalhes nas linhas piloto.
	A válvula solenoide está encravada.	Acione o solenoide manualmente, se não funcionar, substitua o solenoide. Página 30.
	Válvula(s) piloto de ar para o motor encravada(s).	Substitua a(s) válvula(s). Página 40.
	A(s) válvula(s) doseadora(s) não abre(m).	Proceda à manutenção ou substituição da(s) válvula(s). Página 40.
	Motor pneumático parado.	Consultar o manual do motor.
O teste da bomba é concluído sem erros, mas o componente A ou B tem mais de 750 cc de fluido no copo.	Foram selecionadas bombas incorretas nos ecrãs de configuração do sistema.	Consulte o Apêndice A, no manual de instruções do pulverizador XM.
	O ar fica retido no fluido devido a agitação, circulação e calor excessivos. O fluido é medido em volume quando é comprimido sob pressão.	Repita o teste da bomba com fluido novo.
		Se a gravidade específica de cada fluido for conhecida, verifique as amostras por peso (750 cc x gravidade específica é igual ao peso em gramas). Se o peso estiver correto, o volume extra no copo é ar.
O teste do lote é concluído sem erros, mas o componente A ou B tem mais fluido no copo do que o apresentado no ecrã.	Veja as causas do problema anterior do teste da bomba.	Veja as soluções para o problema anterior do teste da bomba.

Problema	Causa	Solução
O pulverizador não arranca quando o botão de arranque é premido.	Interruptor de arranque ou cablagem com defeito.	Verifique a continuidade do interruptor de arranque e da cablagem; O interruptor está normalmente em circuito aberto. Consulte o **Esquema elétrico detalhado, pulverizador XM com alimentação de parede (página 1)**, a partir da página 51.
	Interruptor de paragem ou cablagem com defeito.	Verifique a continuidade do interrutor de paragem e da cablagem; o interruptor de paragem é um circuito normalmente fechado. Consulte o **Esquema elétrico detalhado, pulverizador XM com alimentação de parede (página 1)**, a partir da página 51.
Válvulas de fluido com fugas.	Embalagens soltas ou gastas.	Aperte a porca de empanque. Se a fuga persistir, substitua os empanques.
A tinta não cura de forma consistente.	A relação não está definida corretamente.	Verifique se o rácio correto está definido e se está definido por volume. Consulte o manual de instruções do pulverizador XM.
	O material não está a ser misturado corretamente.	Bomba de teste. Certifique-se de que o misturador está limpo; lave se necessário. Consulte o manual de instruções do pulverizador XM.
		Posicione o misturador depois da mangueira do integrador.
	O material não foi corretamente acondicionado antes de ser adicionado ao pulverizador.	Misture bem o material.
	Não utiliza a mangueira de integração suficiente.	Adicione mais mangueira de integração.
		Selecione “dosagem rápida” na configuração.
Leque de pintura insuficiente	A pressão muito baixa do fluido.	Aumentar a pressão de alimentação
	Temperatura do fluido demasiado baixa.	Aumente a temperatura do fluido.
	Ponta do pulverizador suja ou gasta.	Alivie a pressão. Limpe ou substitua o bico. Siga as instruções do manual da pistola.
	Os adaptadores dos fluidos A e B estão tapados.	Limpe o filtro. Consulte o manual da bomba.
	Mangueiras do misturador parcialmente tapadas ou demasiado restritivas.	Inspecione as peças quanto a material curado. Limpe ou substitua, ou utilize mangueiras e misturadores maiores.

Reparação

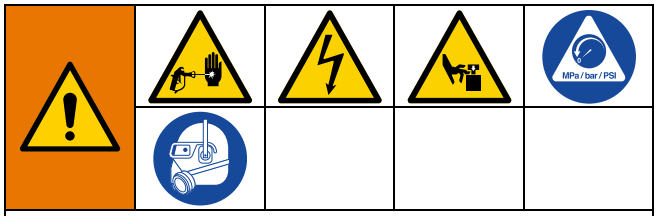

Para evitar ferimentos devido a um funcionamento inesperado da máquina iniciado por um controlador remoto, desligue o cabo de E/S do sistema antes de efetuar a reparação.

Este equipamento permanece pressurizado até efetuar a descompressão manualmente. Para ajudar a evitar ferimentos graves devidos ao fluido pressurizado, tais como a injeção na pele, salpicos de produto e peças em movimento, siga o **Procedimento de descompressão** na página 17 e desligue a alimentação do sistema antes de reparar o equipamento.

Siga o procedimento **Hastes da bomba de fluido de estacionamento** na página 24, se o período de assistência exceder a duração do material, antes da assistência a componentes de líquido e antes de transportar o pulverizador para uma área de assistência.

Substituir o elemento filtro de ar

Existem dois filtros de ar no sistema: o filtro do regulador de ar de entrada nos controlos de ar e o filtro do coletor de entrada de ar principal. Verifique os filtros semanalmente e substitua o elemento se necessário.

A remoção de um copo de filtro de ar pressurizado pode causar ferimentos graves. Não efetue a manutenção do filtro de ar até que a linha de ar esteja despressurizada.

Filtro regulador do ar de controlo

1. Feche a válvula de encerramento do ar principal na linha de abastecimento de ar e na unidade. Despressurize a linha de ar.
2. Retire as proteções dianteira e traseira (12, 13). Retire as quatro porcas (14) e, em seguida, as proteções.

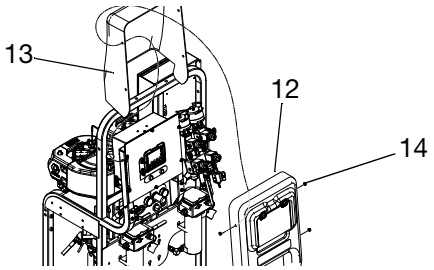

3. Desaperte o copo do filtro do regulador do ar de admissão (344).
4. Retire a substitua o elemento.

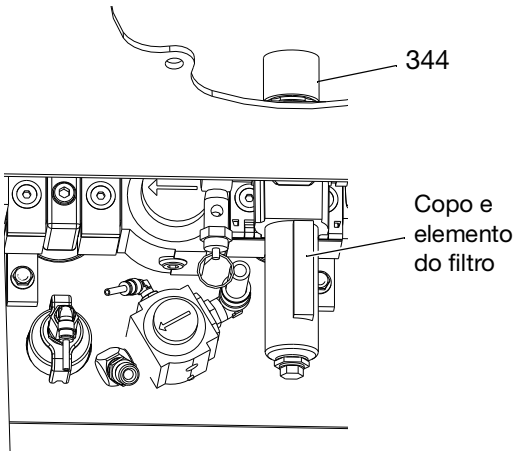

5. Aparafuse bem o copo do filtro.

Filtro do coletor de entrada de ar principal

1. Feche a válvula de encerramento de ar principal na linha de abastecimento de ar e a válvula de ar principal (E) na unidade. Despressurize a linha de ar.
2. Desaperte o copo do filtro (D) da válvula de ar principal (E).
3. Retire e substitua o elemento do filtro (601a). Consulte **Peças do coletor de entrada de ar (26C689)** na página 88.

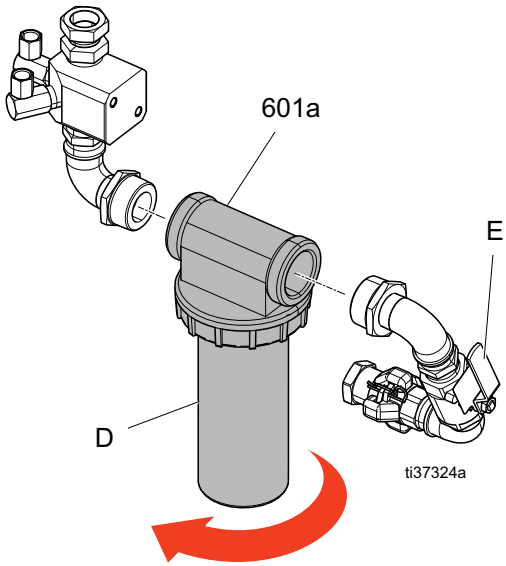

4. Volte a montar o filtro.
5. Substitua as proteções dianteira e traseira (12, 13) utilizando quatro porcas (14).

Interface do utilizador/caixa de controlo

NOTA: Esta secção abrange todos os componentes incluídos nan opção da caixa de controlo da fonte de alimentação de parede e na opção da caixa de controlo da fonte de alimentação pneumática intrinsecamente segura.

Retirar a proteção

1. Feche a válvula de encerramento do ar principal na linha de abastecimento de ar e no sistema.
2. Retire as proteções (12, 13) que cobrem a caixa de controlo. Retire primeiro as quatro porcas (14) e a proteção frontal (12).

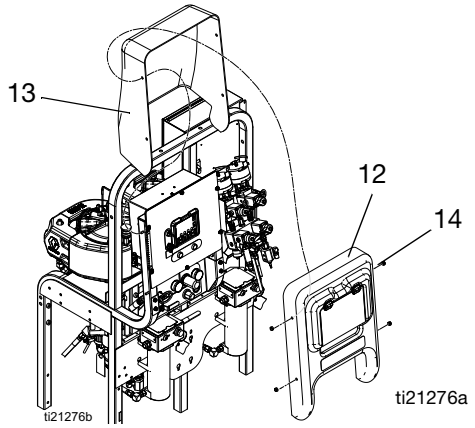

Substituir o módulo do solenoide

Siga este procedimento para substituir um único solenoide

1. Retire a proteção. Consulte **Retirar a proteção**.
2. Desligue a corrente elétrica.
3. Retire as quatro porcas (4). Deixe apertadas as duas porcas do lado esquerdo do painel. Abra o painel frontal da caixa de controlo (11).

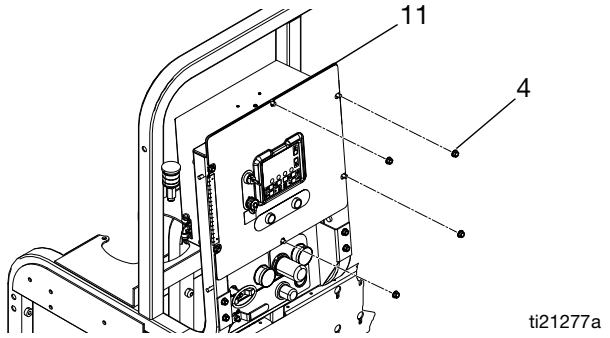

4. Desligue os conectores dos cabos dos solenoides (242) dos solenoides.
5. Desligue a tubagem de ar do bloco do coletor do solenoide (209).

NOTA: Se o pulverizador for um modelo intrinsecamente seguro, terá de retirar o regulador de ar do alternador do módulo do solenoide. Consulte **Substituir o regulador do alternador** na página 37, para obter instruções de remoção.

6. Retire dois parafusos (210).

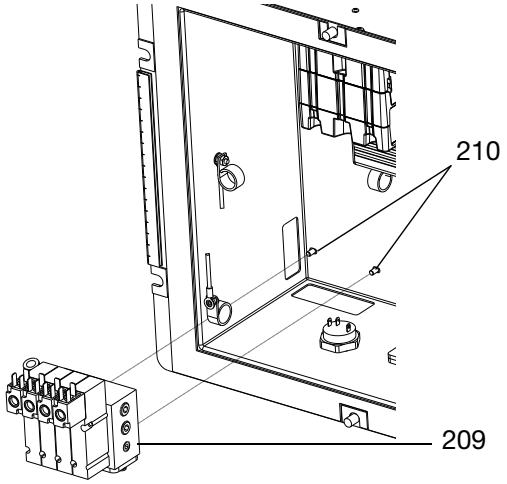

7. Remova e substitua o anel em O (209).
8. Volte a montar os parafusos (210) e os conetores do cabo do solenoide (242).

NOTA: Da esquerda para a direita, as funções dos solenoides são as seguintes:

- Válvula doseadora A (DVA) (normalmente aberta)
- Válvula doseadora B (DVB) (normalmente aberta)
- Bomba A (PA) (normalmente fechada)
- Bomba B (PA) (normalmente fechada)

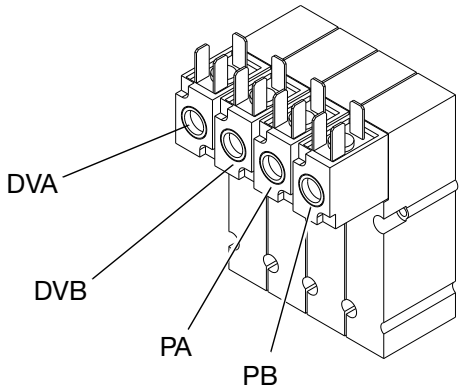

Atualizar o software do módulo USB

1. Retire a proteção. Consulte **Retirar a proteção**.
2. Utilize o token de software (206), apresentada na página 33. Consulte o manual de programação do módulo Graco Control Architecture™ para obter instruções.

NOTA: Atualize todos os módulos do sistema para a versão de software no token, mesmo que se substitua apenas um ou dois módulos. As diferentes versões de software podem não ser compatíveis.

Todos os dados do módulo podem ser repostos para as predefinições de fábrica. Registe todas as definições e preferências do utilizador antes da atualização, para facilitar o seu restauro após a atualização.

A versão mais recente do software para cada sistema encontra-se no suporte técnico em www.graco.com.

Substituir o módulo do solenoide.

1. Retire a proteção. Consulte **Retirar a proteção**.
2. Desligue a corrente elétrica.
3. Retire as quatro porcas (4); Deixe apertadas as duas porcas do lado esquerdo do painel. Abra o painel frontal da caixa de controlo (11).
4. Desligue os cabos CAN e o cabo USB do módulo USB (219).
5. Retire os dois parafusos de montagem do módulo USB e retire o módulo da base.

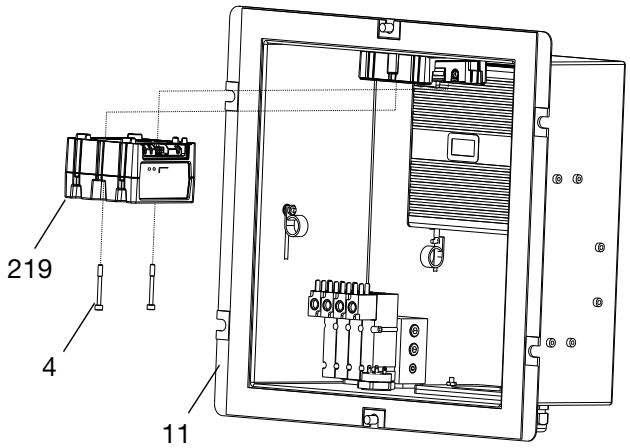

6. Siga os passos na ordem inversa para instalar o novo módulo USB.
7. Carregue software. Consulte **Atualizar o software do módulo USB**.

Atualizar o software do módulo de controlo de fluidos (FCM)

1. Retire a proteção. Consulte **Retirar a proteção**.
2. Utilize o token de software (206). Consulte o manual de programação do módulo Graco Control Architecture™ para obter instruções.

NOTA: Atualize todos os módulos do sistema para a versão de software no token, mesmo que se substitua apenas um ou dois módulos. As diferentes versões de software podem não ser compatíveis.

Todos os dados do módulo podem ser repostos para as predefinições de fábrica. Registe todas as definições e preferências do utilizador antes da atualização, para facilitar o seu restauro após a atualização.

A versão mais recente do software para cada sistema encontra-se no suporte técnico em www.graco.com.

Substituir o módulo de controlo do fluido (FCM)

NOTA: O módulo USB não precisa de ser removido antes de substituir o FCM.

1. Retire a proteção. Consulte **Retirar a proteção**.
2. Desligue a corrente elétrica.
3. Retire as quatro porcas (4); Deixe apertadas as duas porcas do lado esquerdo do painel. Abra o painel frontal da caixa de controlo (11).
4. Retire todos os cabos do FCM (218). Tome nota da localização dos cabos.
5. Desaperte os quatro parafusos de fixação (235).

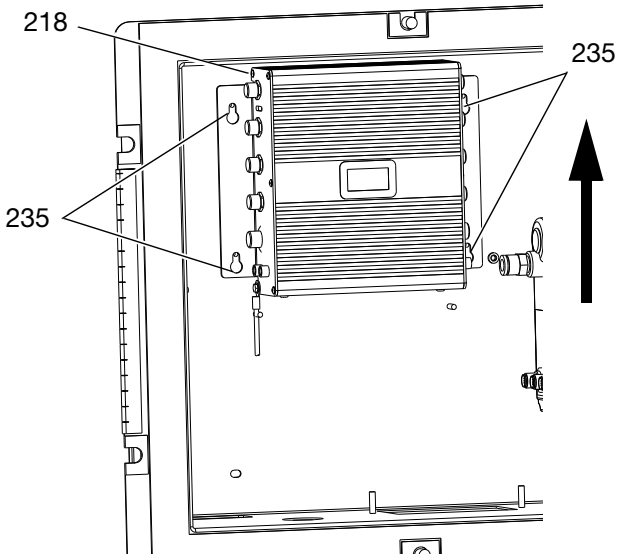

6. Deslize o FCM para cima e para fora das ranhuras da fechadura.
7. Siga os passos pela ordem inversa para instalar o novo FCM.
8. Carregue software. Consulte **Atualizar o software do módulo de controlo de fluidos (FCM)**.
9. A maior parte da configuração do sistema é armazenada no FCM. Utilize o ecrã para alterar a configuração para os valores do antigo FCM. Consulte o manual de instruções de componentes múltiplos do XM para obter instruções.

Substituir o alarme

1. Retire a proteção. Consulte **Retirar a proteção**.
2. Desligue a corrente elétrica.
3. Retire as quatro porcas (4); Deixe apertadas as duas porcas do lado esquerdo do painel. Abra o painel frontal da caixa de controlo (11).
4. Desligue os fios de alarme do alarme (217).
5. Desaparafuse o alarme (217) e substitua-o.

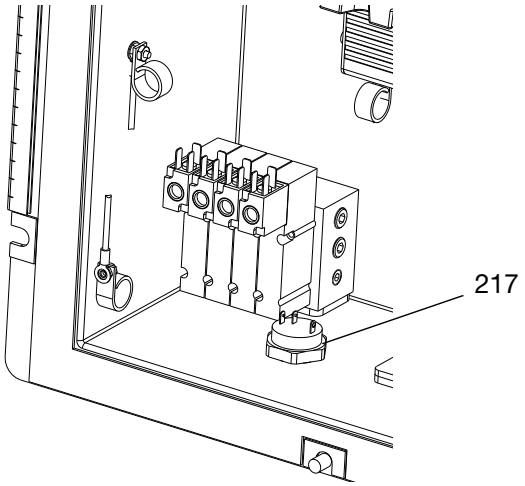

6. Aparafuse o novo alarme. Voltar a ligar todos os fios. Consulte **Peças** na página 59.
7. Volte a montar a proteção frontal do controlo de ar (12).

Visor

Atualizar o Software

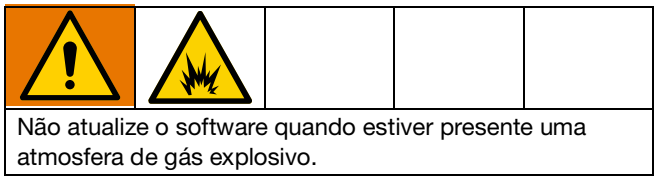
Não atualize o software quando estiver presente uma atmosfera de gás explosivo.

AVISO

Para evitar danificar a placa de circuitos, use uma cinta de ligação à terra.

Utilize o token de software (206). Consulte o manual de programação do módulo Graco Control Architecture™ para obter instruções.

NOTA: Atualize todos os módulos do sistema para a versão de software no token, mesmo que se substitua apenas um ou dois módulos. As diferentes versões de software podem não ser compatíveis.

Todos os dados do módulo podem ser repostos para as predefinições de fábrica. Registe todas as definições e preferências do utilizador antes da atualização, para facilitar o seu restauro após a atualização.

A versão mais recente do software para cada sistema encontra-se no suporte técnico em www.graco.com.

1. Retire a proteção. Consulte **Retirar a proteção**.
2. Desligue a corrente elétrica.
3. Retire as quatro porcas (4); Deixe apertadas as duas porcas do lado esquerdo do painel. Abra o painel frontal da caixa de controlo (11).
4. Retire quatro parafusos (204f) e a tampa da frente (204e).

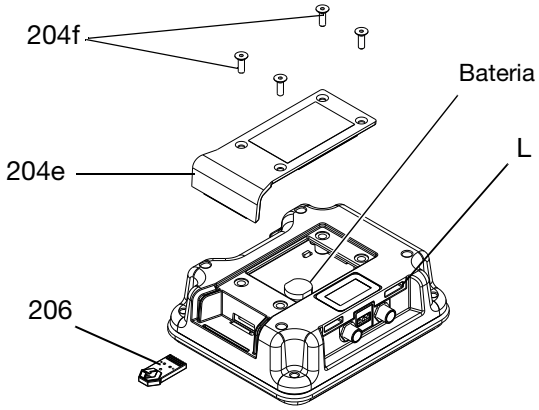

5. Introduza e pressione firmemente o token (206) na ranhura.

NOTA: Não existe uma orientação preferencial para o token.

6. Ligue o equipamento (ON).
7. O indicador luminoso vermelho (L) piscará até que o novo software esteja completamente carregado.
8. Desligue.
9. Retire o token (206).
10. Volte a montar a tampa de acesso (204e) e os parafusos (204f).

Substituir a bateria do ecrã

Não substitua a bateria quando estiver presente uma atmosfera de gás explosivo.

AVISO

Para evitar danificar a placa de circuitos, use uma cinta de ligação à terra.

1. Execute os passos 1-4 na secção **Atualizar o Software** na página 33.
2. Utilize uma chave de fendas de cabeça plana para retirar a bateria antiga.

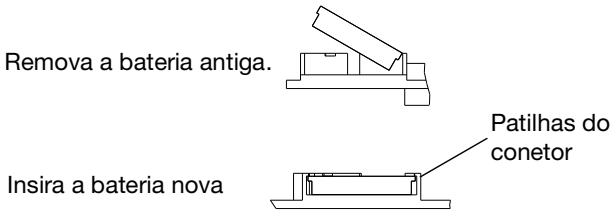

3. Substitua por uma bateria nova. Certifique-se de que a bateria se encaixa sob as patilhas do conetor antes de encaixar a outra extremidade no lugar.

   NOTA: Utilize apenas baterias Panasonic CR2032 para substituição.

4. Volte a montar a tampa de acesso (204e) e os parafusos (204f).

Substituir o ecrã.

NOTA: Encomende o kit 257484 para substituição.

AVISO

Para evitar danificar a placa de circuitos, use uma cinta de ligação à terra.

1. Retire a proteção. Consulte **Retirar a proteção**.
2. Desligue a corrente elétrica.
3. Retire as quatro porcas (4); Deixe apertadas as duas porcas do lado esquerdo do painel. Abra o painel frontal da caixa de controlo (11).
4. Desligue o cabo CAN do módulo de visualização.
5. Retire os quatro parafusos (204b) do painel traseiro do ecrã (204c), mantendo o painel frontal do ecrã (204d) no lugar.

   NOTA: Para facilitar o processo de remoção, utilize fita adesiva transparente para manter o painel frontal do ecrã (204d) no lugar.

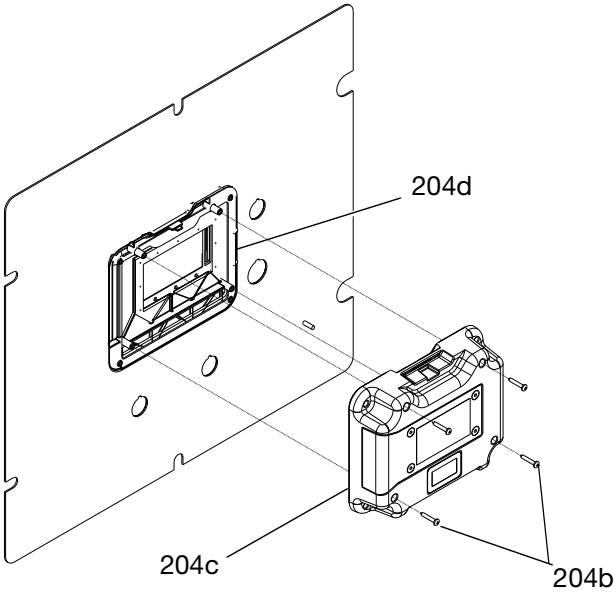

6. Retire o painel traseiro do ecrã (204c) e desligue o cabo do ecrã e o cabo do interruptor de chave (239) da placa de circuitos.

7. Retire o painel frontal do ecrã (204d) e a junta (204g).

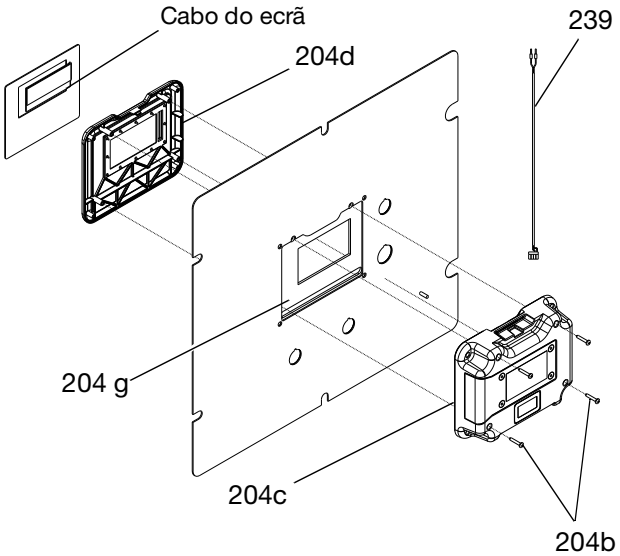

8. Descarte o conjunto da escova antiga.
9. Coloque o novo painel do visor frontal (204d) e a junta (204g) no painel frontal da caixa de controlo (11).

   NOTA: Para facilitar o processo de instalação, utilize fita adesiva transparente para manter o painel frontal do ecrã no lugar.

10. Ligue cuidadosamente os cabos do ecrã e o cabo do interruptor de chave à nova placa de circuitos.
11. Instale o novo painel traseiro do ecrã (204c) e fixe-o com quatro parafusos (204b). Certifique-se de que o cabo do interruptor de chave fica saliente da abertura na parte superior do módulo do ecrã.
12. Instale a tampa (31) com dois parafusos (103). Coloque uma etiqueta de aviso na tampa de acesso.
13. Volte a ligar o cabo CAN ao módulo do ecrã.
14. Volte a ligar a corrente elétrica.
15. Carregue software. Consulte **Atualizar o Software** na página 33.
16. Volte a colocar a blindagem.
17. Configure as definições do sistema tal como estavam definidas no ecrã antigo. Consulte o manual de instruções do pulverizador XM para obter instruções.

Substituir o painel frontal

Consulte **Substituir o ecrã.** página 34, para obter instruções

Componentes de controlo da fonte de alimentação de parede

Substituir o módulo da fonte de alimentação

1. Retire a proteção. Consulte **Retirar a proteção**.
2. Desligue a corrente elétrica.
3. Retire as quatro porcas (4); Deixe apertadas as duas porcas do lado esquerdo do painel. Abra o painel frontal da caixa de controlo (11).
4. Desligue as ligações do cabo de alimentação de entrada ao módulo de alimentação elétrica e o fio terra (260) da caixa de controlo.
5. Desligue o cabo de alimentação elétrica (272) do FCM (218). Consulte **Conjunto de controlo de fluidos** na página 40.
6. Retire os quatro parafusos (273) que mantêm o suporte do módulo da fonte de alimentação (270) no lugar.

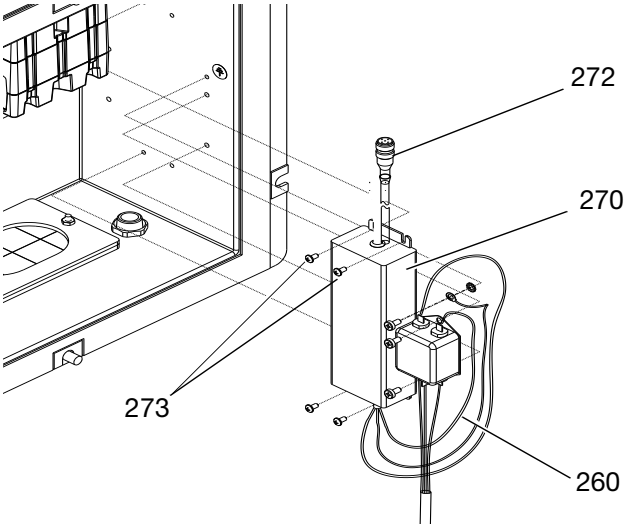

7. Remova e substitua a fonte de alimentação (270)
8. Siga os passos na ordem inversa para instalar o novo módulo de alimentação elétrica.

Componentes de controlo da fonte de alimentação do alternador

Reparação do módulo do alternador

O Kit de Reparação do Alternador 257147 está disponível para substituir os rolamentos da turbina.

1. Retire a proteção. Consulte **Retirar a proteção**.
2. Desligue a corrente elétrica.
3. Retire as quatro porcas (4); Deixe apertadas as duas porcas do lado esquerdo do painel. Abra o painel frontal da caixa de controlo (11).
4. Desligue as ligações do cabo de alimentação de saída do módulo do alternador e o fio terra da caixa de controlo.
5. Desligue os cabos de alimentação do FCM, USB e ecrã.

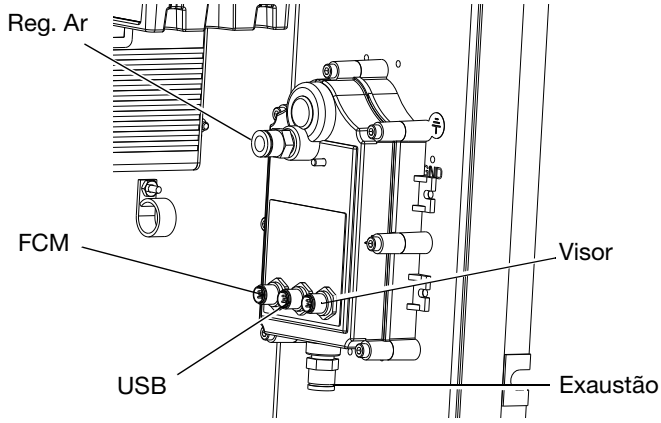

6. Desligue a linha de ar do regulador de ar e a linha de ar de exaustão.
7. Retire os quatro parafusos (263) de fixação para retirar o alternador da caixa de controlo.

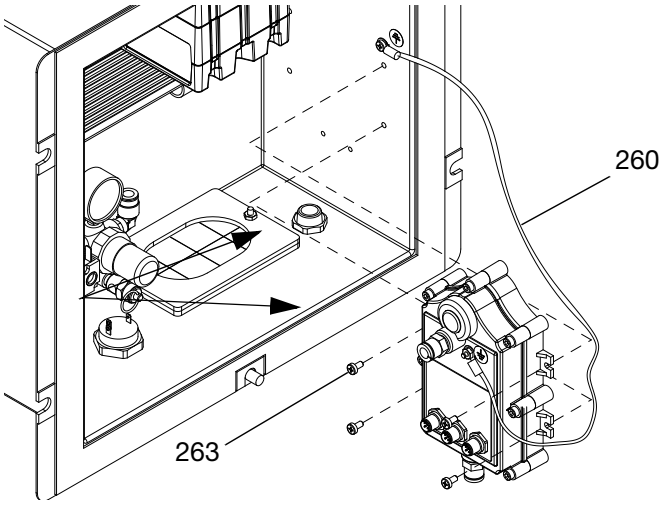

8. Retire os sete parafusos (708) para separar as caixas do alternador.
9. Substitue a turbinba (704) caso seja necessário. Lubrifique ligeiramente o o-ring da turbina para facilitar a remontagem da caixa do alternador.

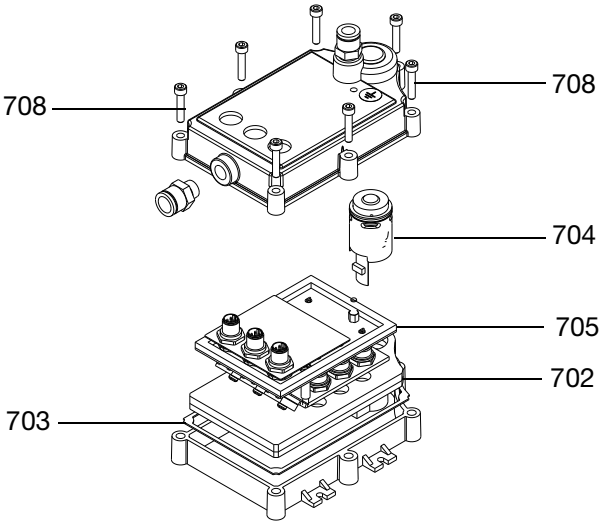

10. Substitua a junta (702) e/ou o conjunto da placa de circuitos (705) se estiverem danificados.
11. Siga os passos na ordem inversa para voltar a montar o conjunto do regulador do alternador e para voltar a ligar os cabos de alimentação e as linhas de ar. Consulte **Peças** na página 59.

NOTA: Evite causar uma dobra na placa de circuito flexível quando voltar a ligar o conjunto da placa de circuito (705).

12. Máquina de arranque. Verifique a tensão de controlo no ecrã de informações de alarme. A tensão deve estar entre 10-14 Vdc.

Substituir o regulador do alternador

1. Retire a proteção. Consulte **Retirar a proteção** na página 30
2. Desligue a corrente elétrica.
3. Retire as quatro porcas (4); Deixe apertadas as duas porcas do lado esquerdo do painel. Abra o painel frontal da caixa de controlo (11).
4. Desligue a conduta de ar de alimentação do conjunto do alternador (265).

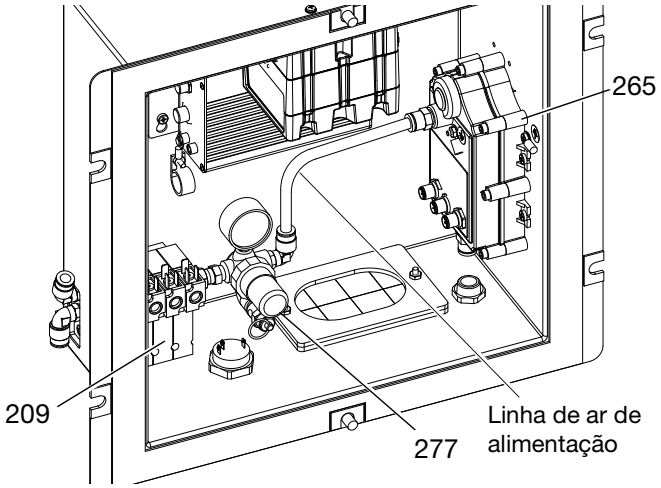

5. Desaperte o encaixe de oscilação do regulador de ar (276) e retire-o do módulo do solenoide (209).

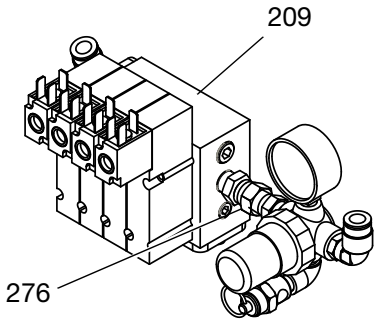

6. Repare ou substitua as peças do regulador do alternador, se necessário. Consulte **Conjunto do alternador** página 84, para peças de reparação. Substitua o encaixe de oscilação do regulador de ar (276).
7. Regule o regulador para 18 +/- 1 psi (12,6 +/- 10 kPa, 1,26 +/- 0,07 bar).
8. Máquina de arranque. Verifique a tensão no ecrã de informações de alarme. A tensão deve estar entre 10 e 14 volts.

Comandos pneumáticos

Remover o conjunto de controlo do ar

1. Retire a proteção. Consulte **Retirar a proteção** página 30.
2. Desligue as linhas de ar do motor pneumático e a linha de ar do sistema.
3. Retire as quatro porcas (7) da frente do suporte do controlo de ar (301). Consulte **Peças comuns dos pulverizadores de componentes múltiplos XM** na página 74.
4. Retire o conjunto.
5. Siga os passos na ordem inversa para reinstalar o conjunto de controlo do ar.

Substituir a válvula de esfera da bomba de solvente

1. Retire a proteção. Consulte **Retirar a proteção** página 30.
2. Desligue as linhas de ar do motor pneumático e a linha de ar do sistema.
3. Retire as quatro porcas (7) da frente do suporte do controlo de ar (301).
4. Retire o conjunto.
5. Retire os dois parafusos (329) da frente do suporte de controlo do ar (301).
6. Desligue o tubo flexível pneumático (333) que vai para o conjunto da válvula de esfera (328).
7. Substitua por um novo conjunto de válvula de esfera. Consulte **Peças do módulo de controlo do ar (26C688)** página 86.
8. Siga os passos pela ordem inversa para voltar a montar.

Substituir o regulador de ar do solvente

1. Retire a proteção. Consulte **Retirar a proteção** página 30.
2. Desligue as linhas de ar do motor pneumático e a linha de ar do sistema.
3. Retire as quatro porcas (7) da frente do suporte do controlo de ar (301).
4. Retire o conjunto.
5. Remova a porca do regulador (331) e desligue os tubos de ar (327, 333) que vão para o regulador (322).
6. Retire o conjunto do regulador e substitua-o por um novo. Consulte **Peças do módulo de controlo do ar (26C688)** página 86.
7. Siga os passos pela ordem inversa para voltar a montar.

Substituir o regulador de ar do sistema

1. Retire a proteção. Consulte **Retirar a proteção** página 30.
2. Desligue as linhas de ar do motor pneumático e a linha de ar do sistema.
3. Retire as quatro porcas (7) da frente do suporte do controlo de ar (301).
4. Retire o conjunto.
5. Remova a porca do regulador (326) e desligue a linha de ar do sistema.
6. Retire o manípulo em T da válvula de esfera (337).
7. Retire as quatro porcas (320) da parte de trás dos controlos de ar para retirar o conjunto de controlo de ar.
8. Retire o conjunto do regulador (345) do coletor (303, 305) e substitua-o. Consulte **Peças do módulo de controlo do ar (26C688)** página 86.
9. Siga os passos pela ordem inversa para voltar a montar.

Substituir o regulador de ar de entrada do solenoide

1. Retire a proteção. Consulte **Retirar a proteção** página 30.
2. Desligue as linhas de ar do motor pneumático e a linha de ar do sistema.
3. Retire as quatro porcas (7) da frente do suporte do controlo de ar (301).
4. Retire o conjunto.
5. Desligar o tubo flexível pneumático.
6. Retire o manípulo em T da válvula de esfera (337).
7. Retire as quatro porcas (320) da parte de trás dos controlos de ar para retirar o conjunto de controlo de ar.
8. Retire o conjunto do regulador (309) da união rotativa (304) e substitua-o por um novo. Consulte **Peças do módulo de controlo do ar (26C688)** página 86.
9. Siga os passos pela ordem inversa para voltar a montar.
10. Regule o novo regulador de pressão de ar para 80-85 psi (0,55-0,58 MPa, 5,5-5,8 bar).

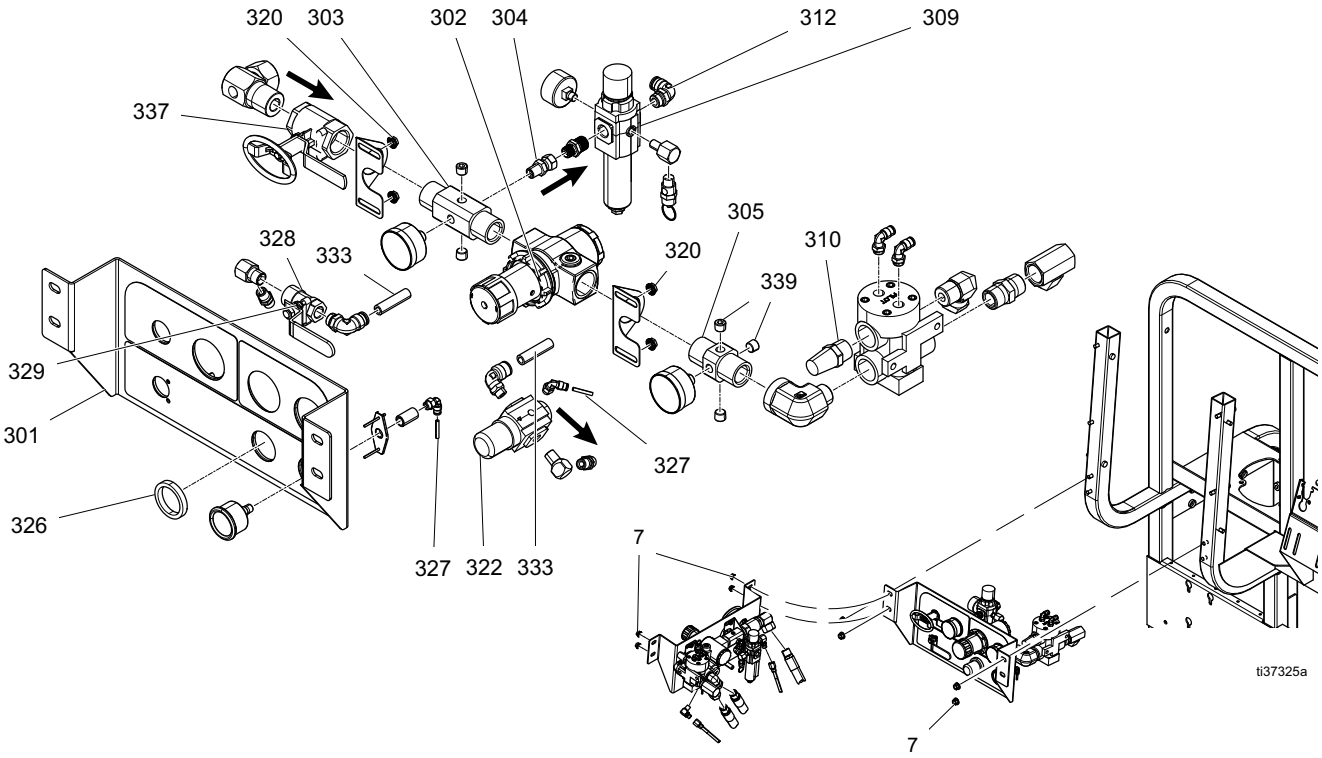

FIG. 1 Comandos pneumáticos

Conjunto de controlo de fluidos

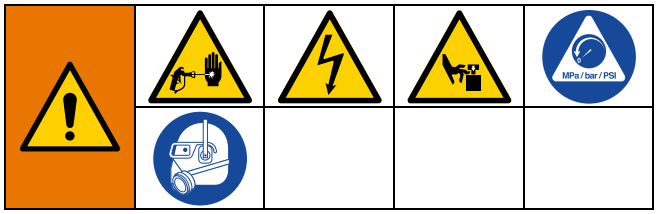

Conjunto da válvula doseadora

1. Siga o **Procedimento de descompressão**, página 17.
2. Desligue todas as linhas de fluido do conjunto da válvula doseadora (8). Consulte **Peças comuns dos pulverizadores de componentes múltiplos XM** na página 74.
3. Retire três parafusos (16) na parte de trás de cada válvula doseadora (501) do suporte.
4. Desaparafuse os assentos da caixa da válvula doseadora dos adaptadores no coletor de mistura.

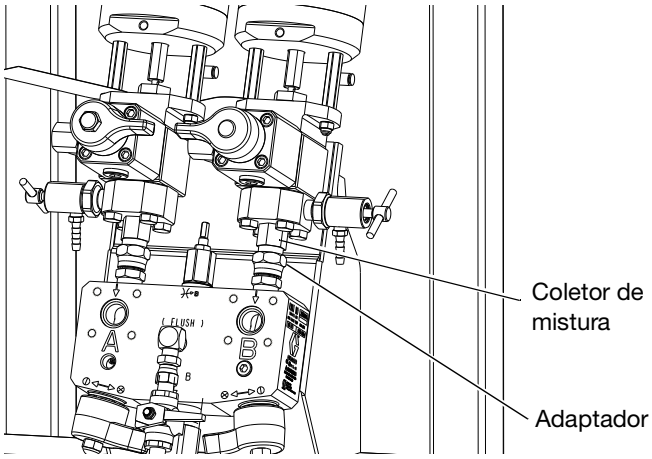

5. Desligue a RTD (506) da tração do cabo. Desligue o sensor de pressão (507) e o adaptador da linha de fluido de cada válvula doseadora (501).

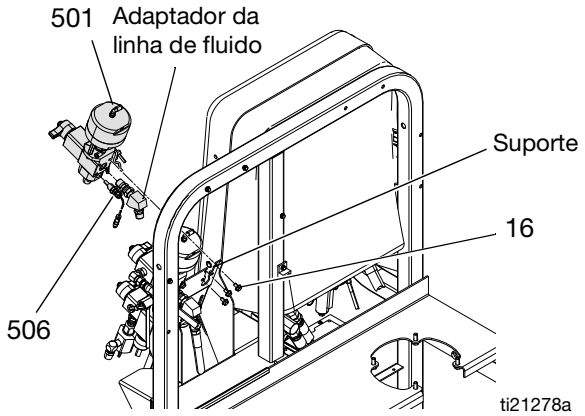

6. Remova as válvulas doseadoras. Consulte as instruções de manutenção e reparação do manual da sua válvula doseadora.
7. Siga os passos na ordem inversa para voltar a montar o conjunto da válvula doseadora.

Conjunto do coletor de mistura

1. Siga o **Procedimento de descompressão**, página 17.
2. Desligue a linha de fluido e as linhas de solvente do conjunto do coletor de mistura.
3. Desaperte os quatro parafusos que fixam o coletor de mistura (508) ao suporte.

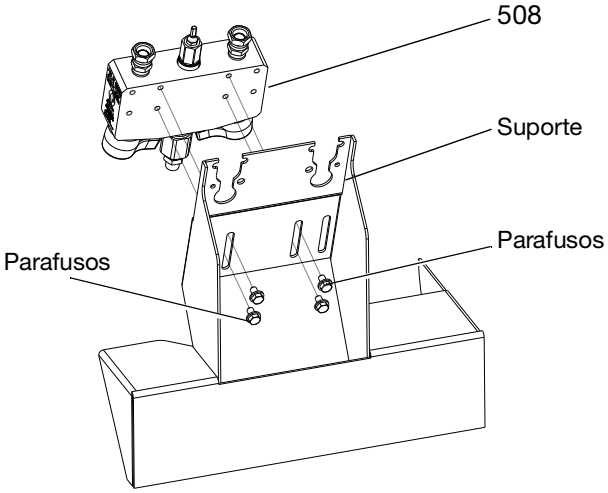

4. Desaparafuse os assentos da caixa da válvula doseadora dos adaptadores no coletor de mistura.
5. Retire os quatro parafusos que fixam o coletor de mistura (508) ao suporte.
6. Retire o conjunto do coletor de mistura (508) do suporte. Consulte o manual do coletor de mistura para obter instruções de assistência e reparação.
7. Siga os passos na ordem inversa para voltar a montar o conjunto do coletor de mistura.

Sensores

Substituir o sensor de pressão de fluidos

1. Feche a válvula de encerramento do ar principal na linha de abastecimento de ar e no sistema.
2. Efetue a descompressão. Consulte **Procedimento de descompressão** página 17.
3. Abra a cobertura da caixa de controlo. Consulte **Interface do utilizador/caixa de controlo** página 30.
4. Desligue o sensor de pressão (507) do FCM (218).
5. Desligue o sensor de pressão de fluidos (507) da válvula doseadora (501).

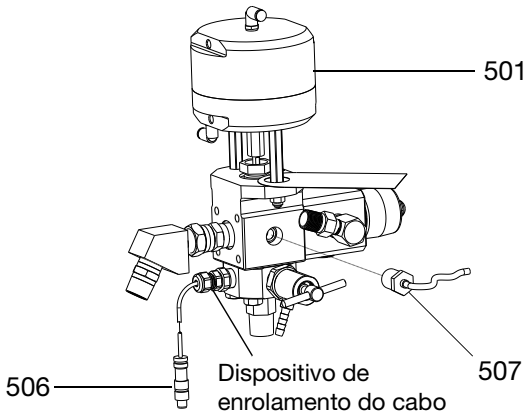

6. Substitua por um novo sensor de pressão de fluidos e volte a ligar o sensor de pressão ao FCM.

Sensor de temperatura (RTD)

1. Feche a válvula de encerramento do ar principal na linha de abastecimento de ar e no sistema.
2. Efetue a descompressão. Consulte **Procedimento de descompressão** página 17.
3. Abra a cobertura da caixa de controlo. Consulte **Interface do utilizador/caixa de controlo** página 30.
4. Desligue os sensores de temperatura (506) do FCM (218).

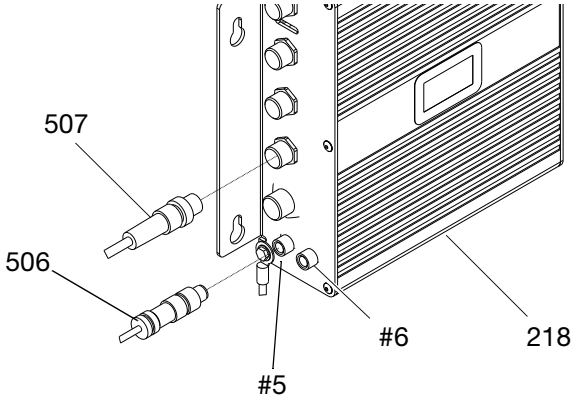

5. Retire o cabo RTD (506) da tração do cabo.
6. Substitua por um novo sensor de temperatura (RTD).
7. Volte a montar o cabo RTD (506) e a tração do cabo.
8. Ligue o sensor de temperatura (RTD) ao conetor n.º 5 do FCM. Não utilize a ligação n.º 6.
9. Feche a cobertura da caixa de controlo.

Conjunto da bomba

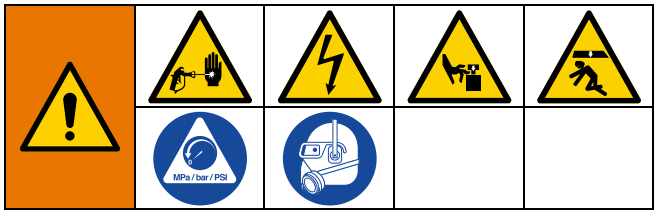

Antes de efetuar a manutenção do conjunto da bomba, é necessário remover primeiro todo o conjunto da bomba ou a bomba de deslocamento e o motor pneumático individualmente.

Remover o conjunto da bomba

1. Siga o **Procedimento de descompressão**, página 17.
2. Feche a válvula de esfera no conjunto de saída da tremonha.
3. Desligue a bomba de deslocamento do conjunto de entrada de fluido.

- *Bomba 50:1:* desligue o encaixe da bucha do redutor do encaixe rotativo no conjunto de entrada de fluido.
- *Bomba 70:1:* desligue o tornel de redução do conjunto de entrada de fluido.

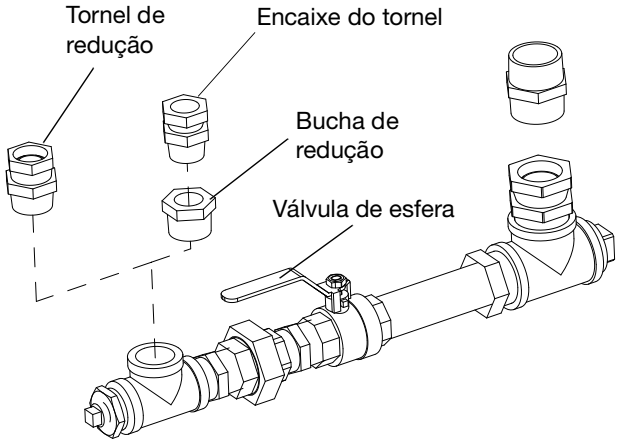

Consulte o manual da sua tremonha de aço inoxidável de parede dupla para efetuar a manutenção ou reparação do conjunto de entrada de fluido.

4. Desligue o motor pneumático.
   a. Desligue o cabo do sensor, a linha de ar e o fio terra do motor pneumático.
   b. Retire os parafusos de montagem (4) e as anilhas (3) que fixam o motor pneumático (2) ao suporte de montagem. Consulte a ilustração na secção **Remover o motor pneumático**.
5. Retire o conjunto da bomba pelo anel de elevação do motor pneumático.

Não eleve o conjunto da bomba pelo anel de elevação quando o peso total do conjunto da bomba exceder 550 lb (250 kg).

6. Consulte o manual da sua bomba volumétrica Xtreme para assistência ou reparação da bomba volumétrica. Consulte o manual do seu motor pneumático XL para efeitos de assistência ou reparação.
7. Siga os passos na ordem inversa para reinstalar o conjunto da bomba.

Remover a bomba volumétrica

Siga estas instruções para remover apenas a bomba de deslocamento; o motor pneumático permanecerá instalado.

1. Siga o **Procedimento de descompressão**, página 17.
2. Desligue a bomba de deslocamento do conjunto de entrada de fluido. Consulte os passos 2 e 3 em **Remover o conjunto da bomba** página 42.
3. Remover o grampo (133), e elevar a cobertura do engate (134) para remover a união (132).

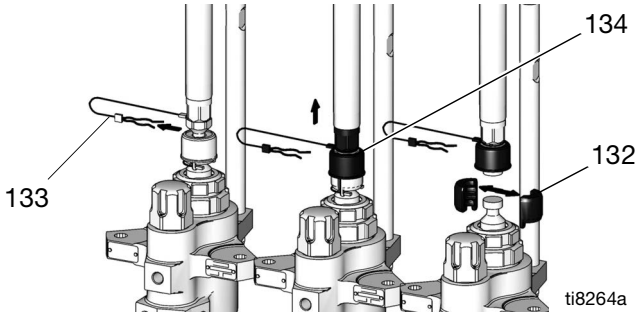

4. Utilize uma chave para prender a haste plana para que não vire. Desparafuse as porcas (129) das varas (128) e remova com cuidado o pistão de bombagem (66 ou 67).

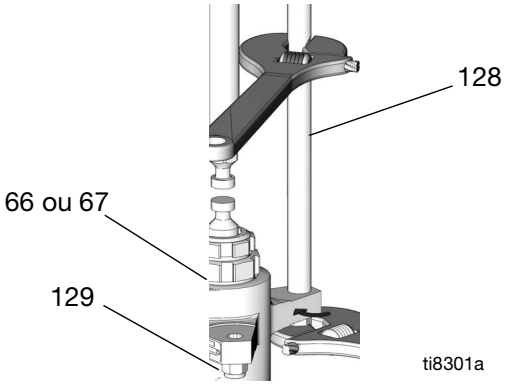

5. Consulte o manual da sua bomba volumétrica Xtreme para assistência ou reparação da bomba volumétrica.
6. Siga os passos na ordem inversa para reinstalar a bomba de deslocamento.

Remover o motor pneumático

1. Siga o **Procedimento de descompressão**, página 17.
2. Desligar a bomba de deslocamento do motor pneumático. Consulte os passos 2 e 3 em **Remover a bomba volumétrica** página 43.
3. Desligue o cabo do sensor, a linha de ar e o fio terra do motor pneumático.
4. Retire os parafusos de montagem (4) e as anilhas (3) que fixam o motor pneumático (2) ao suporte de montagem.

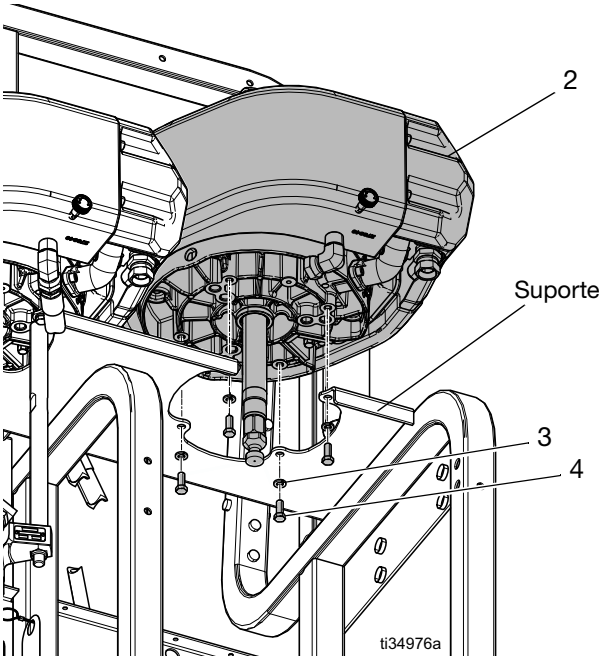

5. Consulte o manual do seu motor pneumático XL para efeitos de assistência ou reparação.
6. Siga os passos pela ordem inversa para reinstalar o motor pneumático.

Bomba de solvente

1. Siga o **Procedimento de descompressão**, página 17.
2. Desligue a linha de fluidos (140) e as linhas de ar (107, 126) da bomba de solvente.
3. Retire os quatro parafusos (106) que fixam a bomba de solvente (103) ao suporte (138) e retire a bomba de solvente.

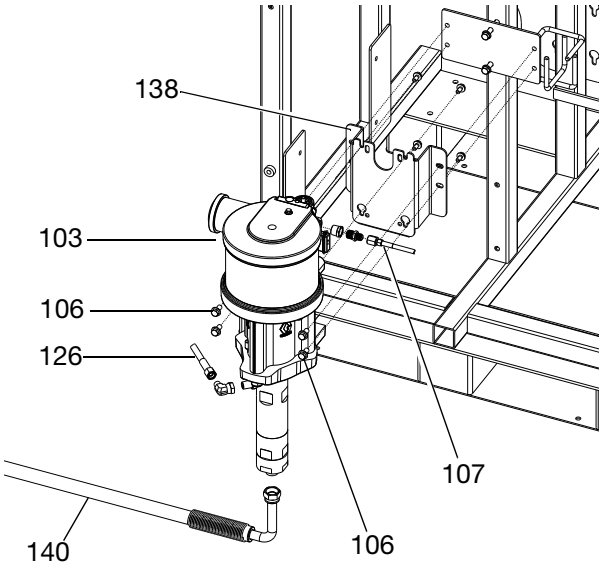

4. Consulte o manual do conjunto da bomba Merkur para obter procedimentos de assistência e reparação da bomba de solvente.
5. Siga os passos na ordem inversa para reinstalar a bomba de solvente.

Aquecedores de fluido

Não é fornecida cablagem para aquecedores à prova de explosão. Consulte o manual do seu aquecedor Viscon HF ou Viscon HP para obter informações sobre a cablagem, reparação e peças para aquecedores à prova de explosão.

Assistência e reparação

1. Siga o **Procedimento de descompressão**, página 17.
2. Desligue as linhas de fluido e a cablagem elétrica do aquecedor de fluido.
3. Consulte o manual do seu aquecedor Viscon HF para efetuar a manutenção ou reparação do aquecedor.
4. Volte a ligar as linhas de fluido e as cablagens elétricas.

Substituir

1. Siga os passos 1-2 em **Assistência e reparação**.
2. Desaperte os quatro parafusos de montagem (X), as anilhas de segurança (Y) e as anilhas planas (127) na parte de trás do aquecedor (90). Deslize o aquecedor para cima e retire-o da placa de montagem.

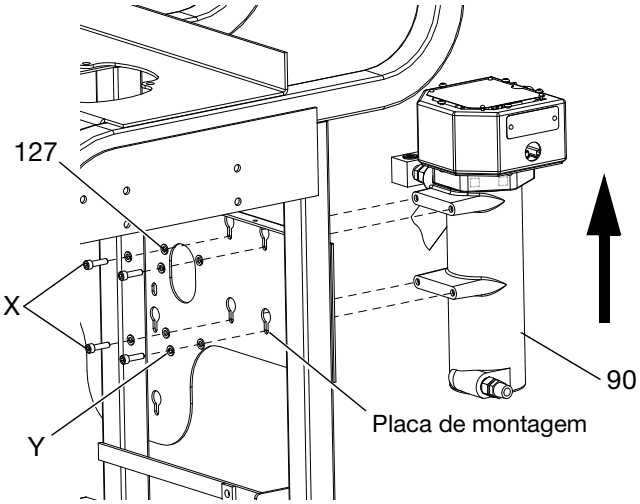

3. Substitua o aquecedor. Siga os passos na ordem inversa para instalar o novo aquecedor.

Esquemas elétricos

Esquema elétrico simplificado, pulverizador XM com alternador

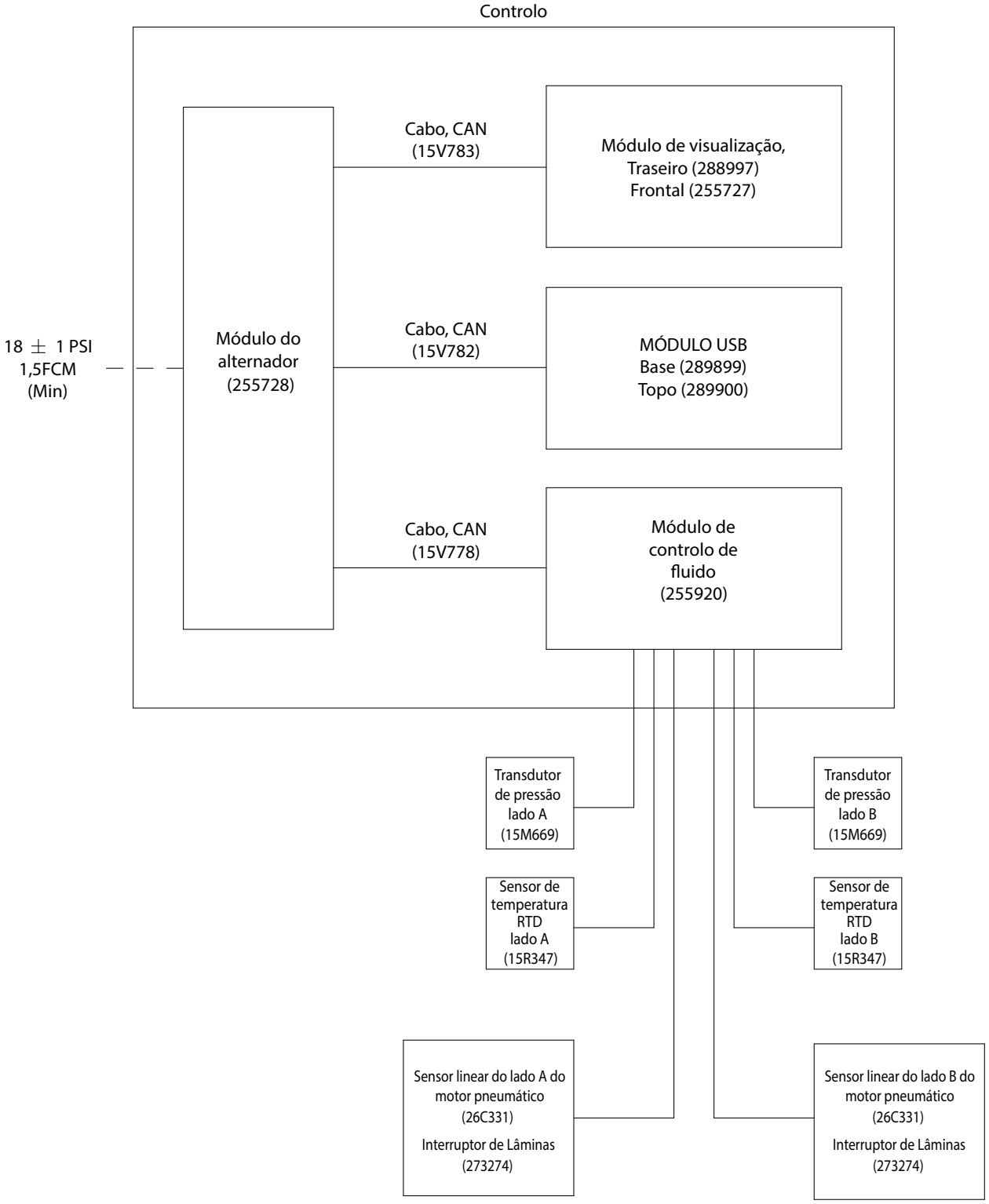

Esquema pneumático simplificado, pulverizador XM com alternador

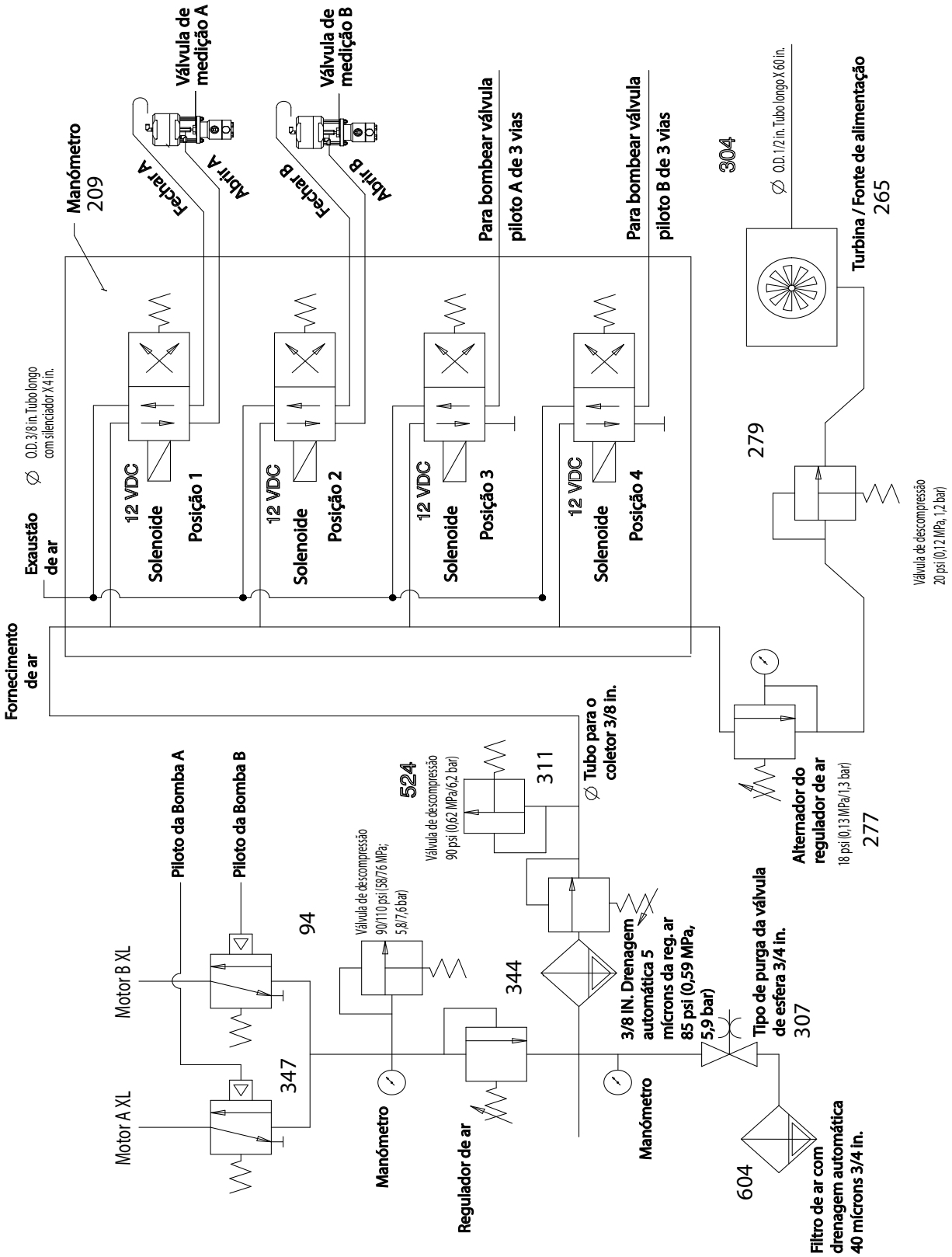

Esquema elétrico detalhado, pulverizador XM com alternador (página 1)

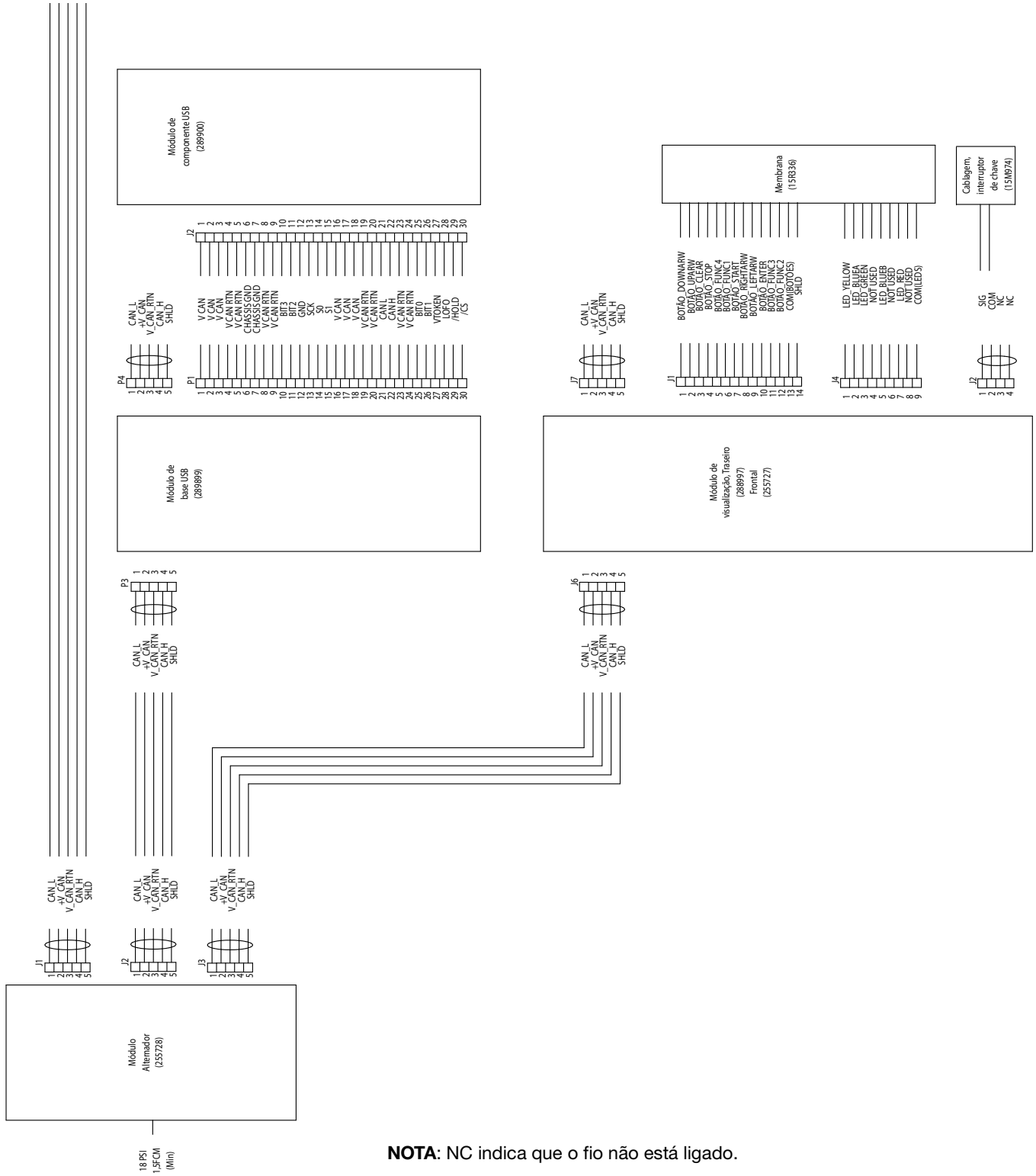

NOTA: NC indica que o fio não está ligado.

Esquema elétrico detalhado, pulverizador XM com alternador (página 2)

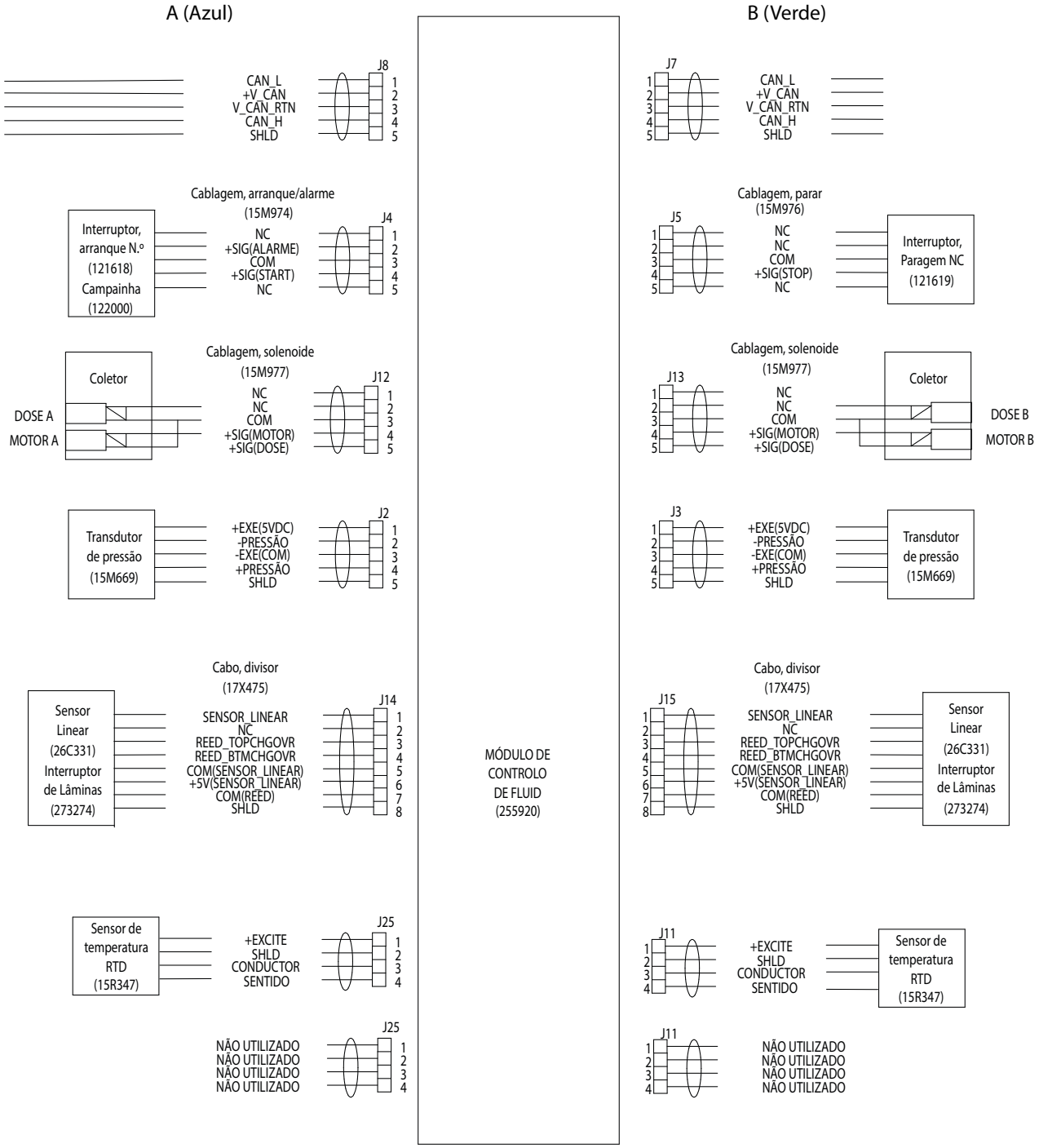

NOTA: NC indica que o fio não está ligado.

Esquema elétrico simplificado, pulverizador XM com alimentação de parede

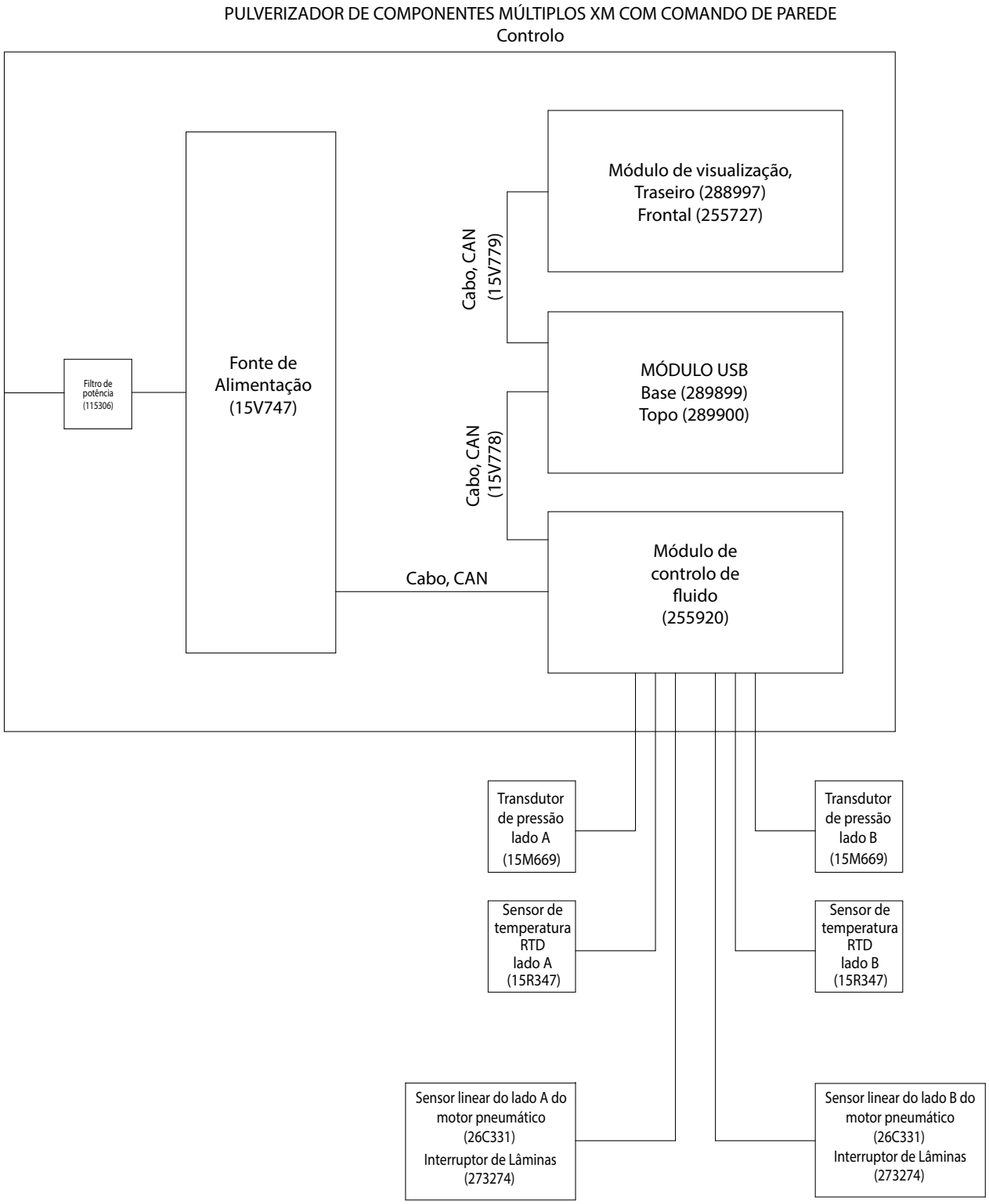

Esquema pneumático simplificado, pulverizador XM com alimentação de parede

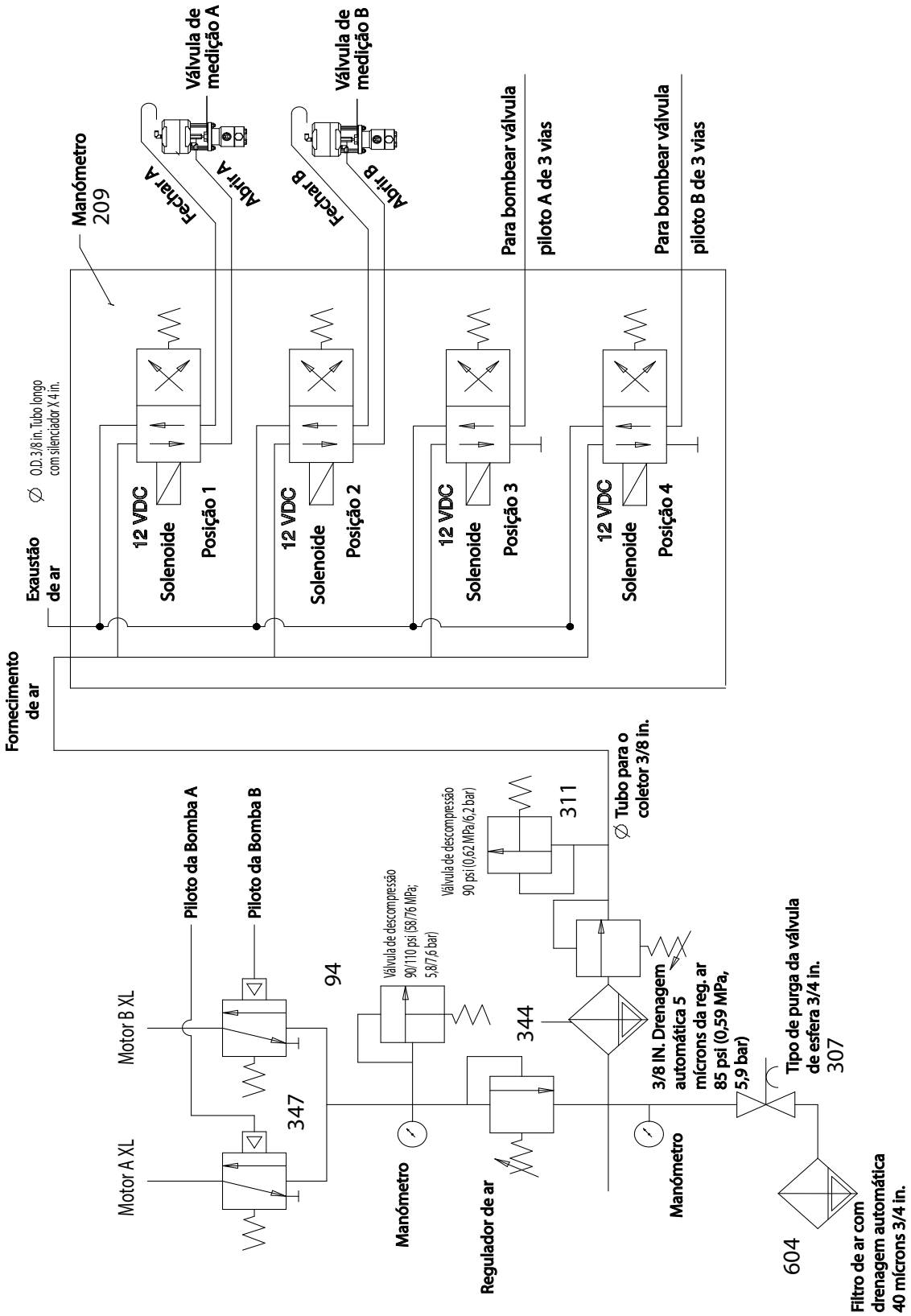

Esquema elétrico detalhado, pulverizador XM com alimentação de parede (página 1)

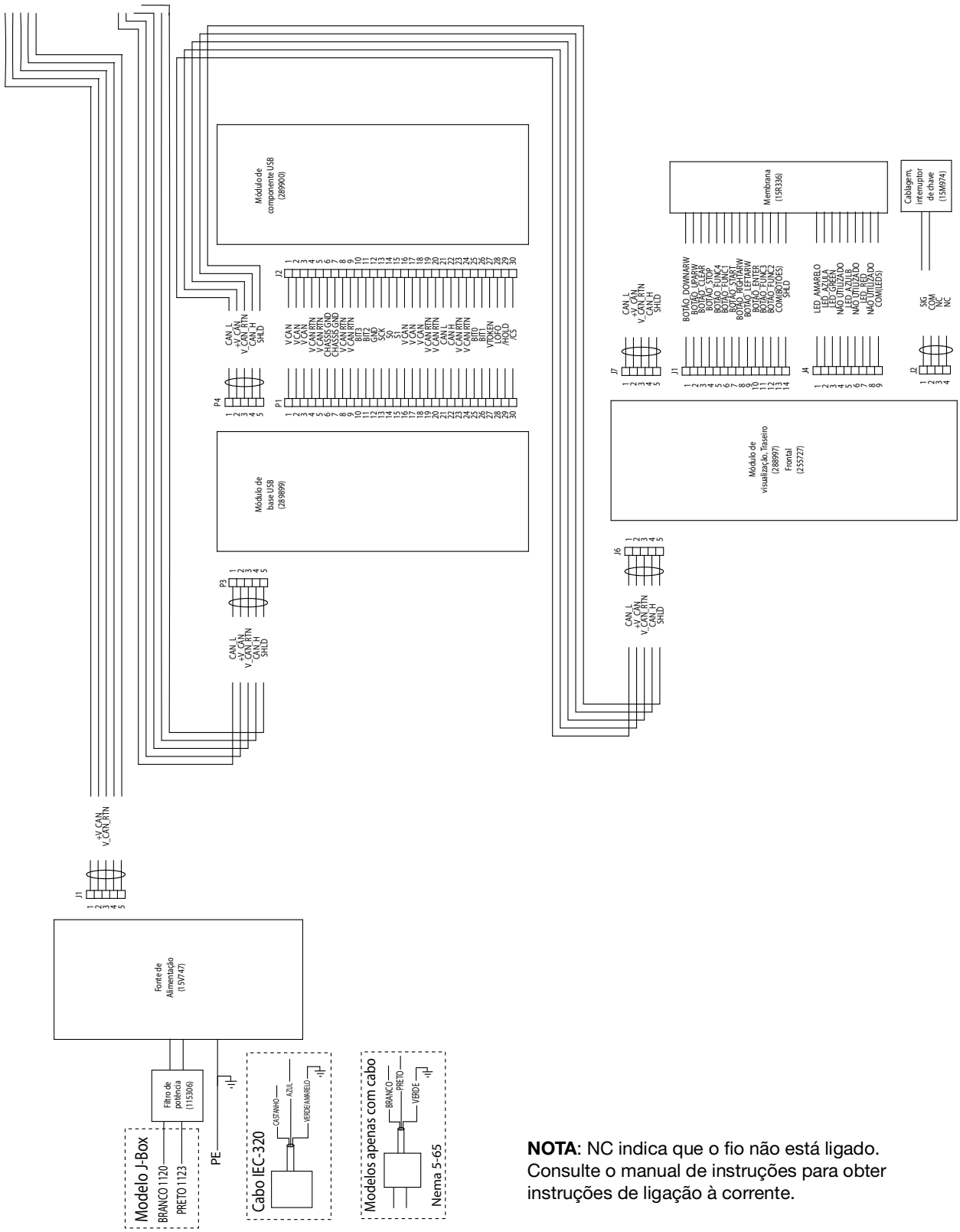

NOTA: NC indica que o fio não está ligado. Consulte o manual de instruções para obter instruções de ligação à corrente.

Esquema elétrico detalhado, pulverizador XM com alimentação de parede (página 2)

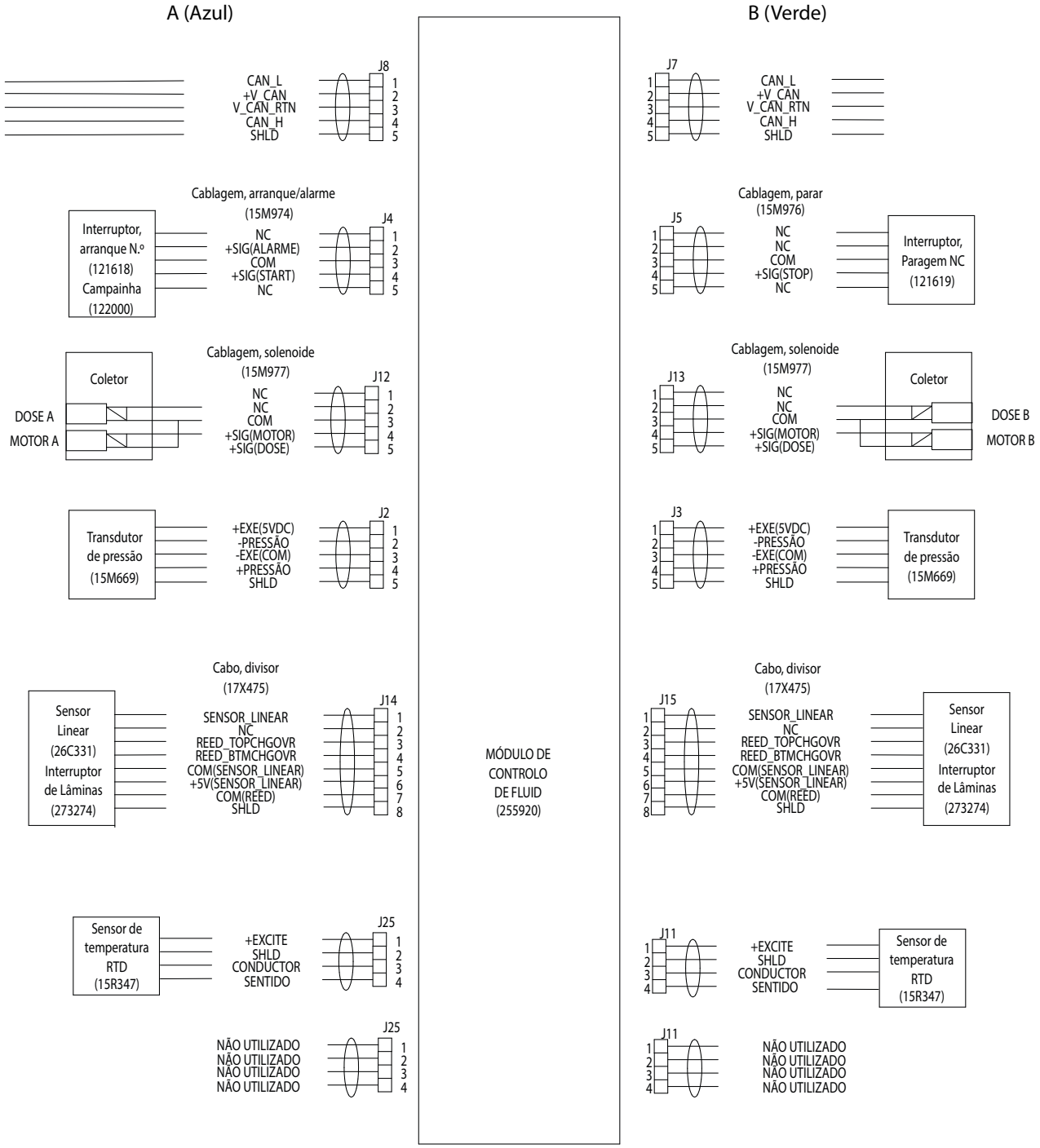

NOTA: NC indica que o fio não está ligado.

Esquemas de cablagem de caixas de derivação

Localização não perigosa Mangueira aquecida a água Viscon de 240 V e 480 V

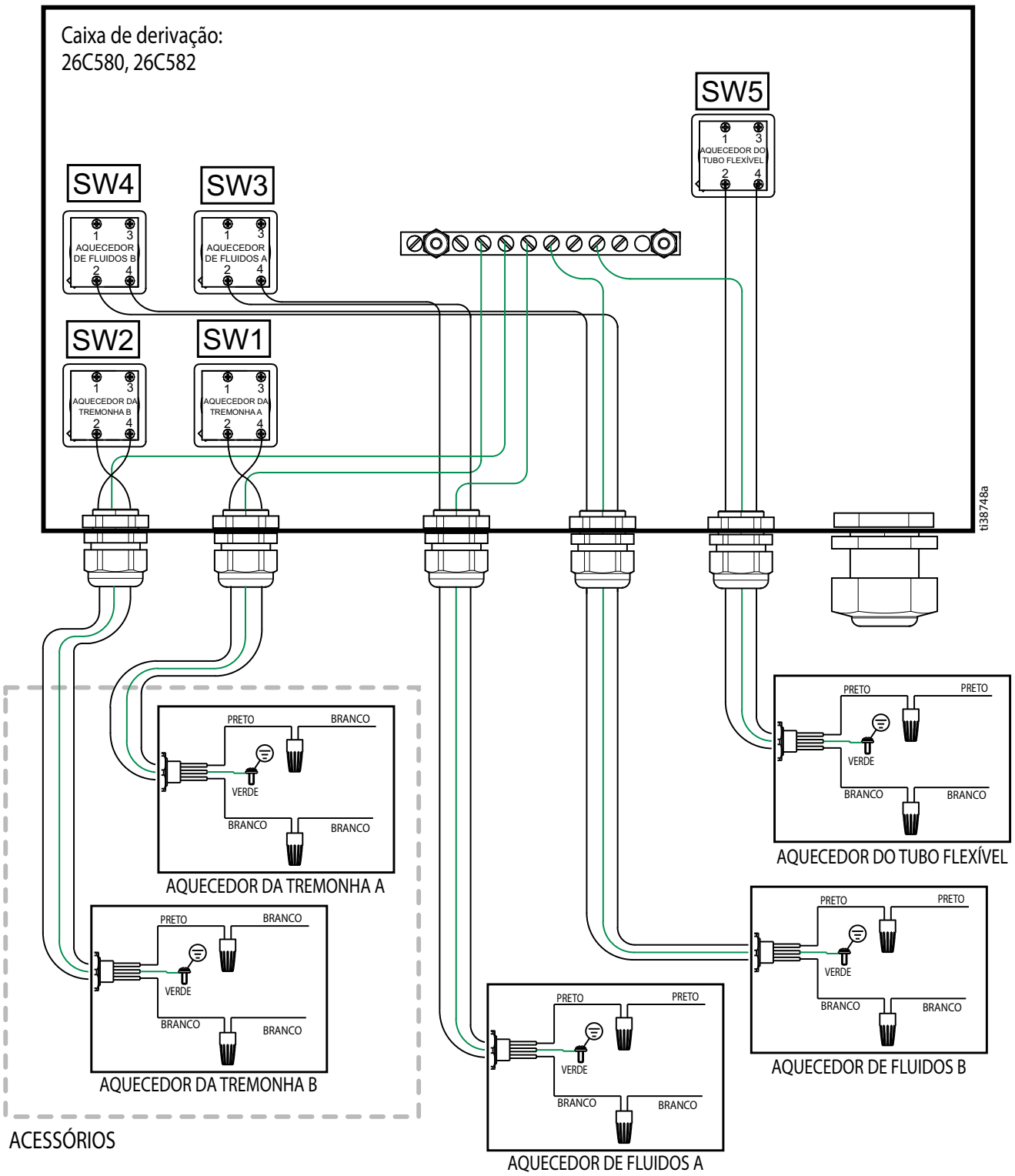

Mangueira aquecida elétrica de 240 V para localização não perigosa

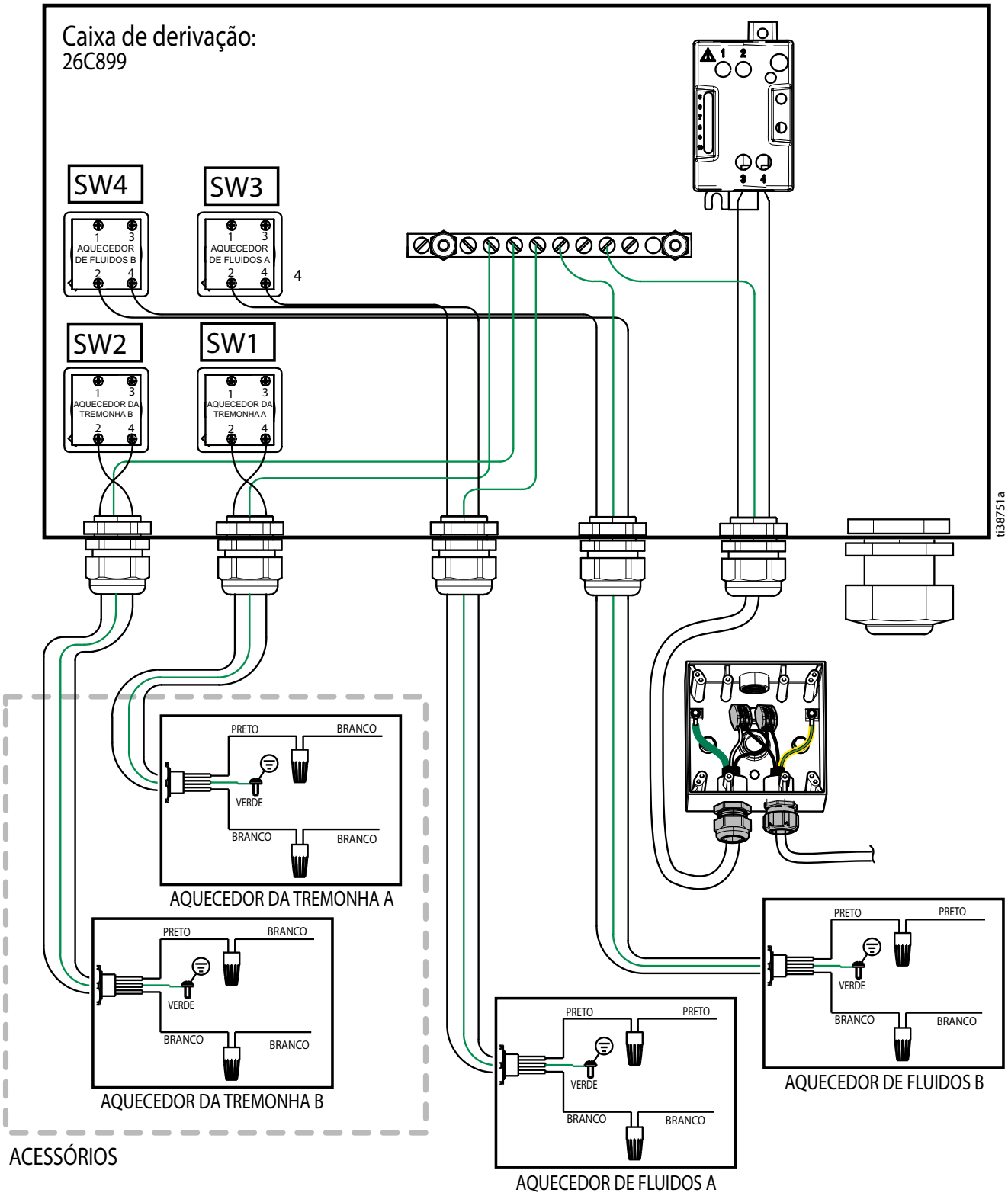

Mangueira aquecida elétrica de 480 V para localização não perigosa

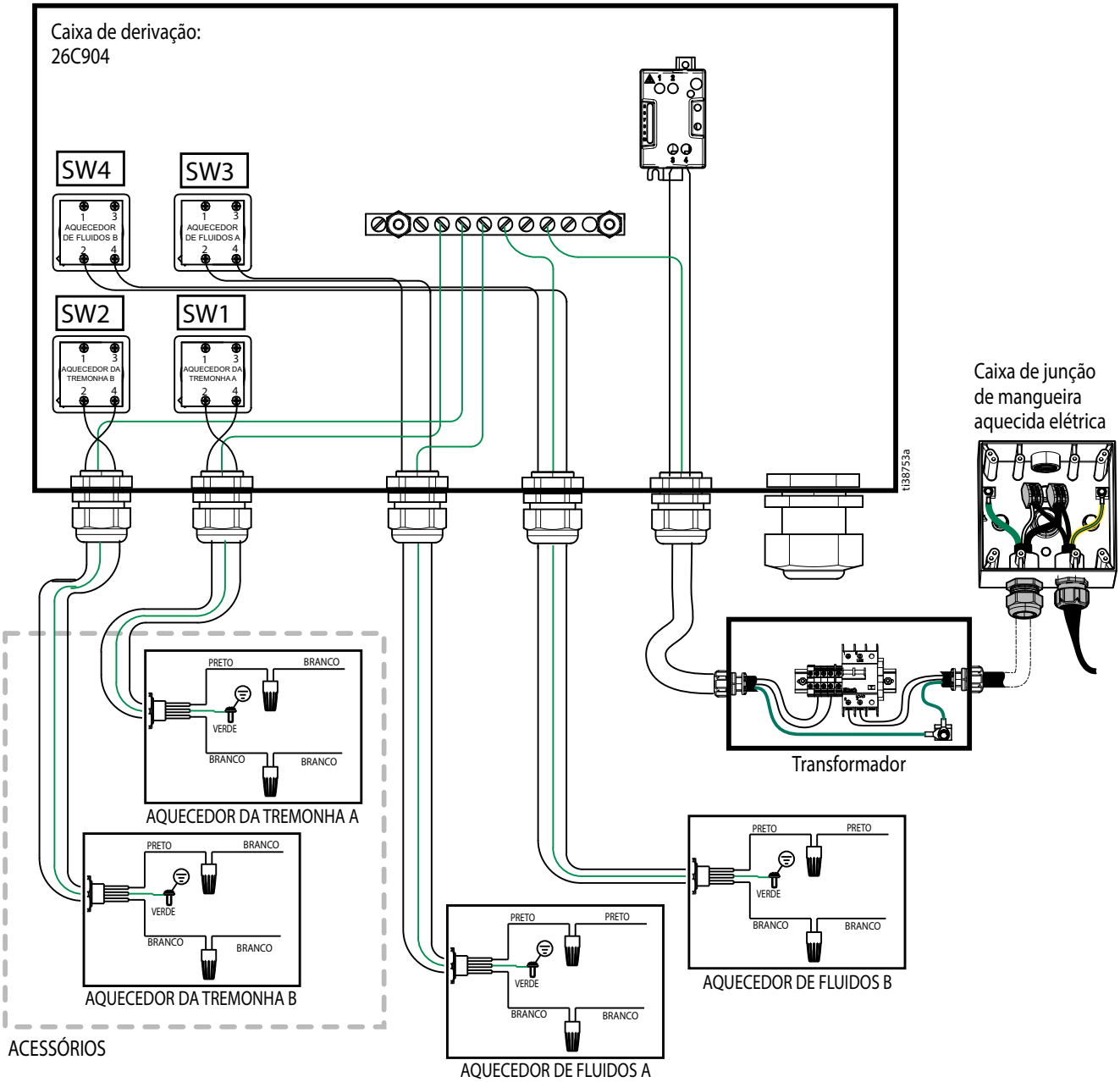

Mangueira aquecida a água Viscon de 240 V e 480 V para localização perigosa

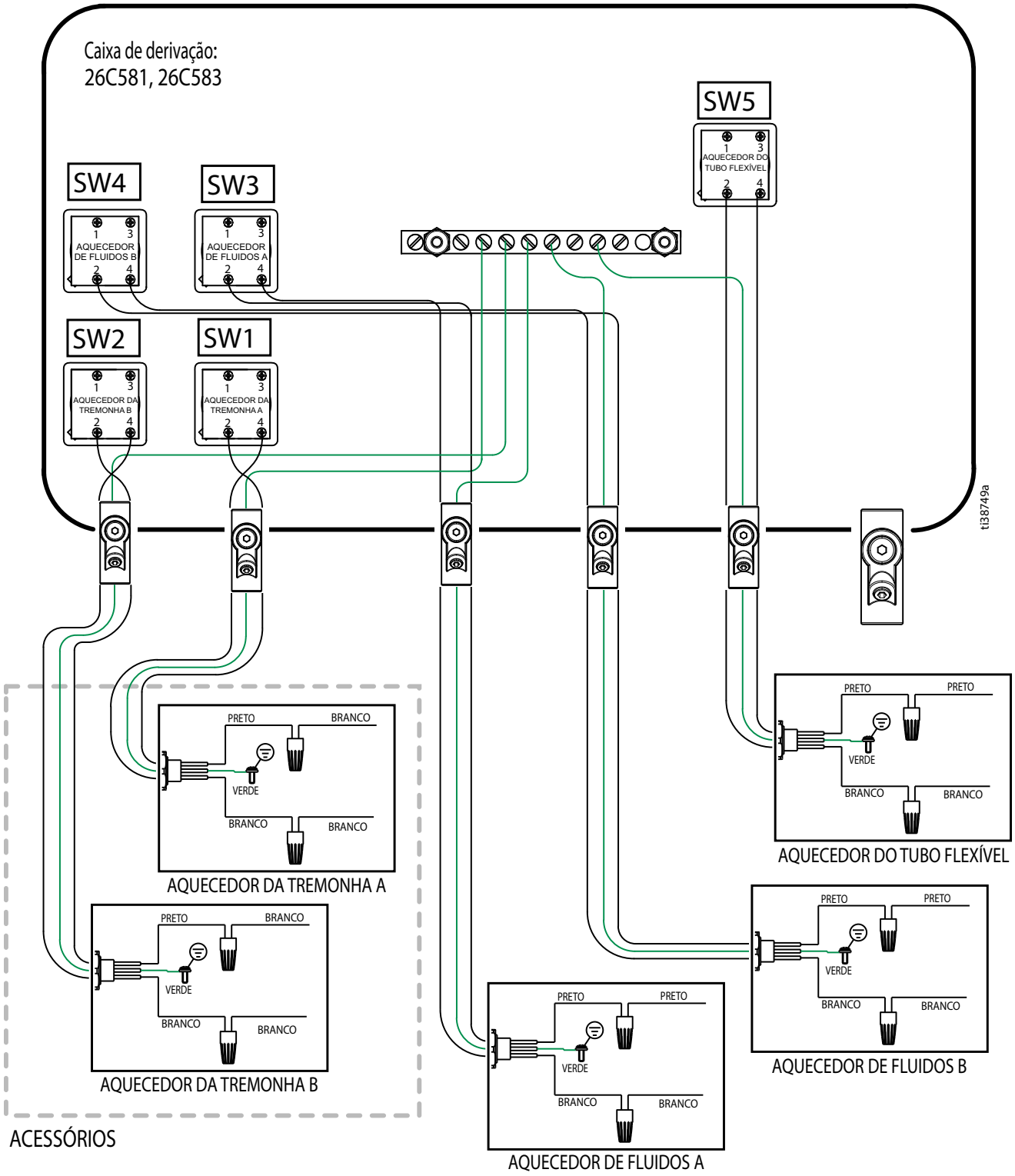

Mangueira aquecida elétrica de 240 V para localização perigosa

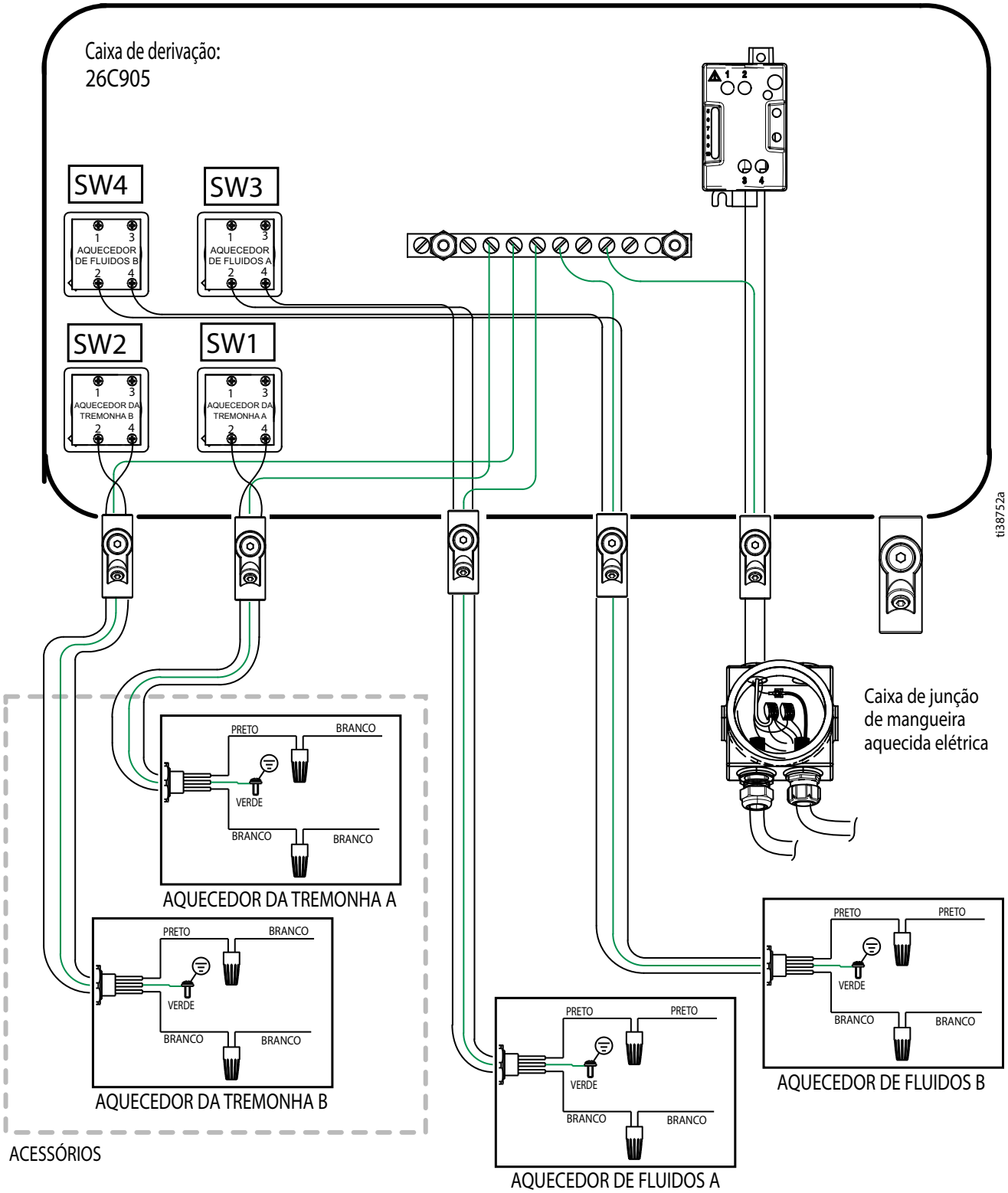

Mangueira aquecida elétrica de 480 V para localização perigosa

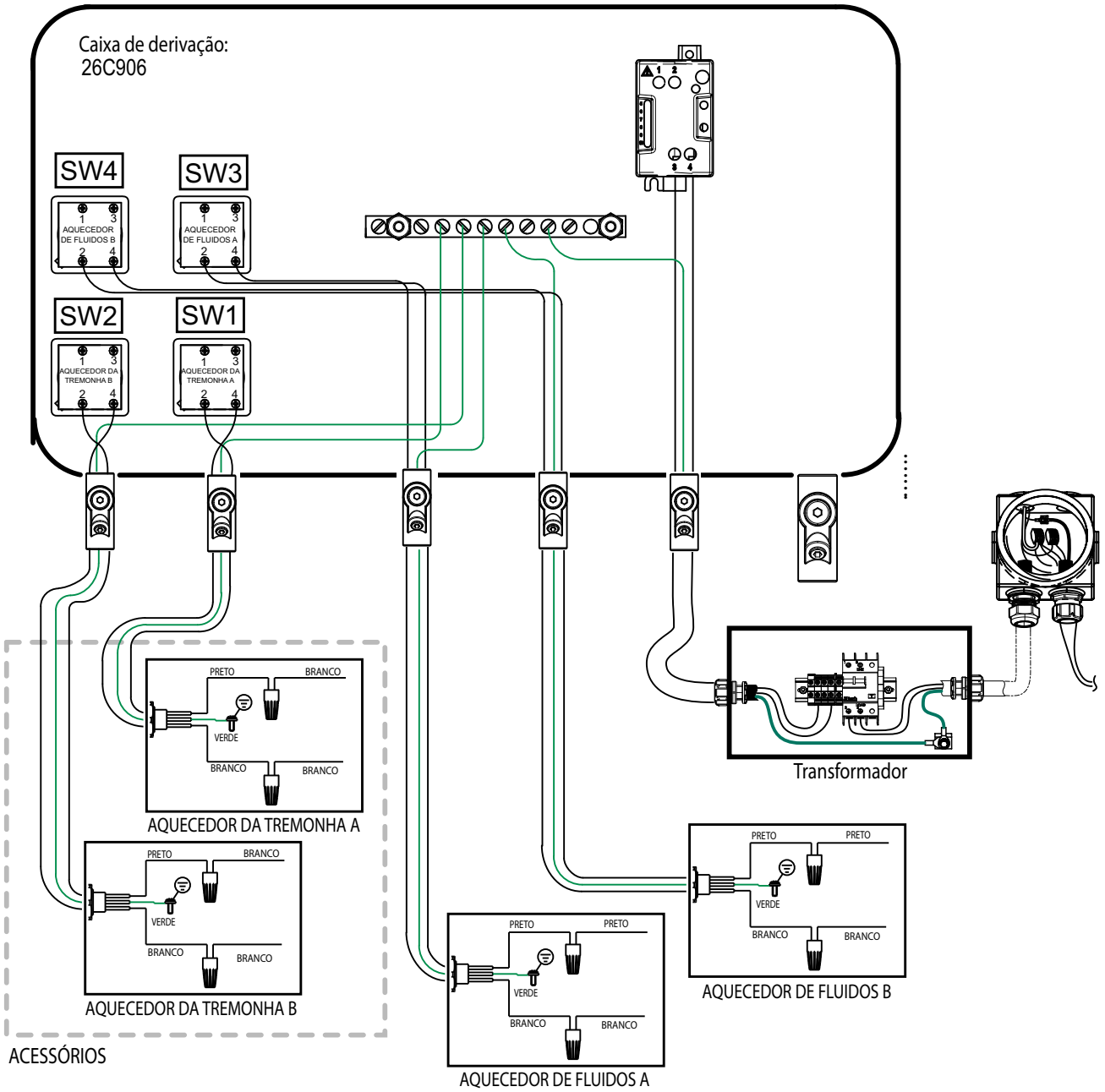

Peças

As peças variam consoante o modelo

Consulte **Modelos** na página 9, para os componentes equipados no seu sistema.

Caixa de derivação para locais perigosos (consulte o manual da sua caixa de derivação).

Caixa de derivação para locais não perigosos (consulte o manual da sua caixa de derivação).

Aquecedores de fluidos primários (Números de referência 800-899): Consulte **Peças para aquecedor de fluido primário**, página 90.

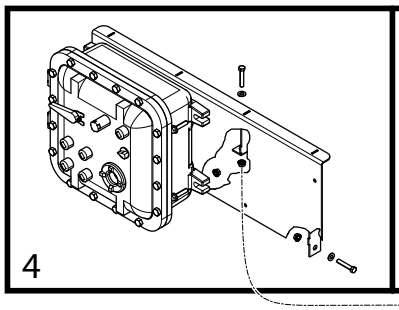

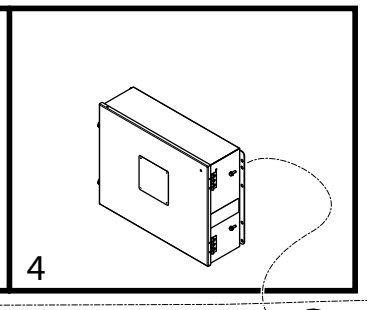

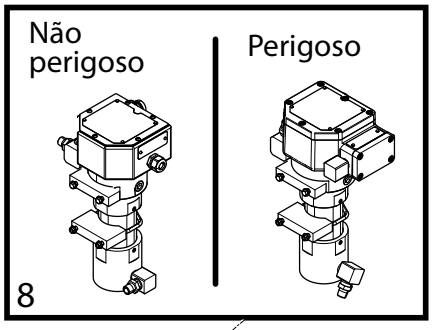

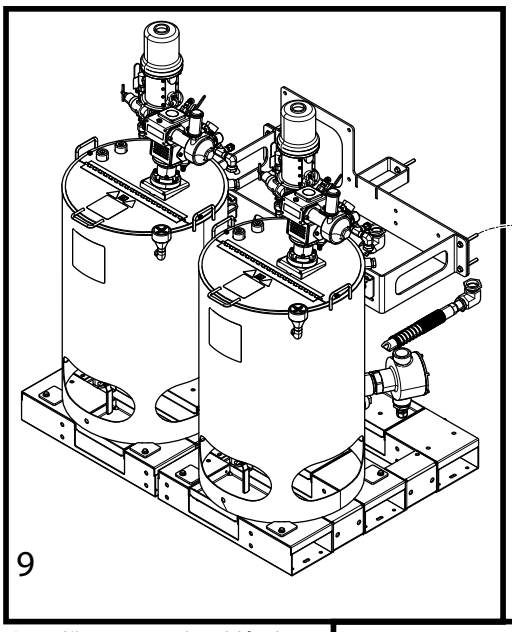

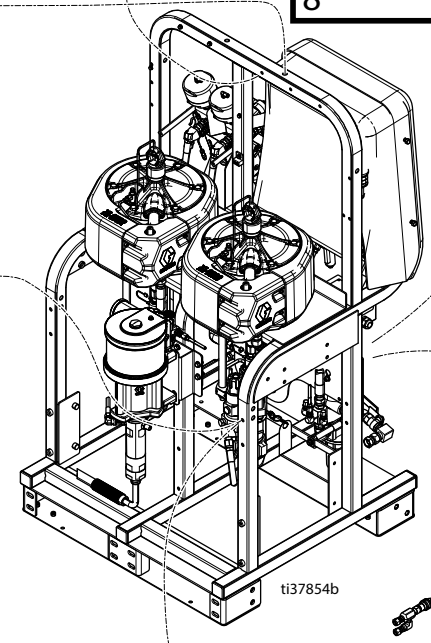

Mangueira aquecida a água (Números de referência 1400-1499): Consulte **Mangueira aquecida com camisa de água**, página 93.

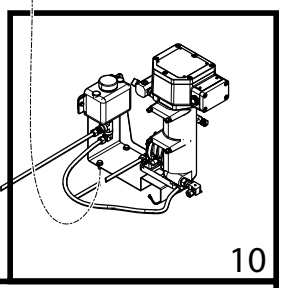

25 galões em aço inoxidável Tremonhas aquecidas (Números de referência 900-950): Consulte**Peça de tremonha de 25 galões**, página 91.

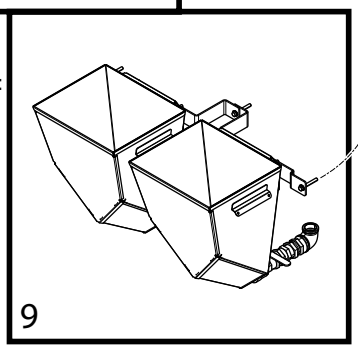

Tremonhas em aço inoxidável de 10 galões (Números de referência 951-999): Consulte**Peça de tremonha de 10 galões**, página 92.

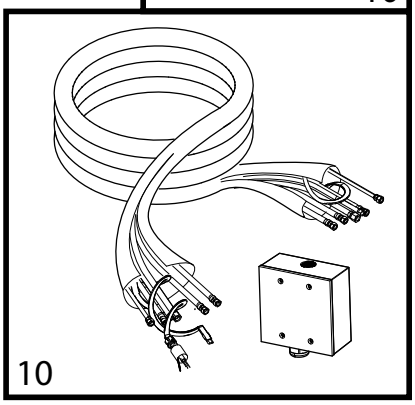

Mangueira aquecida elétrica (consulte o manual da mangueira aquecida elétrica).

Peças XM_ L _ _ que variam consoante o número de peça de nível superior

Consulte **Modelos** na página 9 para os componentes equipados no seu sistema.

Modelos	Peça	Descrição	Para mais informações, consulte:
XM1L00	XM1A00	SISTEMA, XM50, WP	**Modelos XM1**_ _ _ página 78
XM1L10	XM1A00	SISTEMA, XM50, WP, 10	**Modelos XM1**_ _ _ página 78
	- - -	TREMONHA, 10 galões, ss	**Peça de tremonha de 10 galões**, página 92
XM3L00	XM3A00	SISTEMA, XM70, BF, WP	**Modelos XM3**_ _ _ página 79
XM3L10	XM3A00	SISTEMA, XM70, BF, WP	**Modelos XM3**_ _ _ página 79
	- - -	TREMONHA, 10 galões, ss	**Peça de tremonha de 10 galões**, página 92
XM5L00	XM5A00	SISTEMA, XM50, BF, R, WP	**Modelos XM5**_ _ _ página 80
XM5L10	XM5A00	SISTEMA, XM50, BF, R, WP	**Modelos XM5**_ _ _ página 80
	- - -	TREMONHA, 10 galões, ss	**Peça de tremonha de 10 galões**, página 92
XM7L00	XM7A00	SISTEMA, XM70, R, WP	**Modelos XM7**_ _ _ página 81
XM7L10	XM7A00	SISTEMA, XM70, R, WP	**Modelos XM7**_ _ _ página 81
	- - -	TREMONHA, 10 galões, ss	**Peça de tremonha de 10 galões**, página 92

Peças XM_ M _ _ que variam consoante o número de peça de nível superior

Consulte **Modelos** na página 9 para os componentes equipados no seu sistema.

Modelo	Peça	Descrição	Para mais informações, consulte:
XM1M00	XM1A00	SISTEMA, XM50, BF, WP	**Modelos XM1**_ _ _, página 78
	26C580	CAIXA DE DERIVAÇÃO, padrão, 240 V	Caixa de derivação manual
	- - -	AQUECEDOR, padrão, 240 V	**Peças para aquecedor de fluido primário**, página 90
XM1M10	XM1A00	SISTEMA, XM50, BF, WP	**Modelos XM1**_ _ _, página 78
	26C580	CAIXA DE DERIVAÇÃO, padrão, 240 V	Caixa de derivação manual
	- - -	AQUECEDOR, padrão, 240 V	**Peças para aquecedor de fluido primário**, página 90
	- - -	TREMONHA, 10 galões, ss	**Peça de tremonha de 10 galões**, página 92
XM1M20	XM1A00	SISTEMA, XM50, 240 V, BF, WP	**Modelos XM1**_ _ _, página 78
	26C580	CAIXA DE DERIVAÇÃO, padrão, 240 V	Caixa de derivação manual
	- - -	AQUECEDOR, padrão, 240 V	**Peças para aquecedor de fluido primário**, página 90
	- - -	TREMONHA, 25 galões, na ss, 240 V	**Peça de tremonha de 25 galões**, página 91
XM3M00	XM3A00	SISTEMA, XM70, BF, WP	**Modelos XM3**_ _ _, página 79
	26C580	CAIXA DE DERIVAÇÃO, padrão, 240 V	Caixa de derivação manual
	- - -	AQUECEDOR, padrão, 240 V	**Peças para aquecedor de fluido primário**, página 90
XM3M10	XM3A00	SISTEMA, XM70, BF, WP	Consulte **Modelos XM3**_ _ _ na página 79
	26C580	CAIXA DE DERIVAÇÃO, padrão, 240 V	Caixa de derivação manual
	- - -	AQUECEDOR, padrão, 240 V	**Peças para aquecedor de fluido primário**, página 90
	- - -	TREMONHA, 10 galões, ss	**Peça de tremonha de 10 galões**, página 92
XM3M20	XM3A00	SISTEMA, XM70, BF, WP	**Modelos XM3**_ _ _, página 79
	26C580	CAIXA DE DERIVAÇÃO, padrão, 240 V	Caixa de derivação manual
	- - -	AQUECEDOR, padrão, 240 V	**Peças para aquecedor de fluido primário**, página 90
	- - -	TREMONHA, 25 galões, na ss, 240 V	**Peça de tremonha de 25 galões**, página 91
XM5M00	XM5A00	SISTEMA, XM50, BF, R, WP	**Modelos XM5**_ _ _, página 80
	26C580	CAIXA DE DERIVAÇÃO, padrão, 240 V	Caixa de derivação manual
	- - -	AQUECEDOR, padrão, 240 V	**Peças para aquecedor de fluido primário**, página 90
XM5M0E	XM5A00	SISTEMA, XM50, BF, R, WP	**Modelos XM5**_ _ _, página 80
	26C899	CAIXA DE DERIVAÇÃO, padrão, 240 V, aqu. elétrico	Caixa de derivação manual
	- - -	AQUECEDOR, padrão, 240 V	**Peças para aquecedor de fluido primário**, página 90
	- - -	MANGUEIRA, aquecida, elétrica, 240 V-H	Manual da mangueira aquecida
XM5M0W	XM5A00	SISTEMA, XM50, BF, R, WP	**Modelos XM5**_ _ _, página 80
	26C580	CAIXA DE DERIVAÇÃO, padrão, 240 V	Caixa de derivação manual
	- - -	AQUECEDOR, padrão, 240 V	**Peças para aquecedor de fluido primário**, página 90
	- - -	MANGUEIRA, aquecida, watt, 240 V-H	**Mangueira aquecida com camisa de água**, página 93
XM5M10	XM5A00	SISTEMA, XM50, BF, R, WP	**Modelos XM5**_ _ _, página 80
	26C580	CAIXA DE DERIVAÇÃO, padrão, 240 V	Caixa de derivação manual
	- - -	AQUECEDOR, padrão, 240 V	**Peças para aquecedor de fluido primário**, página 90
	- - -	TREMONHA, 10 galões, ss	**Peça de tremonha de 10 galões**, página 92
XM5M1E	XM5A00	SISTEMA, XM50, BF, R, WP	**Modelos XM5**_ _ _, página 80
	26C899	CAIXA DE DERIVAÇÃO, padrão, 240 V, aqu. elétrico	Caixa de derivação manual
	- - -	AQUECEDOR, padrão, 240 V	**Peças para aquecedor de fluido primário**, página 90
	- - -	TREMONHA, 10 galões, ss	**Peça de tremonha de 10 galões**, página 92
	- - -	MANGUEIRA, aquecida, elétrica, 240 V-H	Manual da mangueira aquecida
XM5M1W	XM5A00	SISTEMA, XM50, BF, R, WP	**Modelos XM5**_ _ _, página 80
	26C580	CAIXA DE DERIVAÇÃO, padrão, 240 V	Caixa de derivação manual
	- - -	AQUECEDOR, padrão, 240 V	**Peças para aquecedor de fluido primário**, página 90
	- - -	TREMONHA, 10 galões, ss	**Peça de tremonha de 10 galões**, página 92
	- - -	MANGUEIRA, aquecida, água, 240 V-H	**Mangueira aquecida com camisa de água**, página 93

Modelo	Peça	Descrição	Para mais informações, consulte:
XM5M20	XM5A00	SISTEMA, XM50, BF, R, WP	**Modelos XM5**_ _ _, página 80
	26C580	CAIXA DE DERIVAÇÃO, padrão, 240 V	Caixa de derivação manual
	- - -	AQUECEDOR, padrão, 240 V	**Peças para aquecedor de fluido primário**, página 90
	- - -	TREMONHA, 25 galões, na ss, 240 V	**Peça de tremonha de 25 galões**, página 91
XM5M2E	XM5A00	SISTEMA, XM50, BF, R, WP	**Modelos XM5**_ _ _,página 80
	26C899	CAIXA DE DERIVAÇÃO, padrão, 240 V, aqu. elétrico	Caixa de derivação manual
	- - -	AQUECEDOR, padrão, 240 V	**Peças para aquecedor de fluido primário**, página 90
	- - -	TREMONHA, 25 galões, na ss, 240 V	**Peça de tremonha de 25 galões**, página 91
	- - -	MANGUEIRA, aquecida, elétrica, 240 V-H	Manual da mangueira aquecida
XM5M2W	XM5A00	SISTEMA, XM50, BF, R, WP	**Modelos XM5**_ _ _, página 80
	26C580	CAIXA DE DERIVAÇÃO, padrão, 240 V	Caixa de derivação manual
	- - -	AQUECEDOR, padrão, 240 V	**Peças para aquecedor de fluido primário**, página 90
	- - -	TREMONHA, 25 galões, na ss, 240 V	**Peça de tremonha de 25 galões**, página 91
	- - -	MANGUEIRA, aquecida, água, 240 V-H	**Mangueira aquecida com camisa de água**, página 93
XM7M00	XM7A00	SISTEMA, XM70, BF, R, WP	**Modelos XM7**_ _ _, página 81
	26C580	CAIXA DE DERIVAÇÃO, padrão, 240 V	Caixa de derivação manual
	- - -	AQUECEDOR, padrão, 240 V	**Peças para aquecedor de fluido primário**, página 90
XM7M0E	XM7A00	SISTEMA, XM70, BF, R, WP	**Modelos XM7**_ _ _, página 81
	26C899	CAIXA DE DERIVAÇÃO, padrão, 240 V, aqu. elétrico	Caixa de derivação manual
	- - -	AQUECEDOR, padrão, 240 V	**Peças para aquecedor de fluido primário**, página 90
	- - -	MANGUEIRA, aquecida, elétrica, 240 V-H	Manual da mangueira aquecida
XM7M0W	XM7A00	SISTEMA, XM70, BF, R, WP	**Modelos XM7**_ _ _, página 81
	26C580	CAIXA DE DERIVAÇÃO, padrão, 240 V	Caixa de derivação manual
	- - -	AQUECEDOR, padrão, 240 V	**Peças para aquecedor de fluido primário**, página 90
	- - -	MANGUEIRA, aquecida, água, 240 V-H	**Mangueira aquecida com camisa de água**, página 93
XM7M10	XM7A00	SISTEMA, XM70, BF, R, WP	**Modelos XM7**_ _ _, página 81
	26C580	CAIXA DE DERIVAÇÃO, padrão, 240 V	Caixa de derivação manual
	- - -	AQUECEDOR, padrão, 240 V	**Peças para aquecedor de fluido primário**, página 90
	- - -	TREMONHA, 10 galões, ss	**Peça de tremonha de 10 galões**, página 92
XM7M1E	XM7A00	SISTEMA, XM70, BF, R, WP	**Modelos XM7**_ _ _, página 81
	26C899	CAIXA DE DERIVAÇÃO, padrão, 240 V, aqu. elétrico	Caixa de derivação manual
	- - -	AQUECEDOR, padrão, 240 V	**Peças para aquecedor de fluido primário**, página 90
	- - -	TREMONHA, 10 galões, ss	**Peça de tremonha de 10 galões**, página 92
	- - -	MANGUEIRA, aquecida, elétrica, 240 V-H	Manual da mangueira aquecida
XM7M1W	XM7A00	SISTEMA, XM70, BF, R, WP	**Modelos XM7**_ _ _, página 81
	26C580	CAIXA DE DERIVAÇÃO, padrão, 240 V	Caixa de derivação manual
	- - -	AQUECEDOR, padrão, 240 V	**Peças para aquecedor de fluido primário**, página 90
	- - -	MANGUEIRA, aquecida, água, 240 V-H	**Mangueira aquecida com camisa de água**, página 93
XM7M20	XM7A00	SISTEMA, XM70, BF, R, WP	**Modelos XM7**_ _ _, página 81
	26C580	CAIXA DE DERIVAÇÃO, padrão, 240 V	Caixa de derivação manual
	- - -	TREMONHA, 25 galões, na ss, 240 V	**Peça de tremonha de 25 galões**, página 91
XM7M2E	XM7A00	SISTEMA, XM70, BF, R, WP	**Modelos XM7**_ _ _, página 81
	26C899	CAIXA DE DERIVAÇÃO, padrão, 240 V, aqu. elétrico	Caixa de derivação manual
	- - -	AQUECEDOR, padrão, 240 V	**Peças para aquecedor de fluido primário**, página 90
	- - -	TREMONHA, 25 galões, na ss, 240 V	**Peça de tremonha de 25 galões**, página 91
	- - -	MANGUEIRA, aquecida, elétrica, 240 V-H	Manual da mangueira aquecida
XM7M2W	XM7A00	SISTEMA, XM70, BF, R, WP	**Modelos XM7**_ _ _, página 81
	26C580	CAIXA DE DERIVAÇÃO, padrão, 240 V	Caixa de derivação manual
	- - -	AQUECEDOR, padrão, 240 V	**Peças para aquecedor de fluido primário**, página 90
	- - -	TREMONHA, 25 galões, na ss, 240 V	**Peça de tremonha de 25 galões**, página 91
	- - -	MANGUEIRA, aquecida, água, 240 V-H	**Mangueira aquecida com camisa de água**, página 93

Peças XM_ H _ _ que variam consoante o número de peça de nível superior

Consulte **Modelos** na página 9 para os componentes equipados no seu sistema.

Modelo	Peça	Descrição	Para mais informações, consulte:
XM1H00	XM1A00	SISTEMA, XM50, BF, WP	**Modelos XM1**_ _ _, página 78
	26C582	CAIXA DE DERIVAÇÃO, padrão, 480 V	Caixa de derivação manual
	- - -	AQUECEDOR, padrão, 480 V	**Peças para aquecedor de fluido primário**, página 90
XM1H10	XM1A00	SISTEMA, XM50, BF, WP	**Modelos XM1**_ _ _, página 78
	26C582	CAIXA DE DERIVAÇÃO, padrão, 480 V	Caixa de derivação manual
	- - -	AQUECEDOR, padrão, 480 V	**Peças para aquecedor de fluido primário**, página 90
	- - -	TREMONHA, 10 galões, ss	**Peça de tremonha de 10 galões**, página 92
XM1H20	XM1A00	SISTEMA, XM50, BF, WP	**Modelos XM1**_ _ _, página 78
	26C582	CAIXA DE DERIVAÇÃO, padrão, 480 V	Caixa de derivação manual
	- - -	AQUECEDOR, padrão, 480 V	**Peças para aquecedor de fluido primário**, página 90
	- - -	TREMONHA, 25 galões, na ss, 480 V	**Peça de tremonha de 25 galões**, página 91
XM3H00	XM3A00	SISTEMA, XM70, BF, WP	**Modelos XM3**_ _ _, página 79
	26C582	CAIXA DE DERIVAÇÃO, padrão, 480 V	Caixa de derivação manual
	- - -	AQUECEDOR, padrão, 480 V	**Peças para aquecedor de fluido primário**, página 90
XM3H10	XM3A00	SISTEMA, XM70, BF, WP	**Modelos XM3**_ _ _, página 79
	26C582	CAIXA DE DERIVAÇÃO, padrão, 480 V	Caixa de derivação manual
	- - -	AQUECEDOR, padrão, 480 V	**Peças para aquecedor de fluido primário**, página 90
	- - -	TREMONHA, 10 galões, ss	**Peça de tremonha de 10 galões**, página 92
XM3H20	XM3A00	SISTEMA, XM70, BF, WP	**Modelos XM3**_ _ _, página 79
	26C582	CAIXA DE DERIVAÇÃO, padrão, 480 V	Caixa de derivação manual
	- - -	AQUECEDOR, padrão, 480 V	**Peças para aquecedor de fluido primário**, página 90
	- - -	TREMONHA, 25 galões, na ss, 480 V	**Peça de tremonha de 25 galões**, página 91
XM5H00	XM5A00	SISTEMA, XM50BF, R, WP	**Modelos XM5**_ _ _, página 80
	26C582	CAIXA DE DERIVAÇÃO, padrão, 480 V	Caixa de derivação manual
	- - -	AQUECEDOR, padrão, 480 V	**Peças para aquecedor de fluido primário**, página 90
XM5H0E	XM5A00	SISTEMA, XM50BF, R, WP	**Modelos XM5**_ _ _, página 80
	26C904	CAIXA DE DERIVAÇÃO, padrão, 240 V, aqu. elétrico	Caixa de derivação manual
	- - -	AQUECEDOR, padrão, 480 V	**Peças para aquecedor de fluido primário**, página 90
	- - -	MANGUEIRA, aquecida, elétrica, 480 V-H	Manual da mangueira aquecida
XM5H0W	XM5A00	SISTEMA, XM50BF, R, WP	**Modelos XM5**_ _ _, página 80
	26C582	CAIXA DE DERIVAÇÃO, padrão, 480 V	Caixa de derivação manual
	- - -	AQUECEDOR, padrão, 480 V	**Peças para aquecedor de fluido primário**, página 90
	- - -	MANGUEIRA, aquecida, água, 480V-H	**Mangueira aquecida com camisa de água**, página 93
XM5H10	XM5A00	SISTEMA, XM50BF, R, WP	**Modelos XM5**_ _ _, página 80
	26C582	CAIXA DE DERIVAÇÃO, padrão, 480 V	Caixa de derivação manual
	- - -	AQUECEDOR, padrão, 480 V	**Peças para aquecedor de fluido primário**, página 90
	- - -	TREMONHA, 10 galões, ss	**Peça de tremonha de 10 galões**, página 92
XM5H1E	XM5A00	SISTEMA, XM50BF, R, WP	**Modelos XM5**_ _ _, página 80
	26C904	CAIXA DE DERIVAÇÃO, padrão, 480 V, aqu. elétrico	Caixa de derivação manual
	- - -	AQUECEDOR, padrão, 480 V	**Peças para aquecedor de fluido primário**, página 90
	- - -	TREMONHA, 10 galões, ss	**Peça de tremonha de 10 galões**, página 92
	- - -	MANGUEIRA, aquecida, elétrica, 480 V-H	Manual da mangueira aquecida
XM5H1W	XM5A00	SISTEMA, XM50BF, R, WP	**Modelos XM5**_ _ _, página 80
	26C582	CAIXA DE DERIVAÇÃO, padrão, 480 V	Caixa de derivação manual
	- - -	AQUECEDOR, padrão, 480 V	**Peças para aquecedor de fluido primário**, página 90
	- - -	TREMONHA, 10 galões, ss	**Peça de tremonha de 10 galões**, página 92
	- - -	MANGUEIRA, aquecida, água, 480V-H	**Mangueira aquecida com camisa de água**, página 93

Modelo	Peça	Descrição	Para mais informações, consulte:
XM5H20	XM5A00	SISTEMA, XM50BF, R, WP	**Modelos XM5**_ _ _, página 80
	26C582	CAIXA DE DERIVAÇÃO, padrão, 480 V	Caixa de derivação manual
	- - -	AQUECEDOR, padrão, 480 V	**Peças para aquecedor de fluido primário**, página 90
	- - -	TREMONHA, 25 galões, na ss, 480 V	**Peça de tremonha de 25 galões**, página 91
XM5H2E	XM5A00	SISTEMA, XM50BF, R, WP	**Modelos XM5**_ _ _, página 80
	26C904	CAIXA DE DERIVAÇÃO, padrão, 240 V, aqu. elétrico	Caixa de derivação manual
	- - -	AQUECEDOR, padrão, 480 V	**Peças para aquecedor de fluido primário**, página 90
	- - -	TREMONHA, 25 galões, na ss, 480 V	**Peça de tremonha de 25 galões**, página 91
	- - -	MANGUEIRA, aquecida, elétrica, 480 V-H	Manual da mangueira aquecida
XM5H2W	XM5A00	SISTEMA, XM50BF, R, WP	**Modelos XM5**_ _ _, página 80
	26C582	CAIXA DE DERIVAÇÃO, padrão, 480 V	Caixa de derivação manual
	- - -	AQUECEDOR, padrão, 480 V	**Peças para aquecedor de fluido primário**, página 90
	- - -	TREMONHA, 25 galões, na ss, 480 V	**Peça de tremonha de 25 galões**, página 91
	- - -	MANGUEIRA, aquecida, água, 480V-H	
XM7H00	XM7A00	SISTEMA, XM70, BF, R, WP	**Modelos XM7**_ _ _, página 81
	26C582	CAIXA DE DERIVAÇÃO, padrão, 480 V	Caixa de derivação manual
	- - -	AQUECEDOR, padrão, 480 V	**Peças para aquecedor de fluido primário**, página 90
XM7H0E	XM7A00	SISTEMA, XM70, BF, R, WP	**Modelos XM7**_ _ _, página 81
	26C904	CAIXA DE DERIVAÇÃO, padrão, 480 V, aqu. elétrico	Caixa de derivação manual
	- - -	AQUECEDOR, padrão, 480 V	**Peças para aquecedor de fluido primário**, página 90
	- - -	MANGUEIRA, aquecida, elétrica, 480 V-H	Manual da mangueira aquecida
XM7H0W	XM7A00	SISTEMA, XM70, BF, R, WP	**Modelos XM7**_ _ _, página 81
	26C582	CAIXA DE DERIVAÇÃO, padrão, 480 V	Caixa de derivação manual
	- - -	AQUECEDOR, padrão, 480 V	**Peças para aquecedor de fluido primário**, página 90
	- - -	MANGUEIRA, aquecida, água, 480V-H	**Mangueira aquecida com camisa de água**, página 93
XM7H10	XM7A00	SISTEMA, XM70, BF, R, WP	**Modelos XM7**_ _ _, página 81
	26C582	CAIXA DE DERIVAÇÃO, padrão, 480 V	Caixa de derivação manual
	- - -	AQUECEDOR, padrão, 480 V	**Peças para aquecedor de fluido primário**, página 90
	- - -	TREMONHA, 10 galões, ss	**Peça de tremonha de 10 galões**, página 92
XM7H1E	XM7A00	SISTEMA, XM70, BF, R, WP	**Modelos XM7**_ _ _, página 81
	26C904	CAIXA DE DERIVAÇÃO, padrão, 240 V, aqu. elétrico	Caixa de derivação manual
	- - -	AQUECEDOR, padrão, 480 V	**Peças para aquecedor de fluido primário**, página 90
	- - -	TREMONHA, 10 galões, ss	**Peça de tremonha de 10 galões**, página 92
	- - -	MANGUEIRA, aquecida, elétrica, 480 V	Manual da mangueira aquecida
XM7H1W	XM7A00	SISTEMA, XM70, BF, R, WP	**Modelos XM7**_ _ _, página 81
	26C582	CAIXA DE DERIVAÇÃO, padrão, 480 V	Caixa de derivação manual
	- - -	AQUECEDOR, padrão, 480 V	**Peças para aquecedor de fluido primário**, página 90
	- - -	TREMONHA, 10 galões, ss	**Peça de tremonha de 10 galões**, página 92
	- - -	MANGUEIRA, aquecida, água, 480V-H	**Mangueira aquecida com camisa de água**, página 93
XM7H20	XM7A00	SISTEMA, XM70, BF, R, WP	**Modelos XM7**_ _ _, página 81
	26C582	CAIXA DE DERIVAÇÃO, padrão, 480 V	Caixa de derivação manual
	- - -	AQUECEDOR, padrão, 480 V	**Peças para aquecedor de fluido primário**, página 90
	- - -	TREMONHA, 25 galões, na ss, 480 V	**Peça de tremonha de 25 galões**, página 91
XM7H2E	XM7A00	SISTEMA, XM70, BF, R, WP	**Modelos XM7**_ _ _, página 81
	26C904	CAIXA DE DERIVAÇÃO, padrão, 480 V, aqu. elétrico	Caixa de derivação manual
	- - -	AQUECEDOR, padrão, 480 V	**Peças para aquecedor de fluido primário**, página 90
	- - -	TREMONHA, 25 galões, na ss, 480 V	**Peça de tremonha de 25 galões**, página 91
	- - -	MANGUEIRA, aquecida, elétrica, 480 V	Manual da mangueira aquecida
XM7H2W	XM7A00	SISTEMA, XM70, BF, R, WP	**Modelos XM7**_ _ _, página 81
	26C582	CAIXA DE DERIVAÇÃO, padrão, 480 V	Caixa de derivação manual
	- - -	AQUECEDOR, padrão, 480 V	**Peças para aquecedor de fluido primário**, página 90
	- - -	TREMONHA, 25 galões, na ss, 480 V	**Peça de tremonha de 25 galões**, página 91
	- - -	MANGUEIRA, aquecida, água, 480V-H	**Mangueira aquecida com camisa de água**, página 93

Peças XM_ N _ _ que variam consoante o número de peça de nível superior

Consulte **Modelos** na página 9 para os componentes equipados no seu sistema.

Modelo	Peça	Descrição	Para mais informações, consulte:
XM1N00	XM1D00	SISTEMA, XM50, BF, IS	**Modelos XM1**_ _ _, página 78
XM1N10	XM1D00	SISTEMA, XM50, BF, IS	**Modelos XM1**_ _ _, página 78
	- - -	TREMONHA, 10 galões, ss	**Peça de tremonha de 10 galões**, página 92
XM1N20	XM1D00	SISTEMA, XM50, BF, IS	**Modelos XM1**_ _ _, página 78
	- - -	TREMONHA, 25 galões, na ss, 240 V	**Peça de tremonha de 25 galões**, página 91
XM3N00	XM3D00	SISTEMA, XM70, BF, IS	**Modelos XM3**_ _ _, página 79
XM3N10	XM3D00	SISTEMA, XM70, BF, IS	**Modelos XM3**_ _ _, página 79
	- - -	TREMONHA, 10 galões, ss	**Peça de tremonha de 10 galões**, página 92
XM3N20	XM3D00	SISTEMA, XM70, BF, IS	**Modelos XM3**_ _ _, página 79
	- - -	TREMONHA, 25 galões, na ss, 240 V	**Peça de tremonha de 25 galões**, página 91
XM5N00	XM5D00	SISTEMA, XM50, BF, R, IS	**Modelos XM5**_ _ _, página 80
XM5N0E	XM5D00	SISTEMA, XM50, BF, R, IS	**Modelos XM5**_ _ _, página 80
	- - -	MANGUEIRA, aquecida, elétrica, 240 V-H	Manual da mangueira aquecida
XM5N0W	XM5D00	SISTEMA, XM50, BF, R, IS	**Modelos XM5**_ _ _, página 80
	- - -	MANGUEIRA, aquecida, água, 240 V-H	**Mangueira aquecida com camisa de água**, página 93
XM5N10	XM5D00	SISTEMA, XM50, BF, R, IS	**Modelos XM5**_ _ _, página 80
	- - -	TREMONHA, 10 galões, ss	**Peça de tremonha de 10 galões**, página 92
XM5N1E	XM5D00	SISTEMA, XM50, BF, R, IS	**Modelos XM5**_ _ _, página 80
	- - -	TREMONHA, 10 galões, ss	**Peça de tremonha de 10 galões**, página 92
	- - -	MANGUEIRA, aquecida, elétrica, 240 V-H	Manual da mangueira aquecida
XM5N1W	XM5D00	SISTEMA, XM50, BF, R, IS	**Modelos XM5**_ _ _, página 80
	- - -	TREMONHA, 10 galões, ss	**Peça de tremonha de 10 galões**, página 92
	- - -	MANGUEIRA, aquecida, água, 240 V-H	**Mangueira aquecida com camisa de água**, página 93
XM5N20	XM5D00	SISTEMA, XM50, BF, R, IS	**Modelos XM5**_ _ _, página 80
	- - -	TREMONHA, 25 galões, na ss, 240 V	**Peça de tremonha de 25 galões**, página 91
XM5N2E	XM5D00	SISTEMA, XM50, BF, R, IS	**Modelos XM5**_ _ _, página 80
	- - -	TREMONHA, 25 galões, na ss, 240 V	**Peça de tremonha de 25 galões**, página 91
	- - -	MANGUEIRA, aquecida, elétrica, 240 V-H	Manual da mangueira aquecida
XM5N2W	XM5D00	SISTEMA, XM50, BF, R, IS	**Modelos XM5**_ _ _, página 80
	- - -	TREMONHA, 25 galões, na ss, 240 V	**Peça de tremonha de 25 galões**, página 91
	- - -	MANGUEIRA, aquecida, água, 240 V-H	**Mangueira aquecida com camisa de água**, página 93
XM7N00	XM7D00	SISTEMA, XM70, BF, R, IS	**Modelos XM7**_ _ _, página 81
XM7N0E	XM7D00	SISTEMA, XM70, BF, R, IS	**Modelos XM7**_ _ _, página 81
	- - -	MANGUEIRA, aquecida, elétrica, 240 V-H	Manual da mangueira aquecida
XM7N0W	XM7D00	SISTEMA, XM70, BF, R, IS	**Modelos XM7**_ _ _, página 81
	- - -	MANGUEIRA, aquecida, água, 240 V-H	**Mangueira aquecida com camisa de água**, página 93
XM7N10	XM7D00	SISTEMA, XM70, BF, R, IS	**Modelos XM7**_ _ _, página 81
	- - -	TREMONHA, 10 galões, ss	**Peça de tremonha de 10 galões**, página 92
XM7N1E	XM7D00	SISTEMA, XM70, BF, R, IS	**Modelos XM7**_ _ _, página 81
	- - -	TREMONHA, 10 galões, ss	**Peça de tremonha de 10 galões**, página 92
	- - -	MANGUEIRA, aquecida, elétrica, 240 V-H	Manual da mangueira aquecida
XM7N1W	XM7D00	SISTEMA, XM70, BF, R, IS	**Modelos XM7**_ _ _, página 81
	- - -	TREMONHA, 10 galões, ss	**Peça de tremonha de 10 galões**, página 92
	- - -	MANGUEIRA, aquecida, água, 240 V-H	**Mangueira aquecida com camisa de água**, página 93
XM7N20	XM7D00	SISTEMA, XM70, BF, R, IS	**Modelos XM7**_ _ _, página 81
	- - -	TREMONHA, 25 galões, na ss, 240 V	**Peça de tremonha de 25 galões**, página 91
XM7N2E	XM7D00	SISTEMA, XM70, BF, R, IS	**Modelos XM7**_ _ _, página 81
	- - -	TREMONHA, 25 galões, na ss, 240 V	**Peça de tremonha de 25 galões**, página 91
	- - -	MANGUEIRA, aquecida, elétrica, 240 V-H	Manual da mangueira aquecida
XM7N2W	XM7D00	SISTEMA, XM70, BF, R, IS	**Modelos XM7**_ _ _, página 81
	- - -	TREMONHA, 25 galões, na ss, 240 V	**Peça de tremonha de 25 galões**, página 91
	- - -	MANGUEIRA, aquecida, água, 240 V-H	**Mangueira aquecida com camisa de água**, página 93

Peças XM_ P _ _ que variam consoante o número de peça de nível superior

Consulte **Modelos** na página 9 para os componentes equipados no seu sistema.

Modelo	Peça	Descrição	Para mais informações, consulte:
XM1P00	XM1D00	SISTEMA, XM50, BF, IS	**Modelos XM1**_ _ _, página 78
	- - -	AQUECEDOR, haz-ex, 240 V	**Peças para aquecedor de fluido primário**, página 90
XM1P10	XM1D00	SISTEMA, XM50, BF, IS	**Modelos XM1**_ _ _, página 78
	- - -	AQUECEDOR, haz-ex, 240 V	**Peças para aquecedor de fluido primário**, página 90
	- - -	TREMONHA, 10 galões, ss	**Peça de tremonha de 10 galões**, página 92
XM1P20	XM1D00	SISTEMA, XM50, BF, IS	**Modelos XM1**_ _ _, página 78
	- - -	AQUECEDOR, haz-ex, 240 V	**Peças para aquecedor de fluido primário**, página 90
	- - -	TREMONHA, 25 galões, na ss, 240 V	**Peça de tremonha de 25 galões**, página 91
XM3P00	XM3D00	SISTEMA, XM70, BF, IS	**Modelos XM3**_ _ _, página 79
	- - -	AQUECEDOR, haz-ex, 240 V	**Peças para aquecedor de fluido primário**, página 90
XM3P10	XM3D00	SISTEMA, XM70, BF, IS	**Modelos XM3**_ _ _, página 79
	- - -	AQUECEDOR, haz-ex, 240 V	**Peças para aquecedor de fluido primário**, página 90
	- - -	TREMONHA, 10 galões, ss	**Peça de tremonha de 10 galões**, página 92
XM3P20	XM3D00	SISTEMA, XM70, BF, IS	**Modelos XM3**_ _ _, página 79
	- - -	AQUECEDOR, haz-ex, 240 V	**Peças para aquecedor de fluido primário**, página 90
	- - -	TREMONHA, 25 galões, na ss, 240 V	**Peça de tremonha de 25 galões**, página 91
XM5P00	XM5D00	SISTEMA, XM50, BF, R, IS	**Modelos XM5**_ _ _, página 80
	- - -	AQUECEDOR, haz-ex, 240 V	**Peças para aquecedor de fluido primário**, página 90
XM5P0E	XM5D00	SISTEMA, XM50, BF, R, IS	**Modelos XM5**_ _ _, página 80
	- - -	AQUECEDOR, haz-ex, 240 V	**Peças para aquecedor de fluido primário**, página 90
	- - -	MANGUEIRA, aquecida, elétrica, 240 V-H	Manual da mangueira aquecida
XM5P0W	XM5D00	SISTEMA, XM50, BF, R, IS	**Modelos XM5**_ _ _, página 80
	- - -	MANGUEIRA, aquecida, água, 240V-H	**Mangueira aquecida com camisa de água**, página 93
XM5P10	XM5D00	SISTEMA, XM50, BF, R, IS	**Modelos XM5**_ _ _, página 80
	- - -	AQUECEDOR, haz-ex, 240 V	**Peças para aquecedor de fluido primário**, página 90
	- - -	TREMONHA, 10 galões, ss	**Peça de tremonha de 10 galões**, página 92
XM5P1E	XM5D00	SISTEMA, XM50, BF, R, IS	**Modelos XM5**_ _ _, página 80
	- - -	AQUECEDOR, haz-ex, 240 V	**Peças para aquecedor de fluido primário**, página 90
	- - -	TREMONHA, 10 galões, ss	**Peça de tremonha de 10 galões**, página 92
	- - -	MANGUEIRA, aquecida, elétrica, 240 V-H	Manual da mangueira aquecida
XM5P1W	XM5D00	SISTEMA, XM50, BF, R, IS	**Modelos XM5**_ _ _, página 80
	- - -	AQUECEDOR, haz-ex, 240 V	**Peças para aquecedor de fluido primário**, página 90
	- - -	TREMONHA, 10 galões, ss	**Peça de tremonha de 10 galões**, página 92
	- - -	MANGUEIRA, aquecida, água, 240V-H	**Mangueira aquecida com camisa de água**, página 93
XM5P20	XM5D00	SISTEMA, XM50, BF, R, IS	**Modelos XM5**_ _ _, página 80
	- - -	AQUECEDOR, haz-ex, 240 V	**Peças para aquecedor de fluido primário**, página 90
	- - -	TREMONHA, 25 galões, na ss, 240 V	**Peça de tremonha de 25 galões**, página 91
XM5P2E	XM5D00	SISTEMA, XM50, BF, R, IS	**Modelos XM5**_ _ _, página 80
	- - -	AQUECEDOR, haz-ex, 240 V	**Peças para aquecedor de fluido primário**, página 90
	- - -	TREMONHA, 25 galões, na ss, 240 V	**Modelos XM7**_ _ _, página 81
	- - -	MANGUEIRA, aquecida, elétrica, 240 V-H	Manual da mangueira aquecida
XM5P2W	XM5D00	SISTEMA, XM50, BF, R, IS	**Modelos XM5**_ _ _, página 80
	- - -	AQUECEDOR, haz-ex, 240 V	**Peças para aquecedor de fluido primário**, página 90
	- - -	TREMONHA, 25 galões, na ss, 240 V	**Peça de tremonha de 25 galões**, página 91
	- - -	MANGUEIRA, aquecida, água, 240V-H	**Mangueira aquecida com camisa de água**, página 93
XM7P00	XM7D00	SISTEMA, XM70, BF, R, IS	**Modelos XM7**_ _ _, página 81
	- - -	AQUECEDOR, haz-ex, 240 V	**Peças para aquecedor de fluido primário**, página 90

Modelo	Peça	Descrição	Para mais informações, consulte:
XM7P0E	XM7D00	SISTEMA, XM70, BF, R, IS	**Modelos XM7**_ _ _, página 81
	- - -	AQUECEDOR, haz-ex, 240 V	**Peças para aquecedor de fluido primário**, página 90
	- - -	MANGUEIRA, aquecida, elétrica, 240 V-H	Manual da mangueira aquecida
XM7P0W	XM7D00	SISTEMA, XM70, BF, R, IS	**Modelos XM7**_ _ _, página 81
	- - -	AQUECEDOR, haz-ex, 240 V	**Peças para aquecedor de fluido primário**, página 90
	- - -	MANGUEIRA, aquecida, água, 240V-H	**Mangueira aquecida com camisa de água**, página 93
XM7P10	XM7D00	SISTEMA, XM70, BF, R, IS	**Modelos XM7**_ _ _, página 81
	- - -	AQUECEDOR, haz-ex, 240 V	**Peças para aquecedor de fluido primário**, página 90
	- - -	TREMONHA, 10 galões, ss	**Peça de tremonha de 10 galões**, página 92
XM7P1E	XM7D00	SISTEMA, XM70, BF, R, IS	**Modelos XM7**_ _ _, página 81
	- - -	AQUECEDOR, haz-ex, 240 V	**Peças para aquecedor de fluido primário**, página 90
	- - -	TREMONHA, 10 galões, ss	**Peça de tremonha de 10 galões**, página 92
	- - -	MANGUEIRA, aquecida, elétrica, 240 V-H	Manual da mangueira aquecida
XM7P1W	XM7D00	SISTEMA, XM70, BF, R, IS	**Modelos XM7**_ _ _, página 81
	- - -	AQUECEDOR, haz-ex, 240 V	**Peças para aquecedor de fluido primário**, página 90
	- - -	TREMONHA, 10 galões, ss	**Peça de tremonha de 10 galões**, página 92
	- - -	MANGUEIRA, aquecida, água, 240V-H	**Mangueira aquecida com camisa de água**, página 93
XM7P20	XM7D00	SISTEMA, XM70, BF, R, IS	**Modelos XM7**_ _ _, página 81
	- - -	AQUECEDOR, haz-ex, 240 V	**Peças para aquecedor de fluido primário**, página 90
	- - -	TREMONHA, 25 galões, na ss, 240 V	**Peça de tremonha de 25 galões**, página 91
XM7P2E	XM7D00	SISTEMA, XM70, BF, R, IS	**Modelos XM7**_ _ _, página 81
	- - -	AQUECEDOR, haz-ex, 240 V	**Peças para aquecedor de fluido primário**, página 90
	- - -	TREMONHA, 25 galões, na ss, 240 V	**Peça de tremonha de 25 galões**, página 91
	- - -	MANGUEIRA, aquecida, elétrica, 240 V-H	Manual da mangueira aquecida
XM7P2W	XM7D00	SISTEMA, XM70, BF, R, IS	**Modelos XM7**_ _ _, página 81
	- - -	AQUECEDOR, haz-ex, 240 V	**Peças para aquecedor de fluido primário**, página 90
	- - -	TREMONHA, 25 galões, na ss, 240 V	**Peça de tremonha de 25 galões**, página 91
	- - -	MANGUEIRA, aquecida, água, 240V-H	**Mangueira aquecida com camisa de água**, página 93

Peças XM_ F _ _ que variam consoante o número de peça de nível superior

Consulte **Modelos** na página 9 para os componentes equipados no seu sistema.

Modelo	Peça	Descrição	Para mais informações, consulte:
XM1F00	XM1D00	SISTEMA, XM50, BF, IS	**Modelos XM1**_ _ _, página 78
	273114	AQUECEDOR, haz-ex, 480 V	**Peças para aquecedor de fluido primário**, página 90
XM1F10	XM1D00	SISTEMA, XM50, BF, IS	**Modelos XM1**_ _ _, página 78
	- - -	AQUECEDOR, haz-ex, 480 V	**Peças para aquecedor de fluido primário**, página 90
	- - -	TREMONHA, 10 galões, ss	**Peça de tremonha de 10 galões**, página 92
XM1F20	XM1D00	SISTEMA, XM50, BF, IS	**Modelos XM1**_ _ _, página 78
	- - -	AQUECEDOR, haz-ex, 480 V	**Peças para aquecedor de fluido primário**, página 90
	- - -	TREMONHA, 25 galões, na ss, 480 V	**Peça de tremonha de 25 galões**, página 91
XM3F00	XM3D00	SISTEMA, XM70, BF, IS	**Modelos XM3**_ _ _, página 79
	- - -	AQUECEDOR, haz-ex, 480 V	**Peças para aquecedor de fluido primário**, página 90
XM3F10	XM3D00	SISTEMA, XM70, BF, IS	**Modelos XM3**_ _ _, página 79
	- - -	AQUECEDOR, haz-ex, 480 V	**Peças para aquecedor de fluido primário**, página 90
	- - -	TREMONHA, 10 galões, ss	**Peça de tremonha de 10 galões**, página 92
XM3F20	XM3D00	SISTEMA, XM70, BF, IS	**Modelos XM3**_ _ _, página 79
	- - -	AQUECEDOR, haz-ex, 480 V	**Peças para aquecedor de fluido primário**, página 90
	- - -	TREMONHA, 25 galões, na ss, 480 V	**Peça de tremonha de 25 galões**, página 91
XM5F00	XM5D00	SISTEMA, XM50, BF, IS	**Modelos XM5**_ _ _, página 80
	- - -	AQUECEDOR, haz-ex, 480 V	**Peças para aquecedor de fluido primário**, página 90
XM5F0E	XM5D00	SISTEMA, XM50, BF, R, IS	**Modelos XM5**_ _ _, página 80
	- - -	AQUECEDOR, haz-ex, 480 V	**Peças para aquecedor de fluido primário**, página 90
	- - -	MANGUEIRA, aquecida, elétrica, 480 V-H	Manual da mangueira aquecida
XM5F0W	XM5D00	SISTEMA, XM50, BF, R, IS	**Modelos XM5**_ _ _, página 80
	- - -	AQUECEDOR, haz-ex, 480 V	**Peças para aquecedor de fluido primário**, página 90
	- - -	MANGUEIRA, aquecida, água, 480 V-H	**Mangueira aquecida com camisa de água**, página 93
XM5F10	XM5D00	SISTEMA, XM50, BF, R, IS	**Modelos XM5**_ _ _, página 80
	- - -	AQUECEDOR, haz-ex, 480 V	**Peças para aquecedor de fluido primário**, página 90
	- - -	TREMONHA, 10 galões, ss	**Peça de tremonha de 10 galões**, página 92
XM5F1E	XM5D00	SISTEMA, XM50, BF, R, IS	**Modelos XM5**_ _ _, página 80
	- - -	AQUECEDOR, haz-ex, 480 V	**Peças para aquecedor de fluido primário**, página 90
	- - -	TREMONHA, 10 galões, ss	**Peça de tremonha de 10 galões**, página 92
	- - -	MANGUEIRA, aquecida, elétrica, 480 V-H	Manual da mangueira aquecida
XM5F1W	XM5D00	SISTEMA, XM50, BF, R, IS	**Modelos XM5**_ _ _, página 80
	- - -	AQUECEDOR, haz-ex, 480 V	**Peças para aquecedor de fluido primário**, página 90
	- - -	TREMONHA, 10 galões, ss	**Peça de tremonha de 10 galões**, página 92
	- - -	MANGUEIRA, aquecida, água, 480 V-H	**Mangueira aquecida com camisa de água**, página 93
XM5F20	XM5D00	SISTEMA, XM50, BF, R, IS	**Modelos XM5**_ _ _, página 80
	- - -	AQUECEDOR, haz-ex, 480 V	**Peças para aquecedor de fluido primário**, página 90
	- - -	TREMONHA, 25 galões, na ss, 480 V	**Peça de tremonha de 25 galões**, página 91
XM5F2E	XM5D00	SISTEMA, XM50, BF, R, IS	**Modelos XM5**_ _ _, página 80
	- - -	AQUECEDOR, haz-ex, 480 V	**Peças para aquecedor de fluido primário**, página 90
	- - -	TREMONHA, 25 galões, na ss, 480 V	**Peça de tremonha de 25 galões**, página 91
	- - -	MANGUEIRA, aquecida, elétrica, 480 V-H	Manual da mangueira aquecida
XM5F2W	XM5D00	SISTEMA, XM50, BF, R, IS	**Modelos XM5**_ _ _, página 80
	- - -	AQUECEDOR, haz-ex, 480 V	**Peças para aquecedor de fluido primário**, página 90
	- - -	TREMONHA, 25 galões, na ss, 480 V	**Peça de tremonha de 25 galões**, página 91
	- - -	MANGUEIRA, aquecida, água, 480 V-H	**Mangueira aquecida com camisa de água**, página 93

Modelo	Peça	Descrição	Para mais informações, consulte:
XM7F00	XM5D00	SISTEMA, XM50, BF, R, IS	**Modelos XM5_ _ _**, página 80
	- - -	AQUECEDOR, haz-ex, 480 V	**Peças para aquecedor de fluido primário**, página 90
XM7F0E	XM7D00	SISTEMA, XM70, BF, R, IS	**Modelos XM7_ _ _**, página 81
	- - -	AQUECEDOR, haz-ex, 480 V	**Peças para aquecedor de fluido primário**, página 90
	- - -	MANGUEIRA, aquecida, elétrica, 480 V-H	Manual da mangueira aquecida
XM7F0W	XM7D00	SISTEMA, XM70, BF, R, IS	**Modelos XM7_ _ _**, página 81
	- - -	AQUECEDOR, haz-ex, 480 V	**Peças para aquecedor de fluido primário**, página 90
	- - -	MANGUEIRA, aquecida, água, 480 V-H	**Mangueira aquecida com camisa de água**, página 93
XM7F10	XM7D00	SISTEMA, XM70, BF, R, IS	**Modelos XM7_ _ _**, página 81
	- - -	AQUECEDOR, haz-ex, 480 V	**Peças para aquecedor de fluido primário**, página 90
	- - -	TREMONHA, 10 galões, ss	**Peça de tremonha de 10 galões**, página 92
XM7F1E	XM7D00	SISTEMA, XM70, BF, R, IS	**Modelos XM7_ _ _**, página 81
	- - -	AQUECEDOR, haz-ex, 480 V	**Peças para aquecedor de fluido primário**, página 90
	- - -	TREMONHA, 10 galões, ss	**Peça de tremonha de 10 galões**, página 92
	- - -	MANGUEIRA, aquecida, elétrica, 480 V-H	Manual da mangueira aquecida
XM7F1W	XM7D00	SISTEMA, XM70, BF, R, IS	**Modelos XM7_ _ _**, página 81
	- - -	AQUECEDOR, haz-ex, 480 V	**Peças para aquecedor de fluido primário**, página 90
	- - -	TREMONHA, 10 galões, ss	**Peça de tremonha de 10 galões**, página 92
	- - -	MANGUEIRA, aquecida, água, 480 V-H	**Mangueira aquecida com camisa de água**, página 93
XM7F20	XM7D00	SISTEMA, XM70, BF, R, IS	**Modelos XM7_ _ _**, página 81
	- - -	AQUECEDOR, haz-ex, 480 V	**Peças para aquecedor de fluido primário**, página 90
	- - -	TREMONHA, 25 galões, na ss, 480 V	**Peça de tremonha de 25 galões**, página 91
XM7F2E	XM7D00	SISTEMA, XM70, BF, R, IS	**Modelos XM7_ _ _**, página 81
	- - -	AQUECEDOR, haz-ex, 480 V	**Peças para aquecedor de fluido primário**, página 90
	- - -	TREMONHA, 25 galões, na ss, 480 V	**Peça de tremonha de 25 galões**, página 91
	- - -	MANGUEIRA, aquecida, elétrica, 480 V-H	Manual da mangueira aquecida
XM7F2W	XM7D00	SISTEMA, XM70, BF, R, IS	**Modelos XM7_ _ _**, página 81
	- - -	AQUECEDOR, haz-ex, 480 V	**Peças para aquecedor de fluido primário**, página 90
	- - -	TREMONHA, 25 galões, na ss, 480 V	**Peça de tremonha de 25 galões**, página 91
	- - -	MANGUEIRA, aquecida, água, 480 V-H	**Mangueira aquecida com camisa de água**, página 93

Peças XM_ J_ _ que variam consoante o número de peça de nível superior

Consulte **Modelos** na página 9 para os componentes equipados no seu sistema.

Modelo	Peça	Descrição	Para mais informações, consulte:
XM1J00	XM1D00	SISTEMA, XM50, BF, IS	**Modelos XM1**_ _ _, página 78
	26C581	CAIXA DE DERIVAÇÃO, haz-ex, 240 V	Caixa de derivação manual
	- - -	AQUECEDOR, haz-ex, 240 V	**Peças para aquecedor de fluido primário**, página 90
XM1J10	XM1D00	SISTEMA, XM50, BF, IS	**Modelos XM1**_ _ _, página 78
	26C581	CAIXA DE DERIVAÇÃO, haz-ex, 240 V	Caixa de derivação manual
	- - -	AQUECEDOR, haz-ex, 240 V	**Peças para aquecedor de fluido primário**, página 90
	- - -	TREMONHA, 10 galões, ss	**Peça de tremonha de 10 galões**, página 92
XM1J20	XM1D00	SISTEMA, XM50, BF, IS	**Modelos XM1**_ _ _, página 78
	26C581	CAIXA DE DERIVAÇÃO, haz-ex, 240 V	Caixa de derivação manual
	- - -	AQUECEDOR, haz-ex, 240 V	**Peças para aquecedor de fluido primário**, página 90
	- - -	TREMONHA, 25 galões, na ss, 240 V	**Peça de tremonha de 25 galões**, página 91
XM3J00	XM3D00	SISTEMA, XM70, BF, IS	**Modelos XM3**_ _ _, página 79
	26C581	CAIXA DE DERIVAÇÃO, haz-ex, 240 V	Caixa de derivação manual
	- - -	AQUECEDOR, haz-ex, 240 V	**Peças para aquecedor de fluido primário**, página 90
XM3J10	XM3D00	SISTEMA, XM70, BF, IS	**Modelos XM3**_ _ _, página 79
	26C581	CAIXA DE DERIVAÇÃO, haz-ex, 240 V	Caixa de derivação manual
	- - -	AQUECEDOR, haz-ex, 240 V	**Peças para aquecedor de fluido primário**, página 90
	- - -	TREMONHA, 10 galões, ss	**Peça de tremonha de 10 galões**, página 92
XM3J20	XM3D00	SISTEMA, XM70, BF, IS	**Modelos XM3**_ _ _, página 79
	26C581	CAIXA DE DERIVAÇÃO, haz-ex, 240 V	Caixa de derivação manual
	- - -	AQUECEDOR, haz-ex, 240 V	**Peças para aquecedor de fluido primário**, página 90
	- - -	TREMONHA, 25 galões, na ss, 240 V	**Peça de tremonha de 25 galões**, página 91
XM5J00	XM5D00	SISTEMA, XM50, BF, R, IS	**Modelos XM5**_ _ _, página 80
	26C581	CAIXA DE DERIVAÇÃO, haz-ex, 240 V	Caixa de derivação manual
	- - -	AQUECEDOR, haz-ex, 240 V	**Peças para aquecedor de fluido primário**, página 90
XM5J0E	XM5D00	SISTEMA, XM50, BF, R, IS	**Modelos XM5**_ _ _, página 80
	26C905	CAIXA DE DERIVAÇÃO, padrão, 240 V, aqu. elétrico	Caixa de derivação manual
	- - -	AQUECEDOR, haz-ex, 240 V	**Peças para aquecedor de fluido primário**, página 90
	- - -	MANGUEIRA, aquecida, elétrica, 240 V-H	Manual da mangueira aquecida
XM5J0W	XM5D00	SISTEMA, XM50, BF, R, IS	**Modelos XM5**_ _ _, página 80
	26C581	CAIXA DE DERIVAÇÃO, haz-ex, 240 V	Caixa de derivação manual
	- - -	AQUECEDOR, haz-ex, 240 V	**Peças para aquecedor de fluido primário**, página 90
	- - -	MANGUEIRA, aquecida, água, 240 V-H	**Mangueira aquecida com camisa de água**, página 93
XM5J10	XM5D00	SISTEMA, XM50, BF, R, IS	**Modelos XM5**_ _ _, página 80
	26C581	CAIXA DE DERIVAÇÃO, haz-ex, 240 V	Caixa de derivação manual
	- - -	AQUECEDOR, haz-ex, 240 V	**Peças para aquecedor de fluido primário**, página 90
	- - -	TREMONHA, 10 galões, ss	**Peça de tremonha de 10 galões**, página 92
XM5J1E	XM5D00	SISTEMA, XM50, BF, R, IS	**Modelos XM5**_ _ _, página 80
	26C905	CAIXA DE DERIVAÇÃO, haz-ex, 240 V, aqu. elétrico	Caixa de derivação manual
	- - -	AQUECEDOR, haz-ex, 240 V	**Peças para aquecedor de fluido primário**, página 90
	- - -	TREMONHA, 10 galões, ss	**Peça de tremonha de 10 galões**, página 92
	- - -	MANGUEIRA, aquecida, elétrica, 240 V-H	Manual da mangueira aquecida
XM5J1W	XM5D00	SISTEMA, XM50, BF, R, IS	**Modelos XM5**_ _ _, página 80
	26C581	CAIXA DE DERIVAÇÃO, haz-ex, 240 V	Caixa de derivação manual
	- - -	AQUECEDOR, haz-ex, 240 V	**Peças para aquecedor de fluido primário**, página 90
	- - -	TREMONHA, 10 galões, ss	**Peça de tremonha de 10 galões**, página 92
	- - -	MANGUEIRA, aquecida, água, 240 V-H	**Mangueira aquecida com camisa de água**, página 93
XM5J20	XM5D00	SISTEMA, XM50, BF, R, IS	**Modelos XM5**_ _ _, página 80
	26C581	CAIXA DE DERIVAÇÃO, haz-ex, 240 V	Caixa de derivação manual
	- - -	AQUECEDOR, haz-ex, 240 V	**Peças para aquecedor de fluido primário**, página 90
	- - -	TREMONHA, 25 galões, na ss, 240 V	**Peça de tremonha de 25 galões**, página 91

Modelo	Peça	Descrição	Para mais informações, consulte:
XM5J2E	XM5D00	SISTEMA, XM50, BF, R, IS	**Modelos XM5_ _ _**, página 80
	26C905	CAIXA DE DERIVAÇÃO, padrão, 240 V, aqu. elétrico	Caixa de derivação manual
	- - -	AQUECEDOR, haz-ex, 240 V	**Peças para aquecedor de fluido primário**, página 90
	- - -	TREMONHA, 25 galões, na ss, 240 V	**Peça de tremonha de 25 galões**, página 91
	- - -	MANGUEIRA, aquecida, elétrica, 240 V-H	Manual da mangueira aquecida
XM5J2W	XM5D00	SISTEMA, XM50, BF, R, IS	**Modelos XM5_ _ _**, página 80
	26C581	CAIXA DE DERIVAÇÃO, haz-ex, 240 V	Caixa de derivação manual
	- - -	AQUECEDOR, haz-ex, 240 V	**Peças para aquecedor de fluido primário**, página 90
	- - -	TREMONHA, 25 galões, na ss, 240 V	**Peça de tremonha de 25 galões**, página 91
	- - -	MANGUEIRA, aquecida, água, 240 V-H	**Mangueira aquecida com camisa de água**, página 93
XM7J00	XM7D00	SISTEMA, XM70, BF, R, IS	**Modelos XM7_ _ _**, página 81
	26C581	CAIXA DE DERIVAÇÃO, haz-ex, 240 V	Caixa de derivação manual
	- - -	AQUECEDOR, haz-ex, 240 V	**Peças para aquecedor de fluido primário**, página 90
XM7J0E	XM7D00	SISTEMA, XM70, BF, R, IS	**Modelos XM7_ _ _**, página 81
	26C905	CAIXA DE DERIVAÇÃO, haz-ex, 240 V, aqu. elétrico	Caixa de derivação manual
	- - -	AQUECEDOR, haz-ex, 240 V	**Peças para aquecedor de fluido primário**, página 90
	- - -	MANGUEIRA, aquecida, elétrica, 240 V-H	Manual da mangueira aquecida
XM7J0W	XM7D00	SISTEMA, XM70, BF, R, IS	**Modelos XM7_ _ _**, página 81
	26C581	CAIXA DE DERIVAÇÃO, haz-ex, 240 V	Caixa de derivação manual
	- - -	AQUECEDOR, haz-ex, 240 V	**Peças para aquecedor de fluido primário**, página 90
	- - -	MANGUEIRA, aquecida, água, 240 V-H	**Mangueira aquecida com camisa de água**, página 93
XM7J10	XM7D00	SISTEMA, XM70, BF, R, IS	**Modelos XM7_ _ _**, página 81
	26C581	CAIXA DE DERIVAÇÃO, haz-ex, 240 V	Caixa de derivação manual
	- - -	AQUECEDOR, haz-ex, 240 V	**Peças para aquecedor de fluido primário**, página 90
	- - -	TREMONHA, 10 galões, ss	**Peça de tremonha de 10 galões**, página 92
XM7J1E	XM7D00	SISTEMA, XM70, BF, R, IS	**Modelos XM7_ _ _**, página 81
	26C905	CAIXA DE DERIVAÇÃO, padrão, 240 V, aqu. elétrico	Caixa de derivação manual
	- - -	AQUECEDOR, haz-ex, 240 V	**Peças para aquecedor de fluido primário**, página 90
	- - -	TREMONHA, 10 galões, ss	**Peça de tremonha de 10 galões**, página 92
	- - -	MANGUEIRA, aquecida, elétrica, 240 V-H	Manual da mangueira aquecida
XM7J1W	XM7D00	SISTEMA, XM70, BF, R, IS	**Modelos XM7_ _ _**, página 81
	26C581	CAIXA DE DERIVAÇÃO, haz-ex, 240 V	Caixa de derivação manual
	- - -	AQUECEDOR, haz-ex, 240 V	**Peças para aquecedor de fluido primário**, página 90
	- - -	TREMONHA, 10 galões, ss	**Peça de tremonha de 10 galões**, página 92
	- - -	MANGUEIRA, aquecida, água, 240 V-H	**Mangueira aquecida com camisa de água**, página 93
XM7J20	XM7D00	SISTEMA, XM70, BF, R, IS	**Modelos XM7_ _ _**, página 81
	26C581	CAIXA DE DERIVAÇÃO, haz-ex, 240 V	Caixa de derivação manual
	- - -	AQUECEDOR, haz-ex, 240 V	**Peças para aquecedor de fluido primário**, página 90
	- - -	TREMONHA, 25 galões, na ss, 240 V	**Peça de tremonha de 25 galões**, página 91
XM7J2E	XM7D00	SISTEMA, XM70, BF, R, IS	**Modelos XM7_ _ _**, página 81
	26C905	CAIXA DE DERIVAÇÃO, haz-ex, 240 V, aqu. elétrico	Caixa de derivação manual
	- - -	AQUECEDOR, haz-ex, 240 V	**Peças para aquecedor de fluido primário**, página 90
	- - -	TREMONHA, 25 galões, na ss, 240 V	**Peça de tremonha de 25 galões**, página 91
	- - -	MANGUEIRA, aquecida, elétrica, 240 V-H	Manual da mangueira aquecida
XM7J2W	XM7D00	SISTEMA, XM70, BF, R, IS	**Modelos XM7_ _ _**, página 81
	26C581	CAIXA DE DERIVAÇÃO, haz-ex, 240 V	Caixa de derivação manual
	- - -	AQUECEDOR, haz-ex, 240 V	**Peças para aquecedor de fluido primário**, página 90
	- - -	TREMONHA, 25 galões, na ss, 240 V	**Peça de tremonha de 25 galões**, página 91
	- - -	MANGUEIRA, aquecida, água, 240 V-H	**Mangueira aquecida com camisa de água**, página 93

Peças XM_ K _ _ que variam consoante o número de peça de nível superior

Consulte **Modelos** na página 9 para os componentes equipados no seu sistema.

Modelo	Peça	Descrição	Para mais informações, consulte:
XM1K00	XM1D00	SISTEMA, XM50, BF, IS	**Modelos XM1**_ _ _, página 78
	26C583	CAIXA DE DERIVAÇÃO, haz-ex, 480 V	Caixa de derivação manual
	- - -	AQUECEDOR, haz-EX, 480 V	**Peças para aquecedor de fluido primário**, página 90
XM1K10	XM1D00	SISTEMA, XM50, BF, IS	**Modelos XM1**_ _ _, página 78
	26C583	CAIXA DE DERIVAÇÃO, haz-ex, 480 V	Caixa de derivação manual
	- - -	AQUECEDOR, haz-EX, 480 V	**Peças para aquecedor de fluido primário**, página 90
	- - -	TREMONHA, 10 galões, ss	**Peça de tremonha de 10 galões**, página 92
XM1K20	XM1D00	SISTEMA, XM50, BF, IS	**Modelos XM1**_ _ _, página 78
	26C583	CAIXA DE DERIVAÇÃO, haz-ex, 480 V	Caixa de derivação manual
	- - -	AQUECEDOR, haz-EX, 480 V	**Peças para aquecedor de fluido primário**, página 90
	- - -	TREMONHA, 25 galões, na ss, 480 V	**Peça de tremonha de 25 galões**, página 91
XM3K00	XM3D00	SISTEMA, XM70, BF, IS	**Modelos XM3**_ _ _, página 79
	26C583	CAIXA DE DERIVAÇÃO, haz-ex, 480 V	Caixa de derivação manual
	- - -	AQUECEDOR, haz-EX, 480 V	**Peças para aquecedor de fluido primário**, página 90
XM3K10	XM3D00	SISTEMA, XM70, BF, IS	**Modelos XM3**_ _ _, página 79
	26C583	CAIXA DE DERIVAÇÃO, haz-ex, 480 V	Caixa de derivação manual
	- - -	AQUECEDOR, haz-EX, 480 V	**Peças para aquecedor de fluido primário**, página 90
	- - -	TREMONHA, 10 galões, ss	**Peça de tremonha de 10 galões**, página 92
XM3K20	XM3D00	SISTEMA, XM70, BF, IS	**Modelos XM3**_ _ _, página 79
	26C583	CAIXA DE DERIVAÇÃO, haz-ex, 480 V	Caixa de derivação manual
	- - -	AQUECEDOR, haz-EX, 480 V	**Peças para aquecedor de fluido primário**, página 90
	- - -	TREMONHA, 25 galões, na ss, 480 V	**Peça de tremonha de 25 galões**, página 91
XM5K00	XM5D00	SISTEMA, XM50, BF, R, IS	**Modelos XM5**_ _ _, página 80
	26C583	CAIXA DE DERIVAÇÃO, haz-ex, 480 V	Caixa de derivação manual
	- - -	AQUECEDOR, haz-EX, 480 V	**Peças para aquecedor de fluido primário**, página 90
XM5K0E	XM5D00	SISTEMA, XM50, BF, R, IS	**Modelos XM5**_ _ _, página 80
	26C906	CAIXA DE DERIVAÇÃO, padrão, 240 V, aqu. elétrico	Caixa de derivação manual
	- - -	AQUECEDOR, haz-EX, 480 V	**Peças para aquecedor de fluido primário**, página 90
	- - -	MANGUEIRA, aquecida, elétrica, 480 V-H	Manual da mangueira aquecida
XM5K0W	XM5D00	SISTEMA, XM50, BF, R, IS	**Modelos XM5**_ _ _, página 80
	26C583	CAIXA DE DERIVAÇÃO, haz-ex, 480 V	Caixa de derivação manual
	- - -	AQUECEDOR, haz-EX, 480 V	**Peças para aquecedor de fluido primário**, página 90
	- - -	MANGUEIRA, aquecida, água, 480 V-H	**Mangueira aquecida com camisa de água**, página 93
XM5K10	XM5D00	SISTEMA, XM50, BF, R, IS	**Modelos XM5**_ _ _, página 80
	26C583	CAIXA DE DERIVAÇÃO, haz-ex, 480 V	Caixa de derivação manual
	- - -	AQUECEDOR, haz-EX, 480 V	**Peças para aquecedor de fluido primário**, página 90
	- - -	TREMONHA, 10 galões, ss	**Peça de tremonha de 10 galões**, página 92
XM5K1E	XM5D00	SISTEMA, XM50, BF, R, IS	**Modelos XM5**_ _ _, página 80
	26C906	CAIXA DE DERIVAÇÃO, haz-ex, 480 V, aqu. elétrico	Caixa de derivação manual
	- - -	AQUECEDOR, haz-EX, 480 V	**Peças para aquecedor de fluido primário**, página 90
	- - -	TREMONHA, 10 galões, ss	**Peça de tremonha de 10 galões**, página 92
	- - -	MANGUEIRA, aquecida, elétrica, 480 V-H	Manual da mangueira aquecida
XM5K1W	XM5D00	SISTEMA, XM50, BF, R, IS	**Modelos XM5**_ _ _, página 80
	26C583	CAIXA DE DERIVAÇÃO, haz-ex, 480 V	Caixa de derivação manual
	- - -	AQUECEDOR, haz-EX, 480 V	**Peças para aquecedor de fluido primário**, página 90
	- - -	TREMONHA, 10 galões, ss	**Peça de tremonha de 10 galões**, página 92
	- - -	MANGUEIRA, aquecida, água, 480 V-H	**Mangueira aquecida com camisa de água**, página 93
XM5K20	XM5D00	SISTEMA, XM50, BF, R, IS	**Modelos XM5**_ _ _, página 80
	26C583	CAIXA DE DERIVAÇÃO, haz-ex, 480 V	Caixa de derivação manual
	- - -	AQUECEDOR, haz-EX, 480 V	**Peças para aquecedor de fluido primário**, página 90
	- - -	TREMONHA, 25 galões, na ss, 480 V	**Peça de tremonha de 25 galões**, página 91

Modelo	Peça	Descrição	Para mais informações, consulte:
XM5K2E	XM5D00	SISTEMA, XM50, BF, R, IS	**Modelos XM5_ _ _**, página 80
	26C906	CAIXA DE DERIVAÇÃO, padrão, 240 V, aqu. elétrico	Caixa de derivação manual
	- - -	AQUECEDOR, haz-EX, 480 V	**Peças para aquecedor de fluido primário**, página 90
	- - -	TREMONHA, 25 galões, na ss, 480 V	**Peça de tremonha de 25 galões**, página 91
	- - -	MANGUEIRA, aquecida, elétrica, 480 V-H	Manual da mangueira aquecida
XM5K2W	XM5D00	SISTEMA, XM50, BF, R, IS	**Modelos XM5_ _ _**, página 80
	26C583	CAIXA DE DERIVAÇÃO, haz-ex, 480 V	Caixa de derivação manual
	- - -	AQUECEDOR, haz-EX, 480 V	**Peças para aquecedor de fluido primário**, página 90
	- - -	TREMONHA, 25 galões, na ss, 480 V	**Peça de tremonha de 25 galões**, página 91
	- - -	MANGUEIRA, aquecida, água, 480 V-H	**Mangueira aquecida com camisa de água**, página 93
XM7K00	XM7D00	SISTEMA, XM70, BF, R, IS	**Modelos XM7_ _ _**, página 81
	26C583	CAIXA DE DERIVAÇÃO, haz-ex, 480 V	Caixa de derivação manual
	- - -	AQUECEDOR, haz-EX, 480 V	**Peças para aquecedor de fluido primário**, página 90
XM7K0E	XM7D00	SISTEMA, XM70, BF, R, IS	**Modelos XM7_ _ _**, página 81
	26C906	CAIXA DE DERIVAÇÃO, haz-ex, 480 V, aqu. elétrico	Caixa de derivação manual
	- - -	AQUECEDOR, haz-EX, 480 V	**Peças para aquecedor de fluido primário**, página 90
	- - -	MANGUEIRA, aquecida, elétrica, 480 V-H	Manual da mangueira aquecida
XM7K0W	XM7D00	SISTEMA, XM70, BF, R, IS	**Modelos XM7_ _ _**, página 81
	26C583	CAIXA DE DERIVAÇÃO, haz-ex, 480 V	Caixa de derivação manual
	- - -	AQUECEDOR, haz-EX, 480 V	**Peças para aquecedor de fluido primário**, página 90
	- - -	MANGUEIRA, aquecida, água, 480 V-H	**Mangueira aquecida com camisa de água**, página 93
XM7K10	XM7D00	SISTEMA, XM70, BF, R, IS	**Modelos XM7_ _ _**, página 81
	26C583	CAIXA DE DERIVAÇÃO, haz-ex, 480 V	Caixa de derivação manual
	- - -	AQUECEDOR, haz-EX, 480 V	**Peças para aquecedor de fluido primário**, página 90
	- - -	TREMONHA, 10 galões, ss	**Peça de tremonha de 10 galões**, página 92
XM7K1E	XM7D00	SISTEMA, XM70, BF, R, IS	**Modelos XM7_ _ _**, página 81
	26C906	CAIXA DE DERIVAÇÃO, padrão, 240 V, aqu. elétrico	Caixa de derivação manual
	- - -	AQUECEDOR, haz-EX, 480 V	**Peças para aquecedor de fluido primário**, página 90
	- - -	TREMONHA, 10 galões, ss	**Peça de tremonha de 10 galões**, página 92
	- - -	MANGUEIRA, aquecida, elétrica, 480 V-H	Manual da mangueira aquecida
XM7K1W	XM7D00	SISTEMA, XM70, BF, R, IS	**Modelos XM7_ _ _**, página 81
	26C583	CAIXA DE DERIVAÇÃO, haz-ex, 480 V	Caixa de derivação manual
	- - -	AQUECEDOR, haz-EX, 480 V	**Peças para aquecedor de fluido primário**, página 90
	- - -	TREMONHA, 10 galões, ss	**Peça de tremonha de 10 galões**, página 92
	- - -	MANGUEIRA, aquecida, água, 480 V-H	**Mangueira aquecida com camisa de água**, página 93
XM7K20	XM7D00	SISTEMA, XM70, BF, R, IS	**Modelos XM7_ _ _**, página 81
	26C583	CAIXA DE DERIVAÇÃO, haz-ex, 480 V	Caixa de derivação manual
	- - -	AQUECEDOR, haz-EX, 480 V	**Peças para aquecedor de fluido primário**, página 90
	- - -	TREMONHA, 25 galões, na ss, 480 V	**Peça de tremonha de 25 galões**, página 91
XM7K2E	XM7D00	SISTEMA, XM70, BF, R, IS	**Modelos XM7_ _ _**, página 81
	26C906	CAIXA DE DERIVAÇÃO, haz-ex, 480 V, aqu. elétrico	Caixa de derivação manual
	- - -	AQUECEDOR, haz-EX, 480 V	**Peças para aquecedor de fluido primário**, página 90
	- - -	TREMONHA, 25 galões, na ss, 480 V	**Peça de tremonha de 25 galões**, página 91
	- - -	MANGUEIRA, aquecida, elétrica, 480 V-H	Manual da mangueira aquecida
XM7K2W	XM7D00	SISTEMA, XM70, BF, R, IS	**Modelos XM7_ _ _**, página 81
	26C583	CAIXA DE DERIVAÇÃO, haz-ex, 480 V	Caixa de derivação manual
	- - -	AQUECEDOR, haz-EX, 480 V	**Peças para aquecedor de fluido primário**, página 90
	- - -	TREMONHA, 25 galões, na ss, 480 V	**Peça de tremonha de 25 galões**, página 91
	- - -	MANGUEIRA, aquecida, água, 480 V-H	**Mangueira aquecida com camisa de água**, página 93

Peças comuns dos pulverizadores de componentes múltiplos XM

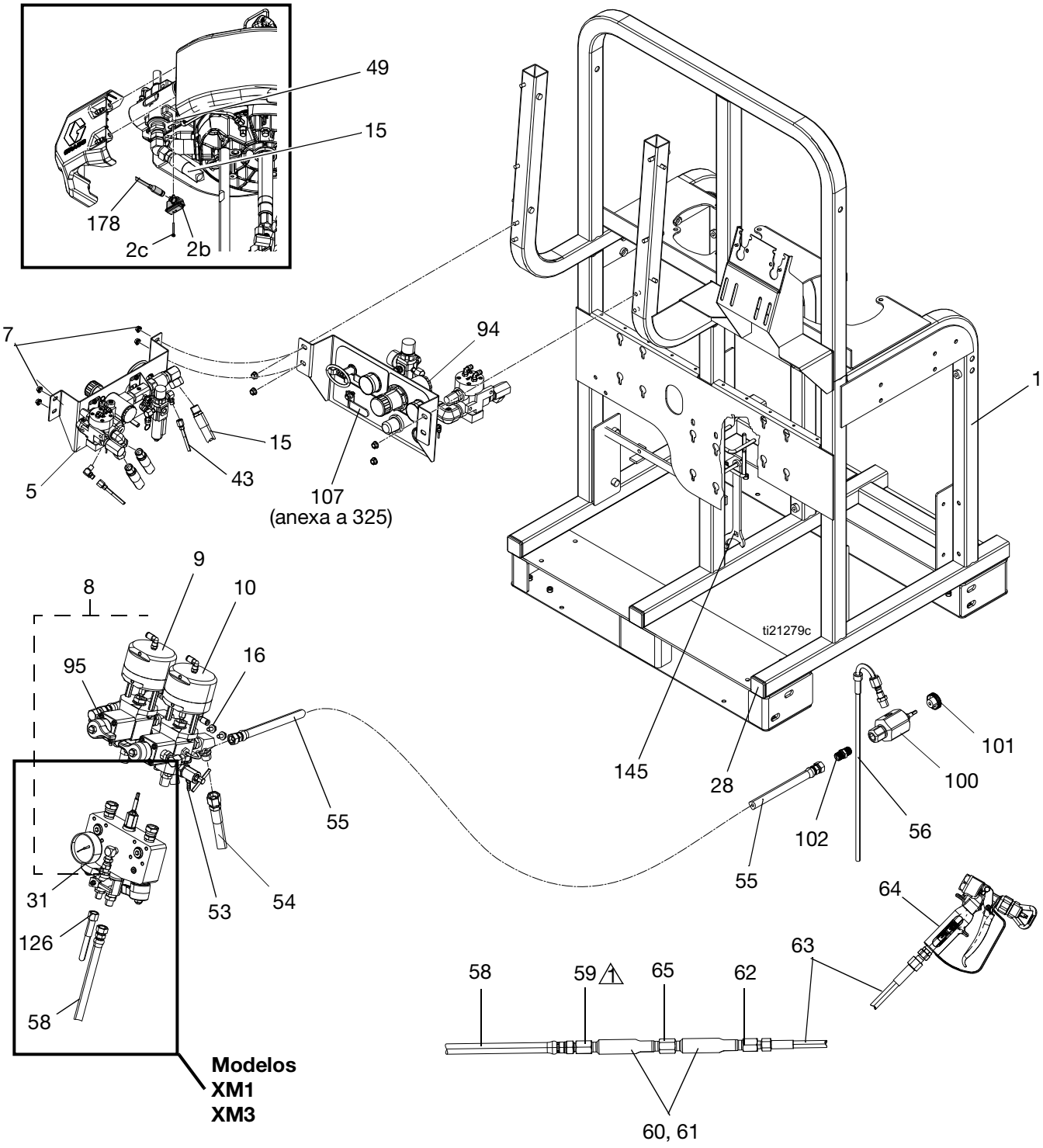

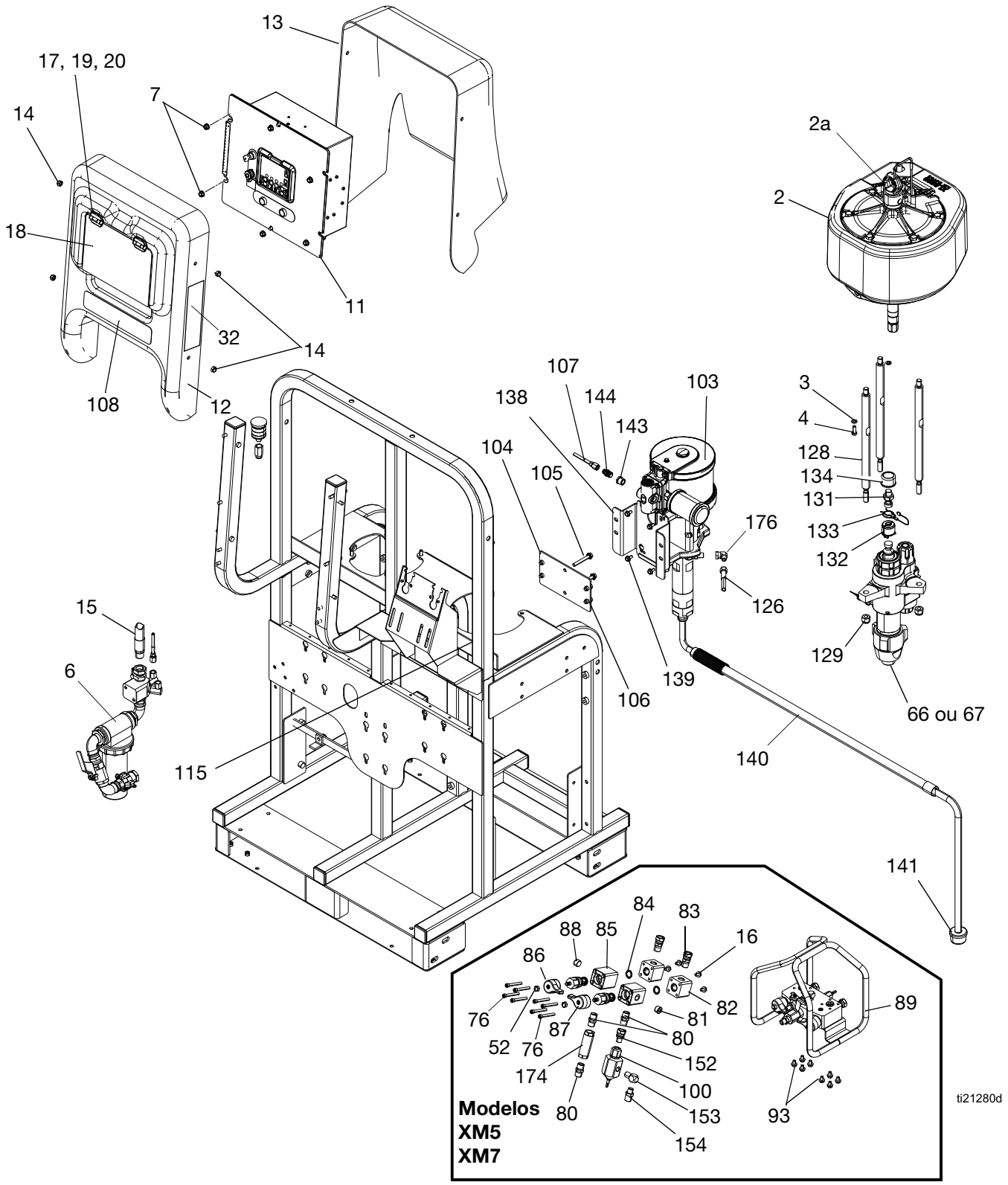
13
17, 19, 20
7
14
18
11
32
14
108
12
2a
2
107
138
144
143
103
104
105
3
4
128
134
131
133
132
176
126
129
66 ou 67
15
6
115
106
139
140
141
84
83
88
85
16
86
82
89
76
81
87
80
52
76
152
174
100
80
153
93
154
Modelos
XM5
XM7
ti21280d

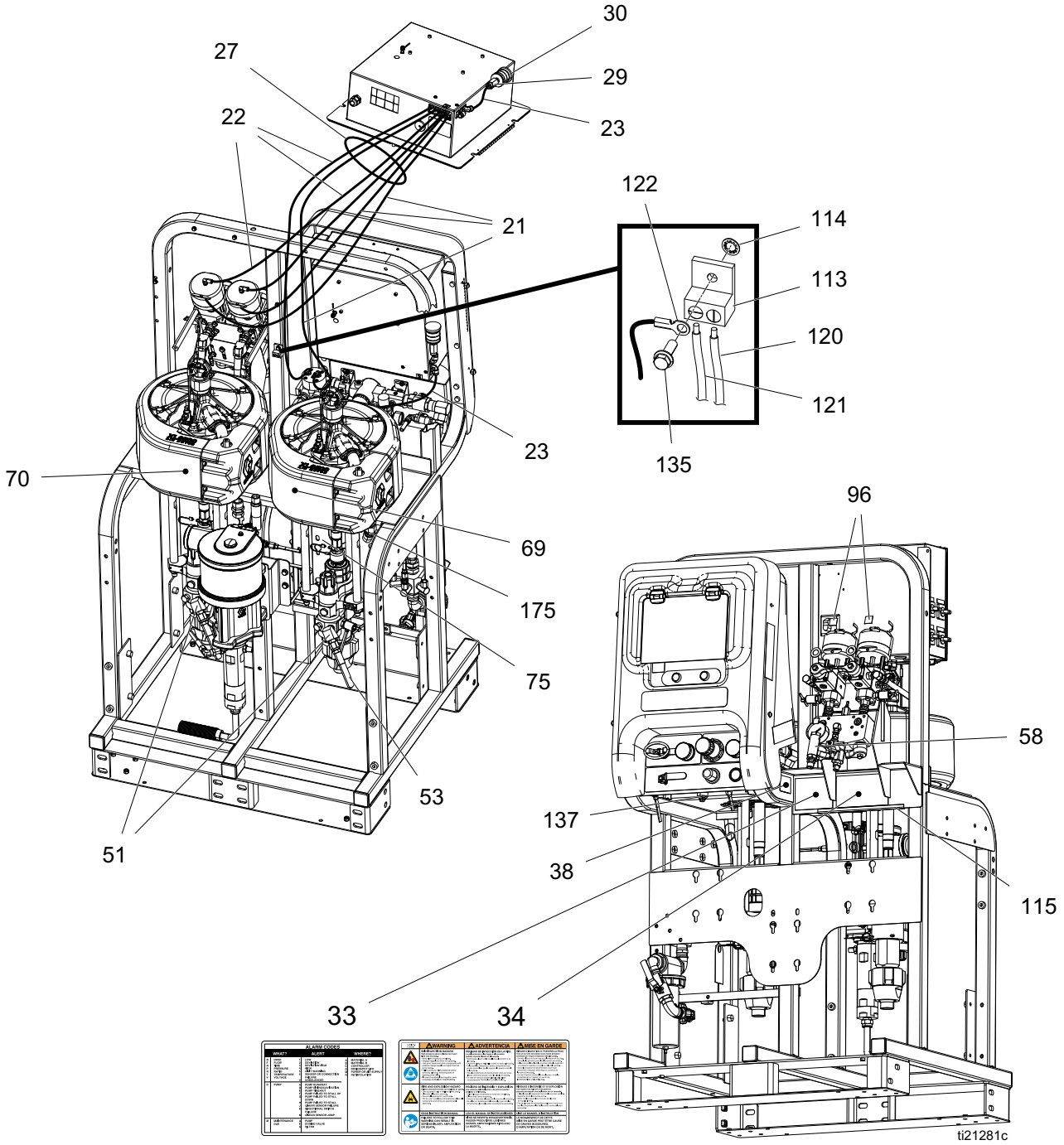
30
27
29
22
23
122
21
114
113
120
121
23
135
70
96
69
175
75
58
53
137
51
38
115
33
34
ti21281c

Peças comuns

Ref.ª	Peça	Descrição	Qtd.
1	- - -	ESTRUTURA	1
2	XL65D2	MOTOR, 6500, descongelamento; consulte manual em inglês 3A5523	2
2a	26C331	CAIXA, conjunto, sensor linear; manual em inglês 3A5423	2
2b	273274	INTERRUPTOR DE LÂMINAS	2
2c	15V719	PARAFUSO	2
3	100133	ANILHA, de segurança	8
4	100101	PARAFUSO, tampa, cabeça sext.	8
5	26C688	CONTROLOS DO AR, módulo, superior; consulte **Peças do módulo de controlo do ar (26C688)**, página 86	1
6	26C689	COLETOR, entrada, distribuição de ar; consulte **Peças do coletor de entrada de ar (26C689)**, página 88	1
7	112958	PORCA, sextavada, flangeada	10
8	- - -	CONTROLO DOS FLUIDOS, conjunto; consulte **Peças do conjunto de controlo de fluidos**, página 87	1
11	255771	CAIXA, controlo; consulte **Peças da caixa de controlo (255771)**, página 82	1
12	256177	PROTEÇÃO, frontal	1
13	16P815	PROTEÇÃO, traseira	1
14	117623	PORCA, união (3/8-16)	4
15	240900	TUBO FLEXÍVEL, engatado, 30 pol.	2
16	111801	PARAFUSO, tampa, cabeça sext.	10
17	121471	DOBRADIÇA, fricção, posicionamento	2
18	15T568	PORTA, proteção de controlo	1
19	15T567	PORCA, placa de apoio, dobradiça	4
20	112380	PARAFUSO, máquina, cabeça troncocónica	8
21	054172	TUBO, nylon, 1/4 OD, preto; 10 ft	
22	054175	TUBO, nylon, 1/4 OD, natural; 7 ft	
23	C12508	TUBO, nylon, redondo; 1,3 ft	
24	160327	ENCAIXE, adaptador de união; 90 graus	2
27	114601	CONDUTA, flexível, não metálica, 3 ft	
28	115313	TAMPÃO, tubo	8
29	121688	CONETOR; 3/8 npt x 3/8 tubo ptc	1
30	108636	SILENCIADOR	1
31	114434	MANÓMETRO, pressão, líquido	1
32s	15T468	ETIQUETA, aviso	2
33	16P856	ETIQUETA, códigos, alertas	1
34s	15W598	ETIQUETA, advertência	1
35‡	15U656	ETIQUETA, identificação	1
38	293547	ETIQUETA, identificação	1
50	128093	LINHA DE AR, 1,0 in.	1
51	15M987	COTOVELO; 60 graus.	2
53	H75003	MANGUEIRA, acoplada, 1/2-14 npsm, 3 ft	3
54	H75002	MANGUEIRA, acoplada, 1/2-14 npsm, 2 ft	1
554	H53806	MANGUEIRA, acoplada, 3/8-18 npsm, 6 ft	2
564	15T396	TUBO, recirculação	2
57‡	551390	VIDRO DE OBSERVAÇÃO, copo, graduado	10
58	H73825	MANGUEIRA, acoplada; 3/8-18 npsm; 25 t	1
59	15B729	ACOPLAMENTO; 3/8-18 npsm x 3/8-18 npt	1
60	262478	CAIXA, misturador	2
61‡	248927	KIT, misturador, elemento; embalagem de 25	1
62	150287	ACOPLAMENTO; 1/4-18 npsm x 3/8-18 npt	1
63	H72510	MANGUEIRA, acoplada; 1/4-18 npsm; 10 ft	1
64	XTR724	PISTOLA	1
65	162024	ACOPLAMENTO; 3/8-18 npt x 3/8-18 npt	1
75‡	206995	TSL; 1 qt.	1
95	15U655	ETIQUETA, identificação	1
96	15U654	ETIQUETA, identificação	1
1014	114593	botão	2
103	257463	BOMBA, solvente, Merkur; consulte manual	1
104	256169	PLACA, bomba, solvente	1
105	- - -	PARAFUSO, sextavado, cabeça flangeada	2
106	112395	SCREW, cap, flangeada	4
107	248208	MANGUEIRA, acoplada; 4 ft	1
113	117666	TERMINAL, terra	1
114	100028	ANILHA, de segurança	1
115	115901	FRISO, rebordo	2
120	- - -	CABO, conjunto de terra	1
121	- - -	FIO, elétrico; cobre	
122	109025	ANEL, terminal	1
124		ETIQUETA, controlo de pressão	2
125‡4	162449	BOCAL, redução; 1/2 x 1/4 npt	2
128	257150	HASTE, ancoragem	6
129	101712	PORCA, de segurança	6
131	15H392	HASTE, adaptador	2
132	244819	ACOPLAMENTO, conjunto	2
133	244820	Grampo, gancho c/ cabo	2
134	197340	TAMPA, acoplador	2
135	113796	PARAFUSO, flangeado, cabeça sextavada	1
136‡	114958	TIRANTE, cinta	10
137‡	054760	TUBO, poliuretano, preto; 3,5 ft	-
138	256561	PLACA, montagem, bomba de solvente	1
139	111799	PARAFUSO, capa, cabeça sextavada	4
140	256421	MANGUEIRA, sifão, conjunto	1
141	181073	FILTRO, entrada	1
142		PARAFUSO, tampa	1
143	100081	CASQUILHO, tubo	1
144	157350	ADAPTADOR; 3/8 npt x 1/4 npt	1
145	15T258	FERRAMENTA, chave, Xtreme	1
1464	159239	BOCAL, redução; 1/2 x 3/8 npt	1
147‡	17L724	UNIDADE FLASH, USB	1
156‡	126786	CHAVE, limitador	1
175	105281	Tornel de grau 3/4 45	1
176	116395	TORNEL, cotovelo, 1/4 x 1/4	1
178	17Y184	CABO, GCA, M12-5P	2

s *Encontram-se disponíveis gratuitamente etiquetas, rótulos e cartões de segurança sobresselentes.*

‡ *Não apresentado.*

4 *Não montado.*

Peças que variam consoante o conjunto da bomba

Consulte **Modelos** na página 9 para determinar que conjunto de bombas está equipado no seu sistema.

Modelos XM1_ _ _

Ref.ª	Peça	Descrição	Modelos de pulverizadores de componentes múltiplos XM	
			XM1A00	XM1D00
52	117623	PORCA, união		
66	L250C4	INFERIOR, lado A; consulte manual em inglês 311762	1	1
	L250C3	INFERIOR, lado A (sem filtro); consulte manual em inglês 311762		
67	L220C4	INFERIOR, lado B; consulte manual em inglês 311762	1	1
	L220C3	INFERIOR, lado B (sem filtro); consulte manual em inglês 311762		
69	17P248	ETIQUETA, motor, lado A	1	1
70	17P249	ETIQUETA, motor, lado B	1	1
76	121295	PARAFUSO, tampa, cabeça cilíndrica		
77	- - -	ETIQUETA, sistema	1	
	- - -			1
80	158491	BOCAL; 1/2 npt	2	2
81	100361	TAMPÃO, tubo		
82	15R529	BLOCO, distribuição de líquido		
83	156684	UNIÃO, adaptador		
84	121139	O-RING; PTFE		
85	15J594	ALOJAMENTO, válvula pneumática		
86	15J916	PUNHO, azul		
87	15R380	PUNHO, verde		
88	255747	CARTUCHO, válvula		
89	262522	GUIA, coletor misturador remoto		
92	113796	PARAFUSO, flangeado, cabeça sextavada	1	1
93	111801	PARAFUSO, capa, cabeça sextavada		
94	113498	Válvula, alívio; 110 psi (0,76 MPa, 7,6 bar)	1	1
1004	222200	VÁLVULA, limitador	2	2
1024	156849	TUBO, bocal; 3/8 npt	2	2
108	- - -	ETIQUETA, XM50	1	1
	- - -	ETIQUETA, XM70		
112	- - -	CABO, CAN, IS, ecrã para USB; fêmea B/fêmea B	1	
116†	158683	COTOVELO, 90 graus.		
126	H42506	TUBO FLEXÍVEL, acoplado, 4500 psi	1	1
128‡	224458	FILTRO, bomba; malha 30 (qtd. de 2)	1	1
152	162505	UNIÃO, tornel; 3/8 macho x 1/2 fêmea npt		
153	155699	COTOVELO, rua; 3/8-18 npt		
154	159239	BOCAL, tubo; 1/2 x 3/8 npt		
155	164672	ADAPTADOR		

† *Deve ser adquirido quando se instalam aquecedores de fluido num pulverizador não aquecido.*

‡ *Não apresentado.*

4 *Não montado.*

Modelos XM3_ _ _

Ref.ª	Peça	Descrição	Modelos de pulverizadores de componentes múltiplos XM	
			XM3A00	XM3D00
52	117623	PORCA, união		
66	L180C4	INFERIOR, lado A; consulte manual em inglês 311762	1	1
	L180C3	INFERIOR, lado A (sem filtro); consulte manual em inglês 311762		
67	L145C4	INFERIOR, lado B; consulte manual em inglês 311762	1	1
	L145C3	INFERIOR, lado B (sem filtro); consulte manual em inglês 311762		
69	17U825	ETIQUETA, motor, lado A	1	1
70	17U826	ETIQUETA, motor, lado B	1	1
76	121295	PARAFUSO, tampa, cabeça cilíndrica		
77	- - -	ETIQUETA, sistema	1	
	- - -			1
80	158491	BOCAL; 1/2 npt	2	2
81	100361	TAMPÃO, tubo		
82	15R529	BLOCO, distribuição de líquido		
83	156684	UNIÃO, adaptador		
84	121139	O-RING; PTFE		
85	15J594	ALOJAMENTO, válvula pneumática		
86	15J916	PUNHO, azul		
87	15R380	PUNHO, verde		
88	255747	CARTUCHO, válvula		
89	262522	GUIA, coletor misturador remoto		
92	113796	PARAFUSO, flangeado, cabeça sextavada	1	1
93	111801	PARAFUSO, capa, cabeça sextavada		
94	116643	Válvula, alívio; 90 psi (0,63 MPa, 6,3 bar)	1	1
1004	222200	VÁLVULA, limitador	2	2
1024	156849	TUBO, bocal; 3/8 npt	2	2
108	- - -	ETIQUETA, XM50		
	- - -	ETIQUETA, XM70	1	1
112	- - -	CABO, CAN, IS, ecrã para USB; fêmea B/fêmea B	1	
116†	158683	COTOVELO, 90 graus.		
126	H42506	TUBO FLEXÍVEL, acoplado, 4500 psi	1	1
128‡	224458	FILTRO, bomba; malha 30 (qtd. de 2)	1	1
152	162505	UNIÃO, tornel; 3/8 macho x 1/2 fêmea npt		
153	155699	COTOVELO, rua; 3/8-18 npt		
154	159239	BOCAL, tubo; 1/2 x 3/8 npt		
155	164672	ADAPTADOR		

† *Deve ser adquirido quando se instalam aquecedores de fluido num pulverizador não aquecido.*

‡ *Não apresentado.*

4 *Não montado.*

Modelos XM5_ _ _

Ref.ª	Peça	Descrição	Modelos de pulverizadores de componentes múltiplos XM-50	
			XM5A00	XM5D00
52	117623	PORCA, união	2	2
66	L250C4	INFERIOR, lado A; consulte manual em inglês 311762	1	1
	L250C3	INFERIOR, lado A; consulte manual em inglês 311762		
67	L220C4	INFERIOR, lado B; consulte manual em inglês 311762	1	
	L220C3	INFERIOR, lado B; consulte manual em inglês 311762		
69	17P248	ETIQUETA, motor, lado A	1	1
70	17P249	ETIQUETA, motor, lado B	1	1
76	121295	PARAFUSO, tampa, cabeça cilíndrica	8	8
77	- - -	ETIQUETA, sistema	1	
	- - -	ETIQUETA, sistema		1
80	158491	BOCAL; 1/2 npt	5	5
81	100361	TAMPÃO, tubo	2	2
82	15R529	BLOCO, distribuição de líquido	2	2
83	156684	UNIÃO, adaptador	2	2
84	121139	O-RING; PTFE	2	2
85	15J594	ALOJAMENTO, válvula pneumática	2	2
86	15J916	PUNHO, azul	1	1
87	15R380	PUNHO, verde	1	1
88	255747	CARTUCHO, válvula	2	2
89	262522	GUIA, coletor misturador remoto	1	1
92	113796	PARAFUSO, flangeado, cabeça sextavada	1	1
93	111801	PARAFUSO, capa, cabeça sextavada	8	8
94	113498	Válvula, alívio; 110 psi (0,76 MPa, 7,6 bar)	1	1
1004	222200	VÁLVULA, limitador	3	3
102v	156849	TUBO, bocal; 3/8 npt	3	3
108	- - -	ETIQUETA, XM50	1	1
	- - -	ETIQUETA, XM70		
112	- - -	CABO, CAN, IS, ecrã para USB; fêmea B/fêmea B	1	
116†	158683	COTOVELO, 90 graus.		
126	H42506	TUBO FLEXÍVEL, acoplado, 4500 psi		
128‡	224458	FILTRO, bomba; malha 30 (qtd. de 2)	1	1
152	162505	UNIÃO, tornel; 3/8 macho x 1/2 fêmea npt	1	1
153	155699	COTOVELO, rua; 3/8-18 npt	1	1
154	159239	BOCAL, tubo; 1/2 x 3/8 npt	1	1
155	164672	ADAPTADOR	1	1
174	16N367	ACOPLAMENTO, 1/2 x 3,5 in.	1	1

† *Deve ser adquirido quando se instalam aquecedores de fluido num pulverizador não aquecido.*

‡ *Não apresentado.*

4 *Não montado.*

v *Montar a válvula de restrição remota.*

Modelos XM7_ _ _

Ref.ª	Peça	Descrição	Modelos de pulverizadores de componentes múltiplos XM-50	
			XM7A00	XM7D00
52	117623	PORCA, união	2	2
66	L180C4	INFERIOR, lado A; consulte manual em inglês 311762	1	1
	L180C3	INFERIOR, lado A; consulte manual em inglês 311762		
67	L145C4	INFERIOR, lado B; consulte manual em inglês 311762	1	1
	L145C3	INFERIOR, lado B; consulte manual em inglês 311762		
69	17U825	ETIQUETA, motor, lado A	1	1
70	17U826	ETIQUETA, motor, lado B	1	1
76	121295	PARAFUSO, tampa, cabeça cilíndrica	8	8
77	- - -	ETIQUETA, sistema	1	
	- - -	ETIQUETA, sistema		1
80	158491	BOCAL; 1/2 npt	5	5
81	100361	TAMPÃO, tubo	2	2
82	15R529	BLOCO, distribuição de líquido	2	2
83	156684	UNIÃO, adaptador	2	2
84	121139	O-RING; PTFE	2	2
85	15J594	ALOJAMENTO, válvula pneumática	2	2
86	15J916	PUNHO, azul	1	1
87	15R380	PUNHO, verde	1	1
88	255747	CARTUCHO, válvula	2	2
89	262522	GUIA, coletor misturador remoto	1	1
92	113796	PARAFUSO, flangeado, cabeça sextavada	1	1
93	111801	PARAFUSO, capa, cabeça sextavada	8	8
94	116643	Válvula, alívio; 90 psi (0,63 MPa, 6,3 bar)	1	1
1004	222200	VÁLVULA, limitador	3	3
102v	156849	TUBO, bocal; 3/8 npt	3	3
108	- - -	ETIQUETA, XM50		
	- - -	ETIQUETA, XM70	1	1
112	- - -	CABO, CAN, IS, ecrã para USB; fêmea B/fêmea B	1	
116†	158683	COTOVELO, 90 graus.		
126	H42506	TUBO FLEXÍVEL, acoplado, 4500 psi		
128‡	224458	FILTRO, bomba; malha 30 (qtd. de 2)	1	1
152	162505	UNIÃO, tornel; 3/8 macho x 1/2 fêmea npt	1	1
153	155699	COTOVELO, rua; 3/8-18 npt	1	1
154	159239	BOCAL, tubo; 1/2 x 3/8 npt	1	1
155	164672	ADAPTADOR	1	1
174	16N367	ACOPLAMENTO, 1/2 x 3,5 in.	1	1

† *Deve ser adquirido quando se instalam aquecedores de fluido num pulverizador não aquecido.*

‡ *Não apresentado.*

4 *Não montado.*

v *Montar a válvula de restrição remota.*

Peças da caixa de controlo (255771)

Versões de potência do ar e elétrica

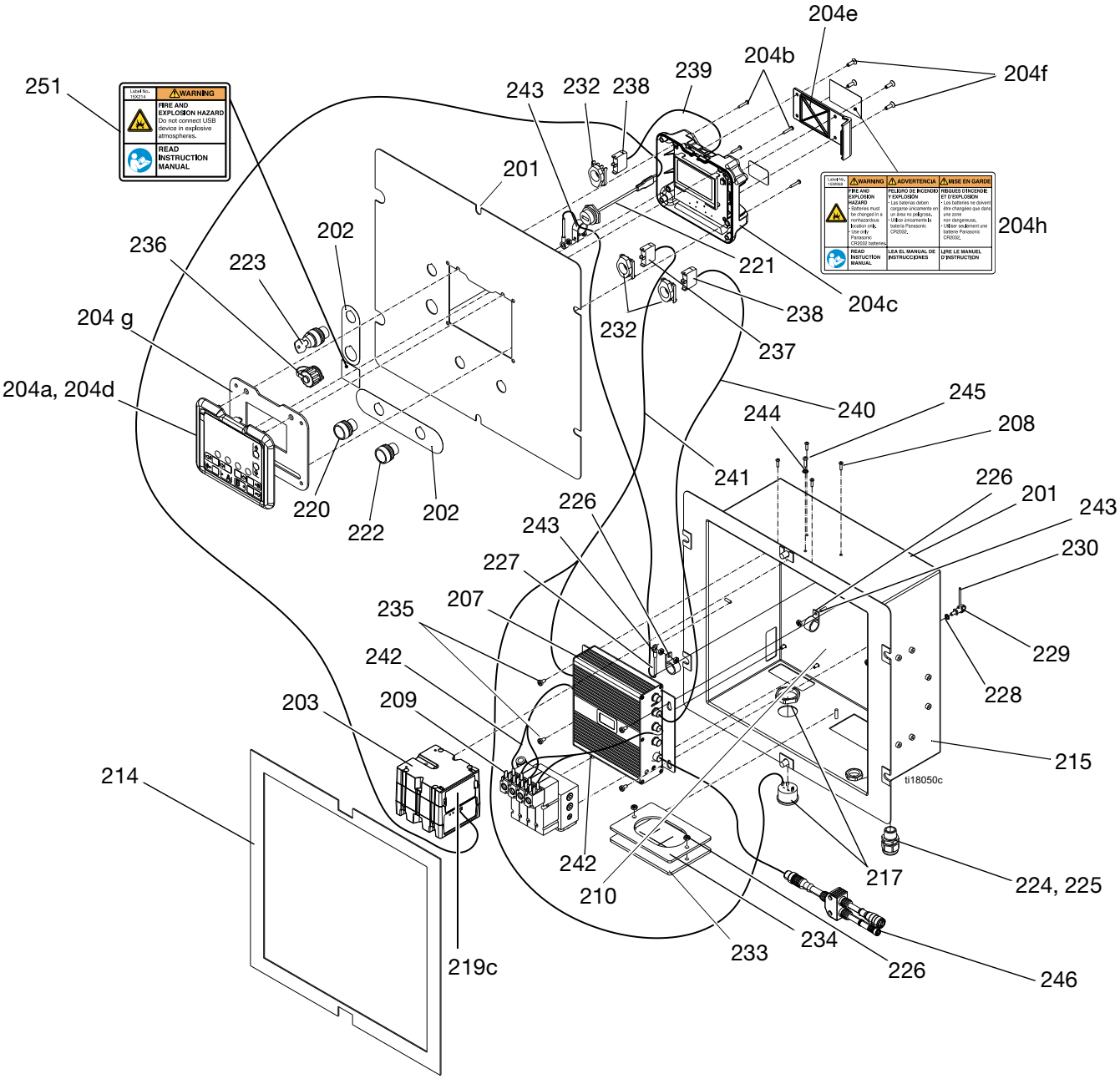

Lista de peças da caixa de controlo (255771)

Ref.ª	Peça	Descrição	Qtd.
201	- - -	CAIXA, controlo	1
202	- - -	ETIQUETA, ecrã de controlo	1
203†	262641	KIT, substituição, USB; inclui 219, e 206	1
204l	257484	MÓDULO, ecrã, kit	
204a	15M483	PROTEÇÃO, membrana, ecrã (qtd. 10)	1
204b	- - -	PARAFUSO, cabeça cilíndrica; #6 x 7/8 in.	4
204cl	288997	CAIXA, traseira, módulo de visualização, versão IS	1
204d	255727	CAIXA, frontal, módulo de dados	1
204e	277463	TAMPA, acesso, ecrã de baixo nível	1
204f	113768	PARAFUSO, tomada, cabeça plana	4
204 g	15R458	JUNTA, controlo, painel frontal	1
204hs	15W958	ETIQUETA, advertência, bateria	1
205†	262642	KIT, substituição, ecrã; inclui 204 e 206	1
206	17E110	TOKEN, software	1
207†	262643	KIT, substituição, FCM; inclui 218, e 206	1
208	- - -	Parafuso, cabeça cilíndrica	4
209	256555	MÓDULO, solenoide, versão IS	1
209a	121636	VÁLVULA, solenoide, conetor din	4
209b	15A798	JUNTA, solenoide, saída	1
209c	15A799	JUNTA, solenoide, entrada/exaustão	1
210	106084	PARAFUSO, máquina, cabeça troncocónica	2
214	15R379	JUNTA, caixa, controlo	1
215	- - -	ETIQUETA	1
216‡	15B056	ETIQUETA, motor pneumático/válvula doseadora	1
217	122000	ALARME, montagem do painel	1
218l	255920	VÁLVULA, controlo de fluido	1
219l	257088	MÓDULO, USB, conjunto	
219a	289899	BASE	1
219bl	289900	MÓDULO, USB	1
219c	277674	PORTA, módulo	1
220	121618	INTERRUPTOR, arranque, botão de pressão, verde	1
221	15R324	CABLAGEM, USB, ficha/concentrador de balão; 32 in.	1
222	121619	INTERRUPTOR, paragem, botão de pressão, vermelho	1
223	121617	INTERRUPTOR, 2 posições, chave, controlos	1
223a‡	123412	CHAVE, substituição (par)	
224	117745	CASQUILHO, alívio de tensões	1
225	117625	PORCA, de segurança	1
226	113505	PORCA, keps, cabeça sextavada	6

Ref.ª	Peça	Descrição	Qtd.
227	15B090	CABO, ligação à terra, porta	1
228	- - - - -	ANILHA, bloqueio, externo	1
229	15R343	BRAÇADEIRA, terra, elétrica	1
230	065213	FIO, cobre, elétrico	3
231‡	172953	ETIQUETA, designação	2
232	120493	LATCH, montagem	3
233	15H189	COBERTURA, alimentação por fio	1
234	15G816	TAMPA, placa, fio	1
235	110637	PARAFUSO, máquina, cabeça troncocónica	4
236	15R325	TAMPA, pó, concentrado, recetáculo	1
237	120494	BLOCO, interruptor, n.o.	2
238	120495	BLOCO, interruptor, n.c.	1
239	15M974	CABLAGEM, interruptor de chave	1
240	15M975	CABLAGEM, arranque/alarme	1
241	15M976	CABLAGEM, parar	1
242	15M977	CABLAGEM, solenoide	2
243	121988	FIXADOR, encaminhamento, cablagem	4
244	195875	PARAFUSO, máquina, cabeça troncocónica	1
245	102063	ANILHA, de segurança	1
246	17X475	CABO, divisor	2
251s		ETIQUETA, advertência, USB	1
	15X214	Inglês	
	15X393	Todos os idiomas	
252‡	122829	CONDUTA; 0,75 ft.	-

s *Encontram-se disponíveis gratuitamente etiquetas, rótulos e cartões de segurança sobresselentes.*

‡ *Não apresentado.*

l *Os componentes eletrónicos de base não têm software específico XM instalado. Assim sendo, utilize o token de atualização de software (206) para instalar o software antes de o utilizar.*

† *Inclui token de software (206) e folha de instruções.*

Opções de alimentação da caixa de controlo

Conjunto do alternador

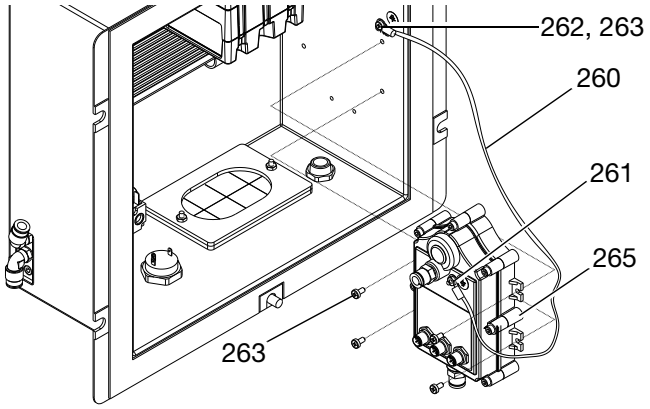

Ref.ª	Peça	Descrição	Qtd.
260	15B090	CABO, ligação à terra, porta	1
261	100284	PORCA, sextavada	1
262	102063	ANILHA, de segurança; aço carbono	1
263	110637	PARAFUSO, máquina, cabeça troncocónica	5
264‡	C12508	TUBO, redondo; nylon; 5,0 ft	
265	255728	ALTERNADOR, módulo; consulte a página 89	1
266	15V778	CABO, CAN, IS, fêmea B/fêmea B; 20 in.	1
267	15V782	CABO, CAN, IS, macho B/fêmea B; 20 in.	1
268	15V783	CABO, CAN, IS, fêmea A/macho B; 39 in.	1

Ligações dos cabos do conjunto do alternador

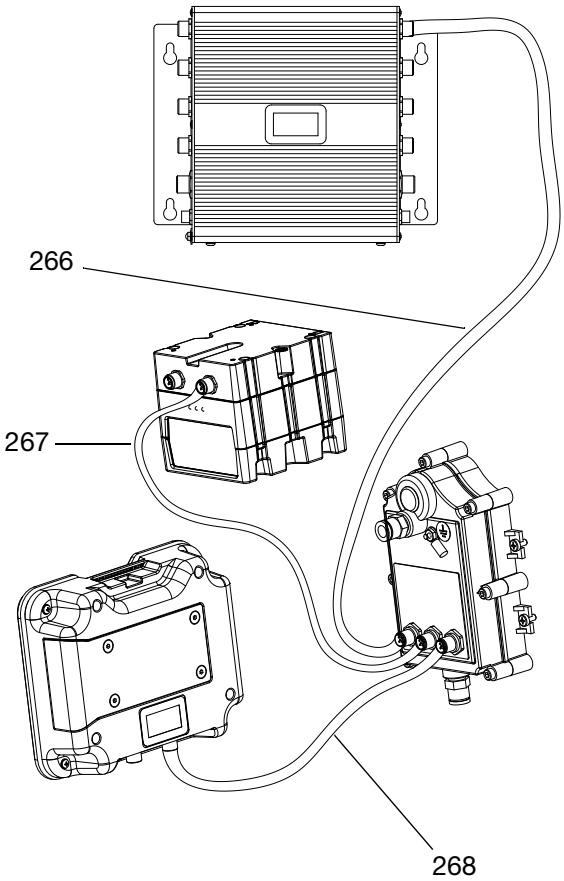

Conjunto do regulador do ar

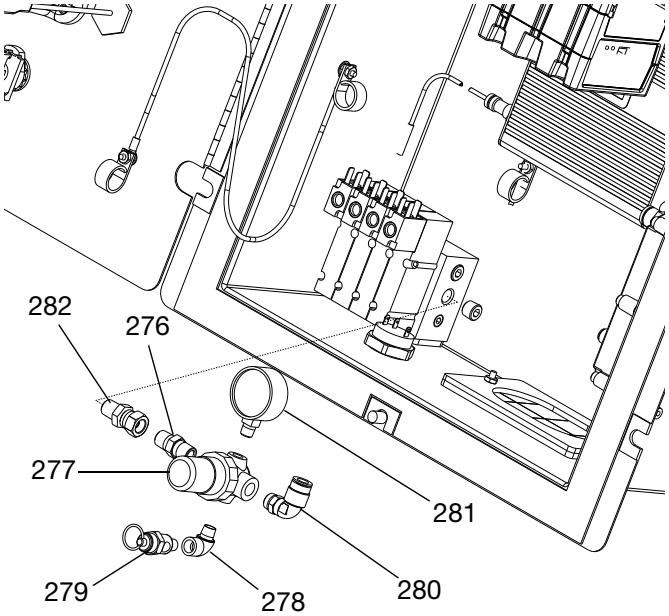

Ref.ª	Peça	Descrição	Qtd.
276	156971	BOCAL, curto; 2 x 1/4-18 npt	1
277	115243	REGULADOR, ar; 1/4 npt	1
278	112307	COTOVELO, união; 90 graus; 1/8 npt(f) x 1/8 npt(m); aço carbono	1
279	15W017	VÁLVULA, segurança, regulador	1
280	115841	COTOVELO, tornel, macho; 1/4 npt	1
281	104655	MANÓMETRO, pressão	1
282	156823	TORNEL, união; 2 x 1/4-18 npt	1

Conjunto da fonte de alimentação de parede

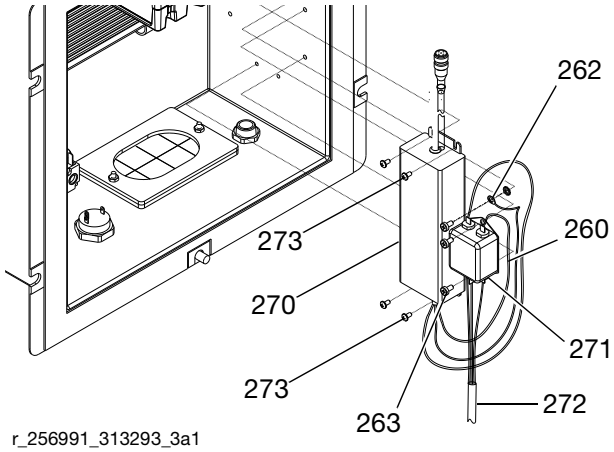

Ref.ª	Peça	Descrição	Qtd.
260	15B090	CABO, ligação à terra, porta	1
262	102063	ANILHA, de segurança; aço carbono	1
263	110637	PARAFUSO, máquina, cabeça troncocónica	3
266	15V778	CABO, CAN, IS, fêmea B/fêmea B; 20 in.	1
270	15V747	FONTE DE ALIMENTAÇÃO; 24 V, 2,5 A, 60 W	1
271	115306	FILTRO, fonte de alimentação	1
272[6]		CABO, alimentação, caixa de controlo	1
272a‡	15X407	CABO, alimentação, ficha americana	1
272b‡	15Y685	CABO; 240 V, 10 A, IEC320	1
	195551	FIXADOR, adaptador, cabo	1
	242001	CABO, conjunto, adaptador, Europa	1
	242005	CABO, conjunto, adaptador, Austrália	1
273	100035	PARAFUSO, máquina, cabeça troncocónica	4
274	15V779	CABO, CAN, IS, fêmea B/fêmea B; 39,4 in.	1

6 *Utilizado apenas nos modelos XM_A_ _.*

‡ *Não apresentado.*

Ligações dos cabos do conjunto da fonte de alimentação de parede

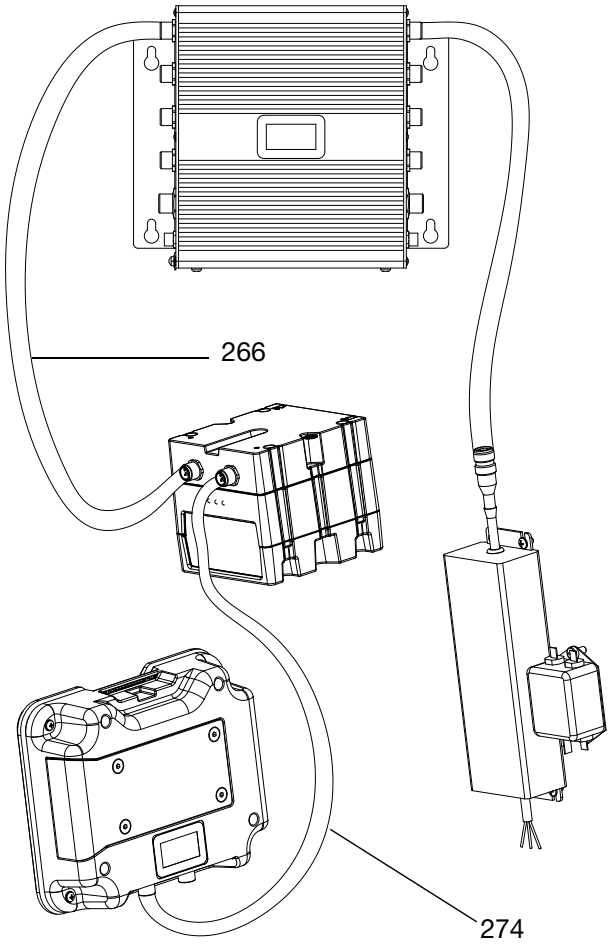

Peças do módulo de controlo do ar (26C688)

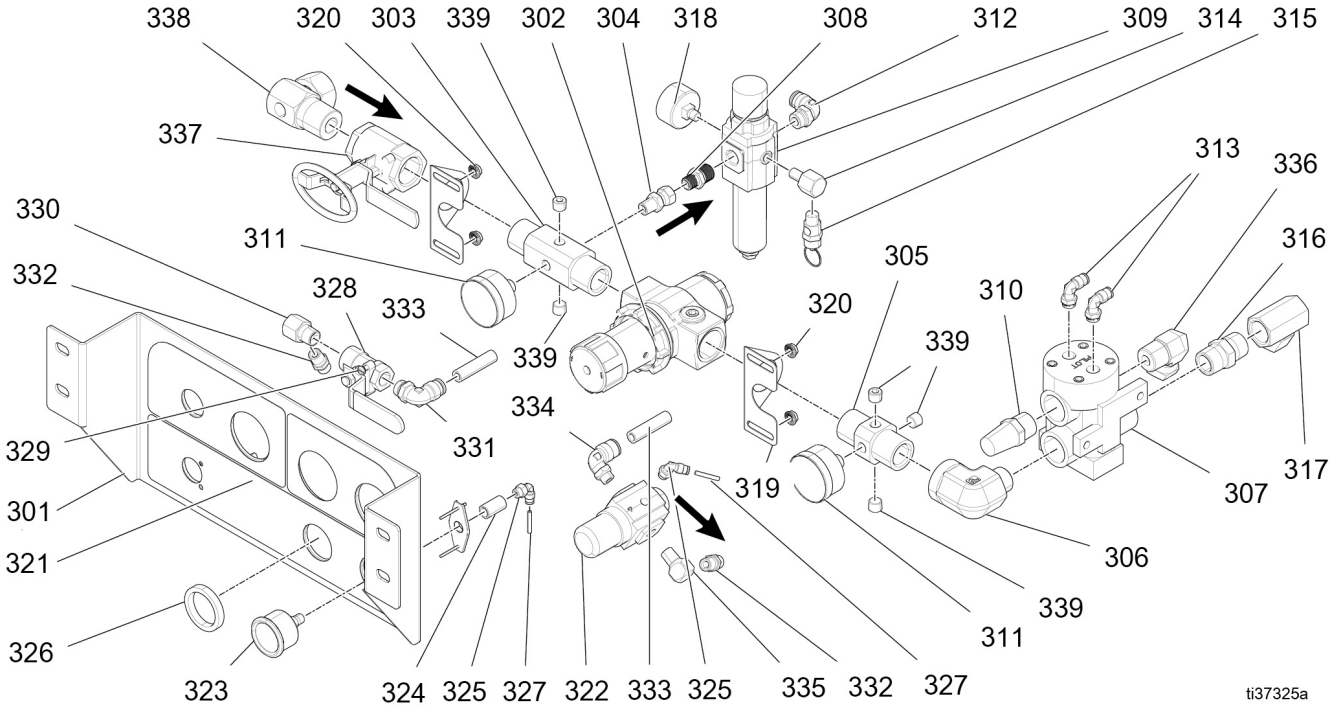

Ref.ª	Peça	Descrição	Qtd.
301	26C797	PAINEL, regulação de ar	1
302	132186	REGULADOR, 1 in.	1
303	18B018	COLETOR, ar, 1 in. m x 1 in. m, comprido	1
304	156823	ENCAIXE, junta, giratória	1
305	18B019	COLETOR, ar, 1 in. m x 1 in. m, curto	1
306	132185	ENCAIXE, cotovelo, 3/4 m x 1 in. f	1
307	15R485	VÁLVULA, piloto duplo	1
308	157350	ADAPTADOR	1
309	15R488	REGULADOR, ar	1
310	15R486	SILENCIADOR, sinterizado em bronze	1
311	101689	MANÓMETRO, pressão, líquido	2
312	114316	ENCAIXE, cotovelo, macho, rotativo	1
313*	114109	ENCAIXE, cotovelo, macho, tornel Tubo OD 1/4	2
314	158962	ENCAIXE, cotovelo, tubo st, rdcg	1
315	116643	VÁLVULA, segurança, descompressão, ar	1
316	119992	ENCAIXE, tubo, bocal, 3/4 x 3/4 npt	1
317	156589	ENCAIXE, união, adaptador, 90 graus	1
318	113911	INDICADOR, pressão, ar	1
319	- - - - -	SUPORTE, adj, pequeno, controlos de ar	2
320	115942	PORCA, sextavada, cabeça sextavada com flange	4
321	18B073	LABEL, controlo, ar, xm-skid	1
322	116513	REGULADOR, ar	1
323	121424	INDICADOR, pressão, montagem em painel, 1,5 in.	1
324	100451	LIGAÇÃO	1
325	114151	ENCAIXE, cotovelo, macho, rotativo	2

Ref.ª	Peça	Descrição	Qtd.
326	116514	PORCA, montagem de regulador	1
327	- - - - -	TUBO, polietileno, redondo	0,6
328	121457	VÁLVULA, esfera, ar, montada em painel	1
329	100264	PARAFUSO, maquinado, pnh	2
330	164259	ENCAIXE, cotovelo, rua	1
331	114114	ENCAIXE, cotovelo, macho, rotativo	1
332	162453	ENCAIXE, (1/4 npsm x 1/4 npt)	2
333	- - - - -	TUBO, poliuretano, redondo, preto	2
334	114128	ENCAIXE, cotovelo, macho, rotativo	1
335	100840	ENCAIXE, cotovelo, rua	1
336	160327	ENCAIXE, adaptador de união, 90 graus	1
337	18B020	VÁLVULA, esfera, 1 pol.	1
338	102806	ENCAIXE, união, adaptador, 90 graus	1
339	- - - - -	TAMPÃO, tubo	5
340	- - - - -	FITA, tfe, vedante	1
341	- - - - -	VEDANTE, tubo, aço inox	1

* *Os modelos da Série A utilizavam o encaixe 114469 para um tubo de linha de sinal 5/32.*

Peças do conjunto de controlo de fluidos

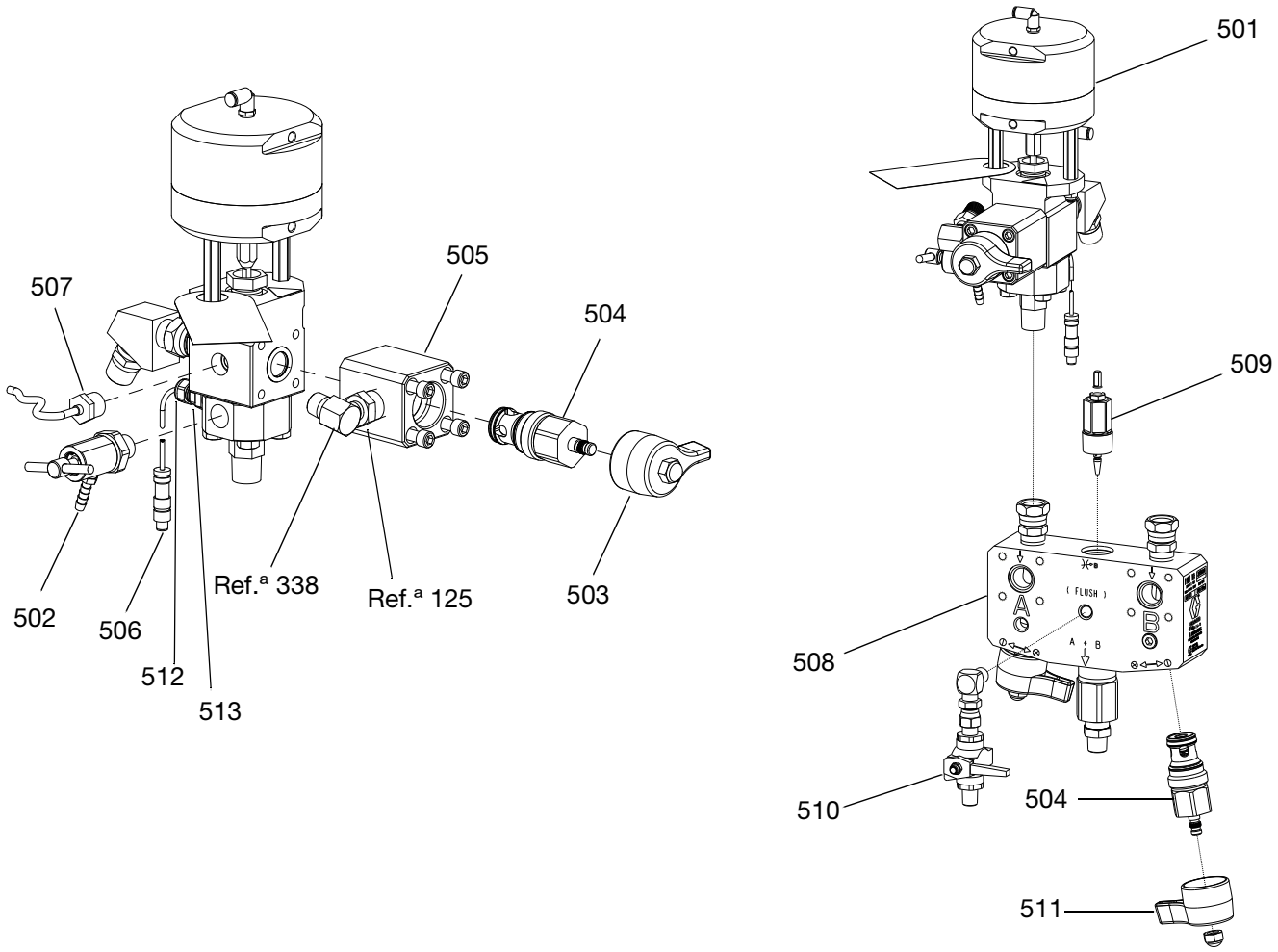

Ref.ª	Peça	Descrição	Qtd.
5019	255478	VÁLVULA, drenagem	2
502H	245143	VÁLVULA, amostragem	2
503a	15R381	MANÍPULO, válvula, recirculação (preto)	2
504a*	255747	CARTUCHO, válvula, verificação	4
505a	15J594	ENCAIXE, válvula, produto	2
505a	121139	O-RING, válvula; PTFE	2
506	15R347	SENSOR RTD	2
507	15M669	SENSOR, fluido, pressão	2
507a	121399	O-RING, transdutor, pressão	2
508u	255684	COLETOR, mistura, conjunto	1
509u	- - -	VÁLVULA, limitador, conjunto	1
510u	214037	VÁLVULA, solvente, corte, conjunto	1
511u	- - -	MANÍPULO, válvula, coletor de mistura (azul e verde)	2
512	15T072	DISP. ENROLAMENTO, cabo	2
513	15T071	ENCAIXE, poço térmico	2

9 *Consulte o manual da sua válvula doseadora para saber mais informações.*

H *Consulte o manual da sua bomba de deslocamento Xtreme para obter mais informações. O kit de reparação 245145 está disponível para encomenda.*

a *Consulte o manual da sua válvula de retenção de corte para serviço pesado de caudal elevado para obter mais informações.*

u *Consulte o manual dos seus kits de coletores de mistura XM para obter mais informações e números de peças.*

* *O kit de vedação 256239 está disponível para encomenda.*

Peças do coletor de entrada de ar (26C689)

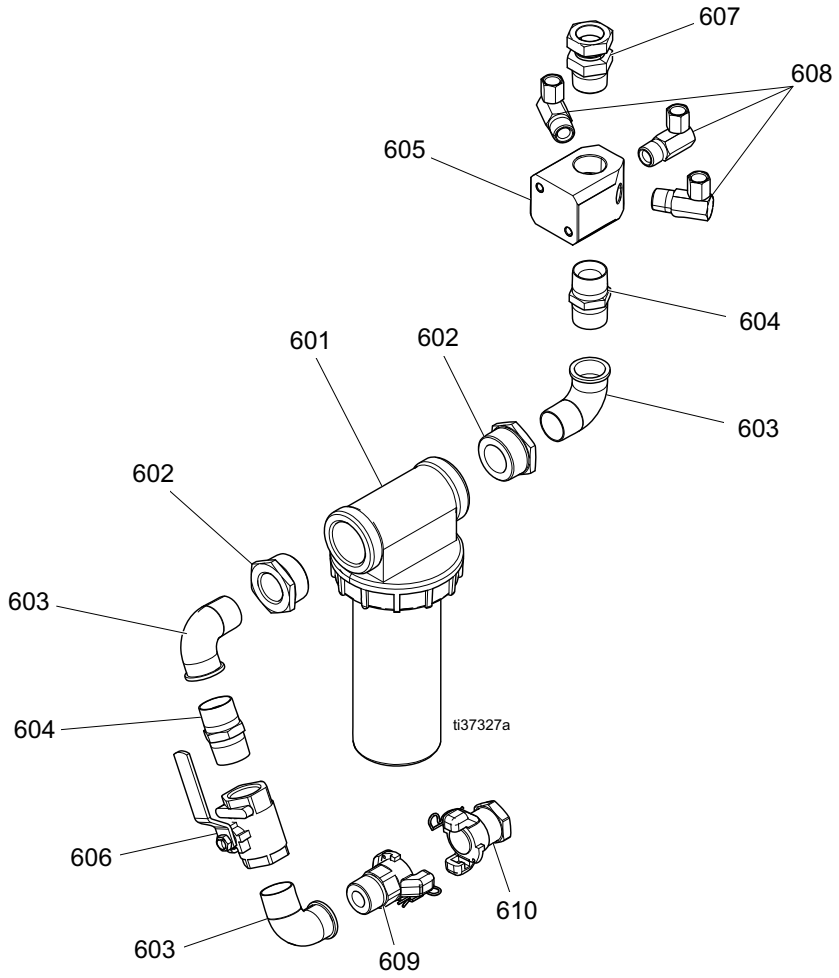

Ref.ª	Peça	Descrição	Qtd.
601	16T236	FILTRO, ar, 1-1/4, corrente automática	1
601a	106204	ELEMENTO DO FILTRO	1
602	C19668	BUCHA, 1-1/4 x 1 npt carbono	2
603	110300	ENCAIXE, cotovelo, rua, tubo	3
604	158585	ENCAIXE, bocal	1
605	18B021	COLETOR, distribuição de ar	1
606	113163	VÁLVULA, esfera, ventilada	1
607	160022	ENCAIXE, tornel	1
608	161037	ACESSÓRIO, joelho, articulação	3
609	127784	ENCAIXE, universal, garra	1
610	127785	ENCAIXE, universal, garra	1

Peças do módulo do alternador (255728)

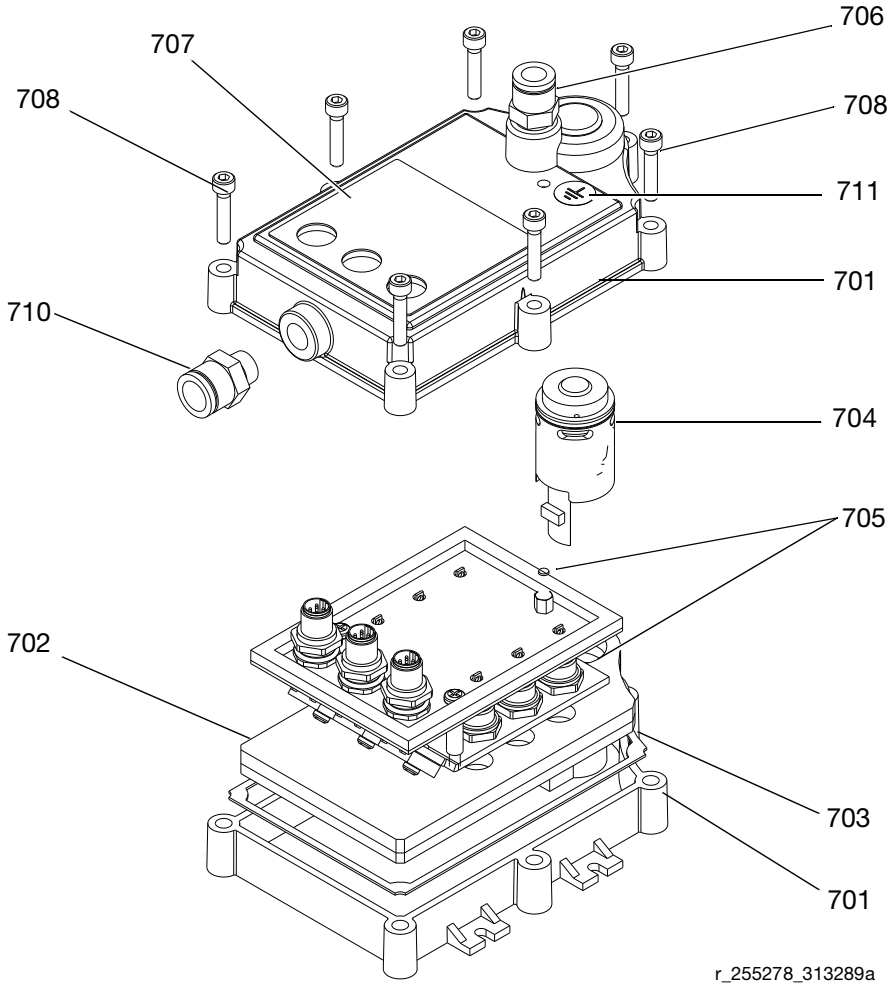

Ref.[a]	Peça	Descrição	Qtd.
701	- - -	CAIXA, superior e inferior	1
702	- - -	JUNTA, empilhada, interna	1
703	- - -	GASKET, compartimento	1
704	257147	turbina	1
705	- - -	PLACA, conjunto	1
706	122161	CONETOR, ar	1
707s	15R337	ETIQUETA, advertência	1
708	114380	PARAFUSO, tampa, cabeça cilíndrica	7
709e	C12508	TUBO, nylon; 2 ft.	-
710	122848	CONETOR, ar	1
711s	172953	ETIQUETA, ligação à terra	1

s *Encontram-se disponíveis gratuitamente etiquetas, rótulos e cartões de segurança sobresselentes.*

e *Não apresentado.*

Peças para aquecedor de fluido primário

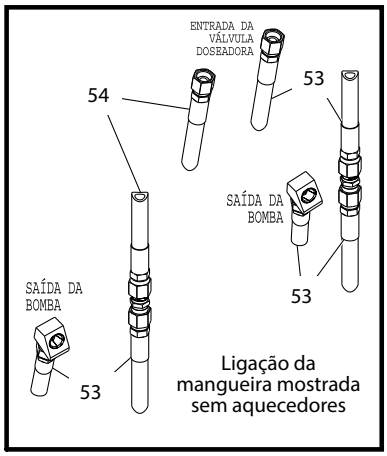

ti37331c

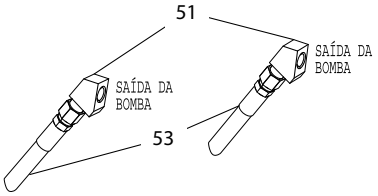

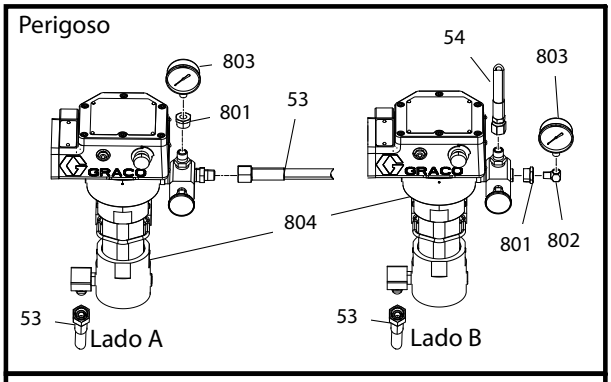

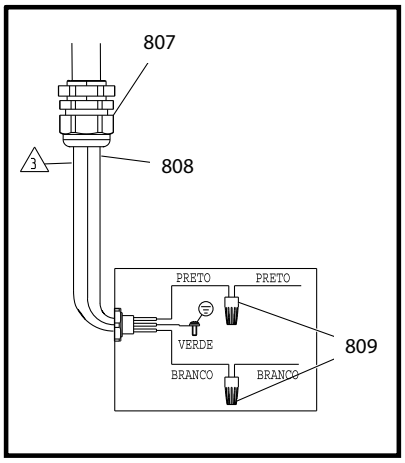

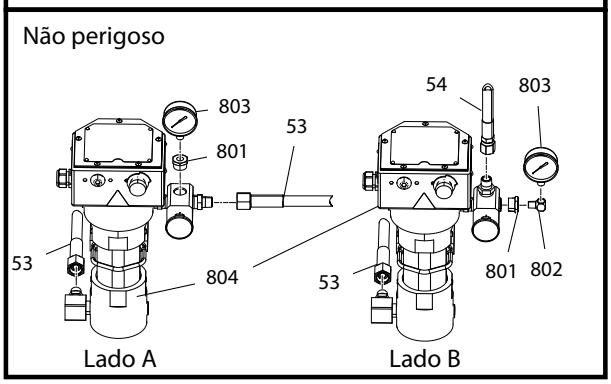

Ref.ª	Peça	Descrição	Qtd.			
			240 V		480 V	
			Standard	Perigoso	Standard	Perigoso
			A	B	C	D
51	15M987	ENCAIXE, cotovelo, 60 graus	2	2	2	2
53	H75003	TUBO FLEXÍVEL, cpld, 7250 psi, 0,5 ID, 3 ft	3	3	3	3
54	H75002	TUBO FLEXÍVEL, cpld, 7250 psi, 0,5 ID, 2 ft	1	1	1	1
801	C19681	CASQUILHO, tubo	2	2	2	2
802	100840	ENCAIXE, cotovelo	1	1	1	1
803	551387	MANÓMETRO, pressão do fluido	2	2	2	2
804*	24W248	AQUECEDOR, hf, perigoso, termóstato				2
	26C476	AQUECEDOR, hf, perigoso, termóstato, 240 V, XMS		2		
	24P016	AQUECEDOR, hf, não perigoso, termóstato, 240 V, XMS	2			
	26C475	AQUECEDOR, hf, não perigoso, termóstato, 480 V, XMS			2	
807	116171	CASQUILHO, alívio de tensões	2			2
808	15T967	CABO, aquecedor, fluido, 3cond, 12 GA	2			2
809	122032	PORCA, cabo	4			4
810	- - - - -	VEDANTE, tubo, aço inox	1	1	1	1

* *Consulte o manual do seu aquecedor Viscon HF para peças e reparação.*

Peça de tremonha de 25 galões

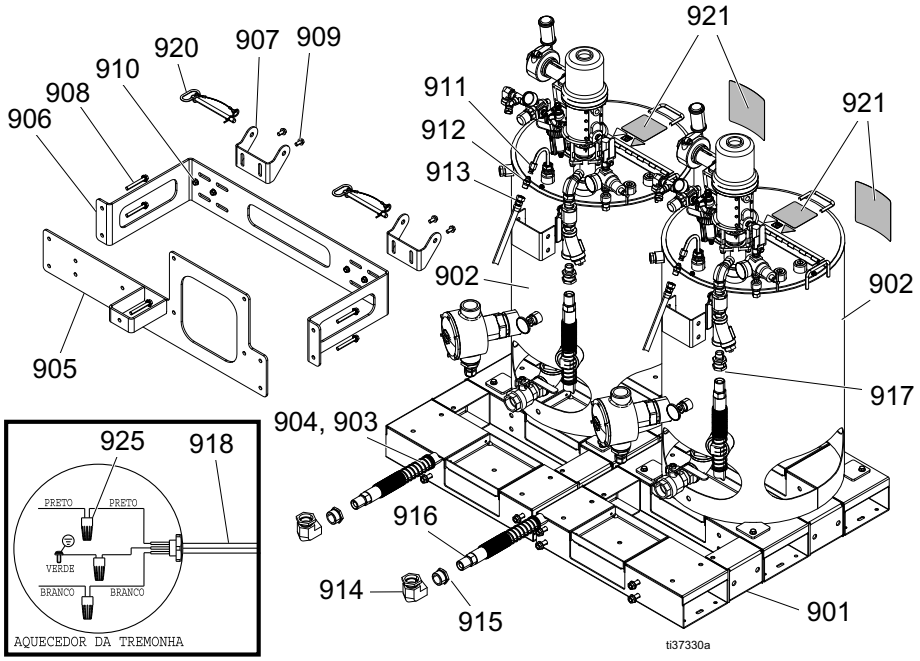

Ref.[a]	Peça	Descrição	Qtd.	
			240 V	480 V
			A	B
901	26C549	BASE, suporte da tremonha	2	2
902*	26C482	TREMONHA, XPS	2	
	26C279	TREMONHA, XPS, 480 V		2
903	- - - - -	PARAFUSO, tampa, cab. flangeada	8	8
904	112731	PORCA, sextavada, flangeada, 1/2-13	8	8
905	- - - - -	SUPORTE, acessório, traseiro, XM	1	1
906	- - - - -	SUPORTE, suporte, traseiro, XM	1	1
907	- - - - -	SUPORTE, acessório, reservatório	2	2
908	125626	PARAFUSO, sextavado, cabeça flangeada	5	5
909	112395	PARAFUSO, tampa, cab. flangeada	12	12
910	112958	PORCA, sextavada, flangeada, 3/8-16	12	12
911	17V987	TUBO, recirculação	2	2
912	112100	ADAPTADOR, macho	2	2
913	H53806	TUBO FLEXÍVEL, cpld, 5600 psi, 0,375 ID, 6 ft	2	2
914	121571	ENCAIXE, cotovelo, fêmea, tornel, 1 1/4	2	2
915	C19662	BUCHA, 1-1/4 x 1 npt cs	2	2
916	237522	TUBO FLEXÍVEL, acoplado	2	2
917	16W967	ACESSÓRIO, giratório, 3/4 npt x 1 npsm	2	2
918	17X398	CABLAGEM, sw2 para a tremonha a	2	2
919	109131	TUBO FLEXÍVEL, acoplado, 061089, 10f	2	2
920	115473	PIN, engate	2	2
921	15R424	ETIQUETA, identificação A-B	1	1
922	- - - - -	VEDANTE, tubo, aço inox	1	1
925	122032	PORCA, cabo	6	6

* *Consulte o manual da tremonha de parede dupla com revestimento inoxidável para obter informações sobre peças e reparação.*

Peça de tremonha de 10 galões

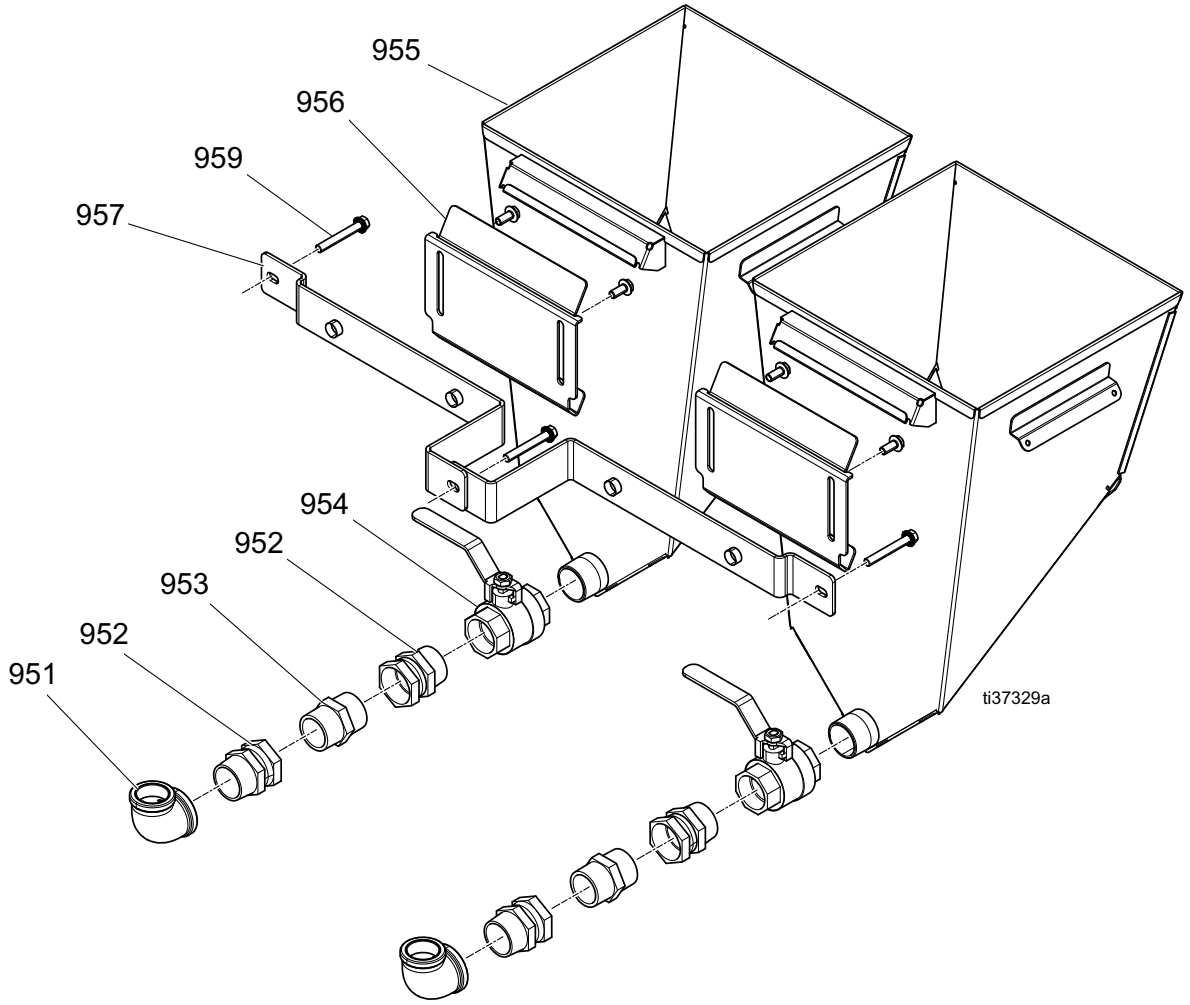

Ref.ª	Peça	Descrição	Qtd.
951	126939	ENCAIXE, cotovelo, 90 graus, fêmea, redução	2
952	113864	UNIÃO, tornel; 1 x 1/2 npt	4
953	121441	ENCAIXE, bocal, hex, 1 1/2 npt	2
954	121440	VÁLVULA, esfera, 1 1/2 npt	2
955	17E114	TREMONHA, soldadura, Xtreme	2
956	17G707	SUPORTE, tremonha, XM	2
957	256252	SUPORTE, tremonha, b-mt, superior, pintado	2
958	111192	PARAFUSO, sextavado, cabeça flangeada	4
959	121488	PARAFUSO, sextavado, cabeça flangeada	3
960	- - - - -	VEDANTE, tubo, aço inoxidável (não ilustrado)	1

Mangueira aquecida com camisa de água

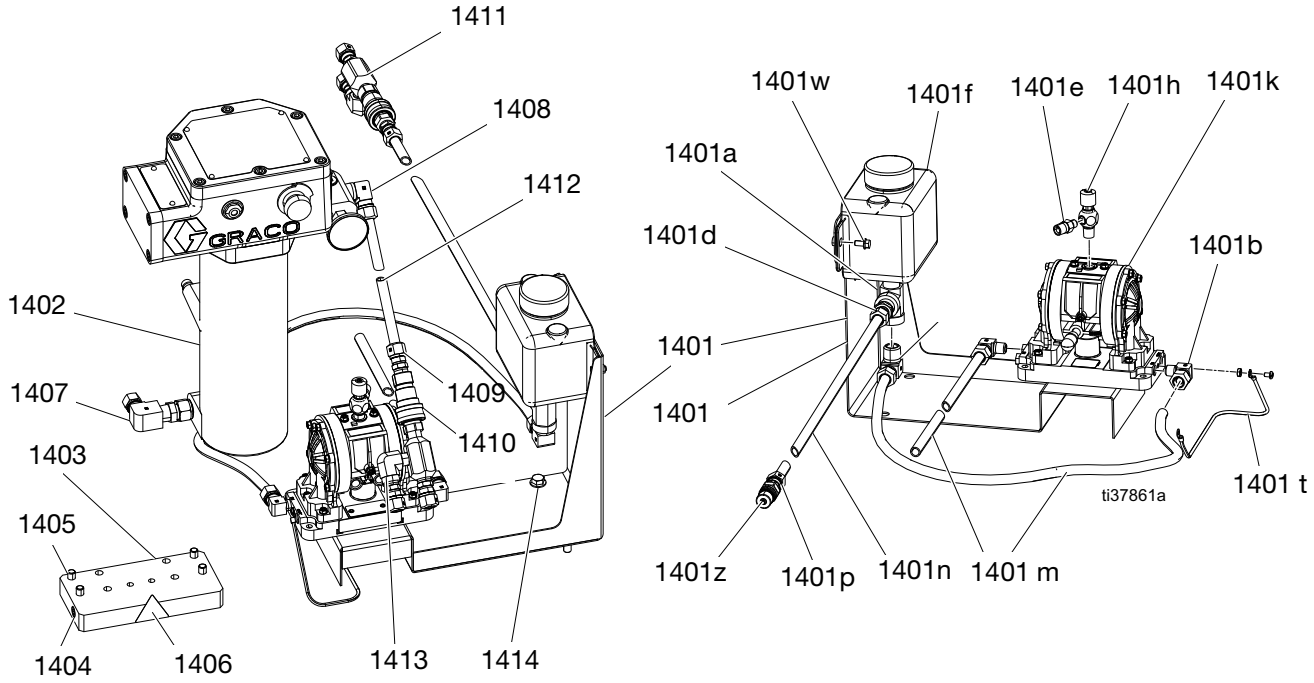

Ref.ª	Peça	Descrição	Qtd.
1401	- - - - -	BOMBA, XP-HF, htd-hose-re-circ	1
1401a	108126	ENCAIXE, em T, rua	1
1401b	126897	ENCAIXE, cotovelo, tubo 1/2 x 1/4 NPTM	2
1401c	126898	ENCAIXE, cotovelo, tubo 1/2 x 1/2 NPTM	1
1401d	126899	ENCAIXE, tubo 1/2 x 1/2 NPTM	1
1401e	16D939	ENCAIXE, bocal, redutor	1
1401f	16R871	GARRAFA, transbordo, 1/2 npt	1
1401 g	16T745	SUPORTE, circuito de água, montagem, pintura	1
1401h	206264	VÁLVULA, agulha	1
1401k	24P835	BOMBA, acetal com retenção, Husky	1
1401w	113161	PARAFUSO, flange, cab. sextavada	2
1401 m	17N910	TUBO, 34 in. x 0.5 o.d., nylon	2
1401n	17N911	TUBO, azul, 0,5 o.d., nylon	1
1401p	126900	ENCAIXE, tubo 1/2 x 3/8 nptm	1
1401z	- - - - -	ENCAIXE, bocal, ligação rápida	1
1401 t	17N595	FIO, terra, porta do compartimento	1
1402	245863	AQUECEDOR, pintura	1
1403	16T294	PLACA, transferência do aquecedor, pfp 2k	1
1404	100721	TAMPÃO, tubo	2
1405	112785	PARAFUSO, sextavado, cabeça flangeada	4
1406	189285	ETIQUETA, segurança, queimadura	1

Ref.ª	Peça	Descrição	Qtd.
1407	126896	ENCAIXE, cotovelo 1/2 x 1/2 nptf	1
1408	126898	ENCAIXE, cotovelo, tubo 1/2 x 1/2 nptm	1
1409	126900	ENCAIXE, tubo 1/2 x 3/8 nptm	1
1410	17D306	ENCAIXE, ligação, ligação rápida	1
1411	17P594	ENCAIXE, conjunto, acoplador de mangueira, bipartido	1
1412	17P759	TUBO, 48 in. x 0.5 o.d., nylon	1
1413	17S051	ENCAIXE, conjunto, bocal da mangueira, bipartido	1
1414	112395	PARAFUSO, tampa, cab. flangeada	2
1415	- - - - -	VEDANTE, tubo, aço inox	1
*	- - - - -	FITA, tfe, vedante	1
* Não apresentado			

Referência de reparação e peças sobresselentes

Ref.ª	Peça	Descrição	Qtd.	Peça de montagem
2	XL65D2	Motor com transdutor linear	2	Motor
2a	26C331	Sensor linear	2	Motor
60	262478	Caixa do misturador, sem misturador; 1/2 in. ID, 3/8 nptm	2	Sistema
61	248927	Hastes misturadoras; 1/2 in. x 12 elementos, embalagem de 25	2	Sistema
64	XTR724	Pistola de pulverização XTR; 7250 psi; inclui ponta 519 RAC	1	Sistema
64a	XHD001	Proteção RAC, caixa, substituição	1	Sistema
64b	XHDxxx	Ponta RAC, vedante, junta, x indica o tamanho da ponta	1	Sistema
66	L250C4	Bomba de deslocamento Xtreme L250C3 sem filtro	1	Bomba “A” XM50
66	25D247	Kit de reparação com juntas de PTFE	1	Bomba “A” XM50
66	25D237	Kit de reparação com embalagens UHWPE/couro	1	Bomba “A” XM50
66	L180C4	Bomba de deslocamento Xtreme L180C3 sem filtro	1	Bomba “A” XM70
66	25D245	Kit de reparação com juntas de PTFE	1	Bomba “A” XM70
66	25D235	Kit de reparação com embalagens UHWPE/couro	1	Bomba “A” XM70
67	L220C4	Bomba de deslocamento Xtreme L220C3 sem filtro	1	Bomba “B” XM50
67	25D246	Kit de reparação com juntas de PTFE	1	Bomba “B” XM50
67	25D236	Kit de reparação com embalagens UHWPE/couro	1	Bomba “B” XM50
67	L145C4	Deslocamento Xtreme L145C3 sem filtro	1	Bomba “B” XM70
67	25D244	Kit de reparação com juntas de PTFE	1	Bomba “B” XM70
67	25D234	Kit de reparação com embalagens UHWPE/couro	1	Bomba “B” XM70
67a	224458	Ecrãs de filtro; 30 redes, embalagem de 2 (opcional)	1	Bomba
67a	224459	Ecrãs de filtro; 60 redes, embalagem de 2 (opcional)	1	Bomba
67b	244895	O-rings de filtro; PTFE, embalagem de 10 (finos)	2	Bomba
67b	262484	O-rings de filtro; embalagem de 10 (médios), PTFE	2	Bomba
67b	262483	O-rings de filtro; PTFE, embalagem de 10 (grossos)	2	Bomba
72	15T258	Chave inglesa, bomba Xtreme	1	Sistema
75	206995	TSL; garrafa de litro	1	Sistema
88	255747	Cartucho, circulação, corte, válvulas do coletor de mistura	4-6	Desligar/verificar
88a	256239	Kit de vedação para válvulas de cartucho	4-6	Desligar/verificar
100a	223016	Kit de reparação para válvula de restrição b/p	2	Sistema
147	17L724	Unidade flash para transferência USB	1	Controlo
204a	15M483	Protetores de membrana, embalagem de 10	1	Controlo
209a	121636	Válvula solenoide, válvula de substituição individual com DIN	4	Controlo
223a	123412	Chave sobresselente; um par	1	Controlos
344a	123454	Filtro de controlo; 5 mícrons, elemento de substituição	1	Comandos pneumáticos;
501a	234098	Kit de vedação; inclui peças macias, válvula de dosagem antiga e nova	2	Válvula de retorno
501b	234131	Kit de reconstrução; inclui vedantes, haste, assento e mola pneumática	2	Válvula de retorno
502	245143	Válvula de amostragem; válvula completa	2	Válvula de retorno
502a	245145	Kit de válvula de amostragem; inclui o-rings, esfera, assento, grampo	2	Válvula de retorno
505b	121139	Vedação da válvula de circulação; o-ring da face, -210, PTFE	2	Válvula de retorno
507b	121399	Vedação do transdutor; o-ring, -012, borracha resistente a solventes	2	Válvula de retorno
508a	256238	Kit de reparação; inclui vedantes, esferas, assentos, hastes de fecho	1	Coletor de mistura
508b	551387	Indicador de fluido, montagem inferior; 10 000 psi (690 bar)	1	Coletor de mistura
508c	114434	Indicador de fluido, montagem traseira; 10 000 psi (690 bar)	1	Coletor de mistura
508d	185416	Filtro do lado B; malha 40 (utilizar a ferramenta 15T630)	1	Coletor de mistura

Ref.ª	Peça	Descrição	Qtd.	Peça de montagem
508e	121410	Anel o-ring do filtro; PTFE, -113, limitador do filtro	1	Coletor de mistura
508f	15T630	Ferramenta de filtragem (o-ring 121410 + tampa de fecho em U)	1	Coletor de mistura
510	214037	Válvula de descarga, esfera; 1/4 npt(m) PTFE	1	Coletor de mistura
604a	106204	Filtro de ar principal, elemento (adapta-se a filtros de ar de 3/4 npt)	1	Comandos pneumáticos
704	257147	Cartucho da turbina (compatível com 255728 XM ou Xtreme Mix)	1	Controlo

Acessórios e kits

Nem todos os acessórios e kits estão aprovados para utilização em locais perigosos. Consulte os manuais específicos dos acessórios e kits para obter pormenores de aprovação.

Kit de tremonha de 20 galões, 255963

Uma tremonha completa de parede dupla de 20 galões. Consulte o manual da tremonha para obter mais informações.

Kit de aquecedor de tremonha (240V), 256257

Para fluido de aquecimento numa tremonha de 20 galões. Consulte o manual da tremonha para obter mais informações.

Kit de entrada de fluido de tremonha universal, 256170

Para ligar qualquer um dos quatro modelos de corpo de bomba incluídos no pulverizador XM a uma tremonha de 20 galões. Consulte o manual da tremonha para obter mais informações.

Kit de montagem de tremonha universal, 256259

Para montagem de uma tremonha de 20 galões na parte lateral ou traseira de um pulverizador XM. Consulte o manual da tremonha para obter mais informações.

Kit de agitador Twistork, 256274

Para misturar materiais viscosos numa tremonha de 20 galões. Consulte os manuais do kit de bomba de alimentação e agitadores para obter mais informações.

Kit da bomba de alimentação T2, 256275

Para o fornecimento de material viscoso de uma tremonha de 20 galões a um pulverizador XM. Consulte os manuais do kit de bomba de alimentação e agitadores para obter mais informações.

Kit da bomba d alimentação 5:1, 256276

Para o fornecimento de materiais viscosos de uma tremonha de 20 galões a um pulverizador XM. Consulte os manuais do kit de bomba de alimentação e agitadores para obter mais informações.

Kit de suporte e tremonha de 7 galões, 256260 (Verde) 24N011 (Azul)

Uma tremonha de 7 galões e suportes de montagem. É montado na parte lateral ou traseira de um pulverizador XM. Consulte o manual da tremonha para obter mais informações.

Kit de alimentação do tambor 2:1, 256232

Um kit de alimentação de bomba T2 e um kit de agitador Twistork para misturar e fornecer materiais viscosos de um tambor de 55 galões para um pulverizador XM. Consulte os manuais do kit de bomba de alimentação e agitadores para obter mais informações.

Kit de alimentação do tambor 5:1, 256255

Um kit de alimentação por bomba 5:1 e um kit de agitador Twistork para misturar e fornecer materiais viscosos de um tambor de 55 galões para um pulverizador XM. Consulte os manuais do kit de bomba de alimentação e agitadores para obter mais informações.

Kit de circulação de calor da tremonha/mangueira, 256273

Para a circulação da mistura de água aquecida através de tremonhas de 20 galões, mangueira aquecida e aquecedor Viscon HP. Para mais informações, consulte o manual do kit de circulação de calor da tremonha ou do tubo flexível.

Kit do secador dissecante, 256512

Para utilização com tremonhas de 20 galões. Consulte o manual do kit de secagem dissecante para obter mais informações.

Kit de rodízios, 256262

Para montagem de rodízios na estrutura do pulverizador XM. Consulte o manual do kit de rodízios 406690 para obter mais informações.

Kit de suporte para mangueira, 256263

Para montagem na parte lateral, frontal ou traseira da estrutura do pulverizador XM. Para mais informações, consulte o manual do kit de suporte para mangueiras.

Kit do filtro inferior e da válvula, 256653

Para filtrar o material de uma bomba de alimentação para a entrada de fluido de um pulverizador XM. Para mais informações, consulte o manual do seu kit de válvula e filtro inferior.

Kit de alimentação elétrica para mangueira aquecida elétrica, 256876

Para monitorizar e controlar a temperatura do fluido em mangueiras aquecidas de baixa tensão. Para mais informações, consulte o manual de alimentação da mangueira aquecida elétrica.

Kit de conjunto de mangueira aquecida principal de dois componentes de 5000 psi

Conjunto de mangueiras elétricas aquecidas para adicionar secções adicionais.

Peça	Descrição
248907	Conjunto de mangueiras aquecidas; 1/4 in. ID x 3/8 in. ID; 50 ft
248908	Conjunto de mangueiras aquecidas; 3/8 in. ID x 3/8 in. ID; 50 ft

Kit de alimentação do tambor 10:1, 256433

Para alimentação de material muito viscoso de um barril de 55 galões para o pulverizador XM. Consulte os manuais do kit de bomba de alimentação e agitadores para obter mais informações.

Kit de válvula de corte/retenção, 255278

Para substituir a válvula de corte ou a válvula de retenção. Consulte o manual de conversão do alternador para obter mais informações.

Kit de conversão do alternador, 256991

Para converter um pulverizador XM de uma fonte de alimentação de parede para uma fonte de alimentação de alternador intrinsecamente segura. Consulte o manual de conversão do alternador para obter mais informações.

Kit de coletor de mistura, 255684

Consulte o manual do coletor de mistura para obter mais informações.

Kit de chassis e coletor de mistura remota, 256980

Para a conversão para um kit de coletor de mistura à distância com uma proteção. Consulte o manual do coletor de mistura para obter mais informações.

Kit de válvula limitadora, 24F284

Para a saída de dosagem B em máquinas com coletor de mistura à distância. Utilize para converter as primeiras máquinas XM sem a válvula na saída B.

Chave de válvula do limitador, 126786

Para regular a válvula do limitador (509).
Consulte a página 87.

Chave do copo molhado da bomba Xtreme, 15T258

Chave de filtro da bomba Xtreme, 16G819

Kit de recirculação XM, 273185

Dimensões

Dimensões do sistema XM sem tremonhas (Locais não perigosos)

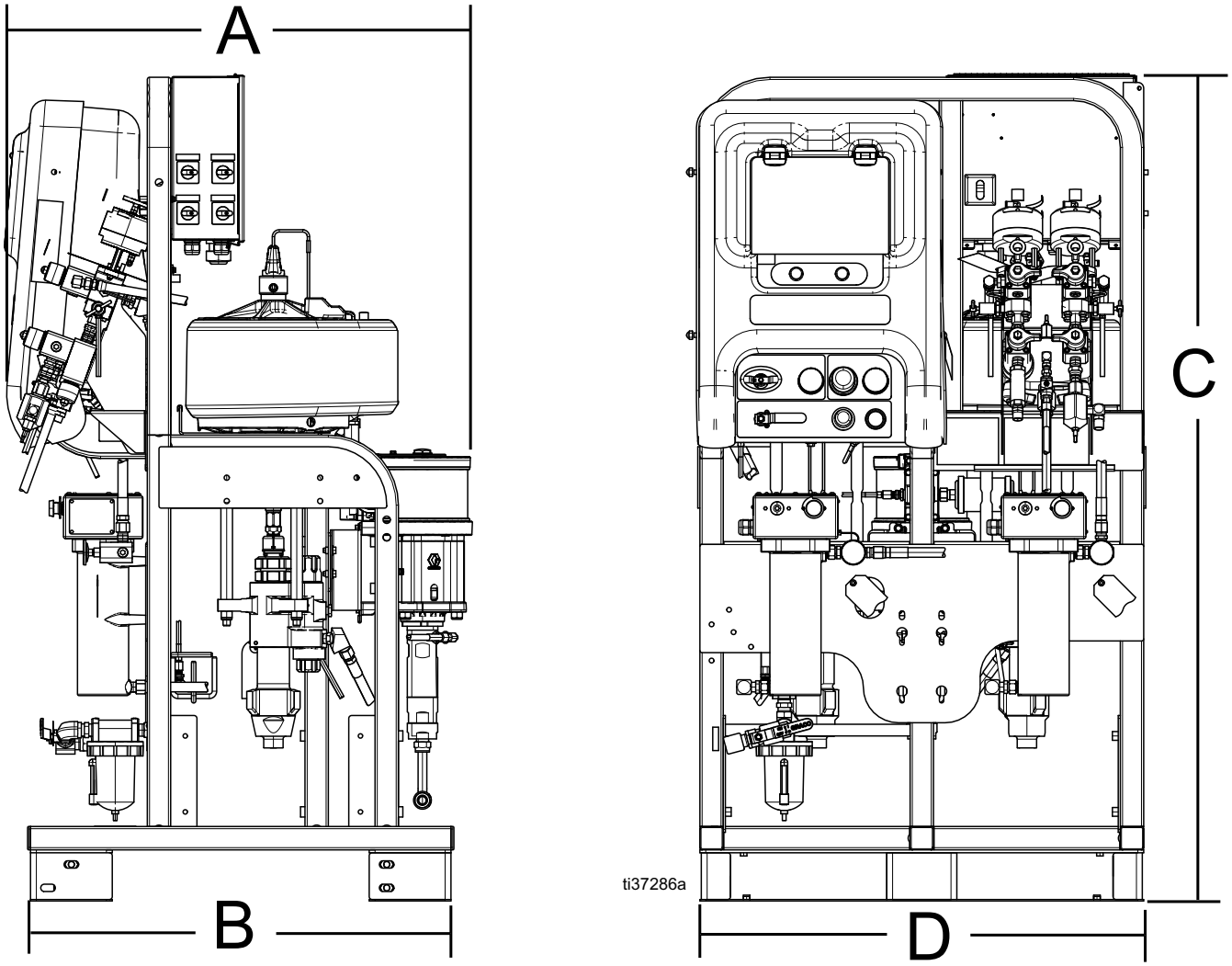

Ref.[a]	Dimensões	
A	39,5 pol.	100,3 cm
B	36,0 pol.	91,4 cm
C	72.5 pol.	184,1 cm
D	38,0 pol.	96,5 cm

Dimensões do sistema XM sem tremonhas (locais perigosos)

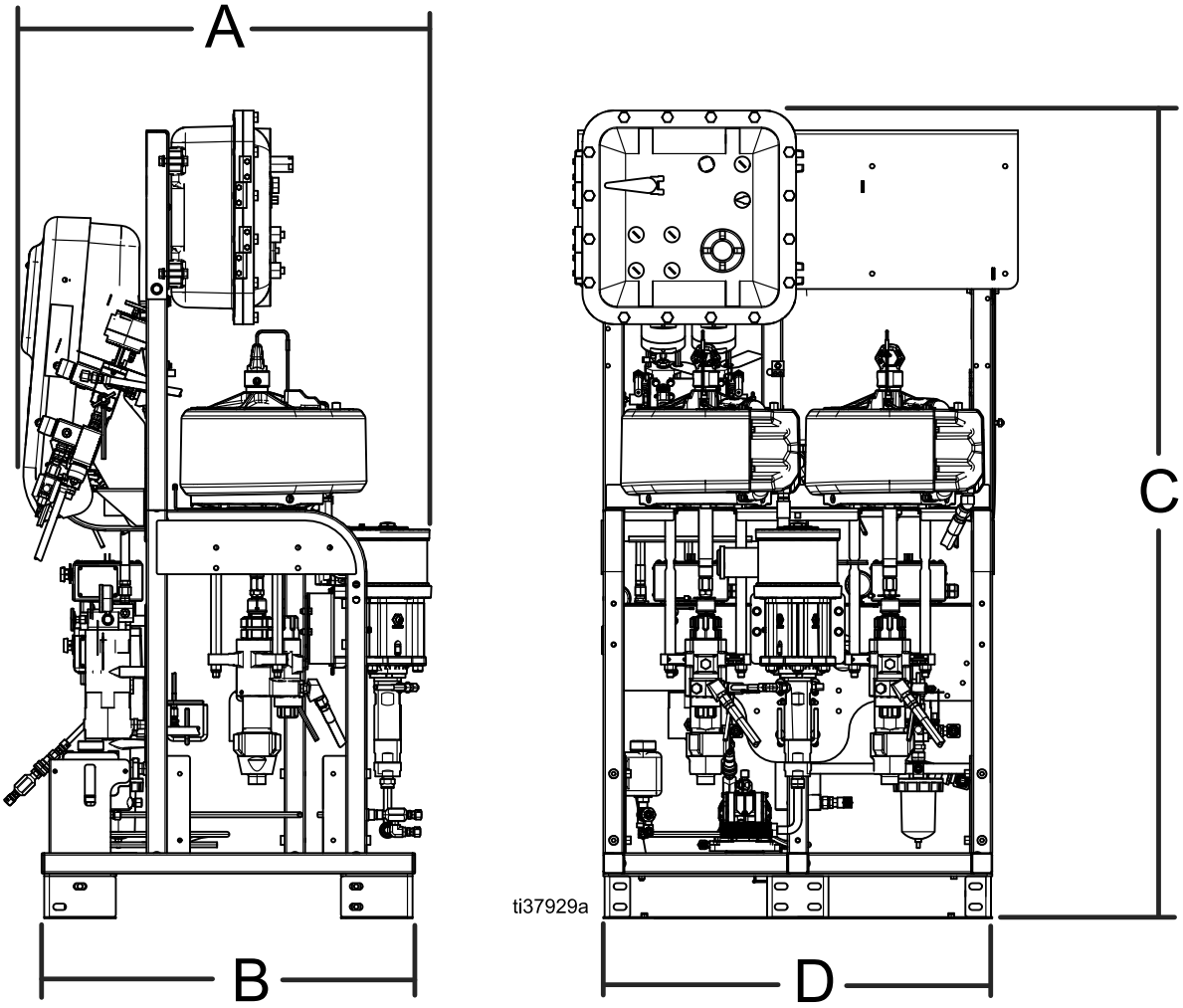

Ref.[a]	Dimensões	
A	39,5 pol.	100,3 cm
B	36,0 pol.	91,4 cm
C	79,0 pol.	200,6 cm
D	38,0 pol.	96,5 cm

Tanque de aço de 10 galões montado na retaguarda

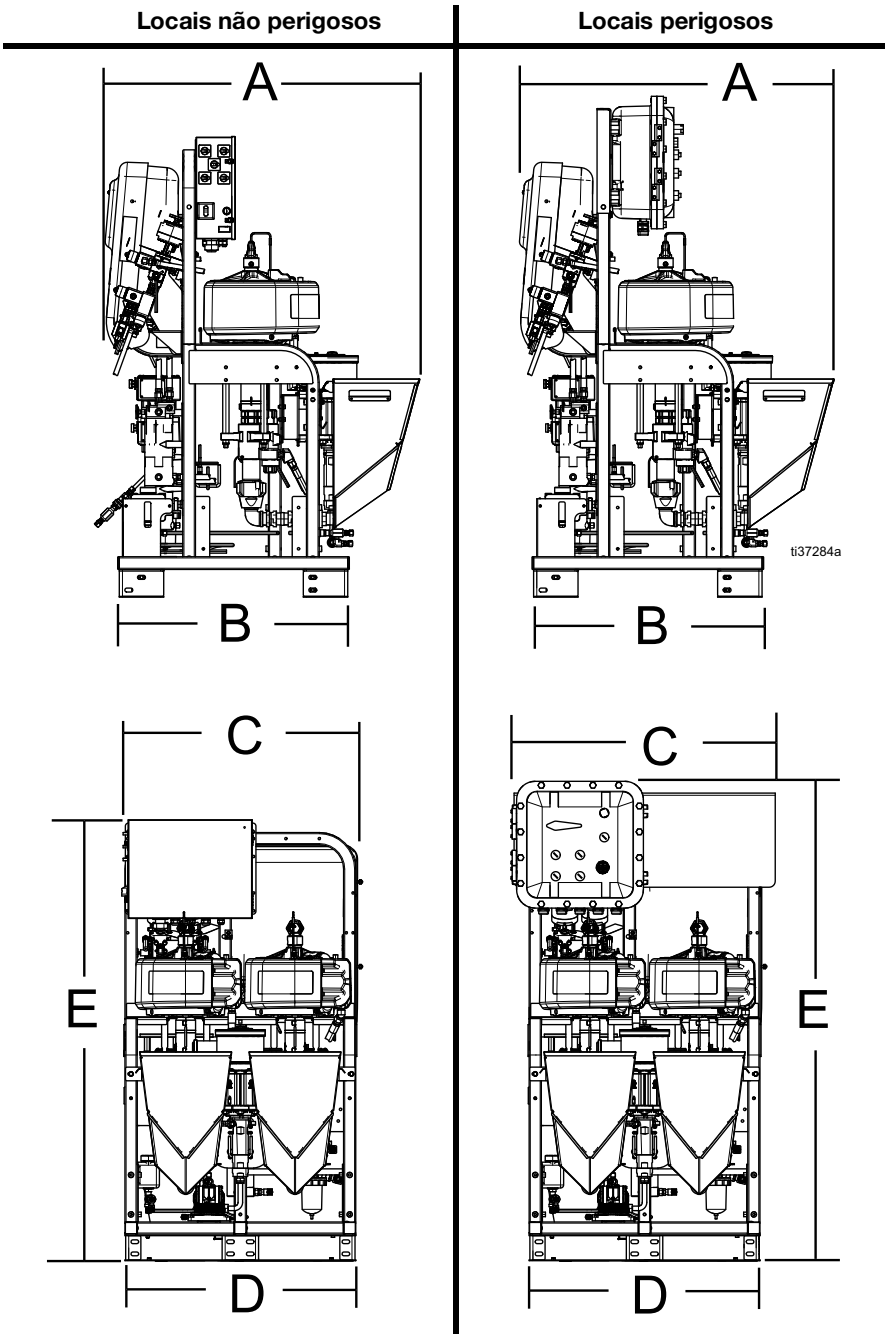

Ref.[a]	Dimensões	
	Locais não perigosos	Locais perigosos
A	47,5 pol. (120,6 cm)	47,5 pol. (120,6 cm)
B	36,0 pol. (91,4 cm)	36,0 pol. (91,4 cm)
C	38.5 pol. (97.7 cm)	43,5 pol. (110,4 cm)
D	38,0 pol. (96,5 cm)	38,0 pol. (96,5 cm)
E	72,5 pol. (184,1 cm)	79,0 pol. (200,6 cm)

Tanque de aço de 25 galões montado na retaguarda

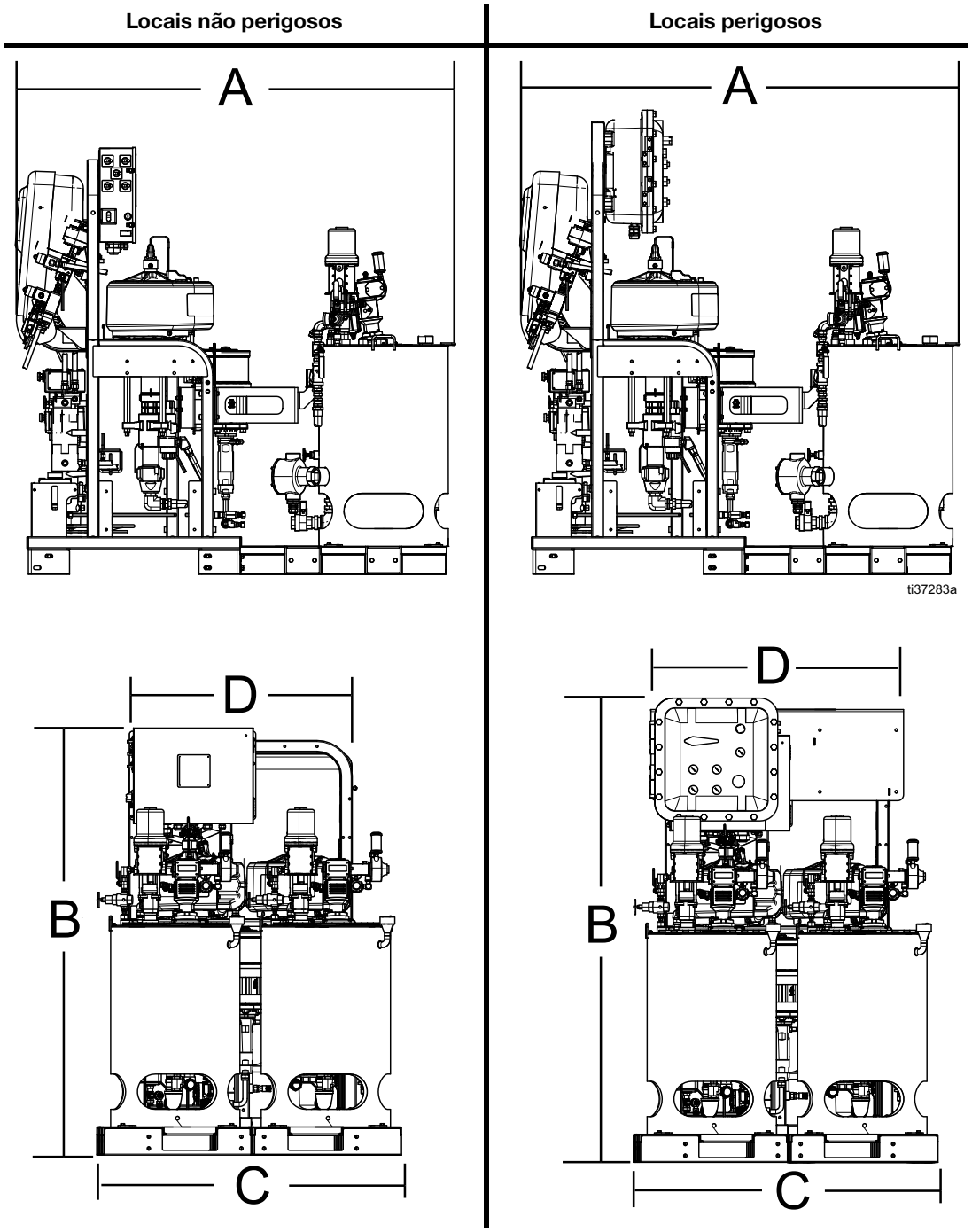

Ref.ª	Dimensões	
	Locais não perigosos	Locais perigosos
A	72,5 pol. (184,1 cm)	72,5 pol. (184,1 cm)
B	72,5 pol. (184,1 cm)	79,0 pol. (200,6 cm)
C	50,75 pol. (128,9 cm)	50,75 pol. (128,9 cm)
D	38.5 pol. (97.7 cm)	43,5 pol. (110,5 cm)

Dimensões do sistema com tremonhas

Duas tremonhas de 20 galões
Montagem lateral

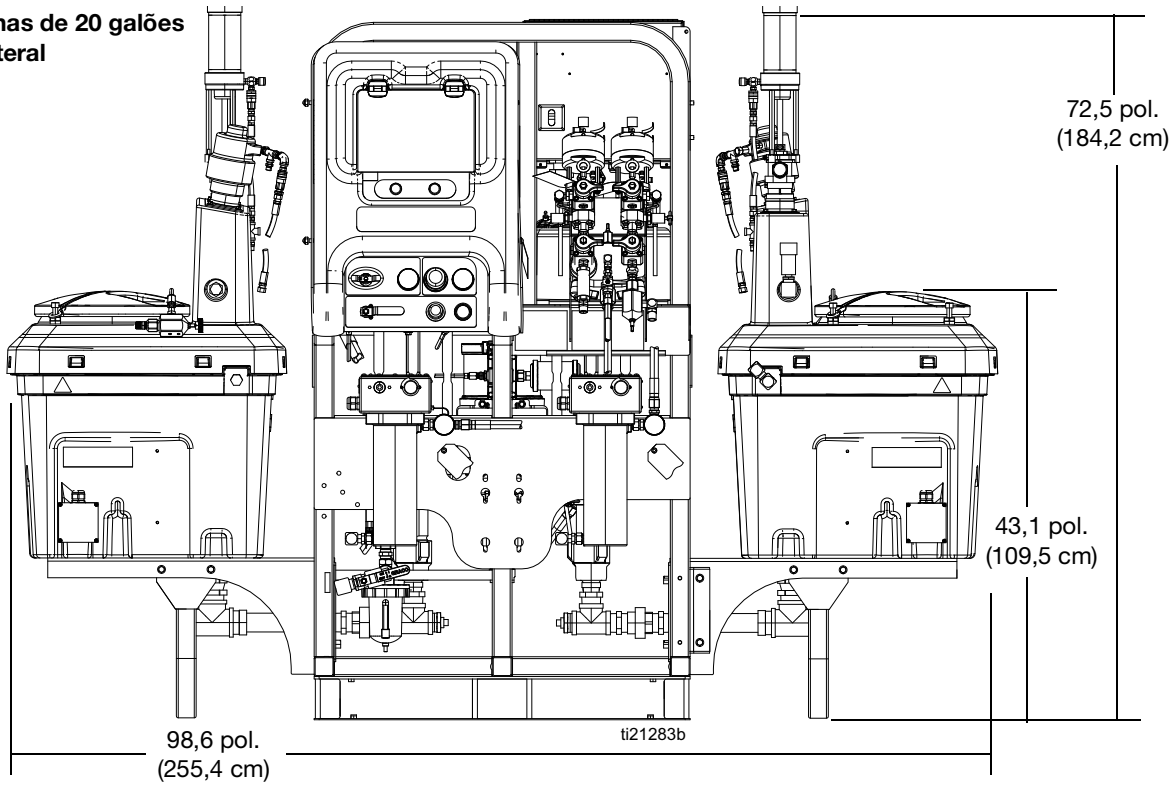

Duas tremonhas de 20 galões
Montagem na traseira
(Vista superior)

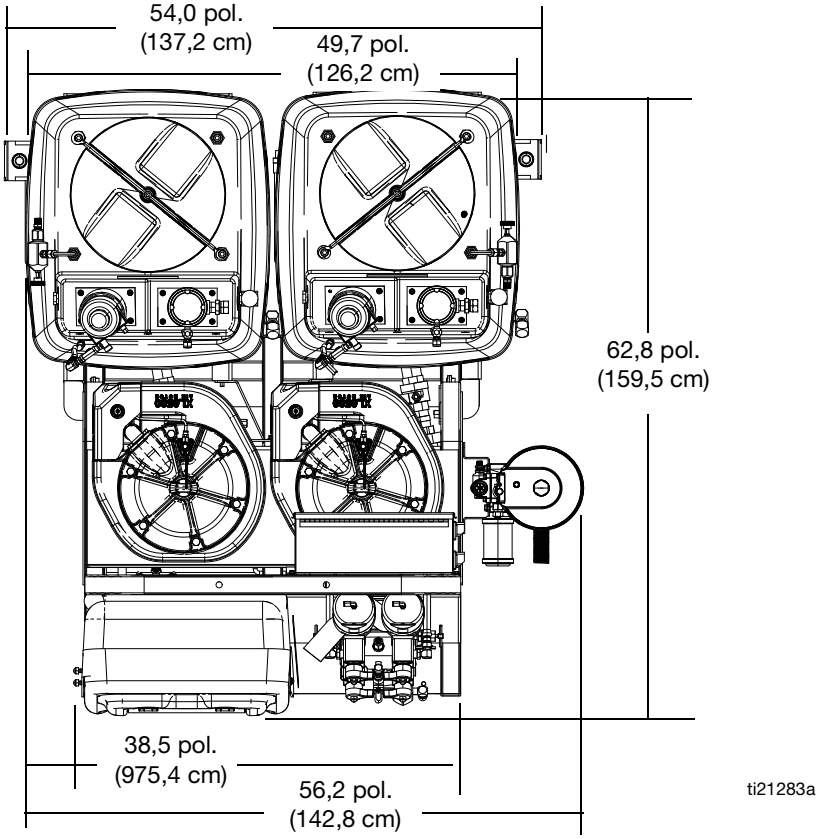

Dimensões do sistema com tremonhas

Uma tremonha de 20 galões e uma tremonha de 7 galões

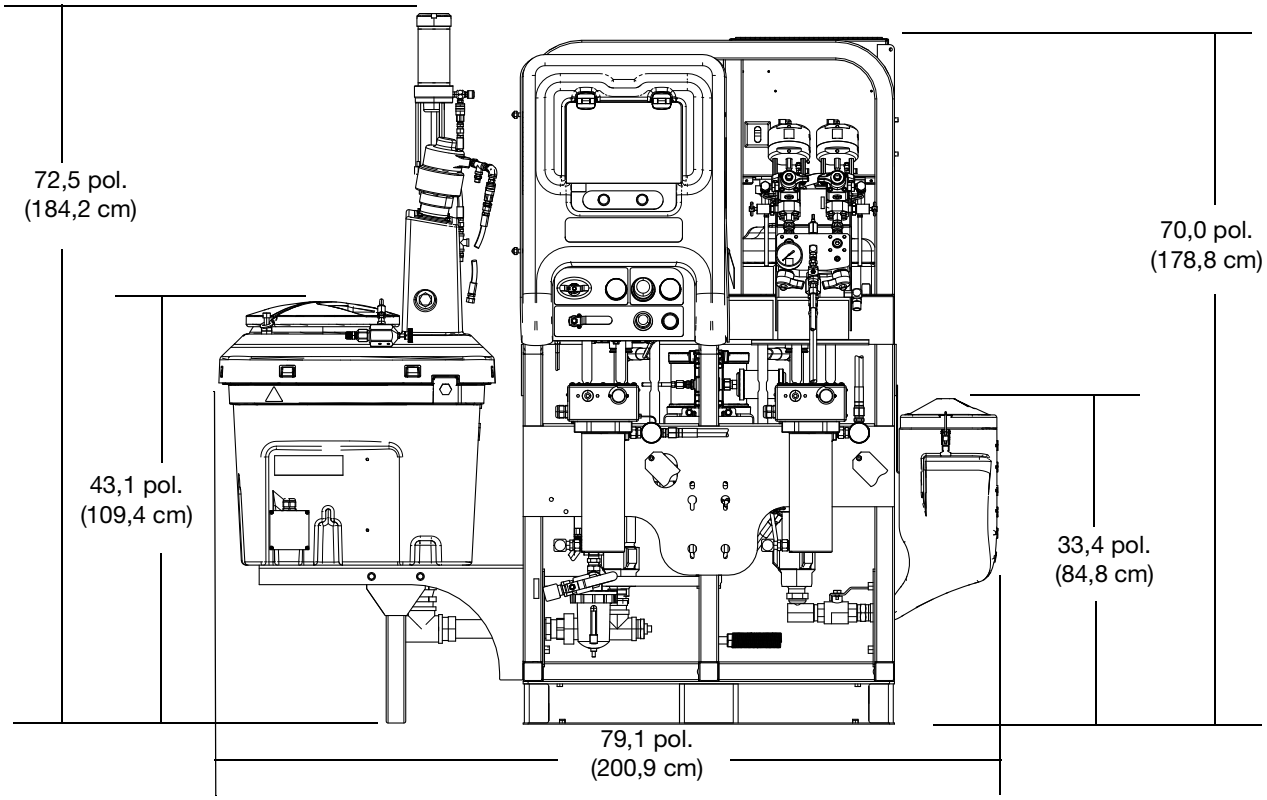

Duas tremonhas de 7 galões

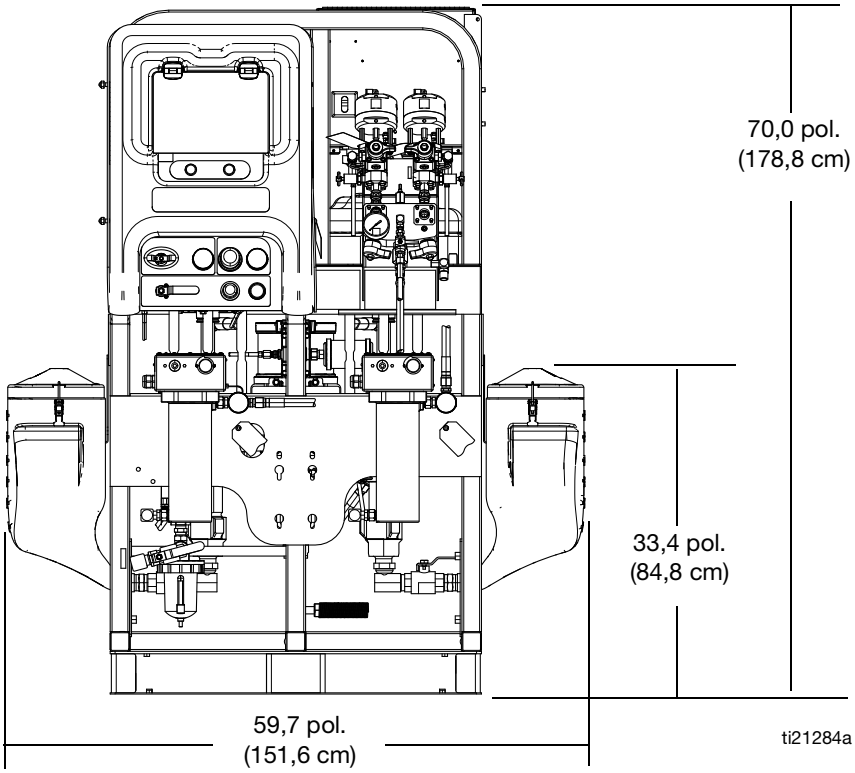

Especificações técnicas

Pulverizadores de múltiplos componentes XM		
	US	**Métrico**
Intervalo da proporção de mistura	1:1–10:1 (em incrementos de 0,1)	
Intervalo de tolerância da proporção (antes do alarme)	+/- 5%	
Intervalo de viscosidade do fluido†	200-20.000 cps (as viscosidades mais pesadas podem ser misturadas utilizando calor, circulação e/ou alimentação por pressão)	
Filtragem de fluidos, de série nas saídas da bomba*	Malha 60	238 mícrones
Filtragem do ar	Filtro principal de 40 mícrones, filtro de ar de controlo de 5 mícrones; consulte os gráficos de desempenho da bomba no manual de operação	
Peso		
Pulverizador de base (modelos XM1L00 e XM5L00) Adicione os pesos dos componentes ao peso do pulverizador de base para obter o peso do seu modelo específico.	742 lb	336,87 kg
Dimensões		
Consulte **Dimensões**, página 98.		
Tamanho das entradas/saídas		
Dimensão da entrada de ar	1,0 pol. npt(f)	
Tamanho da entrada de fluido, sem kits de alimentação	1 1/4 npt(m)	
Amplitude térmica do ar ambiente		
Em funcionamento	32–135 °F	0–57 °C
Armazenamento	30–160 °F	-1–71 °C
Pressão máxima de trabalho do fluido do material misturado		
50:1	5200 psi	35,8 MPa, 358 bar
70:1	6300 psi	43,5 MPa, 435 bar
Temperatura de trabalho máxima do produto	160 °F	71 °C
Variação da pressão na alimentação de ar	50–150 psi	0,35–1,0 MPa, 3,5–10,3 Bar
Pressão máxima de admissão de ar da pistola		
50:1	100 psi	0,68 MPa, 6,8 bar
70:1	90 psi	0,62 MPa, 6,2 bar
Pressão máxima de alimentação do fluido à entrada da bomba	250 psi	1,7 MPa, 17 bar
Consumo máximo de ar a 100 psi (0,7 MPa, 7,0 bar) em scfm (m^3/min.)	70 scfm por gpm (1,96 m^3 min. por lpm)	
Caudais		
Mínimo* *	1 quarto por minuto	0,95 litros por minuto
Pressão	3 galões por minuto	11,4 litros por minuto
Notas		
† *As viscosidades mais elevadas podem ser misturadas utilizando calor, circulação e alimentação por pressão.*		
* *O conjunto do filtro não está incluído em alguns modelos.*		
* * *O caudal mínimo depende do material a pulverizar e da capacidade de mistura. Teste o seu material especificamente para o caudal.*		
Classificação das condições ambientais		
Utilização no interior/exterior		
Altitude	Até 4000 m	
Humidade relativa máxima	A 99% até 130°F	A 99% até 54°C
Grau de poluição	11	
Categoria de instalação	2	

Pulverizadores de múltiplos componentes XM		
	US	**Métrico**
Ruído (dBa)		
Pressão operacional máxima 70 psi (0,48 MPa, 4,8 bar)		
Pressão sonora	84.8 dB(A)	
Potência sonora determinada em conformidade com a norma ISO 3744	95.1 dB(A)	
Pressão operacional máxima 100 psi (0,7 MPa, 7 bar)		
Pressão sonora	92.2 dB(A)	
Potência sonora determinada em conformidade com a norma ISO 3744	102.0 dB(A)	
Notas		
Todas as marcas comerciais ou marcas registadas são propriedade dos respetivos proprietários.		
Armazenamento		
Tempo máximo de armazenamento	5 anos	
Manutenção de armazenamento	Para manter o desempenho original, substituir os vedantes macios após 5 anos de inatividade.	
Intervalo de temperatura ambiente de armazenamento	30 a 160 °F	(1) a 71°C
Vida útil	A vida útil varia com a utilização, os materiais pulverizados, os métodos de armazenamento e a manutenção. A vida útil mínima é de 25 anos.	
Manutenção de assistência pela vida útil	Substituir os vedantes de couro de cinco em cinco anos ou menos, consoante a utilização.	
Eliminação no fim da vida útil	Se o pulverizador estiver num estado que impossibilite a sua utilização, deve ser retirado de serviço e desmantelado. As peças individuais devem ser classificadas por material e eliminadas em conformidade. Os componentes eletrónicos estão em conformidade com a RoHS e devem ser eliminados de forma adequada.	
Código de data de quatro caracteres Graco		
Exemplo: A18B	Mês (primeiro caráter) A = Janeiro, Ano (segundo e terceiro carateres) 18 = 2018, Série (quarto caráter) B = número de controlo de série	
Materiais		
Peças em contacto com líquido	Alumínio, acetal, ferro fundido dúctil, couro, nylon, aço carbono revestido, PTFE, aço inoxidável, carboneto de tungsténio, UHMWPE	

PROPOSTA 65 CALIFÓRNIA

RESIDENTES NA CALIFÓRNIA

⚠ **ADVERTÊNCIA:** Cancro e danos no aparelho reprodutor – www.P65warnings.ca.gov.

Garantia Standard da Graco

A Graco garante que todo o equipamento referenciado no presente documento, fabricado pela Graco e ostentando o seu nome, está isento de defeitos de material e fabrico na data da venda ao comprador original para utilização. Com a exceção de qualquer garantia especial, prorrogada ou limitada publicada pela Graco, a Graco irá, durante um período de doze meses a contar da data de venda, reparar ou substituir qualquer peça de equipamento que a Graco considere defeituosa. Esta garantia aplica-se apenas quando o equipamento for instalado, operado e mantido em conformidade com as recomendações escritas da Graco.

Esta garantia não cobre, e a Graco não será responsável, pelo desgaste normal, nem por qualquer avaria, dano ou desgaste causados por uma instalação incorreta, utilização indevida, desgaste por atrito, corrosão, manutenção inadequada ou indevida, negligência, acidente, alteração ilegal ou substituição por componentes de terceiros. A Graco também não será responsável pelo mau funcionamento, danos ou desgaste causados pela incompatibilidade do equipamento Graco com estruturas, acessórios, equipamento ou materiais não fornecidos pela Graco, nem pela conceção, fabrico, instalação, operação ou manutenção inadequadas das estruturas, acessórios, equipamento ou materiais não fornecidos pela Graco.

Esta garantia está condicionada pela devolução previamente paga do equipamento alegadamente defeituoso a um distribuidor autorizado da Graco para retenção do alegado defeito. Se a reclamação for validada, a Graco reparará ou substituirá gratuitamente as peças defeituosas. O equipamento será devolvido ao comprador original, sendo as despesas de transporte reembolsadas. Caso a inspeção do equipamento não confirme qualquer defeito no material ou acabamento, a reparação será executada por um preço aceitável, que pode incluir o custo das peças, da mão-de-obra e do transporte.

ESTA GARANTIA É EXCLUSIVA E SUBSTITUI QUAISQUER OUTRAS GARANTIAS, EXPRESSAS OU IMPLÍCITAS, INCLUINDO, MAS NÃO SE LIMITANDO A, GARANTIA DE COMERCIABILIDADE OU GARANTIA DE ADEQUAÇÃO A DETERMINADO FIM.

A obrigação única da Graco e a possibilidade de recurso do comprador pela quebra de qualquer garantia, deverão ser as supramencionadas. O comprador concorda que não há qualquer outro recurso disponível (incluindo, mas não se limitando a, danos supervenientes ou indiretos por perda de lucros, perda de vendas, lesão pessoal ou danos materiais, ou qualquer outra perda superveniente ou indireta). Qualquer ação no sentido de invocar a garantia deverá ser apresentada no prazo de dois (2) anos a partir da data de aquisição.

A GRACO NÃO FORNECE QUALQUER GARANTIA E NEGA QUAISQUER GARANTIAS IMPLÍCITAS DE QUE O PRODUTO SIRVA PARA O USO A QUE SE DESTINA, DE ADEQUAÇÃO A DETERMINADO FIM RELATIVAMENTE A ACESSÓRIOS, EQUIPAMENTO, MATERIAIS OU COMPONENTES COMERCIALIZADOS MAS NÃO FABRICADOS PELA GRACO. Os artigos vendidos, mas não fabricados pela Graco (como motores elétricos, interruptores, tubos, etc.), estão sujeitos à garantia, caso exista, do seu fabricante. A Graco prestará assistência aceitável ao comprador no caso de violação de qualquer uma destas garantias.

A Graco não será responsabilizada, em nenhuma circunstância, por prejuízos indiretos, acidentais, especiais ou consequentes, resultantes do equipamento indicado fornecido pela Graco, nem pelo fornecimento, desempenho ou utilização de quaisquer produtos ou artigos incluídos, quer devido a uma violação do contrato e da garantia, quer por negligência da Graco ou outros motivos.

Informações da Graco

Para obter as informações mais recentes sobre os produtos da Graco, visite www.graco.com.

Para obter informações sobre patentes, consulte www.graco.com/patents.

PARA EFETUAR UMA ENCOMENDA, contacte o distribuidor da Graco ou ligue para saber qual é o distribuidor mais próximo.
Telefone: 612-623-6921 **ou telefone gratuito:** 1-800-328-0211 **Fax:** 612-378-3505

Todos os dados escritos e visuais contidos neste documento refletem as mais recentes informações sobre o produto disponíveis no momento da publicação.
A Graco reserva-se o direito de efetuar alterações a qualquer momento sem aviso prévio.

Tradução das instruções originais. This manual contains Portuguese. MM 313289

Sede da Graco: Minneapolis
Escritórios Internacionais: Bélgica, China, Japão, Coreia

GRACO INC. AND SUBSIDIARIES • P.O. BOX 1441 • MINNEAPOLIS MN 55440-1441 • USA

Copyright 2021, Graco Inc. Todos os locais de fabrico Graco estão registados para ISO 9001.

www.graco.com
Revisão ZAC, Fevereiro 2025