部品

# 液体自動化
# F4 シリーズ

3A6745H
JA

**プルーラルコンポーネント系シリコーン材料の計量、混合、吐出用。**
**一般目的では使用しないでください。**

**爆発性環境または危険区域での使用は承認されていません。**

**次のモデルの場合:**
**F4-5**
**F4-55**
**F4-55-5**

最高使用圧力とモデル情報については、液体自動化 F4 シリーズセットアップ - 操作説明書 335028 を参照してください。

**重要な安全上の指示**
液体自動化 F4 シリーズ設定 - 操作説明書 335028 にある全ての警告と指示をお読みください。全ての説明書は保管してください。

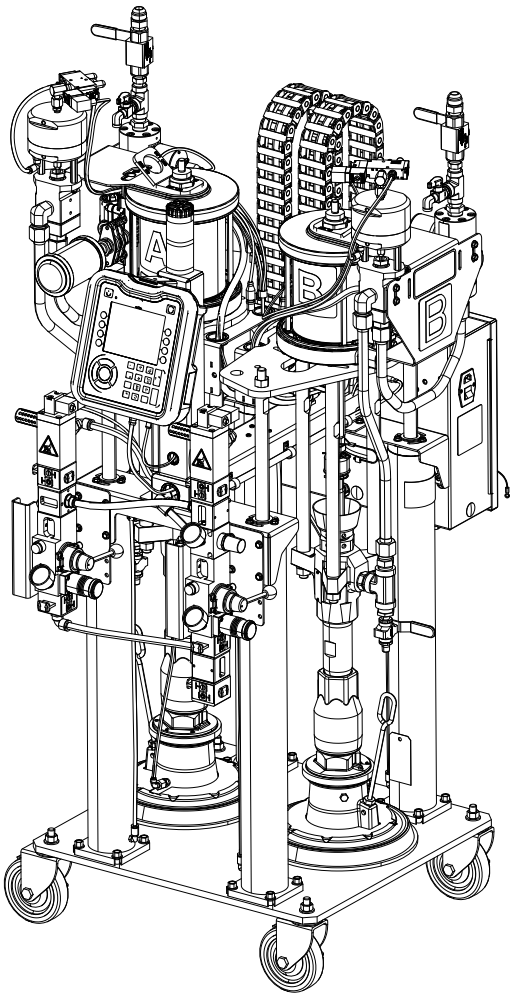


PROVEN QUALITY. LEADING TECHNOLOGY.

# 目次

**目次 . . . . . 2**
**関連の説明書 . . . . . 3**
**F4-5 ベースモデル . . . . . 4**
F4-5 システム - 24 x 160 . . . . . 4
F4-5 ベース/ラム - 24X281 . . . . . 8
F4-5 ラムエアシリンダー - 24W784 . . . . . 10
エアラインブラケットアセンブリ - 25A073 . . . 12
F4-5プラテン - 25A206 . . . . . 14
**F4-55 ベースモデル . . . . . 16**
F4-55 システム - 24 x 167 および 24 x 169 . . . 16
F4-55 プラテン - 25A230 . . . . . 21
F4-55-5 システム - 24X166 および 24X168 . . . 22
F4-55 および 55-5 ベース/ラム - 24X185 . . . . . 24
F4-55 および 55-5 ラムエアシリンダ - 24X175 26
F4-55 および 55-5 エアラインブラケットアセンブリ - 25A069 . . . . . 28
**共通部品 . . . . . 30**
主一体型エア制御 - 24X187 . . . . . 30
二次一体型エア制御 - 24X286 . . . . . 32
A および B ポンプアセンブリ . . . . . 34
電子機器ユニット (制御モジュール) - 24X186 . 37
ホース . . . . . 41
**California Proposition 65 . . . . . 41**
**Graco 標準保証 . . . . . 42**
**Graco に関する情報 . . . . . 42**

# 関連の説明書

説明書は www.graco.com でもご利用になれます。以下のコンポーネントの説明書は英語版です:

| | |
|---|---|
| **システム説明書** | |
| 335028 | 液体自動化 F4 シリーズ説明書!ß!セットアップ!ß!操作 |
| 3A3103 | 液体自動化 F4 シリーズ説明書!ßキット!ß!アクセサリー |
| **ラム説明書** | |
| 3A0233 | エア動力ラムの説明書!ß!部品 |
| **ポンプ説明書** | |
| 312375 | チェックメイト ¾置換ポンプ説明書!ß!部品 |
| **エアモーター説明書** | |
| 3A1211 | サニフォース ¾エアモーター説明書 - 部品 |
| **流量計説明書** | |
| 308778 | 容積液体流量計説明書!ß!部品 |
| 309834 | ヘリカルギア液体流量計説明書!ß!部品 |
| **エア制御** | |
| 312374 | エア制御説明書!ß!部品 |
| **参照説明書** | |
| 3A1244 | Graco Control Architecture モジュールプログラミング |
| **バルブ説明書** | |
| 313342 | 投与バルブ説明書 - 部品 |

# F4-5 ベースモデル

## F4-5 システム - 24 x 160

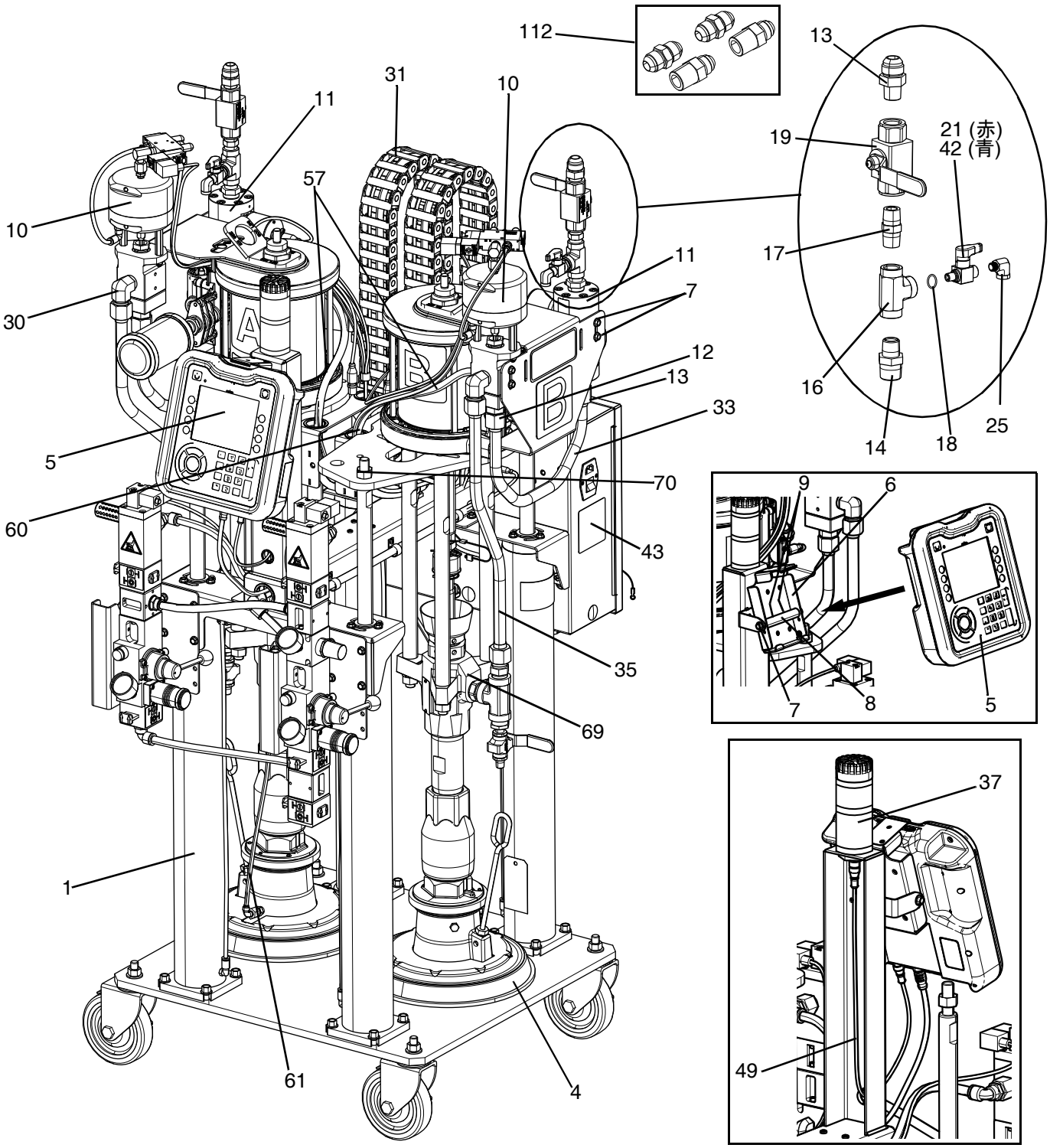


**図 1: F4-5 モデル正面図**

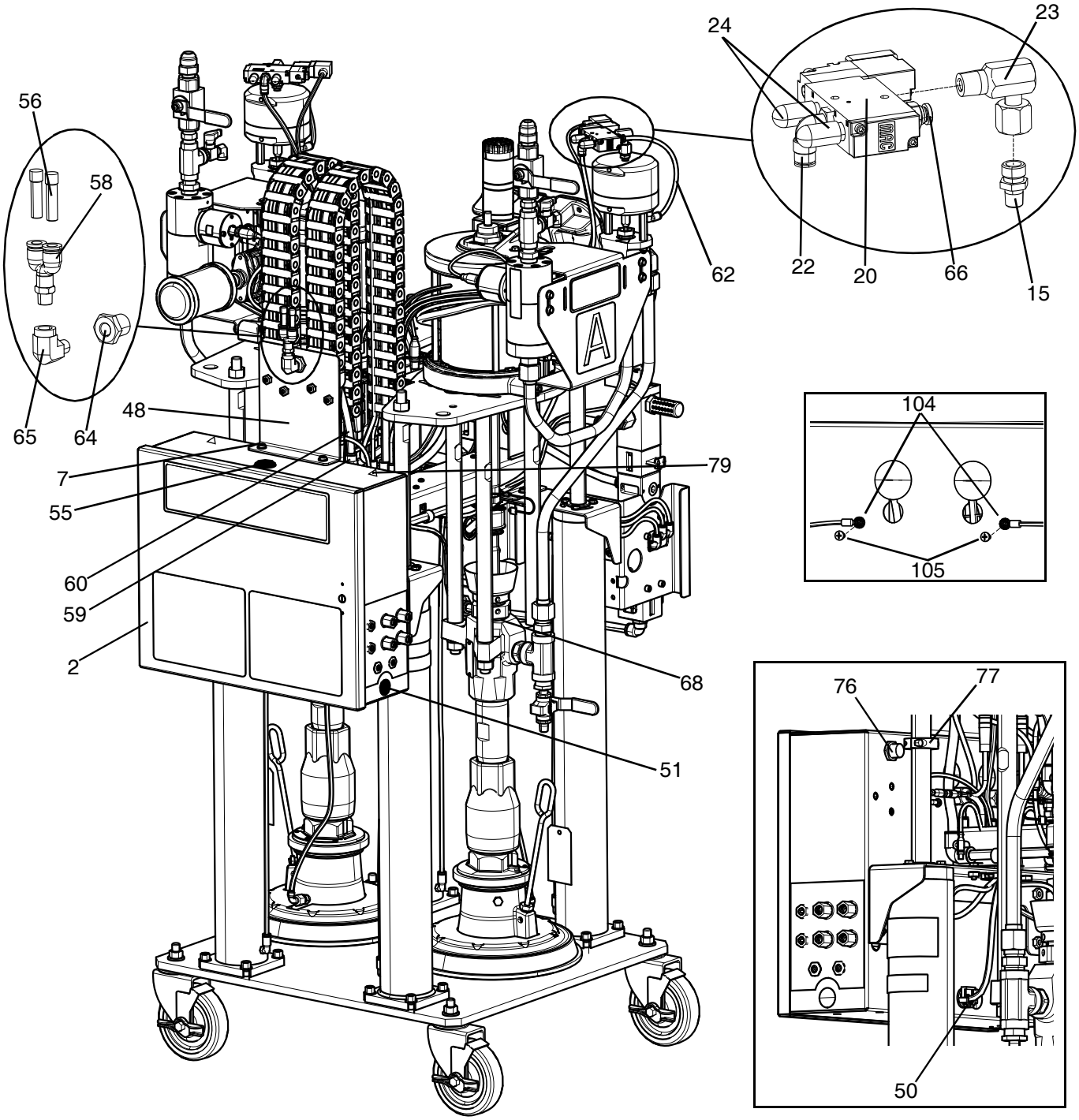


**図 2: F4-5 モデル背面図**

| 参照 | 部品 | 説明 | 数量 |
|---|---|---|---|
| 1 | --- | ラム、デュアル、5 ガロン | 1 |
| 2 | --- | モジュール、制御 | 1 |
| 4 | 25A206 | キット、プレート、20 リットル、シングルワイパー、PTFE | 2 |
| 5 | 25A171❖ | キット、adm、lsr f4 | 1 |
| 6 | 255235 | ブラケット、据付、アセンブリ | 1 |
| 7 | 114182 | ネジ、機器、六角フラット | 18 |
| 8 | 17A532 | バー、ブラケット、dm | 1 |
| 9 | 120885 | ネジ | 2 |
| 10 | 24W994★ | バルブ、アセンブリ、比率制御、ステンレス | 2 |
| 11 | 246652 | メーター、ヘリギア、高解像度 | 2 |
| 12 | 15M863 | 金具、コネクタ、オス | 2 |
| 13 | 94/1027/98 | アダプタ、JIC 12 x 1/2 npt、mm、ステンレス、3k、316 | 4 |
| 14 | 16R883 | 金具、ニップル、減少、3/4 x 1/2 | 2 |
| 15 | 191872 | 金具、アダプター | 2 |
| 16 | 128309 | 金具、チーズ、1/2 npt、fxfxf、ステンレス | 2 |
| 17 | 114373 | 金具、ニップル、1/2 npt、SST、六角 | 2 |
| 18 | 128055 | 金具、ブッシング、1/2 x 1/8 npt、ステンレス | 2 |
| 19 | 262739 | バルブ、1/2 in ボール | 2 |
| 20 | 127356 | バルブ、電源、5/2、24 VDC | 2 |
| 21 | 256459 | キット、a 側バルブ | 1 |
| 22 | 121022 | 金具、エルボー、オス、1/4 npt | 2 |
| 23 | 155541 | 金具、スイベル、90 度 | 2 |
| 24 | 512909 | マフラー、ポリエチレン | 4 |
| 25 | 128054 | 金具、エルボー、st、90、1/8 npt、ステンレス | 2 |
| 30 | 94/1035/98 | アダプター、エルボー、90、jic 12 x 1/2 npt、mm | 2 |
| 31 | 24 x 638 | ガイド、ケーブル、ホース | 2 |
| 33 | 17D355 | チューブ、バルブ、xm、流量計 | 2 |
| 35 | 17D354 | チューブ、バルブ、xm、アウトレット | 2 |
| 37 | 127187 | ライト、タワー、30 mm、赤/緑/アラーム | 1 |
| 40 | 17C706* | ソフトウェア、gca、LSR | 1 |
| 42 | 256460 | キット、b 側バルブ | 1 |
| 43 | --- | ブランク、ラベル、キット、3 x 3 | 1 |
| 48 | 24 x 522 | ブラケット、白色 | 1 |
| 49 | 128308 | ケーブル、gca、m12 x m12、4 ピン x 4 ピン | 1 |
| 50 | 124005 | ブッシング、ストレインリリーフ | 1 |
| 51 | 123812 | プラグ、穴、.875 in | 3 |
| 55 | 128213 | プラグ、穴、1.250 in | 1 |
| 56 | 124419 | プラグ、チューブ、プッシュ、3/8 in | 2 |
| 57 | 25A036 | ケーブル、gca、sig、アセンブリ、ポンプ | 2 |
| 58 | 128052 | 金具、ワイ、1/4 npt x 3/8 チューブ | 1 |
| 59 | 122848 | 金具、エア | 2 |
| 60 | 61/2908-BK/11 | チューブ、0.320 内径 x 0.500 外径、pu、95 dur、 | 5.5 |

| | | | |
|---|---|---|---|
| 61 | 61/2904-RD/11 | チューブ、0.160 内径 x 0.250 外径、pu、95 dur、 | 6.7 |
| 62 | 61/2904-BK/11 | ホース、0.160 内径 x .250 外径、pu、95 dur | 6.7 |
| 64 | 94/0508/96 | 金具、バルクヘッド、1/4 npt、f、真鍮 | 1 |
| 65 | 94/0506/96 | 金具、エルボー、str、1/4 npt、90、真鍮 | 1 |
| 66 | 94/0701/96 | コネクタ、1/4 チューブ x 1/4 npt、m、真鍮 | 2 |
| 68 | 25A092 | ポンプ、アセンブリ、40:1、a 側 | 1 |
| 69 | 25A093 | ポンプ、アセンブリ、40:1、b 側 | 1 |
| 70 | 100127 | ナット、mscr、六角 | 4 |
| 71 | 128648* | ガード、らせん、1/2 in、pe | 1 |
| 73 | 121055* | コードセット、us、mx、pr、ca、tw、115 v、10 a | 1 |
| 76 | 128435 | スイッチ、プロキシ、m18、10 ～ 30 VDC、なし | 2 |
| 77 | 127141 | カラー、クランプ、1 in 内径、2 個 | 2 |
| 79 | 15H108▲ | ラベル、警告、ピンチポイント | 2 |
| 100 | 128441* | ケーブル、gca、m12、8 ピン、m、4m、ピッグテール | 1 |
| 101 | 128197*◆ | ケーブル、gca、m12、5 ピン、fxm8、4 ピン、m | 1 |
| 102 | 127949*◆ | ハーネス、スプリッター、m12 | 1 |
| 103 | 125750*◆ | コードセット、ユーロ/オス、din/メス、rev | 2 |
| 104 | 102063 | ワッシャー、ロック、ext | 4 |
| 105 | 195874 | ネジ、機器、フィリップスパンヘッド | 2 |
| 108 | 15V551* | シールド、メンブレン、adm | 1 |
| 112 | 26B164è | キット、アダプター、ホース、08 JIC、f4 | 1 |

--- *別売りされていません。*

* *図示せず。*

▲ *交換用の危険性と警告のラベル、タグ、カードは無料で入手できます。*

❖ *17C706 トークンが含まれています。*

◆ *部品はキット 25A106 で利用可能です。*

★ *部品/修理については、投与バルブの説明書 - 部品説明書 313342 を参照してください。*

è *1/2 in ホースにより使用するオプションの金具アダプターキット*

# F4-5 ベース/ラム - 24X281

1. ネジに青色のスレッドシーラントを塗布し、30 ～ 35 ft-lb (41 ～ 47 N⁄m) のトルクで締めてください。
2. 必要に応じて、非旋回 npt パイプのネジ山にパイプシーラントを塗布します。
3. 青色のスレッドシーラントを塗布し、8 ～ 9 ft-lb (11 ～ 12 N⁄m) のトルクで締めてください。
9. 青色のスレッドシーラントを塗布します。

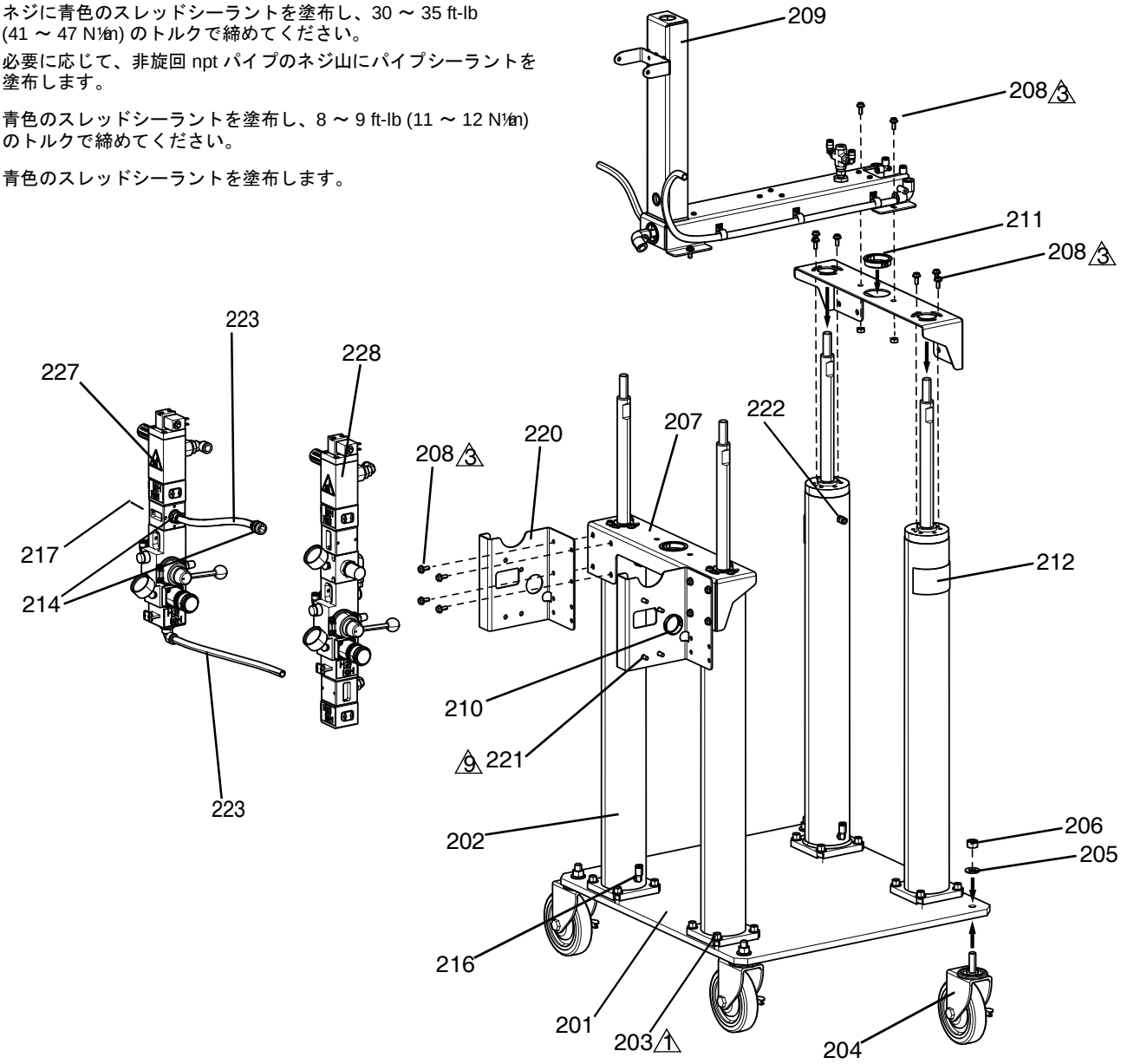


**図 3: F4-5 ベース - ラム、デュアル**

| 参照 | 部品 | 説明 | 数量 |
|---|---|---|---|
| 201 | 24W795 | プレート、ベース、ラム、3.0 in、5 ガロン、白色 | 1 |
| 202 | 24W784 | ラム、アセンブリ、エアシリンダー、3.0 内径 | 4 |
| 203 | 127048 | ネジ、機器、六角、フランジ、m10 x 1.5 x 2 | 16 |
| 204 | 16M465 | キャスター、ロッキング | 4 |
| 205 | 113962 | ワッシャー、硬化、サイ | 4 |
| 206 | 100321 | ナット | 4 |
| 207 | 24W793 | ブラケット、タイバー、ラム、白色 | 2 |
| 208 | 114182 | ネジ、機器、六角フラット | 24 |
| 209 | 25A073 | ブラケット、アセンブリ、5 ガロン | 1 |
| 210 | 123589 | ブッシング、ワイヤープロテクター、スナップイン | 1 |
| 211 | 124128 | ブッシング、ワイヤープロテクター、スナップイン | 2 |
| 212 | 15J074▲ | ラベル、安全、警告、捻り潰す | 2 |
| 214 | 114111 | 金具、コネクタ、オス | 2 |
| 216 | 128863 | 金具、エルボー | 4 |
| 217 | 100361 | プラグ、パイプ | 1 |
| 220 | 24W796 | ブラケット、エアーツリー、ラム | 2 |
| 221 | 121112 | ネジ、キャップ、ソケットヘッド | 8 |
| 222 | 115671 | 金具、コネクタ、オス | 4 |
| 223 | 61/2908-BK/11 | チューブ、0.320 内径 x 0.500 外径、pu、95 dur | 2.5 |
| 227 | 24X286 | 制御、エア、1/2 in、マニホールド | 1 |
| 228 | 24X187 | 制御、エア、1/2 in、レギュレーター、マニホールド | 1 |

▲ *交換用の危険性と警告のラベル、タグ、カードは無料で入手できます。*

# F4-5 ラムエアシリンダー - 24W784

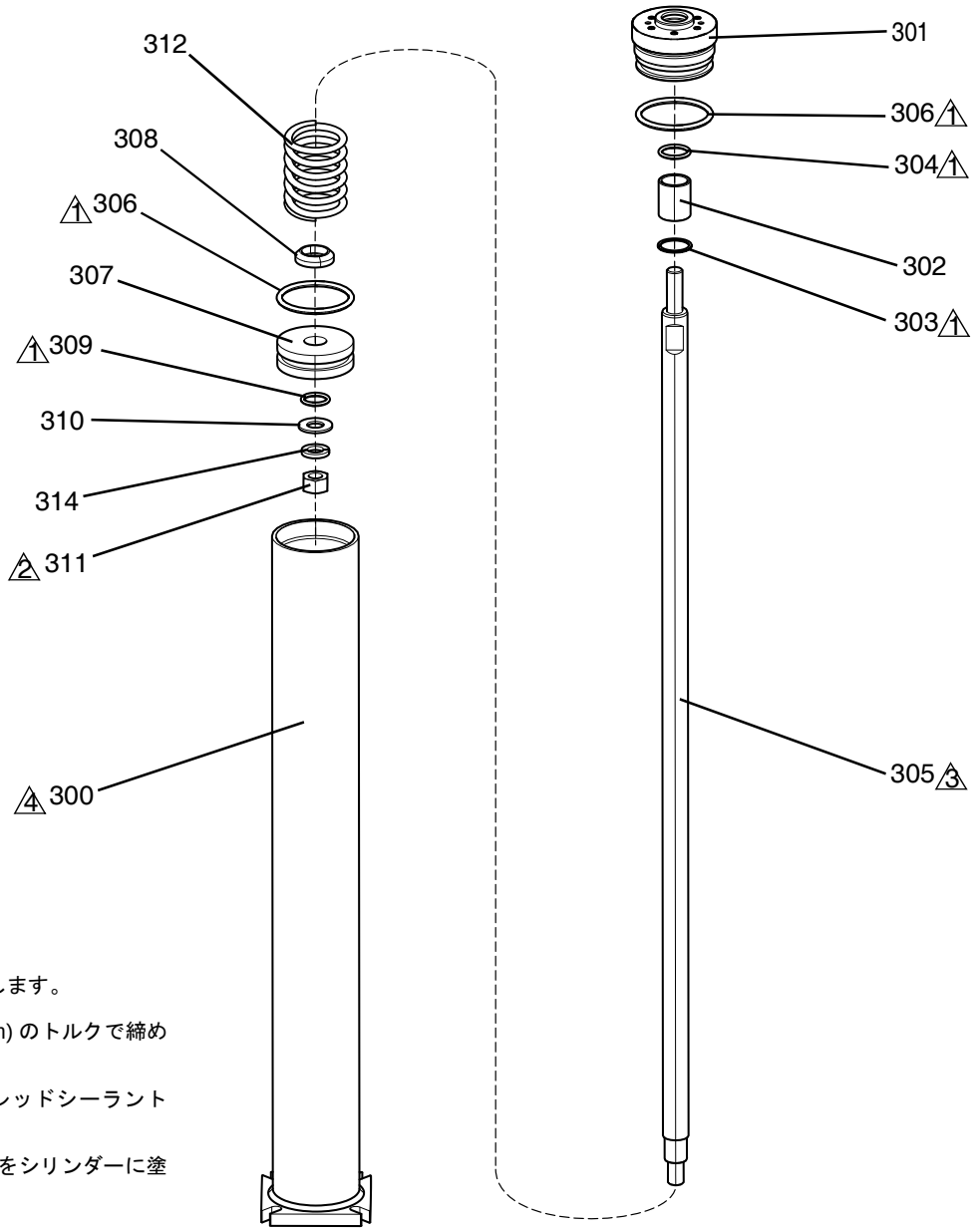


1 潤滑剤を O リングに塗布します。

2 30 +/- 7 ft-lb (41 +/- 9.5 N•m) のトルクで締めます。

3 必要に応じて、青色のスレッドシーラントをネジに塗布します。

4 組み立てる前に軽くオイルをシリンダーに塗布してください。

**図 4: F4-5 ラムエアシリンダー**

| 参照 | 部品 | 説明 | 数量 |
|---|---|---|---|
| 300 | 24W786 | チューブ、ラム、アセンブリ、3.0 内径、白色 | 1 |
| 301 | 16V079 | キャップ、ベアリング、エアシリンダー | 1 |
| 302 | 16V080❖ | ベアリング、エアシリンダー | 1 |
| 303 | 127022❖ | リング、保持、らせん | 1 |
| 304 | 160516❖ | パッキン、O リング、214 | 1 |
| 305 | 17C803 | 棒、ピストン、ラム | 1 |
| 306 | 160258❖ | パッキン、O リング、ブナ N | 2 |
| 307 | 183943 | ピストン、 | 1 |
| 308 | 16V081 | ガイド、スプリング | 1 |
| 309 | 156401❖ | パッキン、O リング | 1 |
| 310 | 111841 | ワッシャー、プレーン 5/8 | 1 |
| 311 | 100127 | ナット、mscr、六角 | 1 |
| 312 | 160138 | スプリング、圧縮 | 1 |
| 314 | 100128 | ワッシャー、ロック | 1 |
| 315 | 16M106 ❖* | 潤滑剤、O リング | 1 |

❖ *部品はキット 25A197 で利用可能です。*

* *図示せず。*

# エアラインブラケットアセンブリ - 25A073

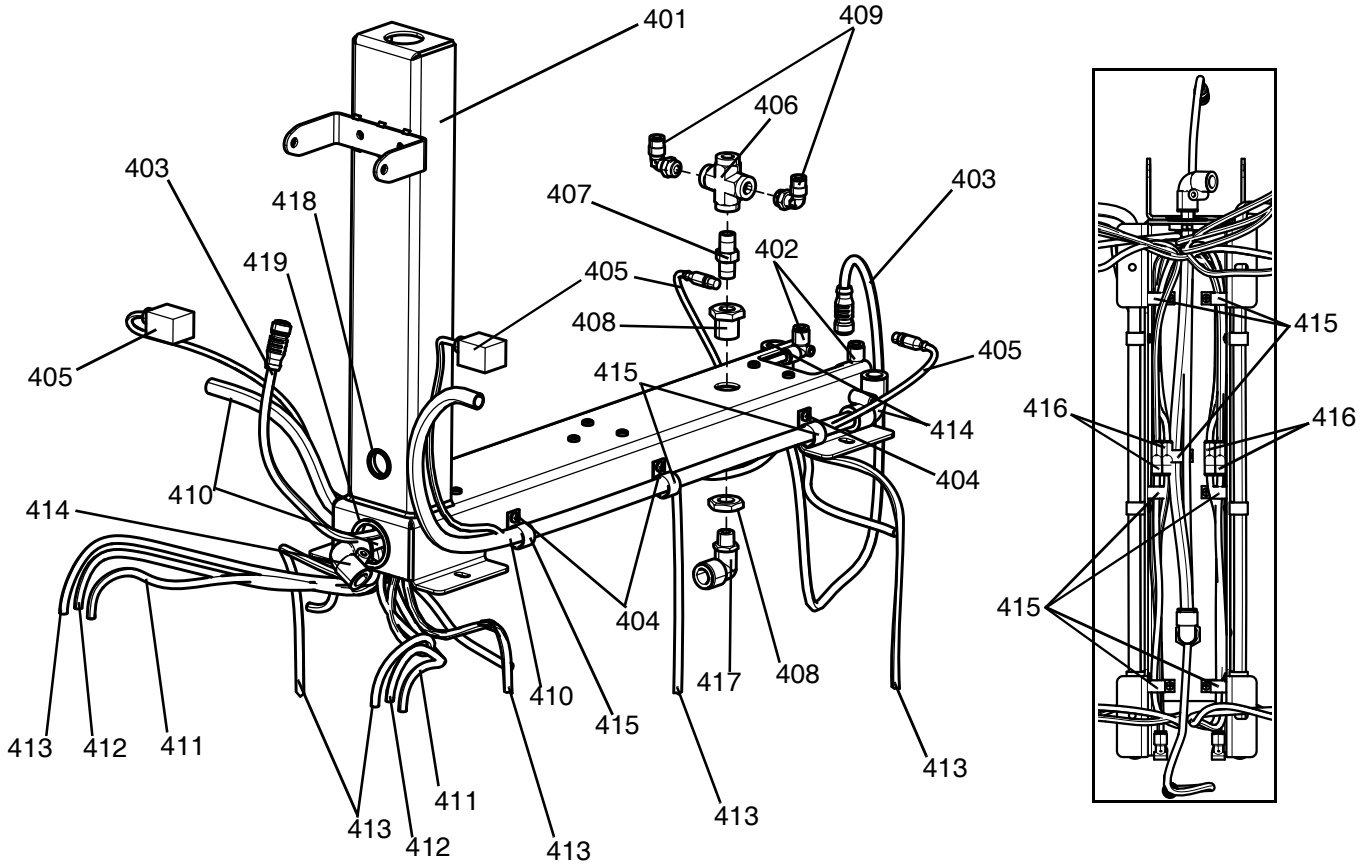


4. 必要に応じてパイプシーラントを塗布します。

**図 5: エアラインブラケット**

| 参照 | 部品 | 説明 | 数量 |
|---|---|---|---|
| 401 | --- | ブラケット、サポート、ラム、3.0 in、5 ガロン、白色 | 1 |
| 402 | C20354 | 金具、エルボー、結合、qd | 2 |
| 403 | 121002 | ケーブル、CAN、メス/メス 1.5m | 1 |
| 404 | 96/0651/99 | ファスナー、bhcs、10-32 x 0.38、ms、e | 13 |
| 405 | 15Y047 | ケーブル、m8-din i | 2 |
| 406 | 94/0502/96 | 金具、クロス、1/4 npt、f、真鍮 | 1 |
| 407 | 94/0507/96 | 金具、ニップル、六角、1/4 npt、真鍮 | 1 |
| 408 | 94/0508/96 | 金具、バルクヘッド、1/4 npt、f、真鍮 | 1 |
| 409 | 121022 | 金具、エルボー、オス、1/4 npt | 2 |
| 410 | 61/2908-BK/11 | チューブ、0.320 内径 x 0.500 外径、pu、95 dur、 | 6.5 |
| 411 | 61/2904-BU/11 | チューブ、0.160 内径 x 0.250 外径、pu、95 dur、 | 10 |
| 412 | 61/2904-RD/11 | チューブ、0.160 内径 x 0.250 外径、pu、95 dur、 | 6.5 |
| 413 | 61/2904-BK/11 | ホース、0.160 内径 x .250 外径、pu、95 dur | 15.9 ft. |
| 414 | 128262 | 金具、エルボー、90、1/2 in チューブ、fxf | 3 |
| 415 | 84/0153/89 | クランプ、ワイヤー、ハーネス、5/8、ニル | 13 |
| 416 | 115287 | 金具、y チューブ | 4 |
| 417 | 121459 | 金具、エルボー、90、1/2 in チューブ x 1/4 NPTM | 1 |
| 418 | 124232 | ブッシング、ワイヤープロテクター、.875 直径 | 1 |
| 419 | 123589 | ブッシング、ワイヤープロテクター、スナップイン | 1 |

*--- 別売りされていません。*

# F4-5 プラテン - 25A206

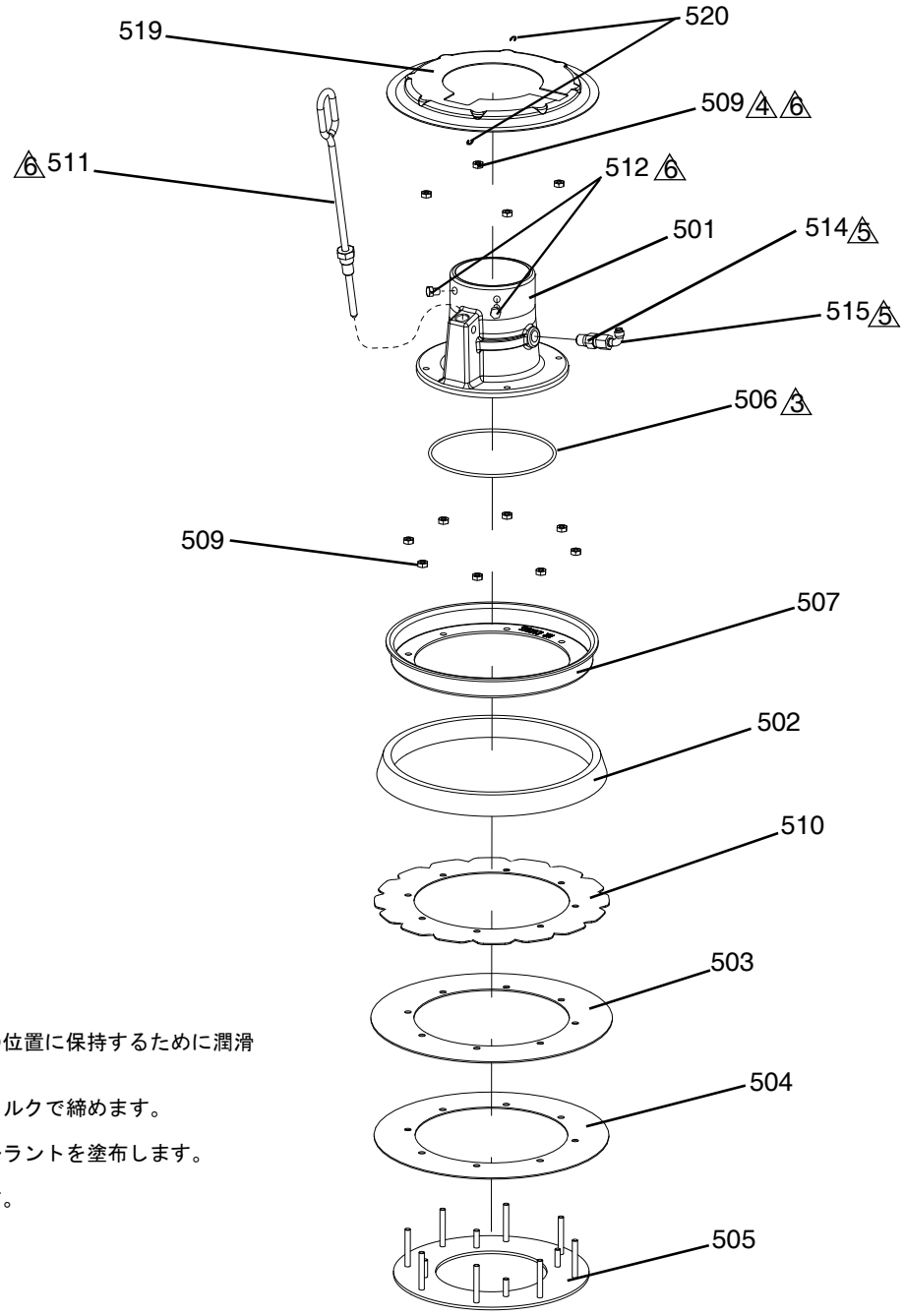


3 組み立て中にリングを所定の位置に保持するために潤滑剤を塗布します。

4 45 +/- in-lb (5 +/- 6 N·m) のトルクで締めます。

5 非旋回パイプスレッドにシーラントを塗布します。

6 潤滑剤をネジ山に塗布します。

**図 6: F4-5 プラテン**

| 参照 | 部品 | 説明 | 数量 |
|---|---|---|---|
| 501 | --- | ベース、プラテン、SST、20 ～ 60 リットル | 1 |
| 502 | 276049❖ | スペーサー | 1 |
| 503 | 25A208❖ | ワイパー、メイン、NBR、FDA 承認 | 1 |
| 504 | 257681❖ | ワイパー、pe サポート | 1 |
| 505 | ---❖ | プレート、底部、プラテン | 1 |
| 506 | 121829 | O リング、パッキン - 162 | 1 |
| 507 | ---❖ | クランプ、20 リットル、保持 | 1 |
| 509 | ---❖ | ナット、ロック、六角、SST | 12 |
| 510 | 257689 | ワイパー、サポート | 1 |
| 511 | 257697 | ハンドル、ブリード、SST、アセンブリ | 1 |
| 512 | 112894 | ネジ、キャップ、六角ヘッド | 2 |
| 514 | 501867 | バルブ、チェック 1/4 npt、ステンレス | 1 |
| 515 | 17E556 | 金具、エルボー、90 度 | 1 |
| 519 | 15W184❖ | カバー、20 リットル、シュラウド | 1 |
| 520 | 16U740❖ | ピン、ヘアピン、コッター | 2 |

*--- 別売りされていません。*

*❖ 部品はキット 25A207 で利用可能です。*

# F4-55 ベースモデル

## F4-55 システム - 24 x 167 および 24 x 169

**注:** F4-55 モデルはキャスターの設置有無にかかわらず提供されます。部品24X167 にはキャスターが含まれています。部品番号 24X169 にはキャスターは含まれていません。キャスターを 24X169 に取り付けるためのオプションのキャスターキット (部品番号 24X218) があります。キャスターキットの詳細については、液体自動化 F4 シリーズキットアクセサリーの説明書 3A3103 を参照してください。

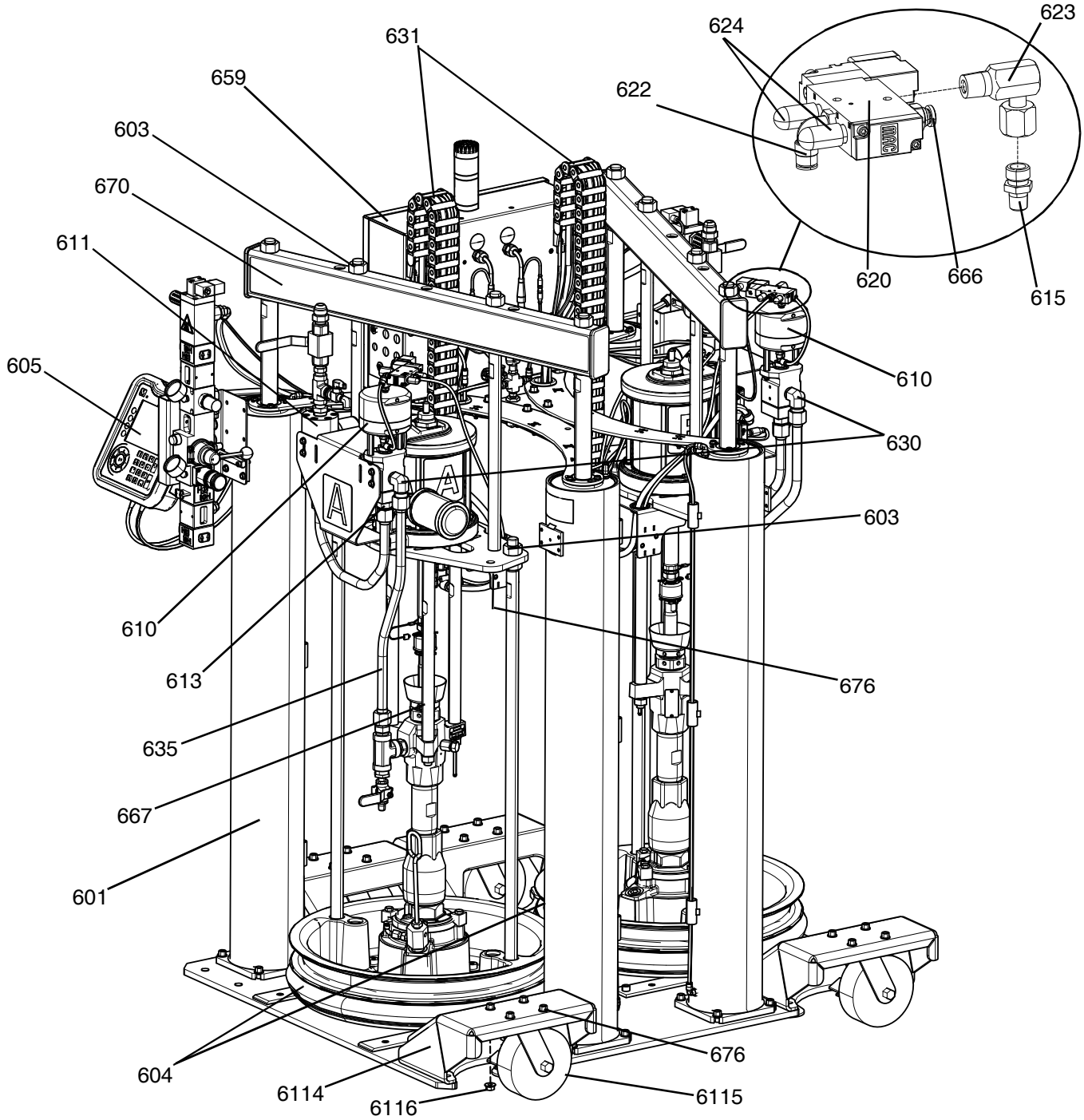


**図 7: F4-55 モデル、キャスター付き 24X167 - 表示 1**

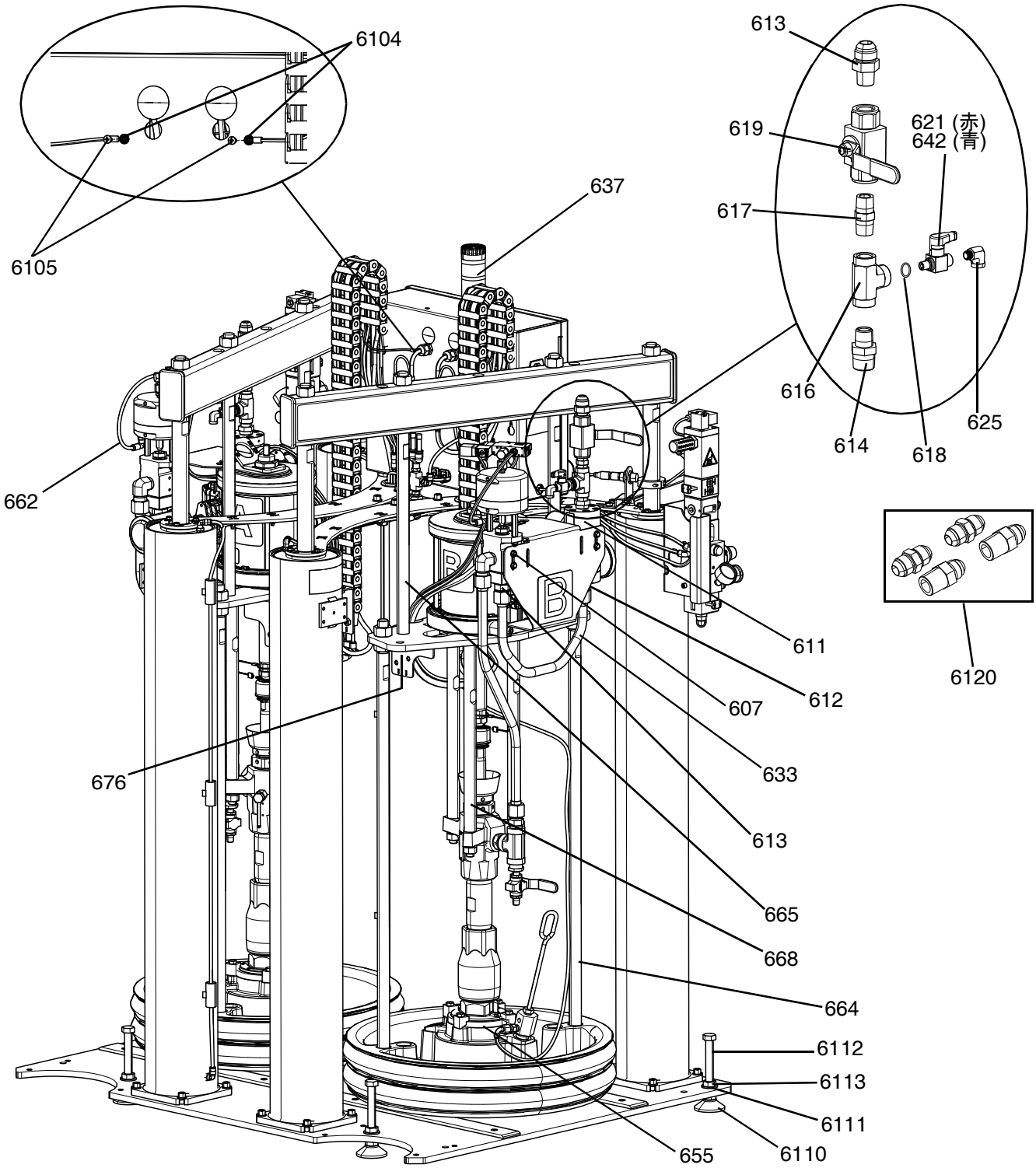


**図 8: F4-55 モデル、キャスターなし 24X169 - 表示 2**

**注:** 部品 24X169 にはキャスターの代わりにレベラーがあります。部品 24X167 にはレベラーがありません。

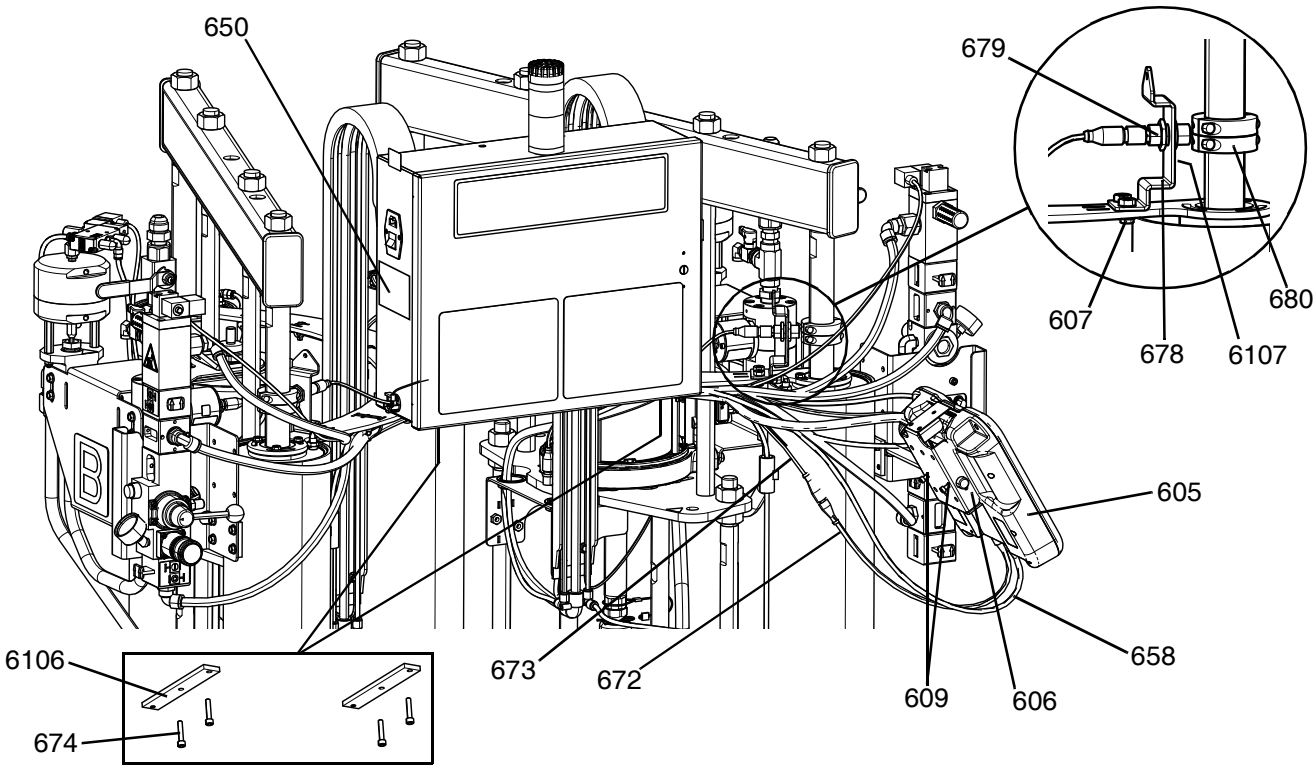


**図 9: F4-55 モデル - 表示 3**

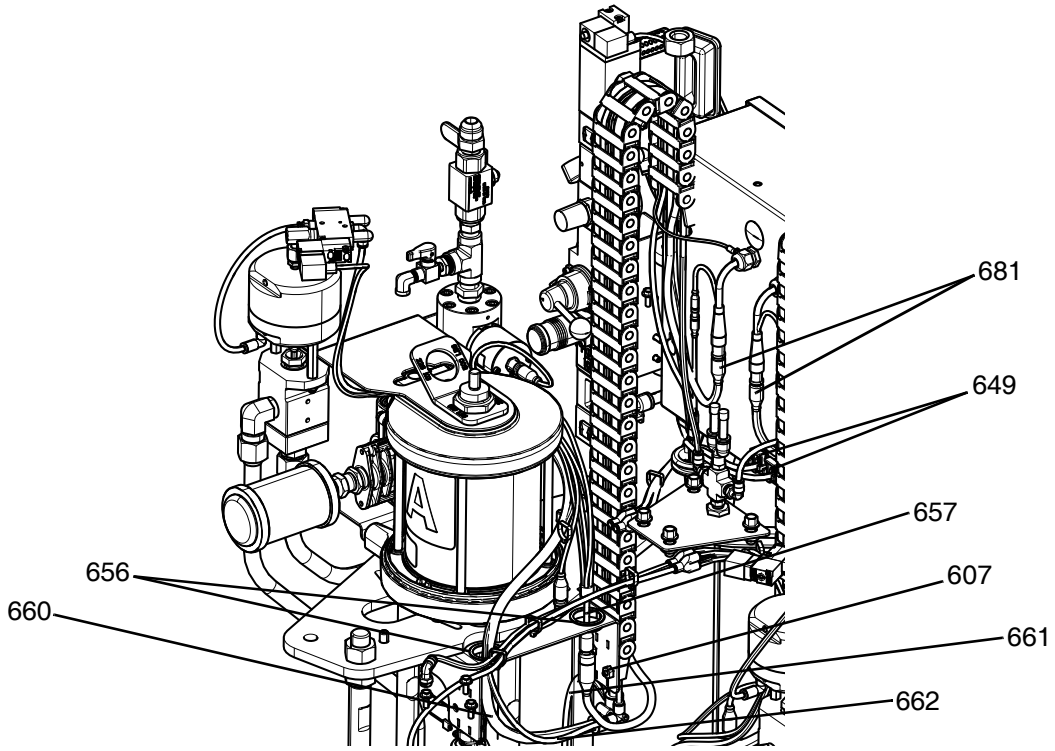


**図 10: F4-55 モデル - 表示 4**

この部品一覧は F4-55-5 モデルにも適用されます。22 ページを参照。

| 参照 | 部品 | 説明 | 数量 |
|---|---|---|---|
| 601 | --- | ラム、デュアル、55 ガロン | 1 |
| 603 | 101535 | ナット、フル六角 | 12 |
| 604 | 25A230 | プレート、ワイパー、55 g、ネオ、脱硫 | 2 |
| 605 | 25A171❖ | キット、ADM、LSR f4 | 1 |
| 606 | 255235 | ブラケット、据付、アセンブリ | 1 |
| 607 | 114182 | ネジ、機器、六角フラット | 20 |
| 609 | 120885 | ネジ | 2 |
| 610 | 24W994 | バルブ、アセンブリ、比率制御、ステンレス | 2 |
| 611 | 246652 | メーター、ヘリギア、高解像度 | 2 |
| 612 | 15M863 | 金具、コネクタ、オス | 2 |
| 613 | 94/1027/98 | アダプタ、JIC 12 x 1/2 npt、mm、ステンレス、3k、316 | 4 |
| 614 | 16R883 | 金具、ニップル、減少、3/4 x 1/2 | 2 |
| 615 | 191872 | 金具、アダプター | 2 |
| 616 | 128309 | 金具、チーズ、1/2 npt | 2 |
| 617 | 114373 | 金具、ニップル、1/2 npt、SST、六角 | 2 |
| 618 | 128055 | 金具、ブッシング、1/2 x 1/8 npt、ステンレス | 2 |
| 619 | 262739 | バルブ、1/2 in ボール | 2 |
| 620 | 127356 | バルブ、電源、5/2、24 VDC | 2 |
| 621 | 256459 | キット、a 側バルブ | 1 |
| 622 | 121022 | 金具、エルボー、オス、1/4 npt | 2 |
| 623 | 155541 | 金具、スイベル、90 度 | 2 |
| 624 | 512909 | マフラー、ポリエチレン | 4 |
| 625 | 128054 | 金具、エルボー、st、90、1/8 npt、ステンレス | 2 |
| 630 | 94/1035/98 | アダプター、エルボー、90、jic 12 x 1/2 npt、mm | 2 |
| 631 | 24X638 | ガイド、ケーブル、ホース | 2 |
| 633 | 17D355 | チューブ、バルブ、xm、流量計 | 2 |
| 635 | 17D354 | チューブ、バルブ、xm、アウトレット | 2 |
| 637 | 127187 | ライト、タワー、30 mm、赤/緑/アラーム | 1 |
| 642 | 256460 | キット、b 側バルブ | 1 |
| 649 | 124005 | ブッシング、ストレインリリーフ | 3 |
| 650 | --- | ブランク、ラベル、キット、4d4 | 1 |
| 655 | 255392 | キット、搭載、cm 下部 | 2 |
| 656 | 123679 | ブッシング、ワイヤープロテクター、1 3/8 外径 | 4 |
| 657 | 25A036 | ケーブル、gca、sig、アセンブリ、ポンプ | 2 |
| 658 | 121002 | ケーブル、CAN、メス/メス 1.5 m | 1 |
| 659 | --- | モジュール、制御 | 1 |
| 660 | 61/2908-BK/11 | チューブ、0.320 内径 x 0.500 外径、pu、95 dur | 6 |
| 661 | 61/2904-RD/11 | チューブ、0.160 内径 x 0.250 外径、pu、95 dur | 8 |
| 662 | 61/2904-BK/11 | ホース、0.160 内径 x .250 外径、pu、95 dur | 5 |
| 664 | 17E141 | 棒、タイ、プラテン、下部、55 | 4 |
| 665 | 17E142 | 棒、タイ、プラテン、上部、55/5 | 4 |
| 666 | 94/0701/96 | コネクタ、1/4 チューブ x 1/4 npt、m、真鍮 | 2 |

| | | | |
|---|---|---|---|
| 667 | 25A092 | ポンプ、アセンブリ、40:1、a 側 | 1 |
| 668 | 25A093 | ポンプ、アセンブリ、40:1、b 側 | 1 |
| 670 | 17D088 | ラベル、識別 | 2 |
| 671 | 124662* | ガード、らせん、1/2 in、pe | 1 |
| 672 | 128308 | ケーブル、gca、m12 x m12、4 ピン x 4 ピン | 1 |
| 673 | 123673 | ハーネス | 1 |
| 674 | 126797 | ネジ、ソケットヘッド、m6 x 25 mm | 4 |
| 676 | 127048✓ | ネジ、機器、六角、フランジ、m10 x 1.5 x 2 | 4 |
| | 127048✖ | ネジ、機器、六角、フランジ、m10 x 1.5 x 2 | 36 |
| 678 | 24X601 | ブラケット、センサー、アセンブリ、白色 | 2 |
| 679 | 128435 | スイッチ、プロキシ、m18、10 ～ 30 VDC、なし | 2 |
| 680 | 127140 | カラー、クランプ、1-3/8 内径、2 個 | 2 |
| 681 | 15Y047 | ケーブル、m8-din i | 2 |
| 682 | 121055* | コードセット、us、mx、pr、ca、tw、115 v、10 a | 1 |
| 683 | 17C706* | ソフトウェア、gca、LSR | 1 |
| 6100 | 128441*◆ | ケーブル、GCA、m12、8 ピン、m、4m、ピッグテール | 1 |
| 6101 | 128197*◆ | ケーブル、GCA、m12、5 ピン、fxm8、4 ピン、m | 1 |
| 6102 | 127949*◆ | ハーネス、スプリッター、m12 | 1 |
| 6103 | 125750*◆ | コードセット、ユーロ/オス、din/メス、rev | 2 |
| 6104 | 102063 | ワッシャー、ロック、ext | 4 |
| 6105 | 195874 | ネジ、機器、フィリップスパンヘッド | 2 |
| 6106 | 25A159 | ブラケット、サポート | 2 |
| 6107 | 15H108▲ | ラベル、警告ピンチポイント | 4 |
| 6110 | 126848✓ | レベラー、足、5/8 ～ 11、直径 2.5 in 6 L | 5 |
| 6111 | 111841✓ | ワッシャー、プレーン、5/8 | 5 |
| 6112 | 126849✓ | ボルト、タップ、六角、5/8 ～ 11 x 5 in、A307、CS | 5 |
| 6113 | 100127✓ | ナット、mscr、六角 | 5 |
| 6114 | 24X217✖ | ブラケット、キャスター、白色 | 4 |
| 6115 | 121495✖ | キャスター、スイベル、ブレーキ付き、800 lb | 4 |
| 6116 | 127076✖ | ナット、六角、フランジ、鋸状、m 10 | 16 |
| 6120 | 26B164è | キット、アダプター、ホース、08 JIC、f4 | 1 |

*--- 別売りされていません。*

** 図示せず。*

*❖ 17C706 ソフトウェアトークンが含まれています。*

*◆ 部品はキット 25A106 で利用可能です。*

*▲ 交換用の危険性と警告のラベル、タグ、カードは無料で入手できます。*

*✓ 部品は、レベラー付きの 24X168 (F4-55-5) および 24X169 (F4-55) 専用です。*

*✖ 部品は、キャスター付きの 24X166 (F4-55-5) および 24X167 (F4-55) 専用です。*

*è 1/2 in ホースにより使用するオプションの金具アダプターキット*

# F4-55 プラテン - 25A230

2. 全ての非スイベルパイプのネジ山に、ネジ山テープを取り付けます。

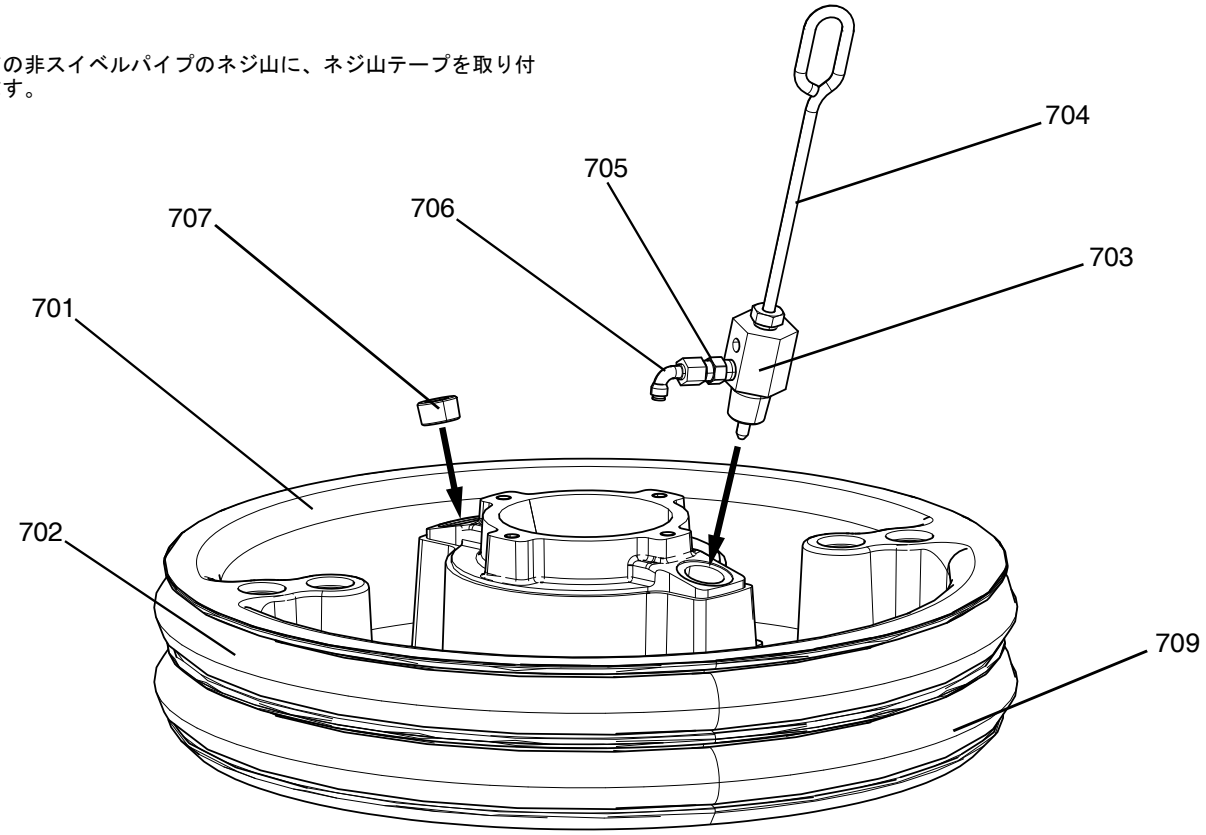


**図 11: F4-55 プラテン**

| 参照 | 部品 | 説明 | 数量 |
|---|---|---|---|
| 701 | 15Y351 | プレート、ラム、55 ガロン、小容量、htd | 1 |
| 702 | ---❖ | シール、ドラムワイパー 55 ガロンネオプレン | 1 |
| 703 | 16W974 | アダプター、ブリードスティック、SST | 1 |
| 704 | 257697 | ハンドル、ブリード、SST、アセンブリ | 1 |
| 705 | 501867 | バルブ、チェック | 1 |
| 706 | 17E556 | 金具、エルボー、90 度 | 1 |
| 707 | 111384 | プラグ、パイプ | 1 |
| 709 | ---❖ | シール、ドラムワイパー 55 ガロン、ネオ | 1 |

*--- 別売りされていません。*

*❖ 部品はキット 25A116 で利用可能です。*

# F4-55-5 システム - 24X166 および 24X168

**注:** F4-55-5 モデルはキャスターの設置有無にかかわらず提供されます。部品 24X166 にはキャスターが含まれています。部品番号 24X168 にはキャスターは含まれていませんが、代わりにレベラーが付属します。キャスターを 24X168 に取り付けるためのオプションのキャスターキット (部品番号 24X218) があります。キャスターキットの詳細については、液体自動化 F4 シリーズキットアクセサリーの説明書 3A3103 を参照してください。

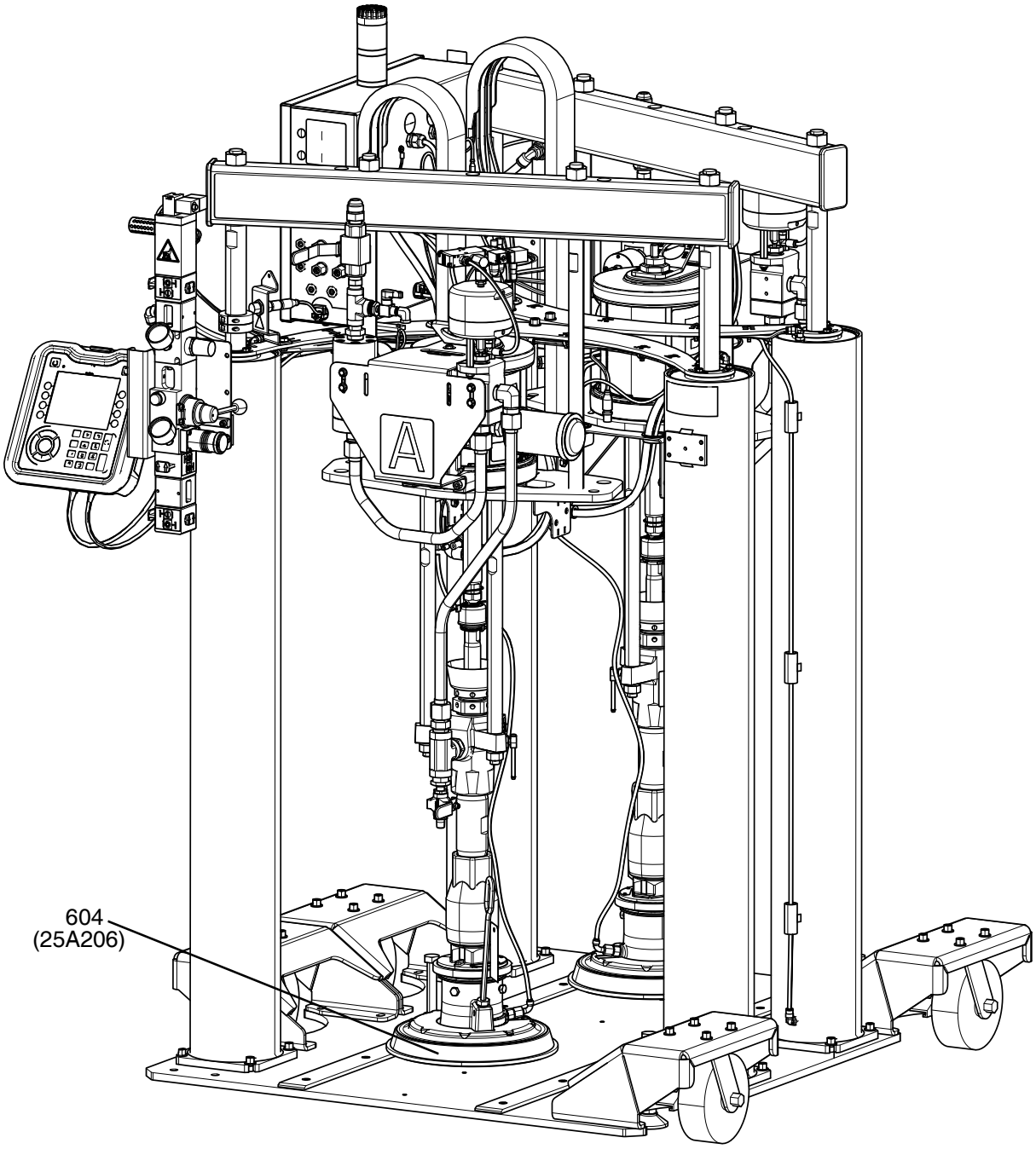


**図 12: F4-55-5 モデル、キャスター付き 24X166**

## F4-55-5 モデル

F4-55-5 の部品を識別するには、19 ページの F4-55 部品一覧および図 7-10 を参照してください。F4-55 および F4-55-5 の間の部品一覧の違いは 3 つだけです。

F4-55-5 について:

- ½ プラテン (F4-55 部品一覧の 604 参照）の部品番号は、F4-55-5 の 25A206 です。この 5 ガロンプラテンの部品の説明については、14 ページを参照してください。
- ½ 部品番号 255392 (Ref.655) は 5 ガロンモデルには必要なく、F4-55-5 には含まれていません。
- ½ 部品番号 17E141 (Ref.664) は 5 ガロンモデルには必要なく、F4-55-5 には含まれていません。

# F4-55 および 55-5 ベース/ラム - 24X185

1. 金具にまだシーラントが塗布されていない場合は、全ての非旋回 npt ネジ山にシーラントを塗布します。

6 この順番で接着剤とトルクファスナーを塗布します。

6A 30 ～ 35 ft-lb (41 ～ 47 N⋅m) のトルクで締めます。

6B 8 ～ 9ft-lb (11 ～ 12 N⋅m) のトルクで締めます。

6C 30 ～ 35 ft-lb (41 ～ 47 N⋅m) のトルクで締めます。

6D 0 ～ 35 ft-lb (41 ～ 47 N⋅m) のトルクで締めます。

7 接着剤を塗布し、30 ～ 35 ft-lb (41 ～ 47 N⋅m) のトルクで締めます。

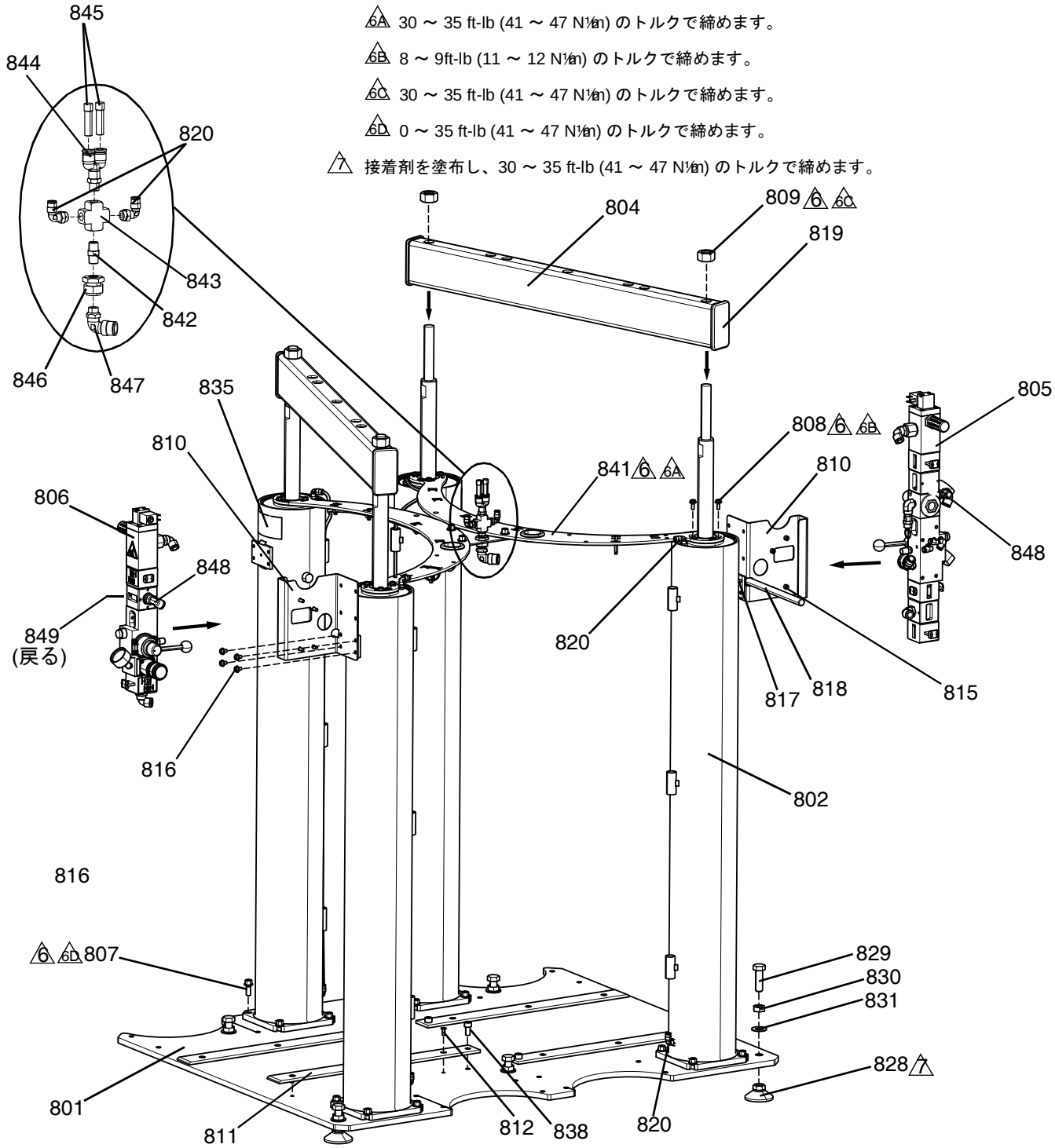


**図 13: F4-55 ベース - ラム、デュアル**

| 参照 | 部品 | 説明 | 数量 |
|---|---|---|---|
| 801 | 24X178 | ベース、プレート、ラム、デュアル 55 ガロン、白色 | 1 |
| 802 | 35d'287 | ラム、アッセイ、エアシリンダ、5.5 内径 | 4 |
| 804 | 35d'299 | ビーム、タイ、ラム、白色 | 2 |
| 805 | 24X187 | 制御、エア、1/2 in、レギュレーター、マニホールド | 1 |
| 806 | 35d'397 | 制御、エア、1/2 in、マニホールド | 1 |
| 807 | 127048 | ネジ、機器、六角、フランジ、m10 x 1.5 x 2 | 16 |
| 808 | 114182 | ネジ、機器、六角フラット | 12 |
| 809 | 101535 | ナット、フル六角 | 4 |
| 810 | 24W796 | ブラケット、エアーツリー、ラム | 2 |
| 811 | 16V208 | ガイド、ドラム、umhw | 4 |
| 812 | 127036 | ネジ、機器、flathd、ソケット、m6 x 16 | 12 |
| 815 | 121112 | ネジ、キャップ、ソケットヘッド | 8 |
| 816 | 127047 | ネジ、機器、六角、フランジ、m6 x 1 x 10　mm | 6 |
| 817 | 126797 | ネジ、ソケットヘッド、m6 x 25 mm | 2 |
| 818 | 16V527 | バー、ブラケット、ラム、dm | 1 |
| 819 | 189559 | キャップ、縁 | 4 |
| 820 | 121022 | 金具、エルボー、オス、1/4 npt | 10 |
| 828 | 126848 | レベラー、足、5/8 ～ 11、直径 2.5 in、6k | 5 |
| 829 | 126849 | ボルト、タップ、六角、5/8 ～!22!d'6!jo、a307、CS | 5 |
| 830 | 100127 | ナット、mscr、六角 | 5 |
| 831 | 111841 | ワッシャー、プレーン 5/8 | 5 |
| 835 | 15J074▲ | ラベル、安全、警告、捻り潰す | 2 |
| 838 | 127037 | ネジ、キャップ、ソケットヘッド、m10 x 20 | 4 |
| 841 | 25A069 | ブラケット、アセンブリ、エアライン、55 ガロン | 1 |
| 842 | 123257 | 金具、ニップル、六角、1/4npt、真鍮 | 1 |
| 843 | 113264 | クロス、パイプ | 1 |
| 844 | 128052 | 金具、ワイ、1/4 npt x 3/8 チューブ | 1 |
| 845 | 124419 | プラグ、チューブ、プッシュ、3/8 in | 2 |
| 846 | 94/0508/96 | 金具、バルクヘッド、1/4 npt、f、真鍮 | 1 |
| 847 | 121459 | 金具、エルボー、90、1/2 in チューブ x 1/4 NPTM | 1 |
| 848 | 15V204 | 金具、エルボー、1/2 npt x 1/2 チューブ | 2 |
| 849 | 100361 | プラグ、パイプ | 1 |

▲ *交換用の危険性と警告のラベル、タグ、カードは無料で入手できます。*

# F4-55 および 55-5 ラムエアシリンダ - 24X175

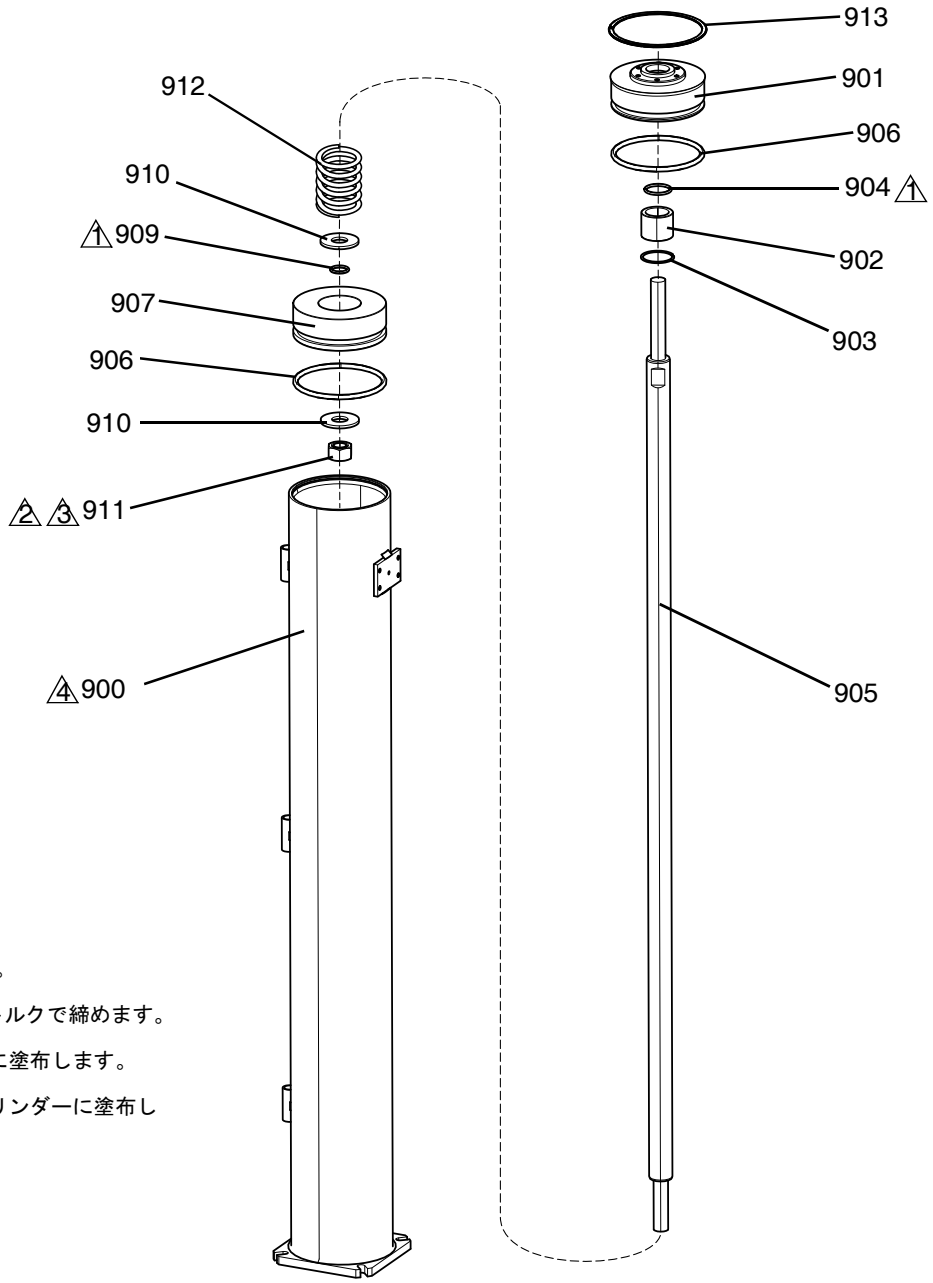


⚠1 潤滑剤を O リングに塗布します。

⚠2 30 +/- 7 ft-lb (41 +/- 9.5 N⁄m) のトルクで締めます。

⚠3 青色のスレッドロッカーをネジに塗布します。

⚠4 組み立てる前に軽くオイルをシリンダーに塗布してください。

**図 14: F4-55 ラムエアシリンダー**

| 参照 | 部品 | 説明 | 数量 |
|---|---|---|---|
| 900 | 24X174 | ラム、チューブ、アセンブリ、5.5 内径、白色 | 1 |
| 901 | 17C775 | キャップ、エアシリンダー、5.5 内径 | 1 |
| 902 | ---❖ | ベアリング、ラムエンドキャップ | 1 |
| 903 | 15F453❖ | リテーナー、リテーナーリング 1.88 ボア | 1 |
| 904 | ---❖ | パッキン、O リング | 1 |
| 905 | 167651 | 棒、ピストンラム | 1 |
| 906 | ---❖ | O リング | 2 |
| 907 | 17C774 | ピストン、エアシリンダー、5.5 内径 | 1 |
| 909 | ---❖ | パッキン、O リング | 1 |
| 910 | 128057 | ワッシャー、フラット、7/8、USS、CS、亜鉛めっき | 2 |
| 911 | 101535 | ナット、フル六角 | 1 |
| 912 | 160138 | スプリング、圧縮 | 1 |
| 913 | 128041 | リング、保持、内径、5.625 | 1 |
| 914 | 16M106* | 潤滑剤 | 1 |

--- *別売りされていません。*

❖ *部品はキット 25A198 で利用可能です。*

* *図示せず。*

# F4-55 および 55-5 エアラインブラケットアセンブリ - 25A069

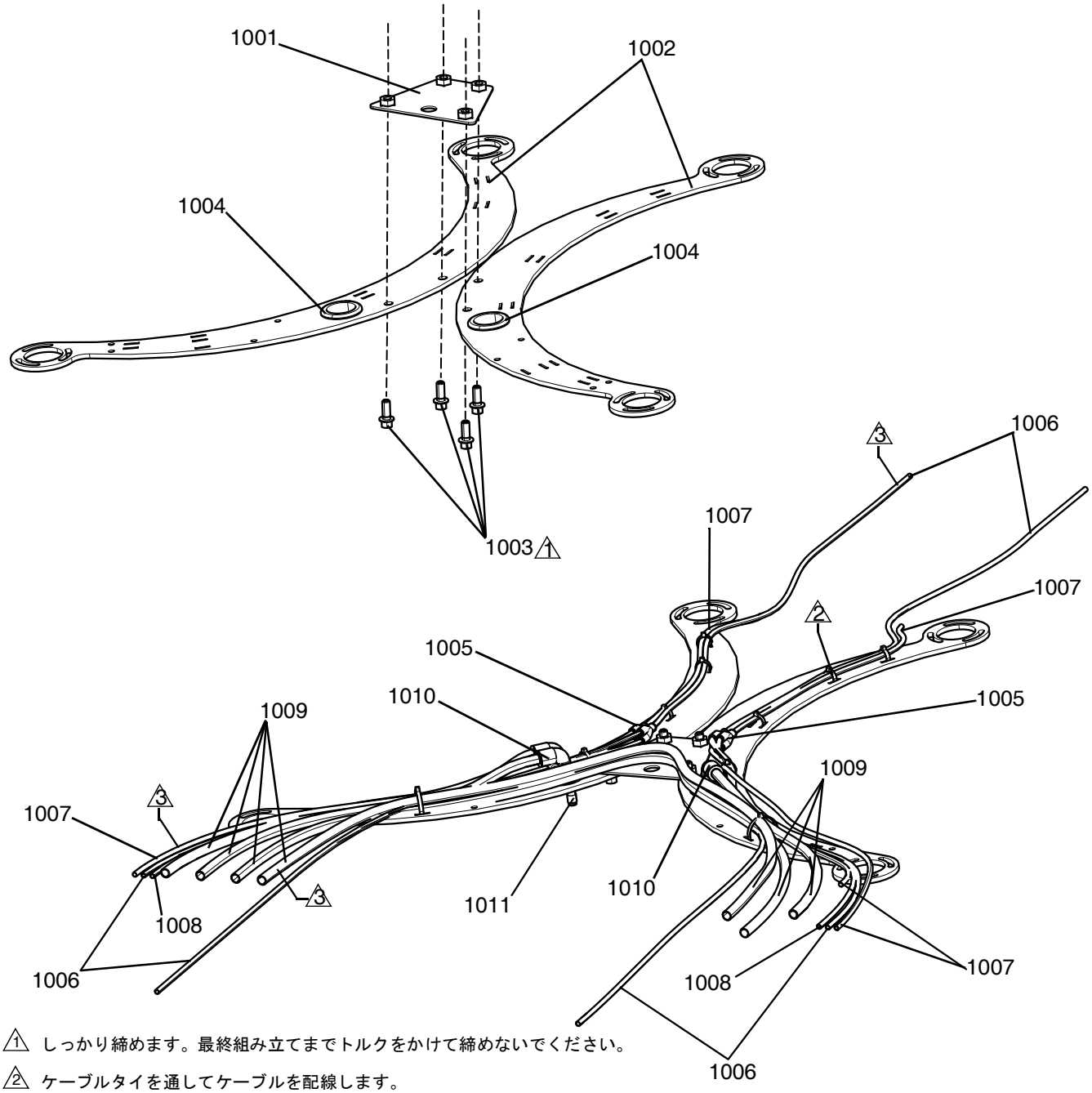


1 しっかり締めます。最終組み立てまでトルクをかけて締めないでください。

2 ケーブルタイを通してケーブルを配線します。

3 全てのチューブの端から自由端まで電気テープ 1 in を貼り付けます。
A 側 - 赤を使います
B 側 0 青を使います

**図 15: エアラインブラケットアセンブリ**

| 参照 | 部品 | 説明 | 数量 |
|---|---|---|---|
| 1001 | 24X196 | プレート、合流、アセンブリ、白色 | 1 |
| 1002 | 35d288 | サポート、ラム、大型、白色 | 2 |
| 1003 | 127048 | ネジ、機器、六角、フランジ、m10 x 1.5 x 2 | 4 |
| 1004 | 128214 | グロメット、ゴム、1.5 内径、1.75 外径、0.25 厚 | 2 |
| 1005 | 115287 | 金具、y チューブ | 4 |
| 1006 | 61/2904-BK/11 | ホース、0.160 内径 x .250 外径、pu、95 dur | 27.4 フィート |
| 1007 | 61/2904-BU/11 | チューブ、0.160 内径 x 0.250 外径、pu、95 dur | 13.1 フィート |
| 1008 | 61/2904-RD/11 | チューブ、0.160 内径 x 0.250 外径、pu、95 dur | 2.2 ft |
| 1009 | 61/2908-BK/11 | チューブ、0.320 内径 x 0.500 外径、pu、95 dur | 18.6 フィート |
| 1010 | 128262 | 金具、エルボー、90、1/2 in チューブ、fxf | 2 |
| 1011 | 123789 | カプラー、1/4 in 外径チュービング | 2 |

# 共通部品

## 主一体型エア制御 - 24X187

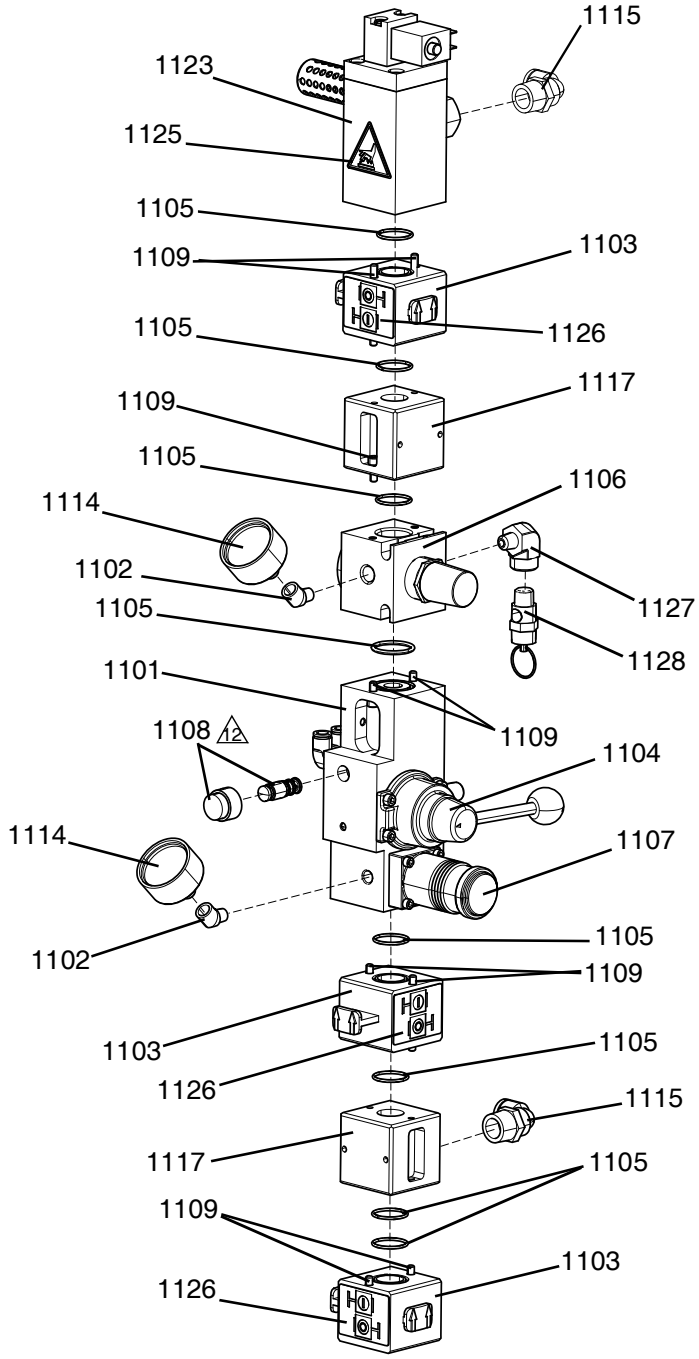


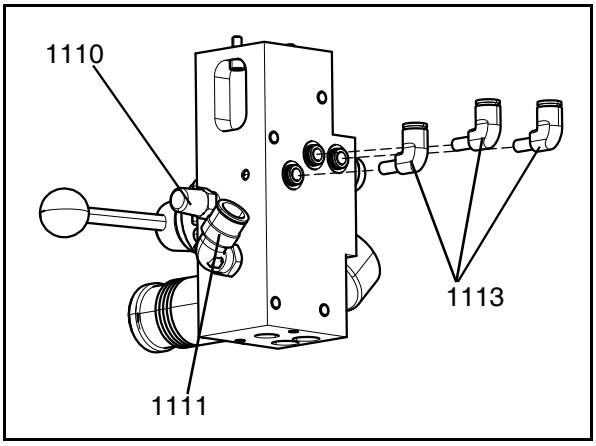


5. 全てのネジファスナーにシーラントを塗布します。
6. 全てのアセンブル済みテーパーパイプのねじ山にシーラントを塗布します。
7. 潤滑剤を全ての O リングに塗布します。

12. 制御バルブハンドルのネジ山とバルブのネジ山にシーラントを塗布します。

**図 16: 一体型エア制御**

| 参照 | 部品 | 説明 | 数量 |
|---|---|---|---|
| 1101 | --- | マニホールド、ラム、エア、1/2 | 1 |
| 1102 | 113630 | エルボー、メスオス 45 度 1/8 npt | 2 |
| 1103 | 121793 | バルブ、シャットオフ、モジュラー、1/2 npt | 3 |
| 1104 | 121107 | バルブ、制御 | 1 |
| 1105 | 102620 | パッキン、O リング | 8 |
| 1106 | 257614 | レギュレーター、モジュラー、1/2 npt | 1 |
| 1107 | 121106 | レギュレーター、マニホールド搭載型 | 1 |
| 1108 | 121109 | バルブ、ブローオフ | 1 |
| 1109 | 120039 | ファスナー、shcs、10-32 x 0.5 | 16 |
| 1110 | 517449 | マフラー、焼結、1/4 npt | 1 |
| 1111 | 114128 | 金具、エルボー、雄、スイベル | 1 |
| 1113 | 132848 | 金具、エルボー、プラグイン | 3 |
| 1114 | 113911 | ゲージ、圧力、エア | 2 |
| 1115 | 15V204 | 金具、エルボー、1/2 npt x 1/2 チューブ | 2 |
| 1117 | 17D478 | ブロック、供給、エア、1/2 in | 2 |
| 1123 | 121948 | ソレノイド、エアモーター、小型 | 1 |
| 1125 | 189285▲ | ラベル、注意 | 1 |
| 1126 | 15V954 | ラベル、バルブ、シャットオフ、エア制御 | 2 |
| 1127 | 121150 | 金具、エルボー、1/4 fnpt x 1/8 mnpt | 1 |
| 1128 | 116643 | バルブ、安全、リリーフ、エア | 1 |

*--- 別売りされていません。*

*▲ 交換用の危険性と警告のラベル、タグ、カードは無料で入手できます。*

*詳細については、エア制御説明書 - 部品説明書 312374 を参照してください。*

# 二次一体型エア制御 - 24X286

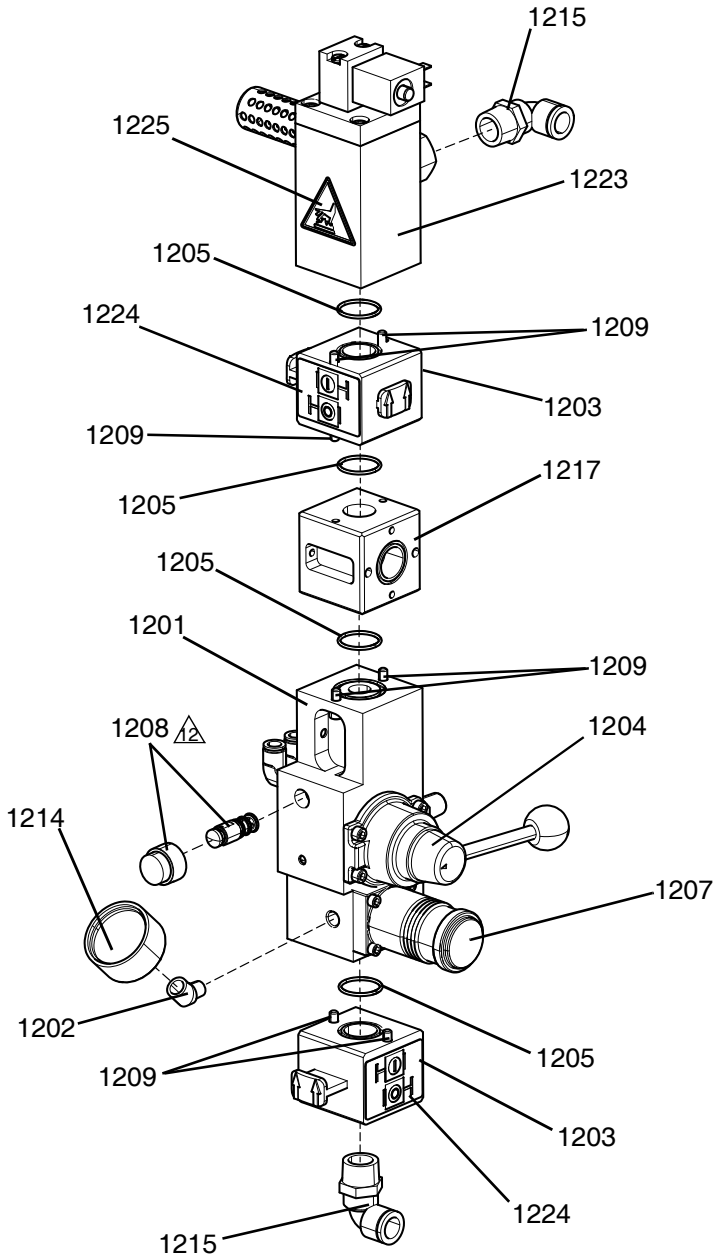


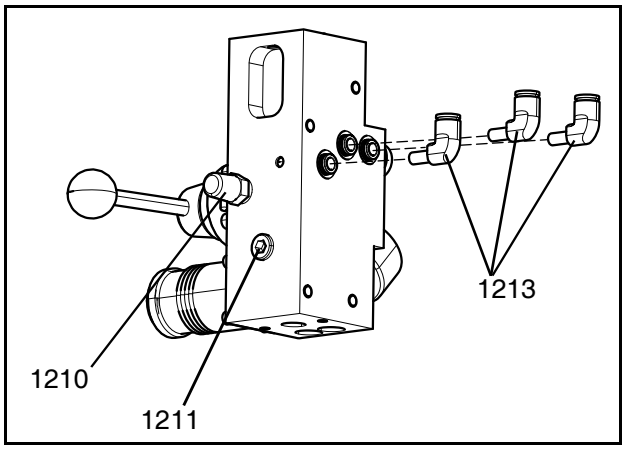


5. 全てのネジファスナーにシーラントを塗布します。
6. 全てのアセンブル済みテーパーパイプのねじ山にシーラントを塗布します。
7. 潤滑剤を全ての O リングに塗布します。

12 制御バルブハンドルのネジ山とバルブのネジ山にシーラントを塗布します。

**図 17: 二次一体型エア制御**

| 参照 | 部品 | 説明 | 数量 |
|---|---|---|---|
| 1201 | --- | マニホールド、ラム、エア、1/2 | 1 |
| 1202 | 113630 | エルボー、メスオス 45 度 1/8 npt | 1 |
| 1203 | 121793 | バルブ、シャットオフ、モジュラー、1/2 npt | 2 |
| 1204 | 121107 | バルブ、制御 | 1 |
| 1205 | 102620 | パッキン、O リング | 3 |
| 1207 | 121106 | レギュレーター、マニホールド搭載型 | 1 |
| 1208 | 121109 | バルブ、ブローオフ | 1 |
| 1209 | 120039 | ファスナー、shcs、10-32 x 0.5 | 10 |
| 1210 | 517449 | マフラー、焼結、1/4 npt | 1 |
| 1211 | 100721 | プラグ、パイプ | 1 |
| 1213 | 132848 | 金具、エルボー、プラグイン | 3 |
| 1214 | 113911 | ゲージ、圧力、エア | 1 |
| 1215 | 15V204 | 金具、エルボー、1/2 npt x 1/2 チューブ | 2 |
| 1217 | 17D478 | ブロック、供給、エア、1/2 in | 1 |
| 1223 | 121948 | ソレノイド、エアモーター、小型 | 1 |
| 1224 | 15V954 | ラベル、バルブ、シャットオフ、エア制御 | 1 |
| 1225 | 189285▲ | ラベル、注意 | 1 |

--- *別売りされていません。*

▲ *交換用の危険性と警告のラベル、タグ、カードは無料で入手できます。*

*詳細については、エア制御説明書 - 部品説明書 312374 を参照してください。*

# A および B ポンプアセンブリ

A ポンプと B ポンプは同じ部品を使用しています。以下の図は、B ポンプを示すのに必要な場合を除き、A ポンプのものです。吹き出しは両方のポンプの部品の位置を表しています。ポンプアセンブリキット 25A158 がここに含まれており、適切な説明がキットに示されています。

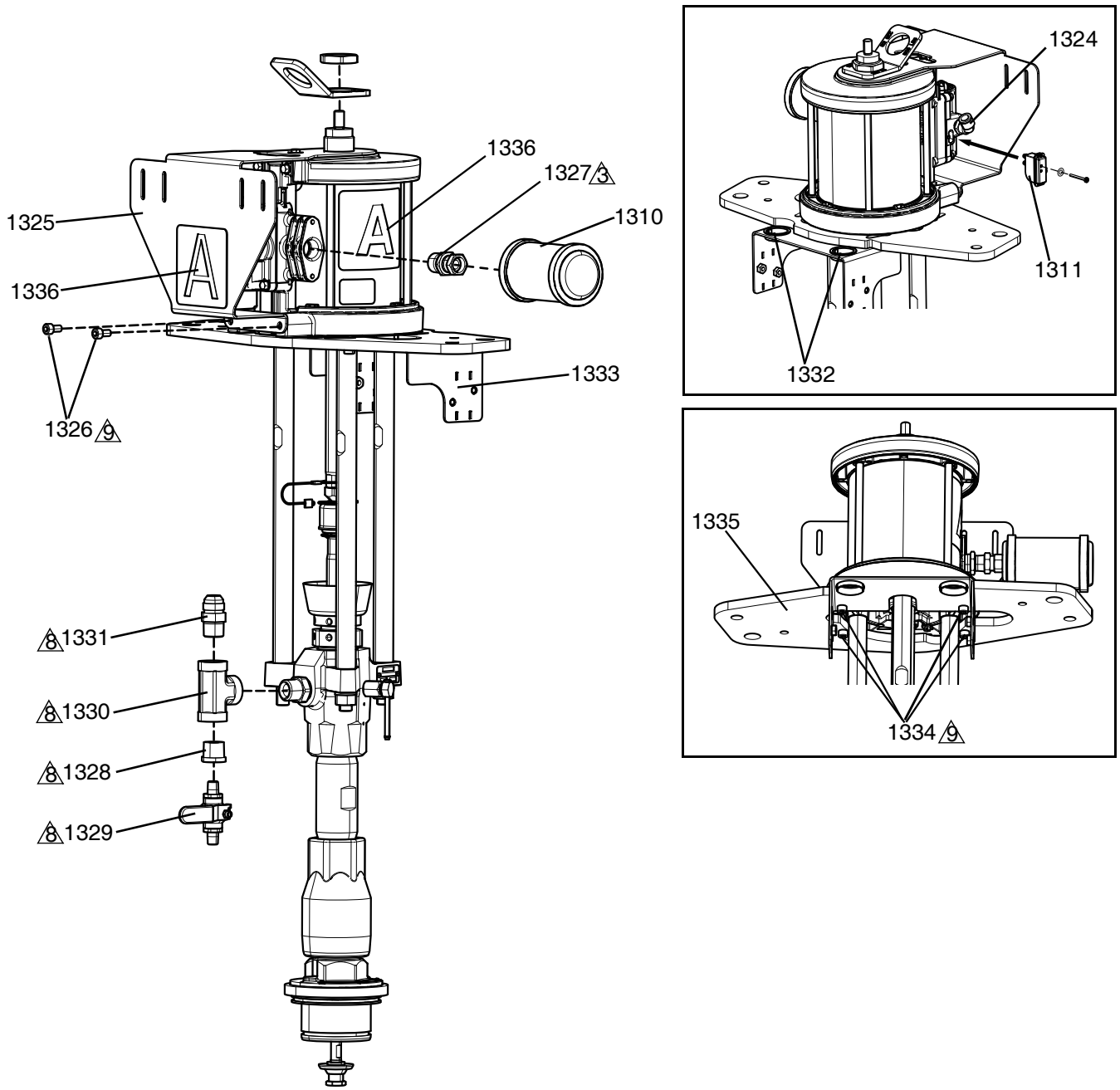


3 シーラントを使用します

8 シーラントテープを貼ります。

9 青色のスレッドシーラントを塗布します。

**図 18: A および B ポンプアセンブリ**

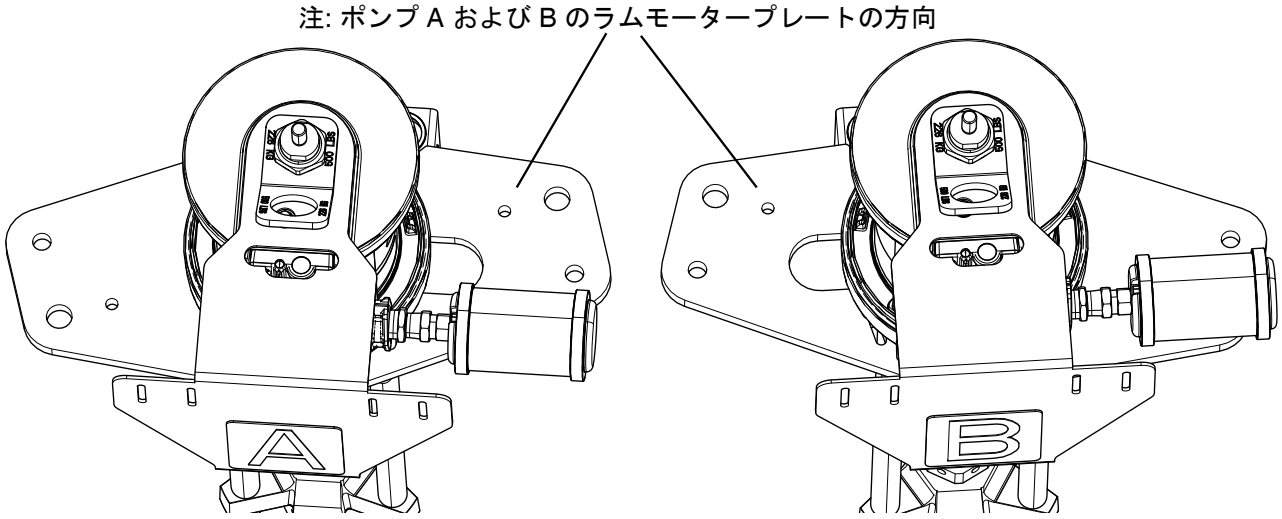


**図 19: A および B ポンププレート位置あわせ**

## ポンプアセンブリキット - 25A158

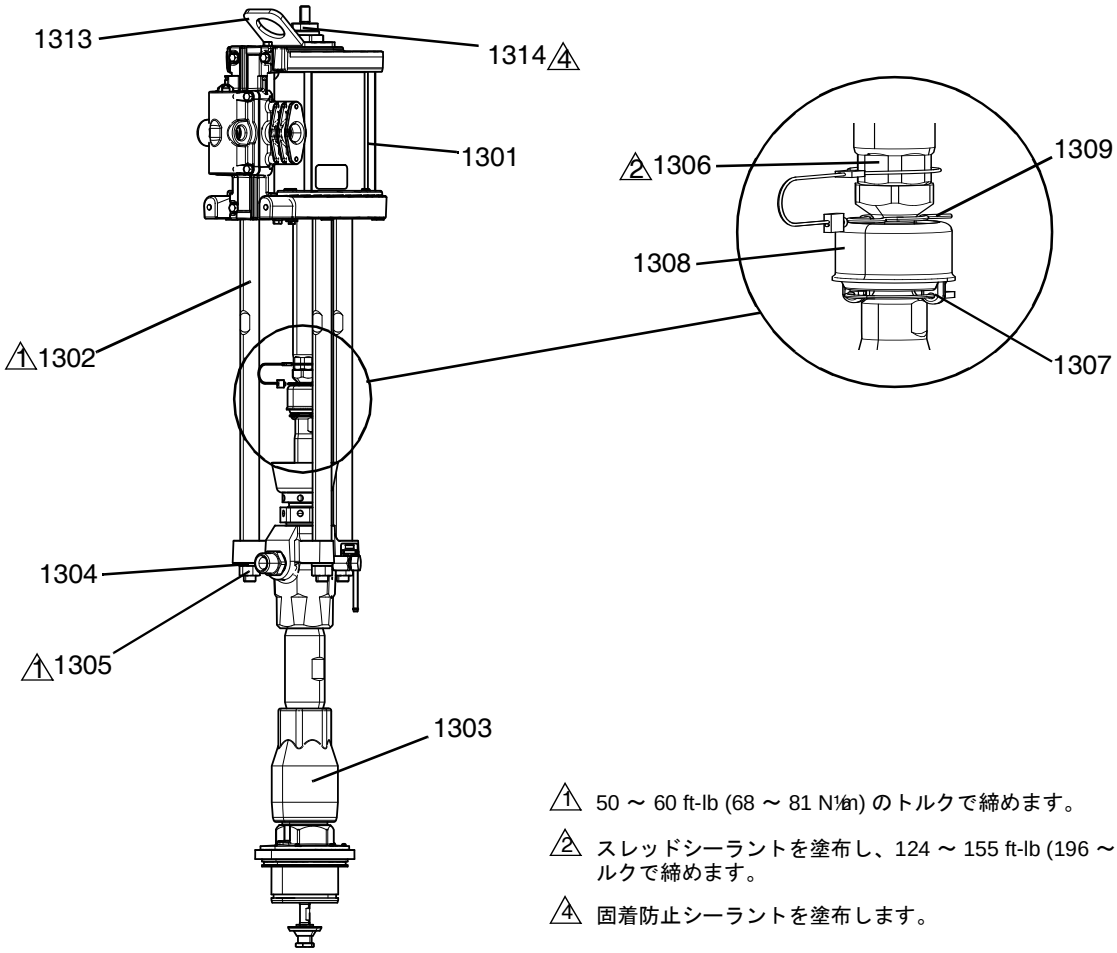


1 50 ～ 60 ft-lb (68 ～ 81 N⋅m) のトルクで締めます。

2 スレッドシーラントを塗布し、124 ～ 155 ft-lb (196 ～ 210 N⋅m) のトルクで締めます。

4 固着防止シーラントを塗布します。

**図 20: ポンプアセンブリキット**

| 参照 | 部品 | 説明 | 数量 |
|---|---|---|---|
| 1301 | 24W754❖ | モーター、エア、6.0 in、4.75 strk、青 | 1 |
| 1302 | 257360❖ | ロッド、タイ、nxt から cm 下部 | 3 |
| 1303 | L100SS❖[1] | 下部、ステンレス 100、激しい負荷、SST | 1 |
| 1304 | 108098❖ | ワッシャー、ロック、スプリング | 3 |
| 1305 | 106166❖ | ナット、機器、六角 | 3 |
| 1306 | 15H392❖ | 棒、アダプターエクストリーム | 1 |
| 1307 | 244819❖ | 連結、アセンブリ、145 ～ 290 エクストリーム | 1 |
| 1308 | 197340❖ | カバー、カプラー | 1 |
| 1309 | 244820❖ | クリップ、ヘアピン (ランヤード付き) | 1 |
| 1310 | 117237 | マフラー | 1 |
| 1311 | 24R885◆ | スイッチ、リード、アセンブリ | 1 |
| 1313 | 15J993❖ | リング、リフト、プレート | 1 |
| 1314 | 188784❖ | ナット、ジャム、六角 | 1 |
| 1321 | 112887* | 工具、レンチ、スパナ? | 1 |
| 1324 | 15V204 | 金具、エルボー、1/2 npt x 1/2 チューブ | 1 |
| 1325 | 35d257 | ブラケット、バルブ、xm、流量計、塗料 | 1 |
| 1326 | 115264 | ネジ、キャップ、ソケットヘッド | 2 |
| 1327 | 121282 | 金具、スイベル、ストレート、1/2 f x 3/4 m | 1 |
| 1328 | 15M861 | 金具、リデューサー、パイプ、3/4 x 1/4 SST | 1 |
| 1329 | 239018 | バルブ、ボール、SST | 1 |
| 1330 | 113833 | チーズ、パイプ、メス | 1 |
| 1331 | 15M863 | 金具、コネクタ、オス | 1 |
| 1332 | 123589 | ブッシング、ワイヤープロテクター、スナップイン | 2 |
| 1333 | 35d352 | ブラケット、ケーブルキャリア、アセンブリ、白色 | 1 |
| 1334 | 109114 | ネジ、キャップ、sch | 4 |
| 1335 | 24W794 | プレート、モーター、ラム、3.0 in、5 ガロン、白色 | 1 |
| 1336 | 15G476 | ラベル、a-b 識別 | 0.5 |

* 図示せず。

[1] *詳細については、特定の構成部品の説明書を参照してください。*

❖ *部品はキット 25A158 で利用可能です。*

◆ *部品はキット 24R885 で利用可能です。*

# 電子機器ユニット (制御モジュール) - 24X186

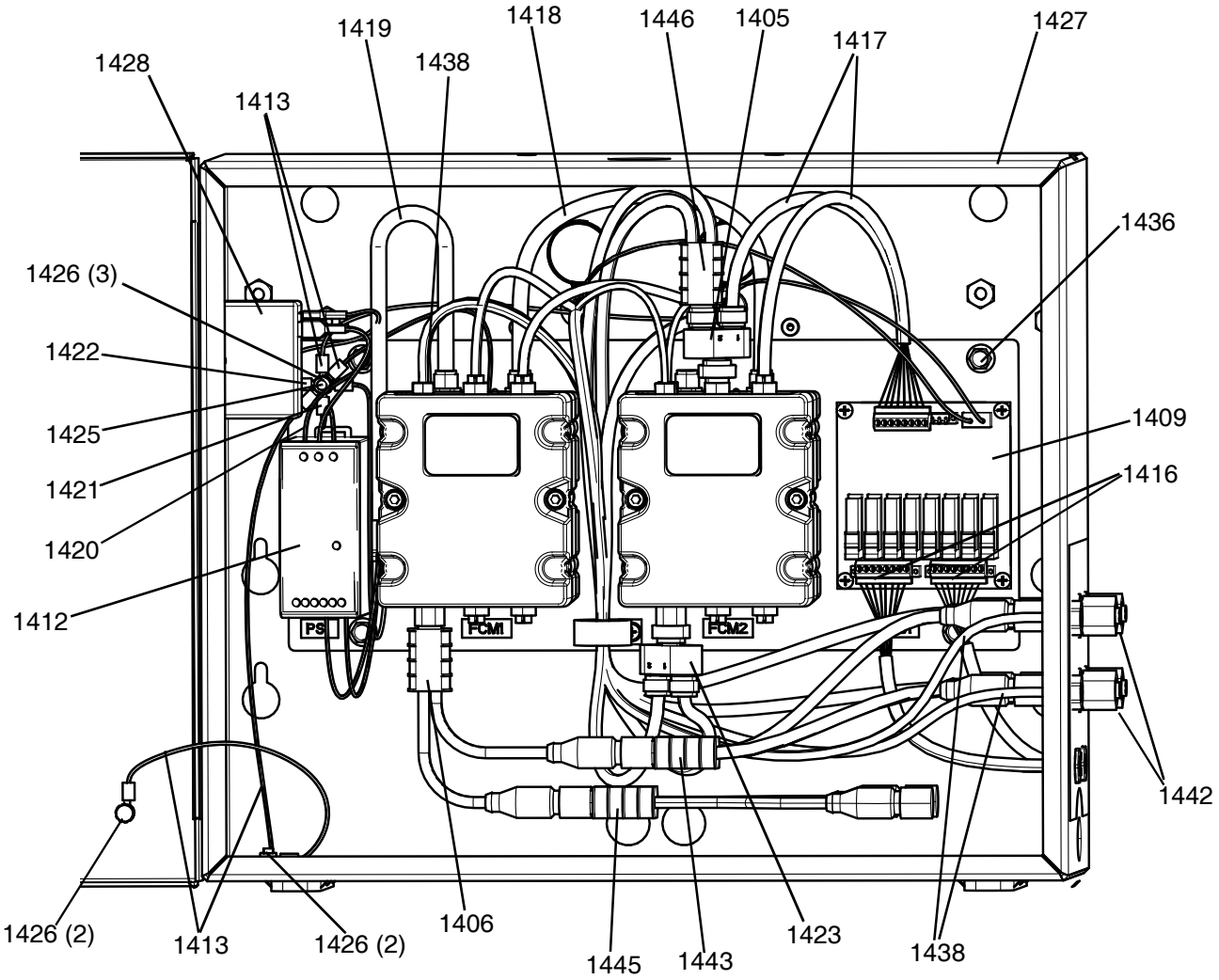


**図 21: 電子機器ユニット - 内部**

図 15 は、電子機器ユニットの制御パネルと液体制御モジュール (FCM) の部品を示しています

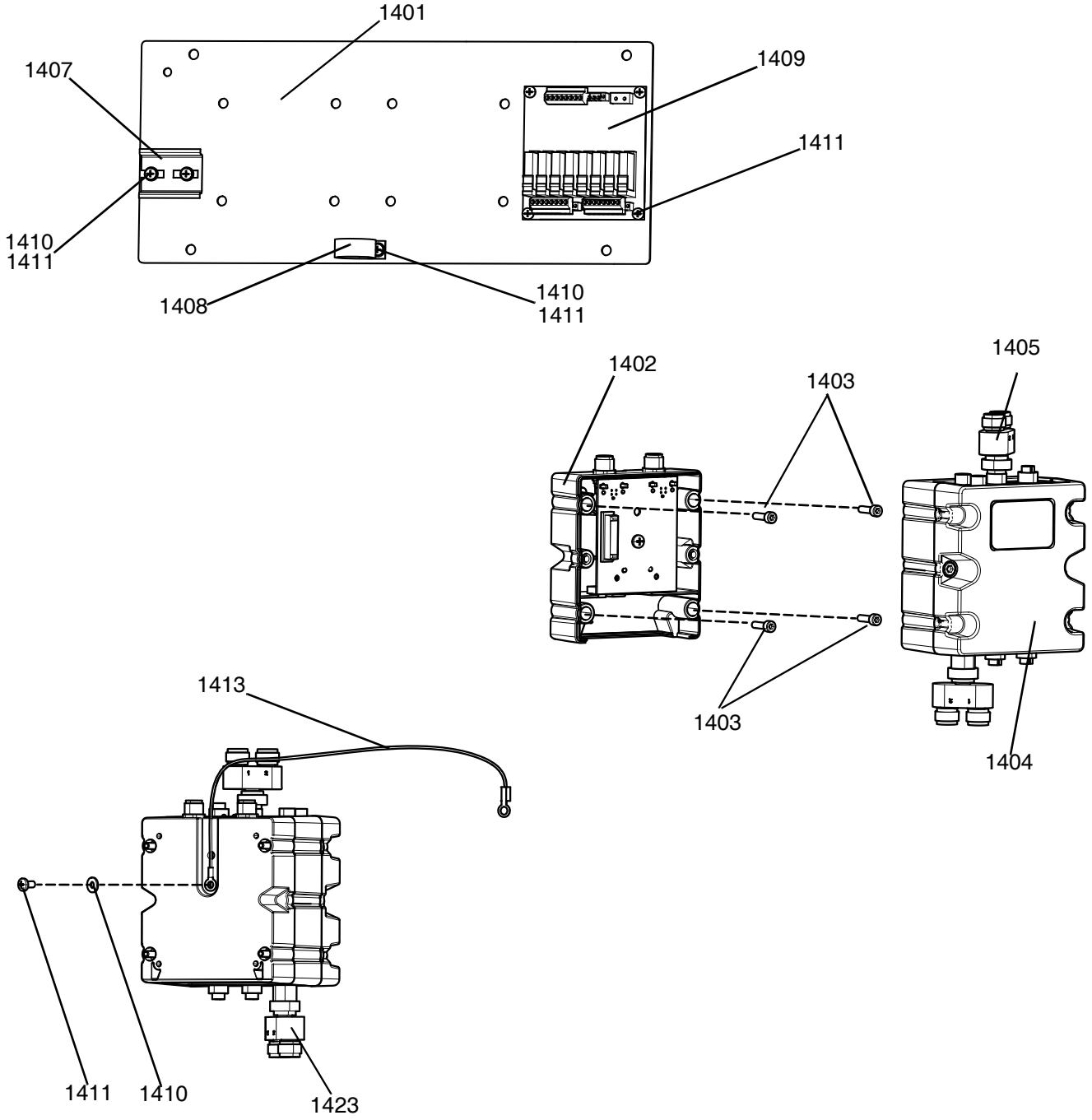


**図 22: 電子機器ユニット -内部部品**

図 16 は、前面、ケーブル接続付き側面、および電源スイッチと接続付き背面および側面を含む電子機器ユニットの外観図です。

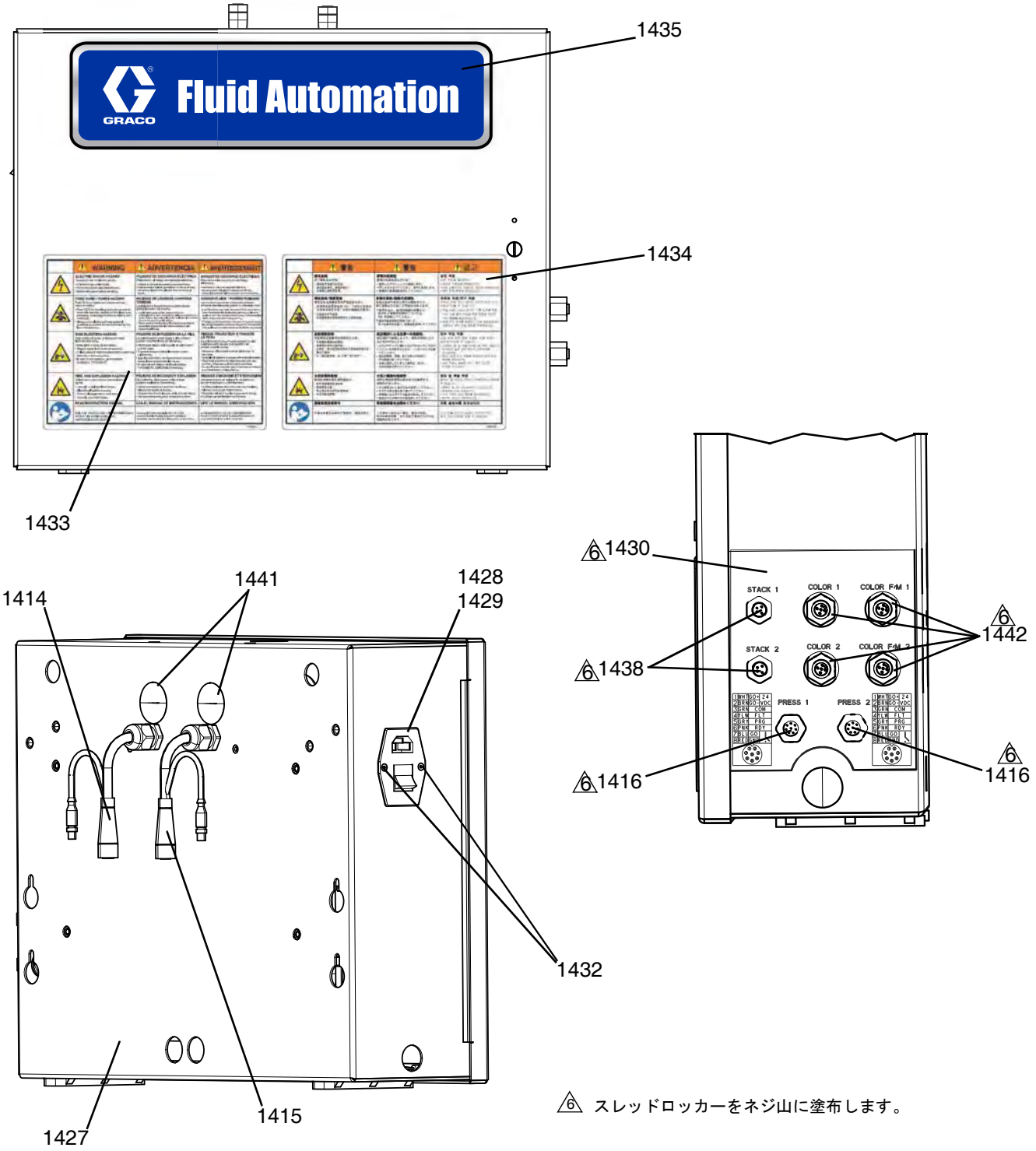


**図 23: 電子機器ユニット - 外部**

| 参照 | 部品 | 説明 | 数量 |
|---|---|---|---|
| 1401 | --- | パネル、電気的、制御 | 1 |
| 1402 | 289697 | モジュール、GCA、キューブ、ベース | 2 |
| 1403 | --- | ネジ、キャップ、ソケットヘッド | 8 |
| 1404 | 289696 | モジュール、GCA、キューブ、fcm | 2 |
| 1405 | 126520 | コネクタ、スプリッタ、m 12、5 個 | 1 |
| 1406 | --- | ケーブル、gca、スプリッター、m 12 x m 12 (2) | 1 |
| 1407 | --- | レール、din、カット | 1 |
| 1408 | --- | ストラップ、ワイヤ、1 in | 1 |
| 1409 | 25A072❖ | モジュール、gca、LSR リレー | 1 |
| 1410 | --- | ワッシャー、プレーン | 5 |
| 1411 | --- | ネジ、機器、フィリップスパンヘッド | 9 |
| 1412 | 126453 | 電源、24V | 1 |
| 1413 | --- | ワイヤー、接地、ドア | 4 |
| 1414 | --- | ケーブル、gca、sig、アッセイ、赤側 | 1 |
| 1415 | --- | ケーブル、gca、sig、アッセイ、青側 | 1 |
| 1416 | --- | ケーブル、gca、バルクヘッド、m 12 | 2 |
| 1417 | --- | ケーブル、gca | 1 |
| 1418 | --- | ケーブル、can、メス/メス 0.5 m | 1 |
| 1419 | 17E221 | ケーブル、gca、can、m 12、5 個、f | 1 |
| 1420 | --- | ハーネス、シング、16 ga、バルク、7 in、f/fs | 2 |
| 1421 | --- | ハーネス、シング、16 ga、grn/ylw、7 in、r/fs | 1 |
| 1422 | --- | ハーネス、シング、16 ga、grn/ylw、8 in、f/r | 1 |
| 1423 | --- | コネクタ、スプリッター、m 12、8 個 | 1 |
| 1425 | 121013 | ネジ、shcs、SST、m 5 x 25 mm | 1 |
| 1426 | 120993 | ナット、六角、m 5、歯付きワッシャー | 7 |
| 1427 | --- | ユニット、制御、白色 | 1 |
| 1428 | 120910 | ソケット、電気的、emi フィルタ付き | 1 |
| 1429 | 114835 | ヒューズ、4.0 アンペア、250V、タイムラグ | 1 |
| 1430 | --- | ラベル、 | 1 |
| 1432 | 120916 | ネジ | 2 |
| 1433 | 15G280▲ | ラベル、安全、警告、複数 | 1 |
| 1434 | 16X831▲ | ラベル、安全 | 1 |
| 1435 | --- | ラベル、識別 | 1 |
| 1436 | --- | ネジ、機器、六角、フランジ、m 6 x 1 x 10 mm | 4 |
| 1438 | --- | ケーブル、gca、m 8、4 ピン、f x m 8、4 ピン、m | 2 |
| 1441 | --- | プラグ、穴、1.250 in | 2 |
| 1442 | --- | コネクタ、貫通型、m 12、m x f | 4 |
| 1443 | --- | ケーブル、gca、スプリッター、m 12、8 ピン、m | 1 |
| 1445 | --- | ケーブル、gca、スプリッター、m 12、8 ピン、m | 1 |
| 1446 | --- | ハーネス、スプリッター、m 12 | 1 |
| 1447 | ---* | ラベル、etl、ul 508 a (図示せず) | 1 |

*--- 別売りされていません。*

** 図示せず。*

*▲ 交換用の危険性と警告のラベル、タグ、カードは無料で入手できます。*

*❖ 交換用リレーはキット 128452 から入手可能です。*

## ホース

| 部品番号 | 説明 | 長さ in. (cm) | ホース接続部 | 材料部品 |
|---|---|---|---|---|
| 24R213 | ホース、アセンブリ、1/2 x 120、ステンレス | 120 (305) | JIC-8 | A |
| 24R214 | ホース、アセンブリ、1/2 x 156、ステンレス | 156 (396) | JIC-8 | |
| 24R215 | ホース、アセンブリ、1/2 x 197、ステンレス | 197 (500) | JIC-8 | |
| 24R216 | ホース、アセンブリ、3/4 x 120、ステンレス | 120 (305) | JIC-12 | |
| 24R217 | ホース、アセンブリ、3/4 x 156、ステンレス | 156 (396) | JIC-12 | |
| 24R218 | ホース、アセンブリ、3/4 x 197、ステンレス | 197 (500) | JIC-12 | |
| 16U732 | ホース、アセンブリ、1/2 x 120、ステンレス | 120 (305) | JIC-8 | B |
| 16U733 | ホース、アセンブリ、1/2 x 156、ステンレス | 156 (396) | JIC-8 | |
| 16U734 | ホース、アセンブリ、1/2 x 197、ステンレス | 197 (500) | JIC-8 | |
| 16U736 | ホース、アセンブリ、3/4 x 120、ステンレス | 120 (305) | JIC-12 | |
| 16U737 | ホース、アセンブリ、3/4 x 156、ステンレス | 156 (396) | JIC-12 | |
| 16U738 | ホース、アセンブリ、3/4 x 197、ステンレス | 197 (500) | JIC-12 | |
| 16U721 | ホース、アセンブリ、3/8 x 72、ステンレス | 72 (183) | JIC-6 | カラーホース |
| 16U447 | ホース、アセンブリ、3/8 x 120、ステンレス | 120 (305) | JIC-6 | |
| 16U448 | ホース、アセンブリ、3/8 x 138、ステンレス | 138 (351) | JIC-6 | |
| 16U449 | ホース、アセンブリ、3/8 x 156、ステンレス | 156 (396) | JIC-6 | |
| 16U450 | ホース、アセンブリ、3/8 x 197、ステンレス | 197 (500) | JIC-6 | |
| 16V116 | ホース、アセンブリ、3/8 x 236、ステンレス | 236 (599) | JIC-6 | |
| 16V117 | ホース、アセンブリ、3/8 x 275、ステンレス | 275 (699) | JIC-6 | |

# California Proposition 65

### カリフォルニア州居住者

⚠ **警告:** 発がんおよび生殖への悪影響!.ß!www.P65warnings.ca.gov.

# Graco 標準保証

Graco は、直接お買い上げいただいたお客様のご使用に対し、販売日時から、本ドキュメントに記載された、Graco が製造し、かつ Graco の社名を付した全ての装置の材質および仕上がりに欠陥がないことを保証します。Graco 社により公表された特殊的、拡張的または制限的保証を除き、販売日時から起算して 12 か月間、Graco 社により欠陥があると判断された装置の部品を修理、交換いたします。本保証は、Graco の書面の推奨に従って、装置が設置、操作、およびメンテナンスされている場合にのみ有効です。

誤った設置、誤用、摩擦、腐食、不十分または不適切なメンテナンス、過失、事故、改ざん、または Graco 製でない構成部品の代用が原因で発生した一般的な摩耗、あるいは誤動作、損傷、摩耗については、本保証の範囲外であり、Graco は一切責任を負わないものとします。また、Graco の装置と Graco によって提供されていない機構、アクセサリー、装置、または材料の不適合、あるいは Graco によって提供されていない機構、アクセサリー、装置、または材料の不適切な設計、製造、取り付け、操作またはメンテナンスが原因で発生した誤動作、損傷、または摩耗については、Graco は一切責任を負わないものとします。

本保証は、Graco 社販売代理店に、主張された欠陥を確認するために、欠陥があると主張された装置が前払いで返却された時点で、条件が適用されます。主張された欠陥が確認された場合、Graco 社は全ての欠陥部品を無料で修理または交換します。装置は、輸送料前払いで、直接お買い上げいただけたお客様に返却されます。装置の検査により材料または仕上がりの欠陥が明らかにならなかった場合は、修理は妥当な料金で行われます。料金には部品、労働、および輸送の費用が含まれる可能性があります。

**本保証は唯一のものであり、明示的、黙示的を問わず、商品性の保証、または特定用途への適合性の保証など、その他の保証に代わるものです。**

保証違反の場合の Graco 社のあらゆる義務およびお客様の救済に関しては、上記規定の通りです。購入者は、他の補償 (利益の損失、売上の損失、人身傷害、または器物破損による偶発的または結果的な損害、または他のいかなる偶発的または結果的な損失を含むがこれに限定されるものではない) は得られないものであることに同意します。保証違反に関連するいかなる行為も、販売日から起算して 2 年以内に提起する必要があります。

**Graco 社によって販売されているが、製造されていないアクセサリー、装置、材料、または構成部品に関しては、Graco 社は保証を負わず、特定目的に対する商用性および適合性の全ての黙示保証は免責されるものとします**。販売されているが Graco 社によって製造されていないアイテム（電動式モーター、スイッチ、ホースなど）がある場合、それらのメーカーの保証の対象となります。Graco 社は、これらの保証違反に関する何らかの主張を行う際は、合理的な支援を購入者に提供いたします。

いかなる場合でも、Graco 社は Graco 社の提供する装置または備品、性能、または製品の使用またはその他の販売される商品から生じる間接的、偶発的、特別、または結果的な損害について、契約違反、保証違反、Graco 社の過失、またはその他によるものを問わず、一切責任を負わないものとします。

**FOR GRACO CANADA CUSTOMERS**
The Parties acknowledge that they have required that the present document, as well as all documents, notices and legal proceedings entered into, given or instituted pursuant hereto or relating directly or indirectly hereto, be drawn up in English. Les parties reconnaissent avoir convenu que la s- ebdujpo!ev!qs- t f ou! !epdvn f oUt f sb!f o!Bohmbjt -!bjot j!r vf !upvt !epdvn f ou -!bwjt !f uqspd- evsf t !kvejdjbjsf t !f y- dvu- t -!epoo- t !pv!jou! ou- t -D !mn!t vjuf ! ef !pv!f o!sbqqpsu!ejsf du! n f ou!pv!joejsf du! n f ou-!bwf d!rfnt !qspd- evsf t !dpodf so- f t /

# Graco に関する情報

## シーラントと接着剤吐出装置

**Graco 製品についての最新情報入手先:** www.graco.com。
**特許についての情報入手先:** www.graco.com/patents。
**発注におきましては、** Graco 販売代理店にご連絡いただくか、[www.graco.com] に問い合わせ、もしくはお近くの販売店に電話でお尋ねください。

**米国からの電話:**1-800-746-1334

**米国以外からの電話:** 0-1-330-966-3000

*本文書に含まれる全ての文字および図、表等によるデータは、出版時に入手可能な最新の製品情報を反映しています。*
*Graco 社は、いかなる時点においても通知することなく変更を行う権利を留保します。*

取扱説明書原文。本取扱説明書には英語の表記があります。MM 335029

**Graco 本社:**Minneapolis
**海外拠点:**ベルギー、中国、日本、韓国

**GRACO INC. AND SUBSIDIARIES ½P.O. BOX 1441 ½MINNEAPOLIS MN 55440-1441 ½USA**

**Copyright 2016, Graco Inc. Graco の全ての製造場所は ISO 9001 に登録されています。**
www.graco.com
改訂版 H、2022 年 9 月