Reparation – reservdelar

XM™ PFP
Flerkomponentsspruta

3B0373ZAE
SV

För sprutning av svällande tvåkomponentsepoxier för passivt brandskydd (PFP). Endast för yrkesmässigt bruk.

Viktiga säkerhetsinstruktioner
Läs alla varningar och anvisningar i denna handbok och alla medföljande handböcker innan utrustningen används. Spara alla instruktioner.

Se sidan 3 beträffande modellinformation, inklusive maximalt arbetstryck och godkännanden.

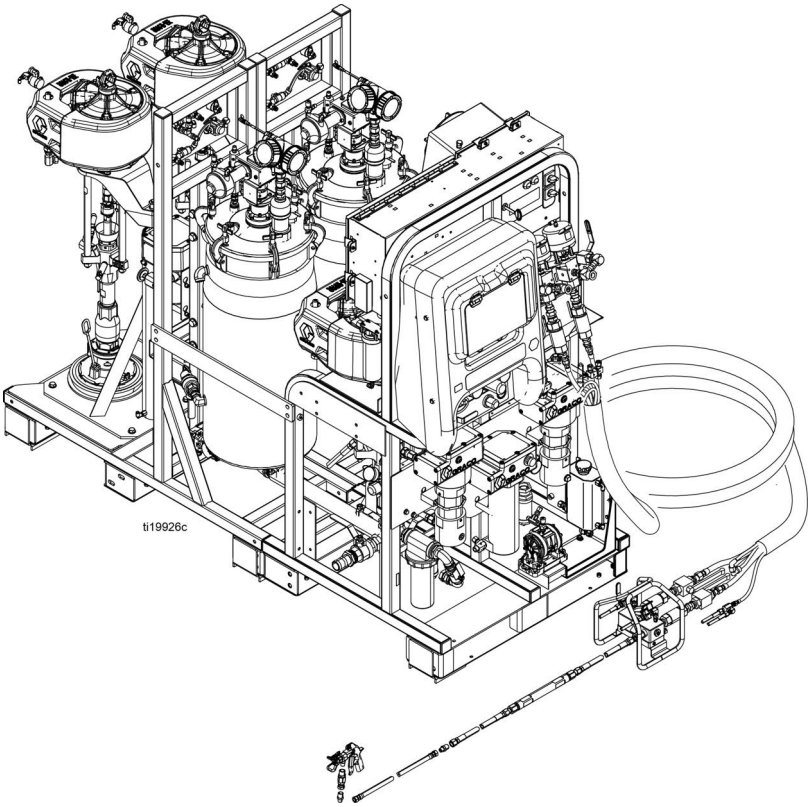

Innehållsförteckning

Relaterade handböcker **2**
Modeller **3**
Varningar **4**
Håll komponenterna A och B åtskilda 7
Komponent A och B 7
Byte av material 7
Komponentidentifiering **8**
Jordning **8**
Tryckavlastningsprocedur **9**
Spolning av blandat material **11**
Felsökning **13**
Reparation **13**
Byte av luftfilterinsats 13
Instrumentpanel/Styrbox 15
Kopplingsdosa (modeller i icke-farliga miljöer) 20
Rensningsbox (enheter i farliga miljöer) 21
Tryckluftsreglage 24
Doseringsventilenhet 26
Givare 27
Pumpenhet (systemmodul) 28
RAM-pumpenhet för kärlmatning (matarmodul) 29
Spolpump 29
Värmare 30
Byta ut radarnivåsensorn 31
Förbereda en ny radarnivåsensor 32
Elektriska kopplingsscheman **34**
Schema för icke-farliga miljöer 34
Schema för farliga miljöer 41
Delar **50**
XM PFP-systemets underenheter 51
Bassystemets (262878, 262941) underenheter 64
Underenheter för matarmodul 78
Tillbehör 84
Mått **85**
Tekniska data **86**
Graco standardgaranti **88**

Relaterade handböcker

Handböcker finns på www.graco.com.

Handbok på engelska	Beskrivning
3A2776	XM PFP-inställning - drift
3A2988	XM PFP-blandningsgrenrör - instruktioner/reservdelar
3A2799	XHF™-sprutpistol - instruktioner
Värmare	
309524	Viscon® HP-högtrycksflödesvärmare - instruktioner/reservdelar
3A2954	Viscon HF-vätskevärmare för högt flöde och högt tryck - instruktioner/reservdelar
Pumpar, motorer, försörjningssystem	
308553	Husky™ 307 luftdrivna membranpumpar - instruktioner/reservdelar
308652	Husky™ 205 luftdrivna membranpumpar - instruktioner/reservdelar
311762	Xtreme®-pumpunderdel - instruktioner/reservdelar
312375	Check-Mate®-deplacementpumpar - instruktioner/reservdelar
312376	Check-Mate-pumpsystem - instruktioner/reservdelar
312792	Merkur®-pump - reparation/reservdelar
312794	Merkur-pump enhet - instruktioner/reservdelar
312796	NXT-luftmotor - instruktioner/reservdelar
313526	Försörjningssystem - drift
313527	Försörjningssystem - reparation/reservdelar
312374	Tryckluftsreglage - instruktioner/reservdelar
Tillbehör	
332073	Spolningssats för varmvatten - instruktioner
3A2987	Lufttorkarsats - instruktioner
406691	Slangställ - reservdelar
334931	Sats med svängbara hjul - instruktioner
Övrigt	
313342	Doseringsventil - instruktioner/reservdelar
306861	Kulventiler - instruktioner/reservdelar
307005	Högtryckssvivel - instruktioner/reservdelar
308169	Luftfilter, smörjare och satser - instruktioner/reservdelar
407061	Simulering XM PFP-displaymodul - instruktioner
3A1244	Graco styrningsarkitekturmodul Programmering - instruktioner
334939	Adaptersats för 1:1-förhållande - instruktioner
3A3072	Uppgraderingssats för värmare - instruktioner
3A5423	XL6500- och Xl3400-luftmotor - reservdelar
3B0244	Sats för överflödningstank - instruktioner/reservdelar

Modeller

System	Bas-system	Serie	Plats	Förhållan-deområde	Godkännanden
24W626	262878	C	Icke-farlig	1:1 till 1.5:1	**Ej för användning i explosiva atmosfärer eller i riskområden.** C US Intertek **9902471** **Certifierad till CAN/CSA C22.2 nr 88** **Tillverkad i enlighet med** **UL 499**
262869				1.5:1 till 4:1	
262898					
262945	262941	B	Farlig	1:1 till 1.5:1	2575 0359 **II 2 G** **Ex db ia pxb IIA T3 Gb** Ta = 0°C till 54°C ITS21UKEX0232X IECEx ETL 15.0020X Information finns i **Tekniska data**, sidan sida 86.
262943				1.5:1 till 4:1	

Max. vätskearbetstryck	Max. luftarbetstryck
(A- och B-material): 41 Mpa (6000 psi, 414 bar) *Spolningsvätska:* 31 Mpa (4500 psi, 310 bar) *Värmarvätska:* 0,7 Mpa (100 psi, 7 bar)	*Försörjning* 1,0 Mpa (150 psi, 10,3 bar) *Maximalt börvärde* Huvudpump: 0,7 Mpa (100 psi, 7 bar) Matarpump: 0,45 Mpa (65 psi, 4,5 bar)

Varningar

Följande säkerhetsföreskrifter gäller förberedelser, användning, jordning, underhåll och reparation av denna utrustning. Symbolen med ett utropstecken uppmärksammar dig på en allmän varning, och farosymbolerna hänvisar till åtgärdsspecifika risker. Läs dessa varningar när symbolerna förekommer i texten i denna handbok eller på varningsetiketter. Produktspecifika farosymboler och varningar som ej omfattas av detta avsnitt kan förekomma i texten i denna handbok när så är tillämpligt.

FARA

ALLVARLIG RISK FÖR ELEKTRISKA STÖTAR

Denna utrustning kan drivas med mer än 240 V. Kontakt med denna spänning orsakar dödsfall eller allvarlig skada.

- Stäng av och koppla från strömmen med huvudbrytaren innan kablar kopplas bort och innan service utförs på utrustningen.
- Denna maskin måste jordas. Anslut endast till ett jordat eluttag.
- All elektrisk ledningsdragning måste utföras av en behörig elektriker samt enligt lokala föreskrifter och regler.

VARNING

SPECIELLA VILLKOR FÖR SÄKER ANVÄNDNING

- Potentiell risk för elektrostatisk urladdning. Se instruktioner för vägledning för att minimera risken för elektrostatisk urladdning.
- Systemet måste jordas med kopparledare enligt installationsanvisningarna. Alla egensäkra kretsar måste anslutas till jord i en punkt.
- Information om dimensioner som krävs för flamsäkra kopplingar finns hos innehavaren av certifikatet (Graco Inc.); Flamepath-kopplingar är inte avsedda att repareras.
- Specialfästen för infästning av höljen på de flamsäkra värmarna ska ha en minsta styrka på 1 100 MPa, vara korrosionsbeständiga och ha dimensionerna M8 x 1,25 x 30.

BRAND- OCH EXPLOSIONSRISK

Brandfarliga ångor, såsom lösningsmedel och färgångor i **arbetsområdet** kan antändas eller explodera. Färg eller lösningsmedel som flödar genom utrustningen kan orsaka gnistor från statisk elektricitet. Förhindra brand och explosioner:

- Använd endast utrustningen i välventilerade områden.
- Avlägsna alla gnistkällor, t.ex. sparlågor, cigarretter, sladdlampor och plastdraperier (risk för gnistbildning av statisk elektricitet).
- Jorda all utrustning i arbetsområdet. Se instruktioner i avsnittet **Jordning**.
- Spruta och renspola aldrig med lösningsmedel vid höga tryck.
- Håll arbetsområdet fritt från smuts, inklusive lösningsmedel, trasor och bensin.
- Koppla inte in eller ur nätsladdar och stäng inte av eller slå på ström- eller lysknappar när brandfarliga ångor förekommer.
- Använd endast jordade slangar.
- Håll pistolen stadigt mot kanten av en jordat hink när pistolen trycks av i hinket. Använd inte kärlinsatser som inte är antistatiska eller elektriskt ledande.
- **Sluta omedelbart att använda utrustningen** om statisk gnistbildning uppstår eller om du får en stöt. Använd inte utrustningen förrän du har identifierat och åtgärdat problemet.
- En fungerande brandsläckare ska finnas tillgänglig i arbetsområdet.

⚠ VARNING

RISK FÖR INTRÄNGANDE VÄTSKA

Trycksatt vätska från pistolen, slangläckor eller spruckna delar kan tränga igenom huden. Detta kan se ut som ett lindrigt skärsår, men är en allvarlig skada som kan leda till amputation. **Uppsök läkare omedelbart.**

- Spruta aldrig utan att munstyckes- och avtryckarskydd är monterade.
- Lås avtryckarlås när du inte sprutar.
- Rikta inte pistolen mot en person eller en kroppsdel.
- Håll inte handen över sprutmunstycket.
- Stoppa eller avled inte läckor med din hand, kropp, handske eller med trasa.
- Följ **tryckavlastningsproceduren** när du slutar spruta och före rengöring, kontroll eller när underhåll på utrustningen ska utföras.
- Dra åt alla vätskekopplingar innan utrustningen används.
- Kontrollera slangar och kopplingar dagligen. Byt ut slitna och skadade delar omedelbart.

RISK FÖR BRÄNNSKADA

Ytor på utrustning samt vätskor som värms upp kan bli mycket varma under drift. Undvika allvarliga brännskador:

- Vidrör inte varm vätska eller utrustning.

RISKER MED RÖRLIGA DELAR

Rörliga delar kan klämma och slita av fingrar och andra kroppsdelar.

- Håll dig borta från rörliga delar.
- Kör inte utrustningen med skyddsanordningar eller kåpor borttagna.
- Trycksatt utrustning kan starta utan förvarning. Utför **tryckavlastningsproceduren** och koppla från strömförsörjningen innan utrustningen kontrolleras, flyttas eller repareras.

⚠ VARNING

RISKER VID FELAKTIG ANVÄNDNING AV UTRUSTNINGEN

Felaktig användning kan leda till dödsfall eller allvarliga personskador.

- Använd inte utrustningen när du är trött eller påverkad av droger/läkemedel eller alkohol.
- Överskrid inte maximalt arbetstryck eller märktemperaturen för den lägst klassificerade systemkomponenten. Se avsnittet **Tekniska specifikationer** i alla utrustningshandböcker.
- Använd vätskor och lösningsmedel som är förenliga med utrustningens våta delar. Se Tekniska data i alla utrustningshandböcker. Läs vätske- och lösningsmedelstillverkarens varningar. Begär att få ett säkerhetsdatablad (SDS) med fullständig information om materialet från distributören eller återförsäljaren.
- Lämna inte arbetsområdet när utrustningen är ström- eller trycksatt.
- Stäng av all utrustning och följ **tryckavlastningsproceduren** när den inte används.
- Kontrollera utrustningen dagligen. Byt ut slitna eller skadade delar omedelbart och använd endast tillverkarens originalreservdelar.
- Ändra eller modifiera inte utrustningen. Ändringar och modifieringar kan ogiltiggöra myndighetsgodkännanden och medföra säkerhetsrisker.
- Se till att all utrustning är klassificerad och godkänd för den miljö inom vilken du avser använda den.
- Använd endast utrustningen för det ändamål den är avsedd för. Kontakta din distributör för mer information.
- Dra slangar och kablar på avstånd från passager, vassa kanter, rörliga delar och varma ytor.
- Knäck inte slangen, böj den inte kraftigt och dra inte i slangen för att flytta utrustningen.
- Barn och djur får inte vistas på arbetsområdet.
- Följ alla tillämpliga säkerhetsföreskrifter.

RISKER MED GIFTIGA VÄTSKOR OCH ÅNGOR

Giftiga vätskor och ångor kan orsaka allvarliga personskador eller dödsfall om de stänker på hud eller i ögon, inandas eller sväljs.

- Läs säkerhetsdatabladen (SDS) för uppgifter om specifika risker som föreligger med de vätskor du avser använda.
- Förvara farliga vätskor i godkända behållare och kassera dem i enlighet med gällande föreskrifter.

RISK FÖR STÄNK

Varm eller giftig vätska kan orsaka allvarlig skada om den stänker i ögon eller på hud. Under utblåsning av tryckplattan, kan det stänka runt omkring.

- Använd minimalt lufttryck när plattan tas bort från fatet.

PERSONLIG SKYDDSUTRUSTNING

Bär lämplig skyddsutrustning i arbetsområdet för att förhindra allvarliga personskador, inklusive skador på ögon, hörselnedsättning, inandning av giftiga ångor samt brännskador. I skyddsutrustningen ska åtminstone följande ingå:

- Skyddsglasögon och hörselskydd.
- Andningsmask, skyddskläder och handskar enligt rekommendationer från vätske- och lösningsmedelstillverkaren.

Håll komponenterna A och B åtskilda

Korskontaminering kan resultera att material härdar i vätskeledningar, vilket kan orsaka allvarlig personskada eller skada på utrustningen. Förhindra föroreningar:

- Byt **aldrig** ut de våta delarna för komponent A och B mot varandra.
- Använd aldrig lösningsmedel på den ena sidan om den har kontaminerats från den andra sidan.

Komponent A och B

VIKTIGT!

Materialleverantörer kan beteckna flerkomponentmaterial på olika sätt.

I denna handbok betecknar:

Komponent A harts eller större volym.

Komponent B härdare eller mindre volym.

Den här utrustningen doserar in komponent B i flödet av komponent A. En integrationsslang måste alltid användas efter blandningsröret och före den fasta blandaren.

Byte av material

OBSERVERA

Byte av de materialtyper som används i ditt system kräver extra uppmärksamhet för att förhindra skador på utrustningen och driftavbrott.

- Spola utrustningen flera gånger för att se till att den är ordentligt ren när du byter material.
- Rengör alltid vätskeintagssilarna efter renspolning.
- Fråga din materialtillverkare om kemisk förenlighet.
- Montera isär och rengör alla vätskekomponenter och byt slangarna vid byte mellan epoxi-typer och uretan eller polyurea Epoxier har ofta aminer på B-sidan (härdaren). Polyurea har ofta aminer på B-sidan (hartset).

Komponentidentifiering

Se sprutans inställnings-/drifthandbok för komponentidentifiering, **Relaterade handböcker**, sidan 2.

Jordning

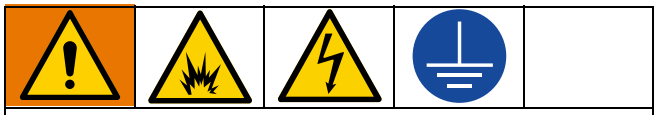

Denna utrustning måste jordas för att minska risken för gnistbildning och stötar av statisk elektricitet. Vid all intern jordning får endast kopparledningar användas. Se **Elektriska kopplingsscheman**, sidan 34, för ledarstorlek. Elektrisk eller statisk gnistbildning kan få ångor att antända eller explodera. Felaktig jordning kan orsaka elstötar. Jordning avleder den elektriska strömmen.

Alla komponenter som levereras från fabriken är elektriskt förbundna genom jordkablar. Jorda den elektriska anslutningen ordentligt enligt lokala föreskrifter.

Tryckavlastningsprocedur

Utför alltid den tryckavlastande proceduren när du ser denna symbol.

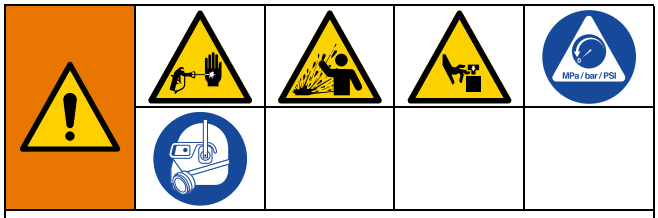

Utrustningen är trycksatt tills trycket avlastas manuellt. Utför tryckavlastningsproceduren när du slutar spruta samt innan rengöring, kontroll eller service av utrustningen för att hjälpa till att minska risken för allvarlig kroppsskada från trycksatt vätska, såsom hudinjicering, stänkande vätska och rörliga delar.

1. Lås avtryckarspärren.

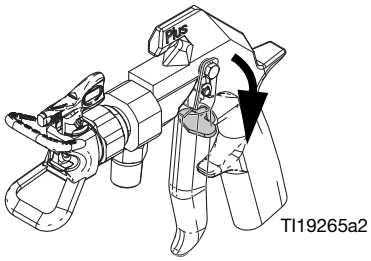

2. **Om systemet ska stängas av under mer än några timmarska du** utföra proceduren **Parkera vätskepumpstänger** i XM PFP:s drifthandbok för att förhindra att vätskan härdar på pumpaxeln.

3. Tryck på (stoppknapp).

4. Skjut matarpumpens lufttillförselventil (DF) och riktningsventilens lufttillförselventil (DA) till läget AV.

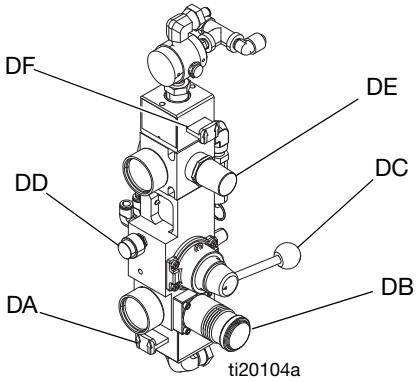

FIG. 1: Reglage för matarpump

OBSERVERA

Materialet kan expandera när lufttrycket tas bort. Detta kan leda till att tanken överfylls och att de delar som är fästa på tanklocket skadas. För att förhindra överfyllning av tanken, avlasta aldrig lufttrycket i tanken om den inte är mindre än halvfull. Kontrollera materialnivån i tanken på användargränssnittet **skärmen Försörjning.**

5. **Om det behövs för att avlasta tankens lufttryck:** stäng båda kulventilerna för matarsystemets luftreglering (CT, CS) och dra ut lufttrycksregulatorn (CP). Öppna ventilerna på tanklocken för fullständig tryckavlastning av tanken. Tryckmätaren (CR) ska visa 0 psi.

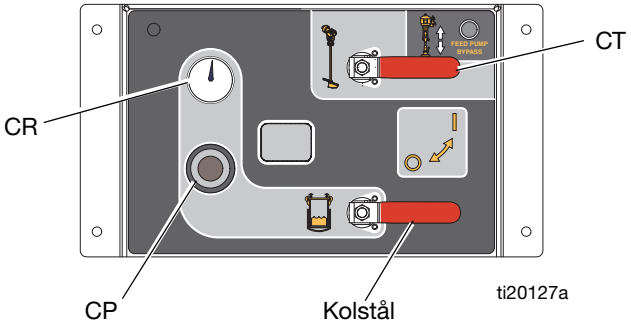

FIG. 2

6. Öppna blandningsgrenrörets kulventiler.

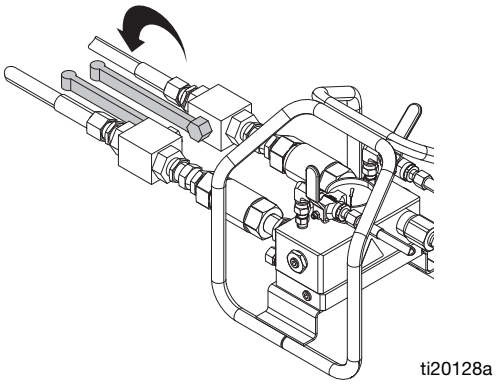

7. Öppna återcirkulationskulventilerna.

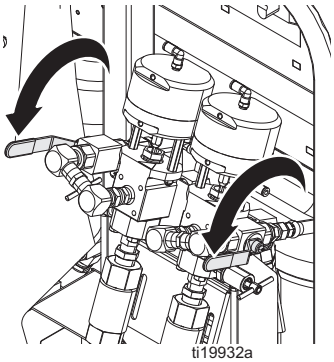

8. Frigör avtryckarlåset.

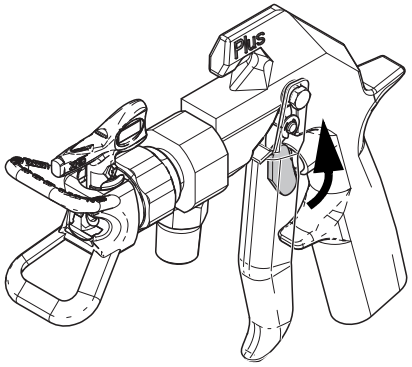

9. Håll en metalldel på pistolen stadigt mot ett jordat metallkärl. Håll in pistolens avtryckare för att avlasta trycket i materialslangarna. Använd ett kärllock med ett hål att mata ut genom. Täta kring hålet och pistolen med en trasa för att undvika återstänk.

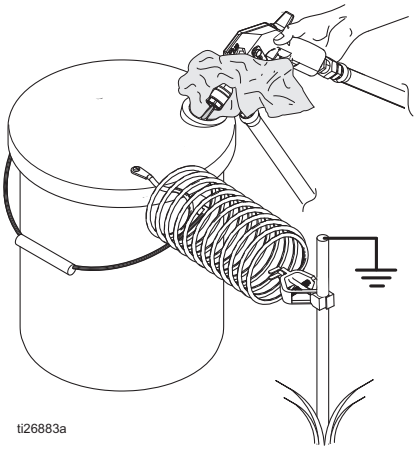

10. Lås avtryckarspärren.

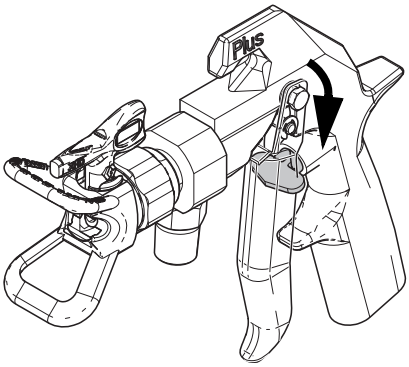

11. Stäng kulventilerna för blandningsgrenrörets material.

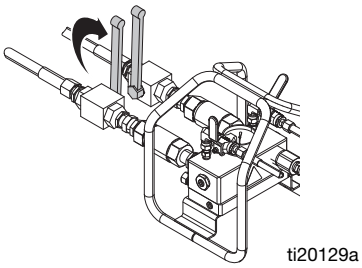

12. Utför proceduren **Spolning av blandat material** på sidan 11 för att förhindra att blandat material härdar i systemet och för att avlasta trycket i lösningsmedelsledningarna.
13. Om systemet ska vara avstängt i mer än några timmar ska packningsmuttrarna för pump A och B fyllas med halstätningsvätska (TSL™).

OBS! Vätsketrycket i systemet är nu avlastat.

Spolning av blandat material

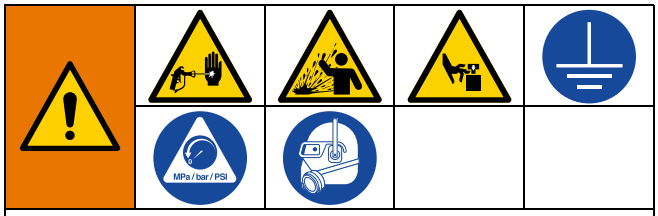

För att förhindra brand och explosion:

- Spola utrustningen endast i välventilerade områden.
- Kontrollera före renspolningen att strömmen är avstängd och att värmaren är kall.
- Sätt inte på värmaren förrän vätskeledningarna är tomma på lösningsmedel.

Denna procedur spolar ut blandat material från systemet för att förhindra att det härdar i systemet.

OBS! Brukstiden för de blandade materialen i systemet är mycket kortare än torrtiden för den utmatade epoxin, eftersom brukstiden för blandade material minskar med ökad temperatur.

Följ denna procedur när du är klar med sprutningen om det blandade materialets livslängd i systemet riskerar att ta slut innan du ska spruta igen.

1. Vid behov, **Flöda spolpump**. Se drifthandboken för instruktioner, **Relaterade handböcker**, sidan 2.
2. Tryck på ▼ för att stoppa doseringspumparna.
3. Tryck av pistolen i en avfallsbehållare för att lätta på trycket och koppla sedan in avtryckarlåset.
4. Demontera sprutmunstycket.
5. Stäng kulventilerna till blandningsgrenröret.

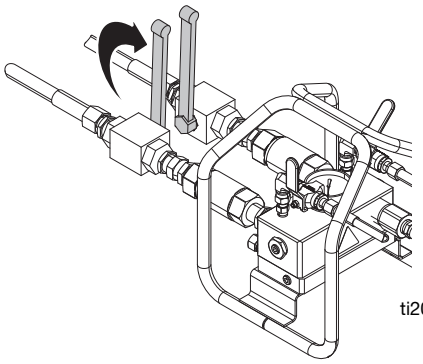

6. Öppna en av spolkulventilerna på blandningsgrenröret.
7. Frigör avtryckarspärren och tryck av pistolen ned i ett jordat kärl. Använd ett kärllock med ett hål att mata ut genom. Täta kring hålet och pistolen med en trasa för att undvika återstänk.
8. Öppna spolpumpens lufttillförselventil (CB). Dra ut och vrid spolpumpens luftregulator (CG) långsamt medsols för att öka lufttrycket. Använd lägsta möjliga tryck för att spola ut materialet ur slangen.

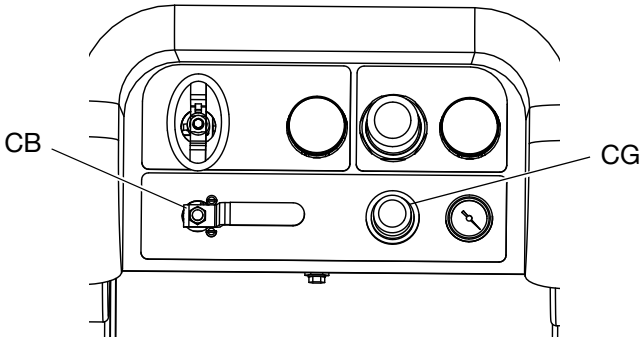

9. Fortsätt att dosera tills ren spolvätska kommer ut.

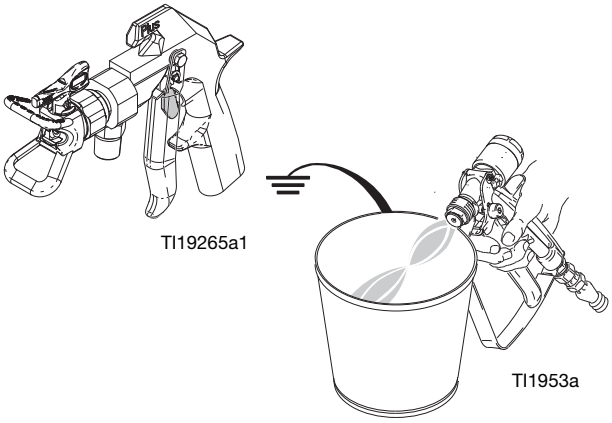

10. Stäng den öppna spolventilen. Öppna den andra spolventilen. Fortsätt dosera tillräckligt länge för eventuellt kvarvarande blandat material.
11. Stäng spolpumpens lufttillförselventil.

12. Tryck av pistolen för att avlasta trycket i spolningsledningarna och koppla sedan in avtryckarspärren.

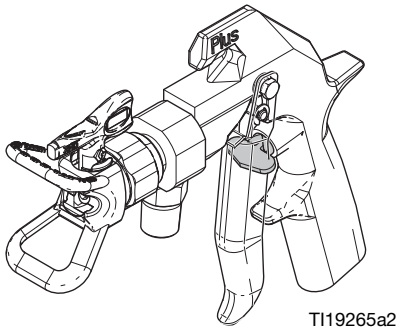

13. Stäng spolkulventilerna.

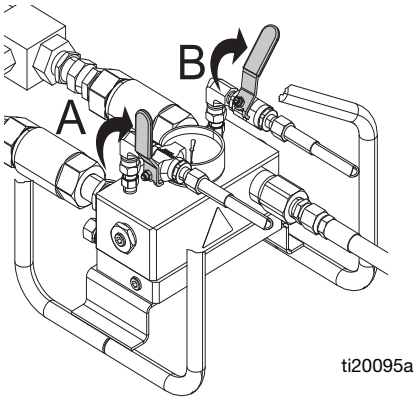

14. Rengör sprutmunstycket med en trasa och lösningsmedel och montera sedan tillbaka det på pistolen.

15. Ta bort den stationära blandaren. Rengör blandningselementet och montera sedan blandaren igen.

Felsökning

Se sprutans inställnings-/drifthandbok gällande felsökningdetaljer, **Relaterade handböcker**, sidan 2.

Reparation

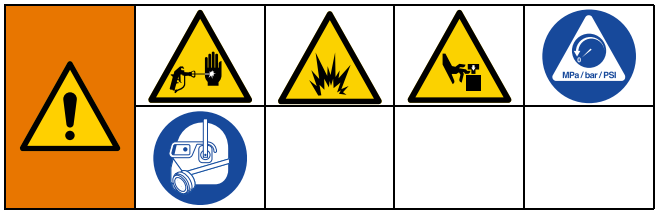

Följ proceduren **Tryckavlastningsprocedur**, sidan 9, om tiden för servicen kan överstiga brukstiden, före service av vätskekomponenter och innan utrustningen transporteras till serviceverkstaden.

Byte av luftfilterinsats

Det finns två luftfilter på alla system: kontrolluftregulatorfiltret och huvudluftinloppets grenrörsfilter. System för farliga miljöer har också ett luftinloppsfilter för rensningsboxen. Kontrollera filtren varje vecka och byt insats efter behov.

För att minska risken för allvarliga personskador ska luftfiltret inte servas förrän luftlinjen är trycklös. Demontering av ett trycksatt luftfilterhus kan orsaka svåra skador.

Tryckluftregulatorfilter för reglage

1. Stäng huvudluftkranen på lufttillförsellinjen och huvudluftavstängningsventilen (E).

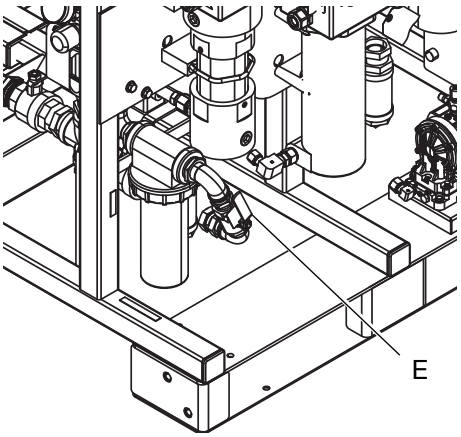

ti199526a1

2. Ta bort fyra muttrar (21) och ta sedan bort främre och bakre höljena (19, 20).

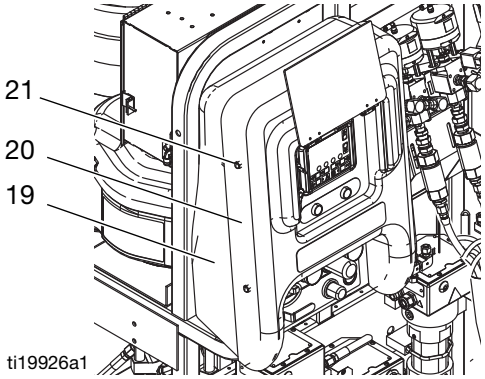

ti19926a1

3. Skruva loss filterskålen från styrluftregulatorn (644), sida 64.
4. Ta bort och byt ut elementet (644a), sida 64.

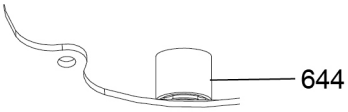

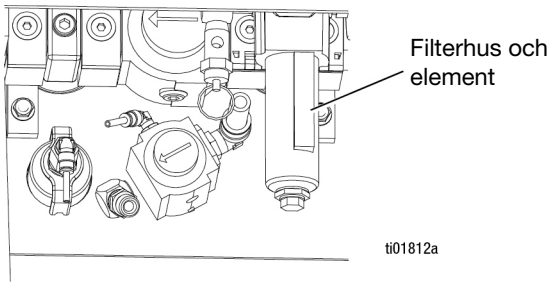

ti01812a

5. Skruva fast huset ordentligt.
6. Sätt tillbaka det främre och bakre höljet (19, 20) med de fyra muttrarna (21).

Filter på huvudluftinloppets blandningsrör

1. Stäng huvudluftavstängningsventilen på lufttillförseln och huvudluftavstängningsventilen (E).
2. Skruva loss filterhuset från huvudluftinloppets grenrörsfilter (701).

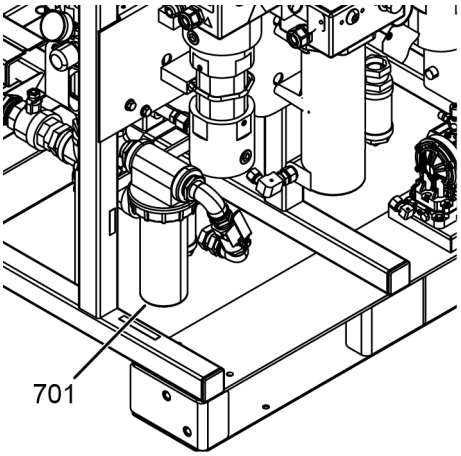

ti199526a1

3. Ta bort och byt ut filterelementet (701a). Se **Luftfilter (24P899)**, sidan 76.
4. Sätt tillbaka filterhuset.

Filter för luftintag i rensningsbox

1. Stäng huvudluftavstängningsventilen på lufttillförseln och huvudluftavstängningsventilen (E).
2. Skruva loss filterskålen från luftinloppsfiltret i rensningsboxen (163).

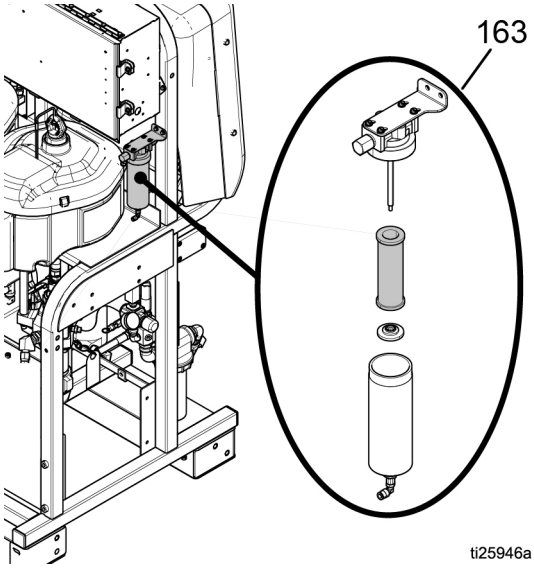

ti25946a

3. Ta bort och byt ut filterelementet (163a).
4. Sätt tillbaka filterhuset.

Instrumentpanel/Styrbox

Ta bort styrboxens hölje och frontpanel

1. Stäng huvudluftavstängningsventilen på luftlinjen och på enheten. Avlasta trycket i luftledningen.
2. Ta bort fyra muttrar (21) och ta sedan bort främre och bakre höljena (19, 20).

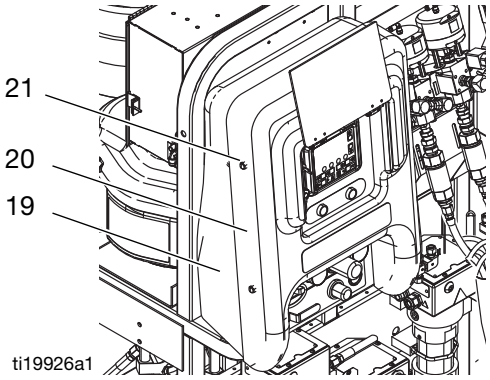

3. Ta bort de fyra muttrarna (17); lämna två muttrar på vänster sida av panelen fastskruvade. Öppna styrboxens frampanel (16). Se FIG. 3.

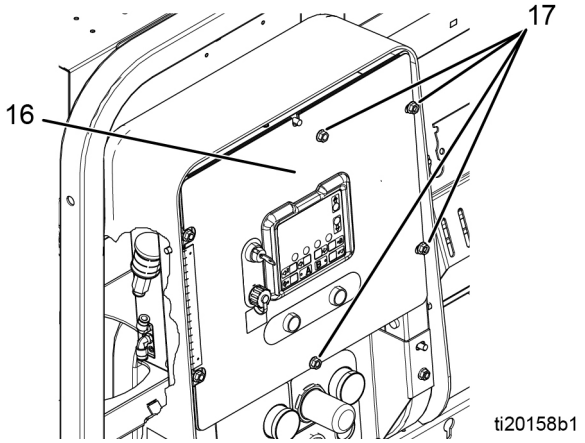

FIG. 3

Byta ut magnetventilen

1. **Ta bort styrboxens hölje och frontpanel**, sidan15.
2. Koppla bort strömmen.
3. Koppla bort magnetventilkabelns kontakt (542) från den magnetventil (509a) som ska bytas ut. Se **Elektriska kopplingsscheman**, vid behov. För system i farliga miljöer, se **Sensorschema för styrdosa** på sidan 46. För system som inte är avsedda för farliga miljöer, se **Sensorschema för styrdosa** på sidan 38.
4. Ta bort två skruvar (509d) från den magnetventil som ska bytas ut och ta sedan bort magnetventilen (509a). Se FIG. 4.

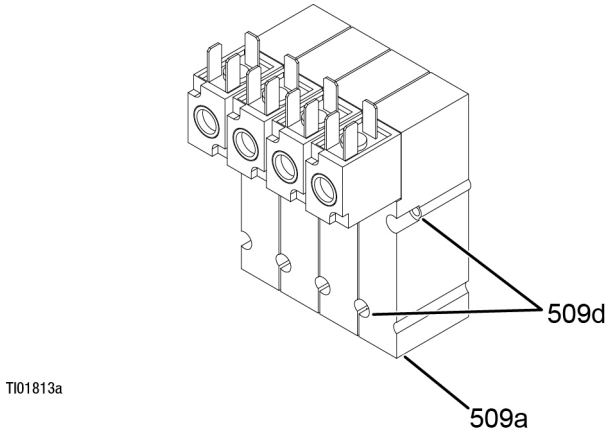

FIG. 4

5. Använd skruvarna (509d) för att montera den nya magnetventilen (509a).
6. Återanslut magnetventilkabelns kontakter (542).

OBS! Solenoidfunktionerna är följande från vänster till höger:

- Doseringsventil A (DVA) (normalt öppen)
- Doseringsventil B (DVB) (normalt öppen)
- Pump A (PA) (normalt stängd)
- Pump B (PB) (normalt stängd)

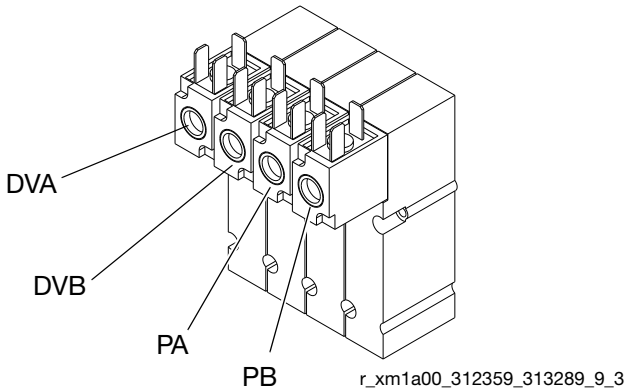

Ersätta USB-modul

1. **Ta bort styrboxens hölje och frontpanel**, sidan15.
2. Koppla bort strömmen.
3. Koppla ur CAN-kablarna och USB-kabeln från USB-modulen (519).
4. Ta bort de två monteringsskruvarna (555) från USB-modulen och ta bort modulen från basplattan. Om basen (519a) behöver bytas ut, ta bort fyra skruvar (556) och jordskruven (557) och ta sedan bort basen.

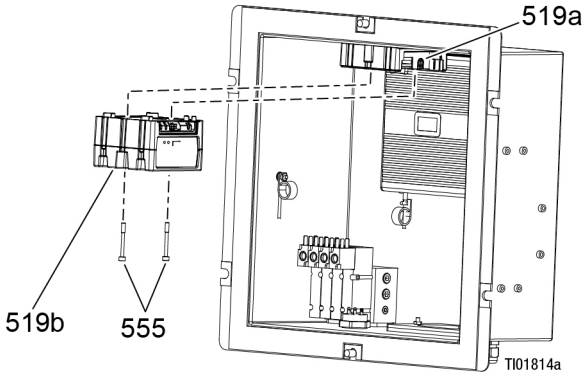

Den centrala jordskruven i kuben för vätskekontrollmodulen måste användas för att undvika allvarliga skador på grund av elektriska stötar.

5. Följ de föregående stegen i motsatt ordning för att installera en ny USB-modul.
6. Ladda programvaran. Se **Uppgradera programvara**, sidan 19.
7. Återmontera kontrollboxens frontpanel och återmontera höljena.

Byta vätskereglagemodul (FCM)

OBS! USB-modulen behöver inte tas bort innan FCM-modulen byts ut.

1. **Ta bort styrboxens hölje och frontpanel**, sidan 15.
2. Koppla bort strömmen.
3. Ta bort alla kablar från FCM (507). Notera var kablarna sitter.
4. Lossa de fyra monteringsskruvarna (535).

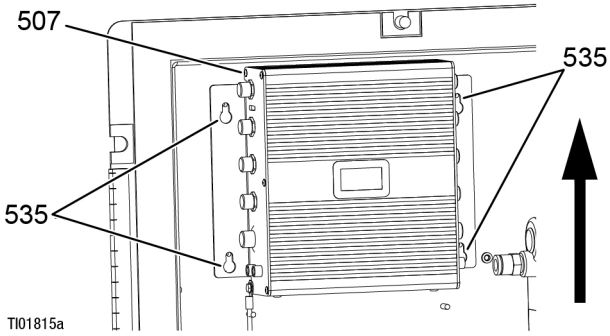

5. För FCM upp och ut ur nyckelhålsskårorna.
6. Följ stegen i motsatt ordning för att installera en ny FCM-modul.
7. Ladda programvaran. Se **Uppgradera programvara**, sidan 19.
8. Det mesta av systemkonfigurationen lagras i FCM. Använd displayen för att ändra konfigurationen till värdena i den gamla FCM. Se XM PFP:s drifthandbok för anvisningar.
9. Återmontera kontrollboxens frontpanel och återmontera höljena.

Byte av larm

1. **Ta bort styrboxens hölje och frontpanel**, sidan15.
2. Koppla bort strömmen.
3. Koppla loss larmledningarna från larmet (517).
4. Skruva loss larmet och byt ut det.

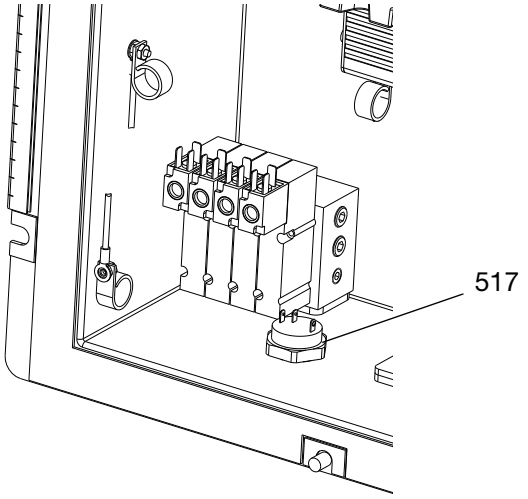

5. Skruva in nytt larm. Återanslut larmkablar.
6. Återmontera kontrollboxens frontpanel och återmontera höljena.

Display

För att förhindra brand och explosioner får displaybatteriet inte bytas ut i en farlig miljö.

Byte av displaybatteri

OBSERVERA

Bär jordningsarmband så undviks skador på kretskortet.

1. **Ta bort styrboxens hölje och frontpanel**, sidan 15.
2. Koppla bort strömmen.
3. Skruva bort fyra skruvar (504f) och ta därefter bort åtkomsthöljet (504e).

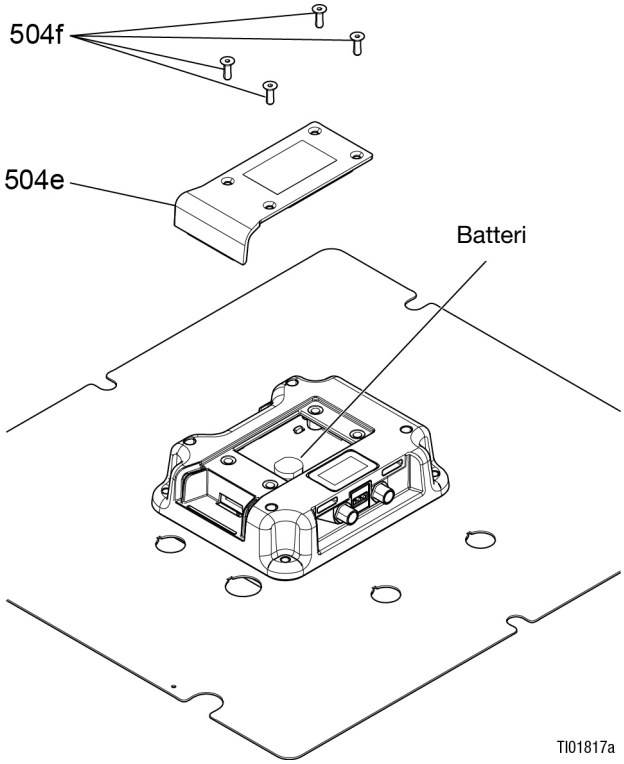

4. Använd en platt skruvmejsel för att lirka ut det gamla batteriet.

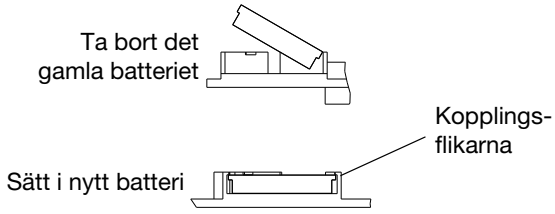

5. Byt ut till ett nytt batteri. Se till att batteriet ryms under kopplingsflikarna innan den andra änden snäpps fast.

OBS! Använd enbart Panasonic CR2032-batterier vid byte.

6. Använd skruvarna (504f) för att installera motorhöljet (504e).
7. Återmontera kontrollboxens frontpanel och återmontera höljena.

Byt ut displayen

Beställ displaysats (504) för utbyte.

OBSERVERA
Bär jordningsarmband så undviks skador på kretskortet.

1. **Ta bort styrboxens hölje och frontpanel**, sidan15.
2. Koppla bort strömmen.
3. Koppla ur CAN-kabeln från displaymodulen.
4. Ta bort de fyra skruvarna (504b) från displayens bakre panel (504c) medan du håller fast displayens främre panel (504d).

OBS! Använd genomskinlig tejp för att hålla fast displayens främre panel (504d), för att underlätta borttagningen.

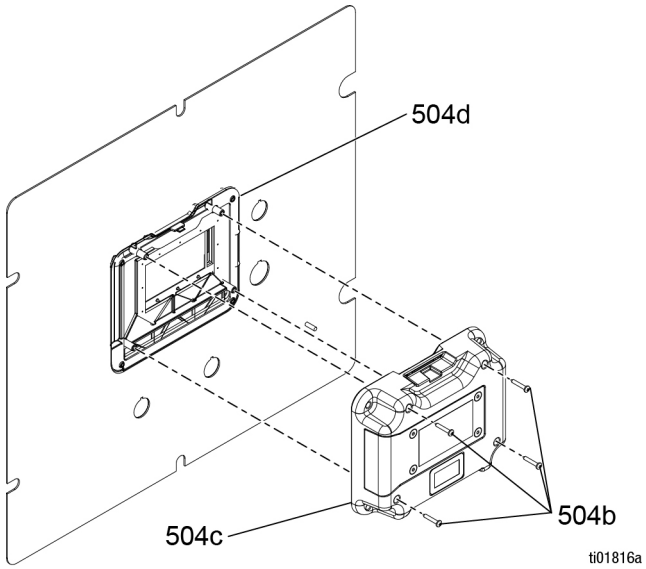

5. Ta bort displayens bakre panel (504c) och koppla ur displayens kabel och nyckelströmbrytarkabel (539) från kretskortet.
6. Ta bort främre displaypanel (504d) och packning (504g).

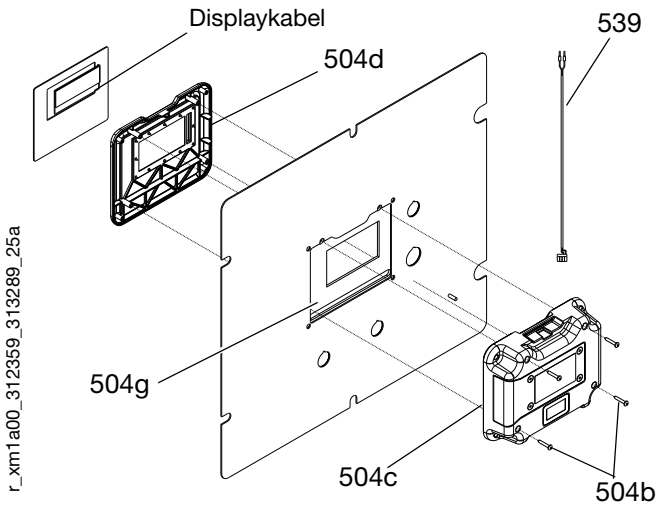

7. Släng den gamla displayenheten.
8. Placera displayens nya främre panel (504d) och packning (504g) på styrboxens (16) främre panel.

OBS! Använd genomskinlig tejp för att hålla fast displayens främre panel, för att underlätta monteringen.

9. Anslut försiktigt displayens kablar och nyckelströmbrytarkabel till det nya kretskortet.
10. Installera displayens nya bakre panel (504c) och fäst med de fyra skruvarna (504b). Se till att nyckelströmbrytarkabeln sticker ut ur öppningen längst upp på displaymodulen.
11. Återanslut CAN-kabeln till displaymodulen.
12. Koppla in elkablarna.
13. Ladda programvaran. Se **Uppgradera programvara**, sidan 19.
14. Sätt tillbaka höljet (504e) och skruvarna (504f).
15. Återmontera kontrollboxens frontpanel och återmontera höljena.
16. Konfigurera systeminställningar som de var på den gamla displayen. Se XM PFP:s drifthandbok för anvisningar.

Uppgradera programvara

1. Ladda ner alla USB-loggar. Den nya programvaran kommer att radera USB-loggarna. Se drifthandboken för instruktioner om hur du laddar ner data från USB.
2. Stäng av strömmen till systemet.
3. **Ta bort styrboxens hölje och frontpanel**, sidan15.
4. Skruva bort fyra skruvar (504f) och ta därefter bort åtkomsthöljet (504e).

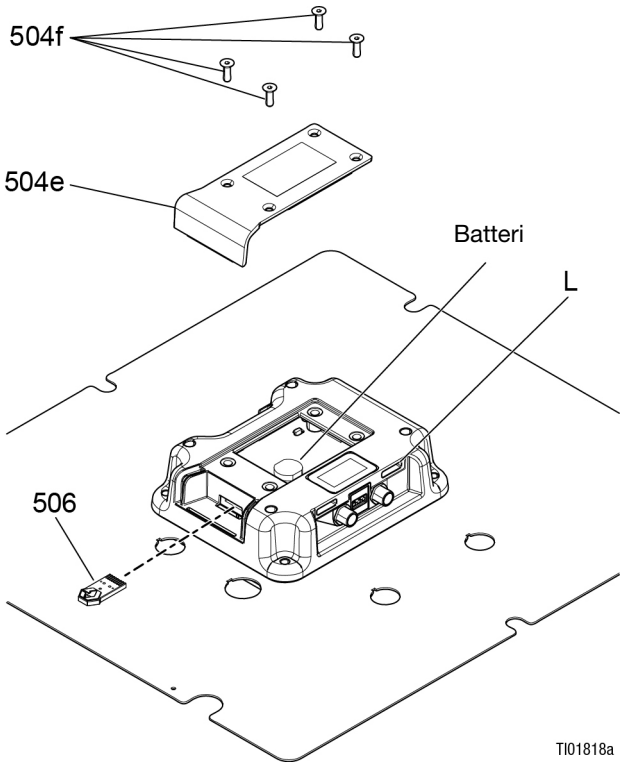

5. För in och tryck in en token (506) ordentligt i skåran.

OBS! Stickan kan vändas valfritt.

6. Sätt på strömmen.
7. Den röda indikatorlampan (L) blinkar tills ny programvara har laddats till displaymodulen.
8. Alla systemmoduler kommer att uppdateras automatiskt. Se detaljer i Graco Control Architecture modulprogrammeringshandbok.
9. Ta bort tokenenheten.
10. Använd skruvarna (504f) för att installera motorkåpan (504e).
11. Återmontera kontrollboxens frontpanel och återmontera höljena.

Kopplingsdosa (modeller i icke-farliga miljöer)

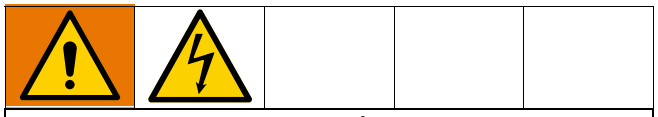

All elektrisk ledningsdragning måste utföras av en behörig elektriker samt enligt lokala föreskrifter och regler.

Byta ut högeffektstemperaturstyrningsmodul (HPTCM)

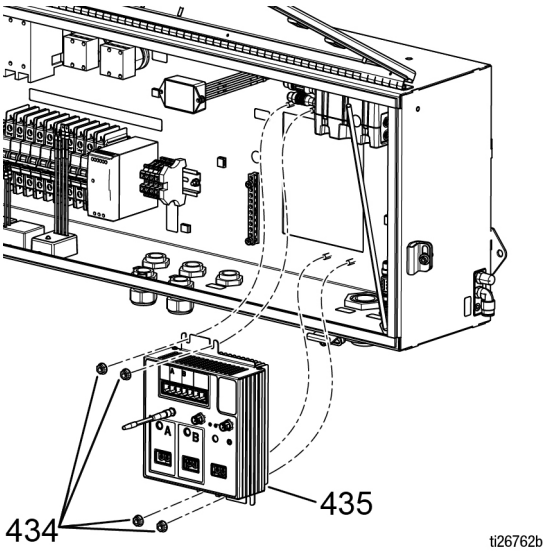

1. Stäng AV systemets huvudströmbrytare.
2. Öppna kopplingsdosan.
3. Koppla bort alla anslutningar på HPTCM (435).
4. Ta bort de fyra muttrarna (434) som håller fast HPTCM och ta sedan bort HPTCM.
5. Installera HPTCM och återanslut HPTCM-anslutningarna. Se **Elektriska kopplingsscheman**, sidan sida 34.
6. Stäng kopplingsdosan.
7. Ladda programvaran. Se **Uppgradera programvara**, sida 19.

Byta vätskereglagemodul (FCM3)

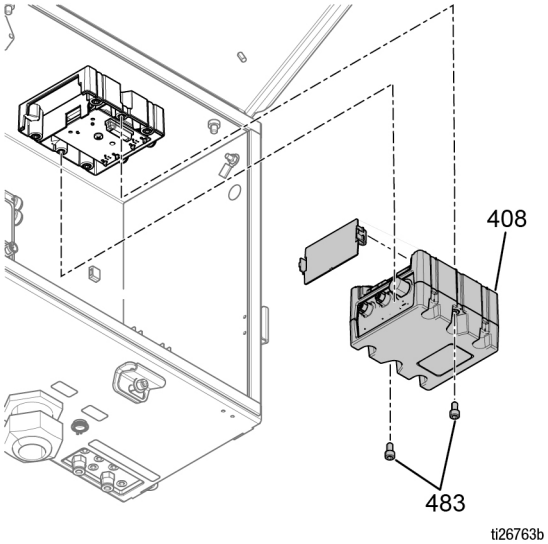

1. Stäng AV systemets huvudströmbrytare.
2. Öppna kopplingsdosan.
3. Koppla ur alla anslutningar på FCM3 (408).
4. Ta bort de två skruvarna (483) som håller fast FCM3 och ta sedan bort FCM3. Om basen måste bytas ut, ta bort fyra skruvar (406) och jordskruven (407) och ta sedan bort basen.

Den centrala jordskruven i kuben för vätskekontrollmodulen måste användas för att undvika allvarliga skador på grund av elektriska stötar.

5. Följ stegen i motsatt ordning för att installera en ny FCM3.
6. Sätt tillbaka FCM3-anslutningarna.
7. Stäng kopplingsdosan.
8. Ladda programvaran. Se **Uppgradera programvara**, sida 19.

Rensningsbox (enheter i farliga miljöer)

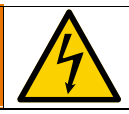

All elektrisk ledningsdragning måste utföras av en behörig elektriker samt enligt lokala föreskrifter och regler.

Byta ut högeffektstemperaturstyrningsmodul (HPTCM)

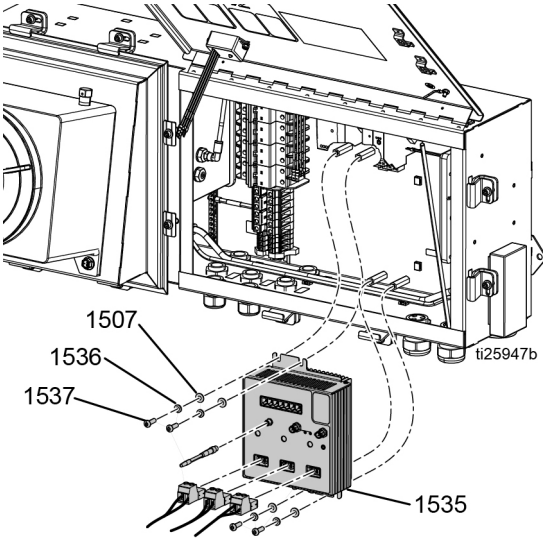

1. Stäng AV systemets huvudströmbrytare.
2. Öppna rensningsboxen.
3. Koppla bort alla anslutningar på HPTCM (1535).
4. Ta bort skruvarna (1537) och brickorna (1536, 1507) som håller fast HPTCM och ta sedan bort HPTCM.
5. Installera HPTCM (1535) och återmontera HPTCM-anslutningarna. Se **Elektriska kopplingsscheman**, sidan sida 42.
6. Stäng rensningsboxen.
7. Ladda programvaran. Se **Uppgradera programvara**, sida 19.

Byta ut vätskereglagemodulkub (FCM3)

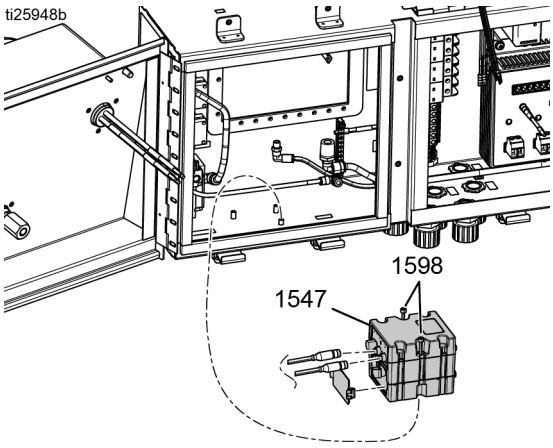

1. Stäng av strömmen till huvudsystemet genom att stänga luftreglerventilen för doseringspumpen.
2. Öppna rensningsboxen och ta bort rensningsstyrenheten (visas ej) för att komma åt FCM-monteringsskruvarna. För instruktioner om borttagning, se **Byta ut rensningsstyrenheten**, sida 22.
3. Koppla ur alla anslutningar på FCM3 (1547).
4. Lossa de två skruvarna (1598) som håller fast FCM3 och ta sedan bort FCM3. Om basen måste bytas ut, ta bort fyra skruvar (1546) och jordskruven (1545) och ta sedan bort basen.

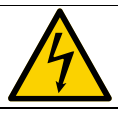

Den centrala jordskruven i kuben för vätskekontrollmodulen måste användas för att undvika allvarliga skador på grund av elektriska stötar.

5. Följ stegen i motsatt ordning för att installera en ny FCM3.
6. Sätt tillbaka FCM3-anslutningarna.
7. Återinstallera styrenheten för rensning. Se **Byta ut rensningsstyrenheten**, sida 22.
8. Stäng rensningsboxen.
9. Ladda programvaran. Se **Uppgradera programvara**, sida 19.

Byta ut rensningsstyrenheten

OBS! Enbart för system i farliga miljöer.

1. Stäng av strömmen till huvudsystemet genom att stänga luftreglerventilen för doseringspumpen.
2. Koppla bort fyra luftslangar från rensningsstyrenheten (1504).
3. Ta bort sju monteringsskruvar (1504b), dörr (1504c) och dörrpackning (1504a). Ta bort rensningsregulatorn (1504) och packningen (1549) från baksidan av rensningsboxen.
4. Montera en ny packning (1549) på rensningsregulatorn (1504) och sätt sedan in rensningsregulatorn och den nya packningen från baksidan av rensningsboxen. Montera dörrpackningen (1504a) och dörren (1504c) och fäst sedan vid ramen med monteringsskruvarna (1504b).
5. Anslut luftslangarna till rensningsregulatorns beslag.

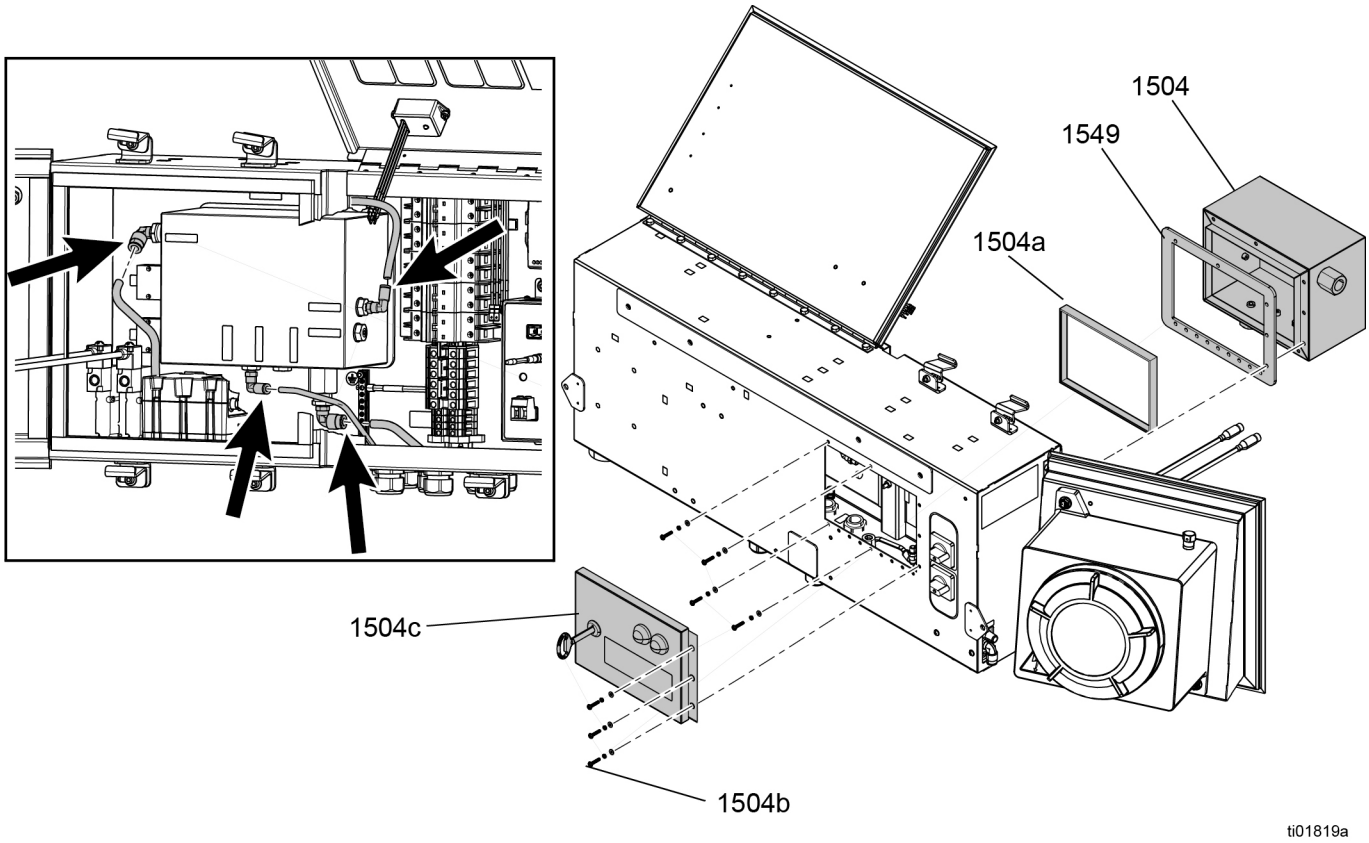

Flerzonad 3-kanalsbarriär (endast för system i farliga miljöer)

1. Stäng av huvudströmmen genom att stänga doseringspumpens luftregleringsventil.
2. Öppna rensningsboxen.
3. Koppla bort CAN-kablar, jordkabel (1527) och luftslangar från beslag.

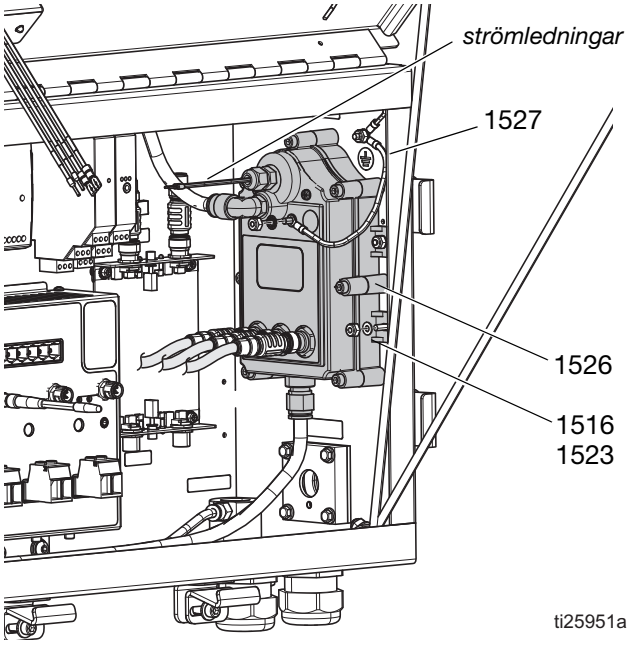

4. Koppla bort de röda och svarta strömledningarna från terminalblocken. Se **Schema för CAN-nätverk och likström**, sidan 44.
5. Ta bort muttrar (1516) och brickor (1523) och barriärmodulen för flera zoner med 3 kanaler (1526).
6. Fäst en ny flerzonad 3-kanals barriärmodul (1526) i rensningsboxen med muttrar (1516) och brickor (1523).
7. Återanslut CAN-kablarna, luftslangen, jordkabeln och strömkablarna.
8. Stäng rensningsboxen.

Tryckluftsreglage

Ta av styrboxhöljen

1. Stäng huvudluftavstängningsventilen på luftlinjen och på enheten. Avlasta trycket i luftledningen.
2. Ta bort fyra muttrar (21) och ta sedan bort främre och bakre höljena (19, 20).

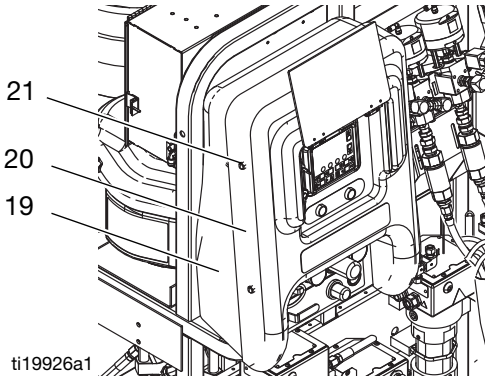

Ta bort luftstyrningsenhet (18)

1. **Ta av styrboxhöljen**.
2. Koppla ur luftmotorns luftledningar (67) och systemluftledning (67).
3. Ta bort de fyra muttrarna (17) från framsidan av tryckluftsreglagen (18). Se FIG. 5 på sidan 25.
4. Dra ut enheten (18).
5. Följ stegen i motsatt ordning för att återinstallera luftreglageenheten.

Byta ut spolpumpens luftkulventil (626)

1. **Ta bort luftstyrningsenhet (18)**
2. Ta bort de två skruvarna (630) från framsidan av tryckluftsreglagefästet (619). Se FIG. 5 på sidan 25.
3. Koppla ur luftledningen (632) som går till kulventilenheten (626).
4. Ersätt med ny kulventilenhet.
5. Följ stegen i omvänd ordning för att återmontera.

Byta ut spolpumpens luftregulator (625)

1. **Ta bort luftstyrningsenhet (18)**
2. Ta bort regulatorns mutter (631) och koppla ur luftledningarna (632, 633) som går till regulatorn (625). Se FIG. 5 på sidan 25.
3. Ta bort den gamla regulatorenheten (625) och ersätt den med en ny regulatorenhet.
4. Följ stegen i omvänd ordning för att återmontera.

Byta systemluftregulator (645)

1. **Ta bort luftstyrningsenhet (18)**
2. Ta bort regulatormuttern (640).
3. Ta bort skruvarna från snabbklämmorna (642) och öppna klämmorna vid gångjärnet.
4. Ta bort den gamla regulatorenheten (645) och ersätt den med en ny regulatorenhet.
5. Följ stegen i omvänd ordning för att återmontera.

Byta magnetventilinloppets luftregulator (644)

1. **Ta bort luftstyrningsenhet (18)**.
2. Koppla bort luftmatningen från luftregulatorn (644).
3. Ta bort mätare (616) och beslag (608, 610, 611) från regulatorn.
4. Ta bort skruvarna från snabbklämmorna (642) som håller luftregulatorenheten (644) på plats.
5. Öppna klämmorna (642) vid gångjärnet och dra isär från blocket (643).
6. Ta bort regulatorenheten (644) och ersätt med en ny.
7. Följ stegen i omvänd ordning för att återmontera.
8. Sätt det nya lufttrycksreglaget på minst 0,55-0,58 MPa (5,5-5,8 bar, 80-85 psi)

Byta ut regulatorn för inloppsluft till rensningsboxen (160)

1. **Ta av styrboxhöljen**
2. Koppla bort luftlinjen från regulatorutrustningen (160).
3. Ta bort beslag (177, 161, 162, 182) och mätare (173). Ta bort regulatorenheten (160).
4. Följ stegen i omvänd ordning för att återmontera.

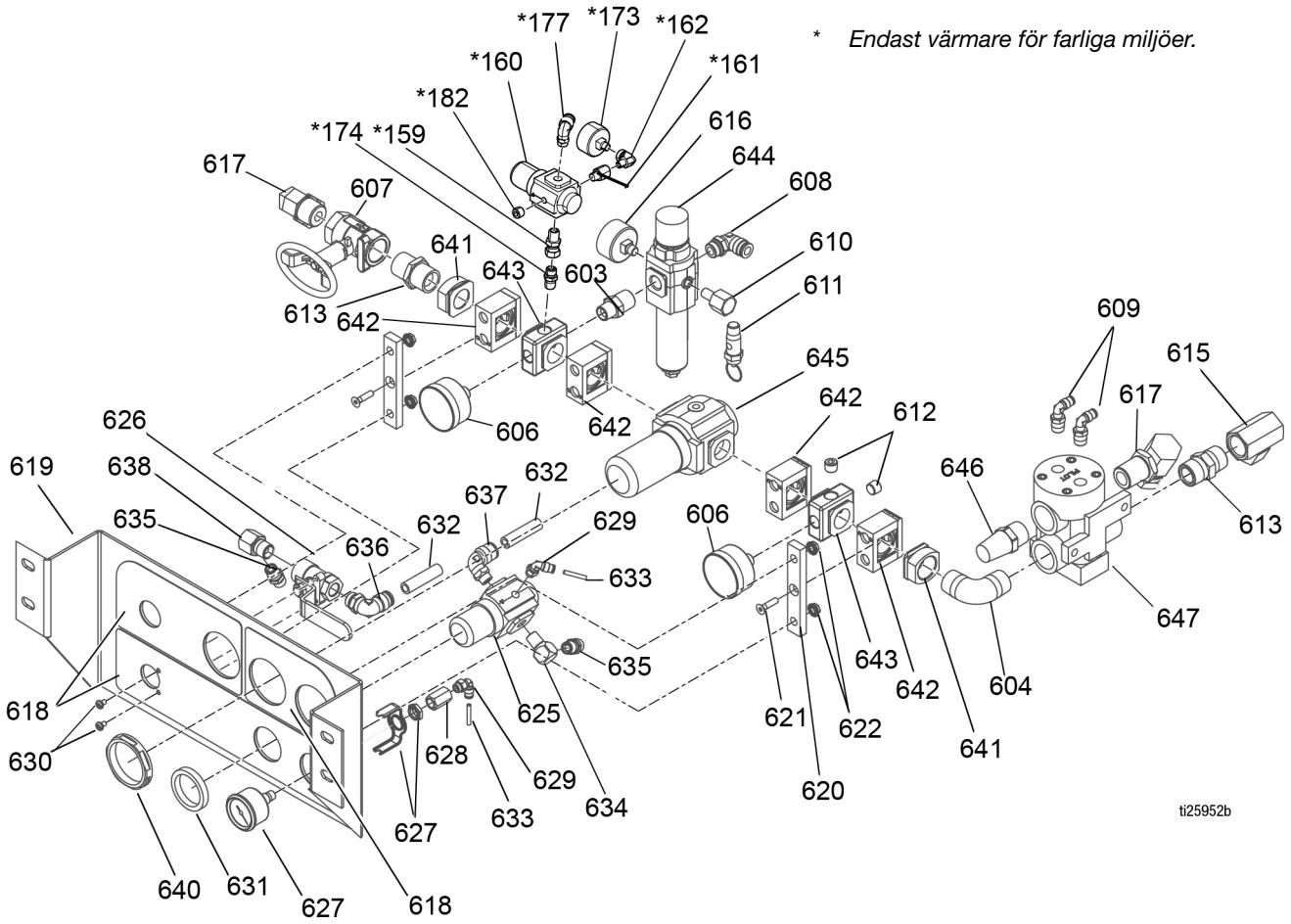

Fig. 5: Tryckluftsreglageenhet (18)

Doseringsventilenhet

1. Slå av huvudströmmen.
2. Följ **Tryckavlastningsprocedur**, sida 9.
3. Koppla ur alla vätskeledningar från doseringsventilerna (28 eller 29). Se FIG. 6.
4. Öppna styrboxkåpan. Se **Instrumentpanel/Styrbox**, sida 15.
5. Koppla ur tryckgivaren (831) från FCM (507). Se **Elektriska kopplingsscheman**, sidan sida 46.
6. Ta bort de två skruvarna (31) som håller fast doseringsventilen i fästet.
7. Ta bort doseringsventilerna.
8. Skruva loss doseringsventilens nippelbeslag (36 eller 37) från doseringsventilens utlopp.
9. Se **Styrventilenheter för förhållande (262887, 262888)** på sidan 77 för ytterligare demonteringsbilder, vid behov.
10. Följ stegen i motsatt ordning för att återmontera doseringsventilenheten. Se **Styrventilenheter för förhållande (262887, 262888)** på sidan77 för monteringsillustrationer och specifikationer.

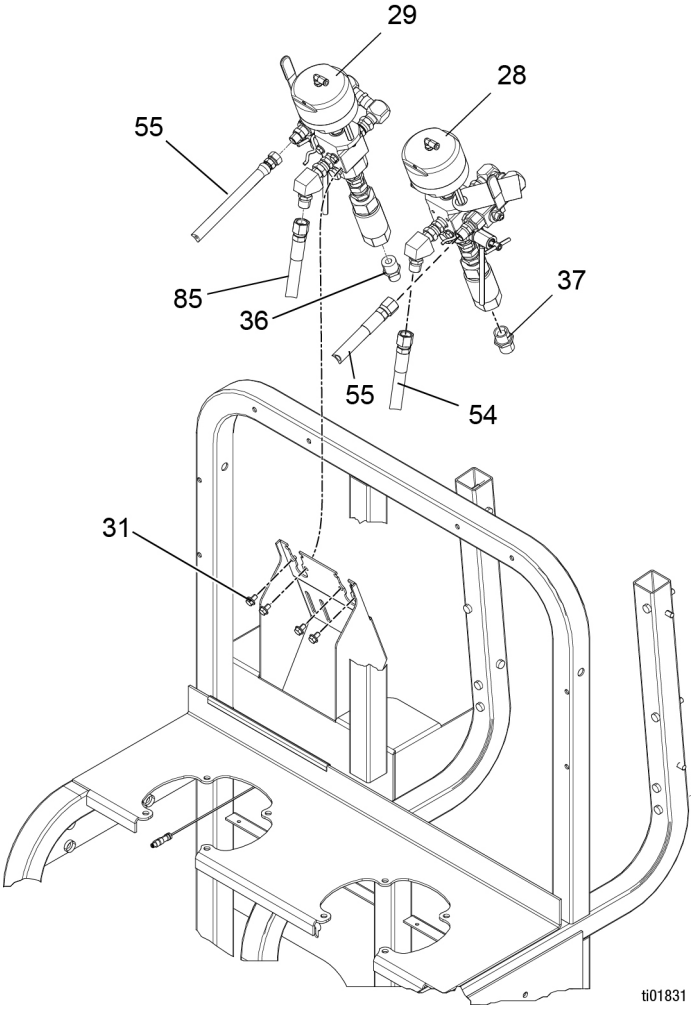

FIG. 6

Givare

Byte av vätsketryckgivare

1. Stäng huvudluftavstängningsventilen på luftlinjen och på enheten.
2. Följ **Tryckavlastningsprocedur**, sida 9.
3. Öppna styrboxkåpan. Se **Instrumentpanel/Styrbox**, sida 15.
4. Koppla ur trycksensorn (831) från doseringsventilen. Se **Styrventilenheter för förhållande (262887, 262888)** på sidan77.
5. Koppla bort den andra änden av trycksensorn (831) från FCM (507). Se **Elektriska kopplingsscheman**, sidan sida 46.
6. Följ stegen i omvänd ordning för att återmontera.

Temperatursensor för slangpaket (93)

1. Koppla bort M8-kabelanslutningen som går in i slangpaketet.
2. Öppna upp slangpaketets lindning och isolering tills sensorn (93) lätt kan tas bort utan att dra i kabeln.
3. Ta bort sensorn (93).

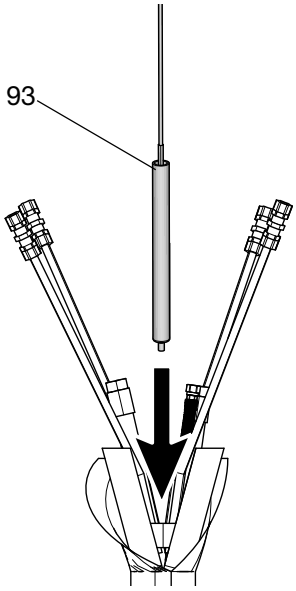

4. Tryck in den nya sensorn helt i den isolerade delen av slangpaketet.
5. Stäng isolering och slangpaket och tejpa på nytt. Se till att kabeln inte utsätts för någon belastning.
6. Återanslut M8-anslutningen.

Byt temperatursensorer (RTD)

Detta förfarande gäller för:

- Tanksensorer monterade på sidan av varje tank nära botten (209). Se delillustrationen på sidan 59.
- Glykolvärmare för sensor för slangutloppsgrenrör (100). Se delillustrationen på sidan 55.
- För värmesensorer för materialvätska som är monterade inuti värmarhuset, se din Viscon® HF-värmarhandbok, **Relaterade handböcker**, sidan 2.

1. **Stäng huvudluftavstängningsventilen** på luftlinjen och på enheten.
2. Följ **Tryckavlastningsprocedur**, sida 9.
3. Koppla bort M8-kabelanslutningen.
4. Lossa kompressionsmuttern. Dra sensorn rakt ut ur beslaget (82 eller 208).
5. Ta bort beslaget (82 eller 208.

OBS! Kompressionsdoppskon kan inte tas bort från sensorn. Ett nytt kompressionsbeslag måste användas.

6. Applicera gängtätningsmedel och byt sedan ut kompressionsbeslaget (82 eller 208). Dra åt beslaget på plats.
7. Positionssensor (100 eller 209):
   - **Tank:** Sätt i sensorn och lämna 15,8 mm (5/8 tum) hylsa utanför beslaget.
   - **Värmargrenrör:** Sätt i sensorn och lämna 3,2 mm (1/8 tum) hylsa utanför beslaget.
8. Montera kompressionsmuttern på hylsan med handkraft och dra sedan åt ytterligare 3/4 varv.

Pumpenhet (systemmodul)

Före service på pumpenheten måste du först ta bort antingen hela pumpenheten eller kolvpumpen och luftmotorn separat.

Borttagning av pumpenheten

1. Följ **Tryckavlastningsprocedur**, sida 9.
2. Stäng kulventilen vid doseringspumpens inlopp.
3. Koppla bort vätskeinloppsledningen från deplacementpumpen. Låt linjen vara ansluten till tanken.
4. Lossa luftmotorn.
   a. Koppla ur givarkabeln, luftledningen och jordledningen från luftmotorn.
   b. Ta bort monteringsskruvarna (5) och brickorna (4) som håller fast luftmotorn (2 eller 3) vid monteringsfästet. Se FIG. 7 på sidan 29.
5. Använd lyftringen på luftmotorn för att ta bort pumpenheten.

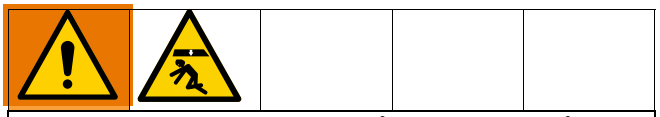

För att undvika allvarliga skador från fallande föremål som orsakas av att lyftringen går sönder, lyft inte pumpenheten i lyftringen när pumpenhetens totala vikt överstiger 250 kg (550 lb).

6. Se handbok 311762 för Xtreme-deplacementpump för service och reparation av kolvpumpen. Se handboken till din XL-luftmotor för service och reparation av luftmotorn.
7. Anslut jordkabeln och sensorkabeln igen. Följ stegen i motsatt ordning för att återinstallera pumpenheten.

Borttagning av förträngningspumpen

Följ de här anvisningarna för att ta bort enbart deplacementpumpen; luftmotorn stannar kvar på plats.

1. Följ **Tryckavlastningsprocedur**, sida 9.
2. Stäng kulventilen på vätskeinloppslinjen (275).
3. Koppla bort vätskeinloppsledningen från deplacementpumpen. Låt linjen vara ansluten till tanken.
4. Ta bort klämman (2b), skjut kopplingskåpan (2c) uppåt och ta bort kopplingen (2a).

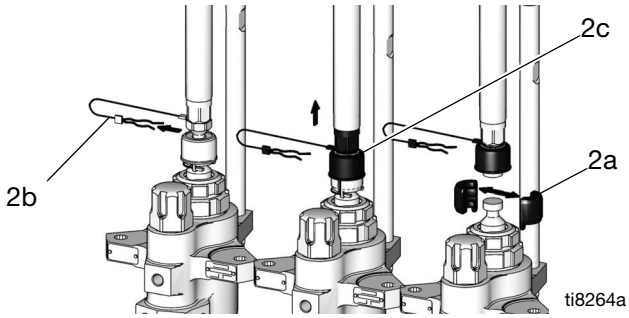

5. Håll fast dragstängerna med en tång på de flata ytorna så att de inte vrids. Skruva loss muttrarna (2e) från dragstängerna (2d) och ta försiktigt bort deplacementpumpen (2f).

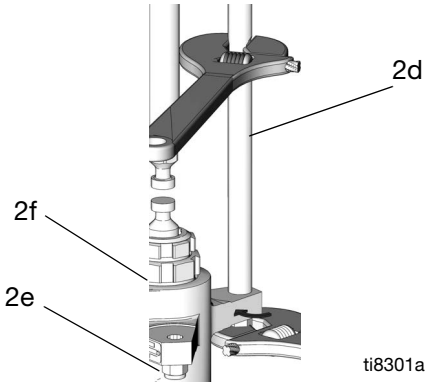

6. Se handbok 311762 för Xtreme kolvpump för service och reparation av kolvpumpen.
7. Följ stegen i motsatt ordning för att återinstallera kolvpumpen.

Avlägsna luftmotorn

1. Följ **Tryckavlastningsprocedur**, sida 9.
2. Koppla loss kolvpumpen från luftmotorn. Se steg 4 och 5 under **Borttagning av förträngningspumpen**, sida 28.
3. Koppla ur givarkabeln, luftledningen och jordledningen från luftmotorn.
4. Ta bort monteringsskruvarna (5) och brickorna (4) som håller fast luftmotorn (2 eller 3) vid monteringsfästet.

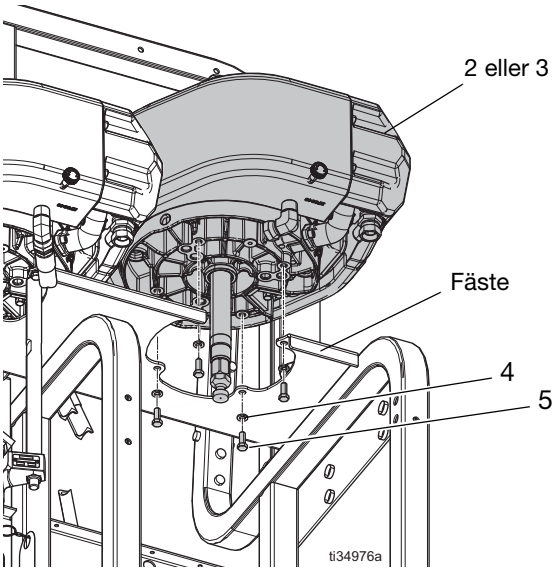

FIG. 7

5. Se handboken till din XL-luftmotor för service och reparation av luftmotorn.
6. Anslut jordkabeln och sensorkabeln igen. Följ stegen i motsatt ordning för att återinstallera luftmotorn.

RAM-pumpenhet för kärlmatning (matarmodul)

OBS! Se RAM-pumpenhet för kärlmatning (227) i delförteckningen som börjar på sidan 59.

Se handboken till ditt försörjningssystem för service och reparationsanvisningar samt delar.

Spolpump

1. Följ **Tryckavlastningsprocedur**, sida 9.
2. Koppla bort vätskeinloppsledningen (154), vätskeutloppsledningen (57) och luftledningen (60) från spolpumpen.
3. Ta bort de fyra skruvarna (153) som håller fast spolpumpen (8) vid fästet (152) och ta bort spolpumpen.

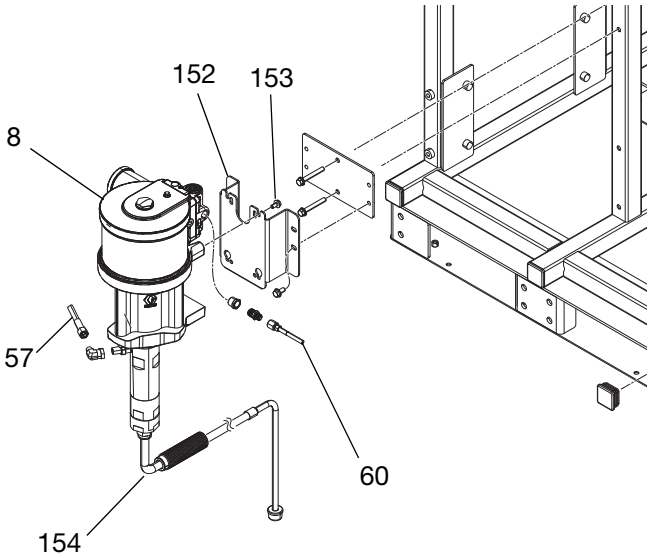

4. Se handboken till din Merkur-pumpenhet för service och reparation av spolpump 257463.
5. Följ stegen i motsatt ordning för att återinstallera spolpumpen.

Värmare

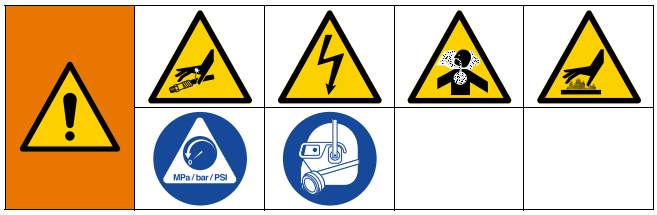

Se tillämplig värmarhandbok för information om ledningar, reparation och reservdelar. Se **Varningar** på sidan 4.

Service och reparation

1. Vänta tills värmarna har svalnat innan du börjar reparera dem.
2. Följ **Tryckavlastningsprocedur**, sida 9.
3. Slå av strömmen.
4. Koppla ur vätske- och elledningar från vätskevärmaren.
5. Se värmarhandboken för service och reparation av värmare.
6. Återanslut vätske- och elledningarna.

Ersätt

1. Vänta tills värmarna har svalnat innan du byter ut dem.
2. Följ **Tryckavlastningsprocedur**, sida 9.
3. Slå av strömmen.
4. Koppla ur vätske- och elledningar från vätskevärmaren.
5. **Systemets modulvärmare:** Se FIG. 8. Lossa de fyra monteringsskruvarna, låsbrickorna och de släta brickorna på baksidan av värmaren (12 eller 13) som håller fast den i systemramen. Dra upp värmaren och ta bort den från fästplattan.
6. **Värmare för matarmodul:** Se sidan 60. Lossa de fyra monteringsskruvarna, låsbrickorna och de släta brickorna på baksidan av värmaren (226) som håller fast den i systemramen. Dra upp värmaren och ta bort den från fästplattan.
7. Byt ut värmaren. Följ stegen i motsatt ordning för att installera en ny värmare.

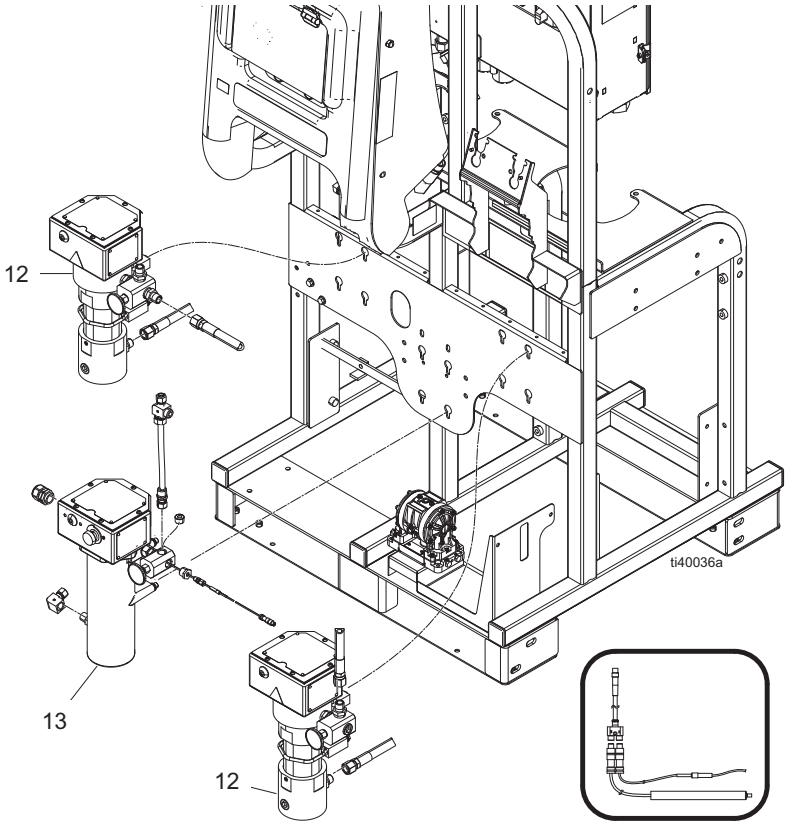

FIG. 8: Värmare på systemmodulen

Byta ut radarnivåsensorn

OBS! Beställ radarnivåsensorsats 26C587.
Se **Matarmoduler** på sidan59 för innehåll i satsen.

OBS! Tankens nivåsensor byttes 2014. De gamla sensorerna var röda. De nya sensorerna är blå. De blå givarna kan användas som direkta ersättare för de röda givarna.

1. När tanken är tom stänger du kulventilen för tankens lufttillförsel och öppnar sedan ventilen (1010) på tankens luftgrenrör (218) för att avlasta trycket i tanken. Se FIG. 9.

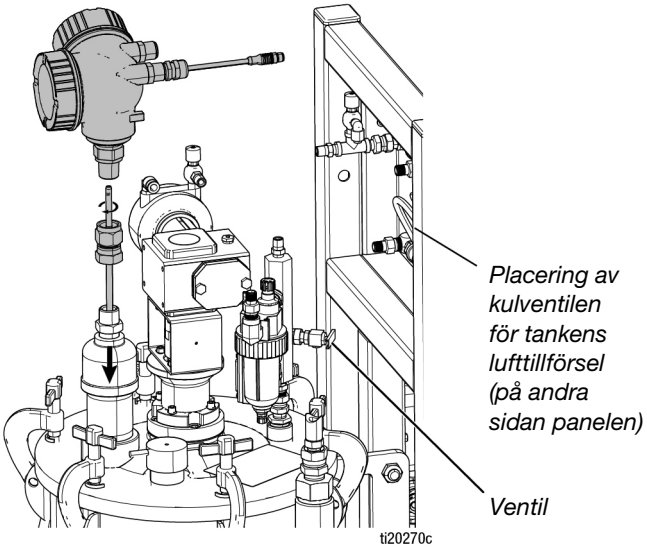

FIG. 9: Fel på nivåsensor

2. Koppla bort kabeln på undersidan av matarmodulen.

Använd alltid den nya kabeln som medföljer sensorn. Den har andra anslutningar än den gamla sensorn.

3. Lossa 3/4-tumsförbindelsen som håller nivåsensorn på toppen av tanken.
4. Dra ut den gamla sensorn rakt upp ur tanken.
5. Ta bort pluggarna från den nya sensorn och kassera pluggarna. Flytta beslagen från den gamla sensorn till den nya.
6. Om sensorstången togs bort för transport, applicera blå gänglåsning på gängorna i änden av stången.
7. För in stången i sensorhuvudet och skruva fast den gängade änden i sensorhuvudet.
8. Använd en skiftnyckel för att hålla 3/8 tums platt på sensorstången. Dra åt till cirka 2,8-3,4 N•m (25-30 in-lb). Dra inte åt för hårt.
9. Återanslut sensorn till tanklocket med en 3/4 tums koppling.
10. Återanslut sensorkabeln.
11. Se **Förbereda en ny radarnivåsensor**, sidan 32.

Förbereda en ny radarnivåsensor

Nivåsensorer måste ha tre inställningar efter att de installerats på PFP-maskinens tank. Tanken måste vara tom, eller så måste nivån vara minst under botten på den installerade sonden med tanklocket stängt.

1. Öppna locket till sensorhuvudet över displayen:

   a. Lossa fästklämman med en insexnyckel (om klämma finns).

   b. Skruva loss det runda höljet och dra bort det.

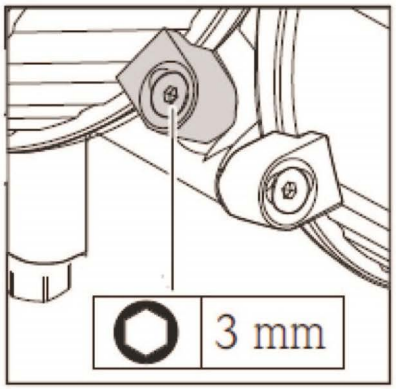

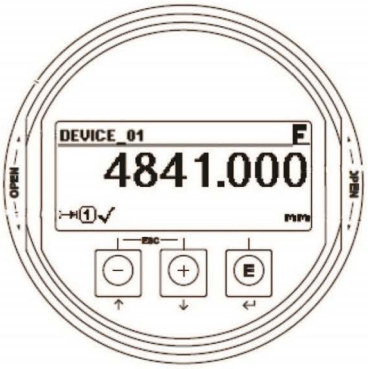

ti24380a

OBS! Använd manöverknapparna för att navigera i manövermenyn och välja alternativ från en lista.

Knapp	Betydelse
−	**”Minus”-knapp** • I en urvalslista flyttar denna knapp urvalsfältet uppåt. • I en inmatningsmatris flyttar den här knappen urvalsfältet bakåt.
+	**”Plus”-knapp** • I en urvalslista flyttar den här knappen urvalsfältet nedåt. • I en inmatningsmatris flyttar den här tangenten urvalsfältet framåt.
E	**”Enter”-knapp** • Öppnar den markerade undermenyn eller parametern. • Bekräftar ett ändrat parametervärde.
− + +	**Knappkombination ”Escape” (tryck på knapparna samtidigt)** • Stänger en parameter utan att acceptera ändringarna. • Avslutar det aktuella menyskiktet och återgår till nästa högre skikt.

2. Slå på strömmen till maskinen. Ställ in **EMPTY CAL**, sedan **FULL CAL**, gör sedan en mappning av den tomma tanken.

3. Ställ in **EMPTY CAL** på 0,666 meter:

   a. Tryck på **E**, därefter på **+**, tills inställningen visas**,** tryck därefter på **E**.

   b. Tryck på **+** tills EMPTY CAL visas och tryck sedan på **E.**

   c. Tryck på **+** tills decimaltecknet (.) visas och tryck sedan på **E**.

   d. Tryck på **+** tills 6 visas och tryck sedan på **E**.

   e. Tryck på **+** tills 6 visas och tryck sedan på **E**.

   f. Tryck på **+** tills 6 visas och tryck sedan på **E**.

   g. Tryck och håll in **E** tills timglaset visas och släpp sedan.

4. Ställ in **FULL CAL** på 0,418 meter.

   a. Tryck på **+** för att komma till **FULL CAL**, och tryck därefter på **E**.

   b. Tryck på **+** tills decimaltecknet (.) visas och tryck sedan på **E**.

   c. Tryck på **+** tills 4 visas och tryck sedan på **E**.

   d. Tryck på **+** tills 1 visas och tryck sedan på **E**.

   e. Tryck på **+** tills 8 visas och tryck sedan på **E**.

   f. Tryck och håll in **E** tills timglaset visas och släpp sedan.

5. Mappa **TOM TANK**.

   a. Tryck på **+** för att komma till **MAPPNING**, tryck därefter på **E**.

   b. Tryck på **+** för att komma till **BEKRÄFTA AVSTÅND,** och tryck därefter på **E.**

   c. Tryck på **+** tills **TANK TOM** visas och tryck sedan på **E**.

   d. Tryck på **+** under kryssmarkeringen för att bekräfta, **SLUT PÅ SEKVENS** visas. Tryck på **E**.

   e. Nu är du färdig. Tryck samtidigt på **+** och **-** för att gå tillbaka. Upprepa tills huvudskärmen visas.

6. Sändarens display ska visa att det inte finns något i tanken. Kontrollera nivåindikeringen på PFP-maskinstyrningen. Den ska också visa att tanken är tom.

7. Dessa inställningar kan nu låsas från displaykontrollen så att de inte ändras oavsiktligt.

8. Ställ in displayen för att låsa PÅ-läget:

   a. Vrid displayen motsols för att frigöra den enligt bilden nedan (2).

   b. Ställ DIP-brytaren i låsläge enligt nedan (3).

   c. Byt ut displayen.

   d. Sätt tillbaka skruven på locket.

   e. Koppla in höljets fästklämma (om klämma finns).

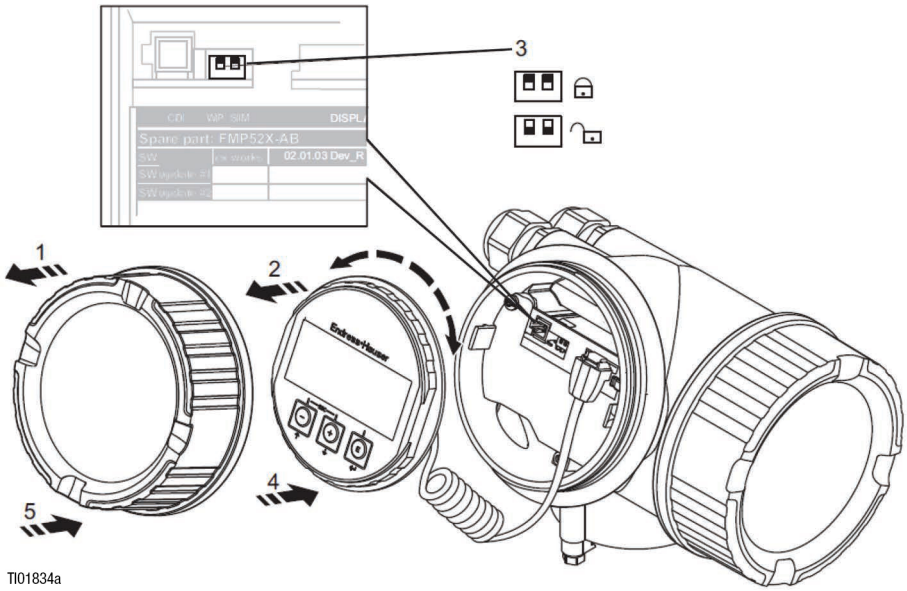

Elektriska kopplingsscheman

Schema för icke-farliga miljöer

AC-strömschema

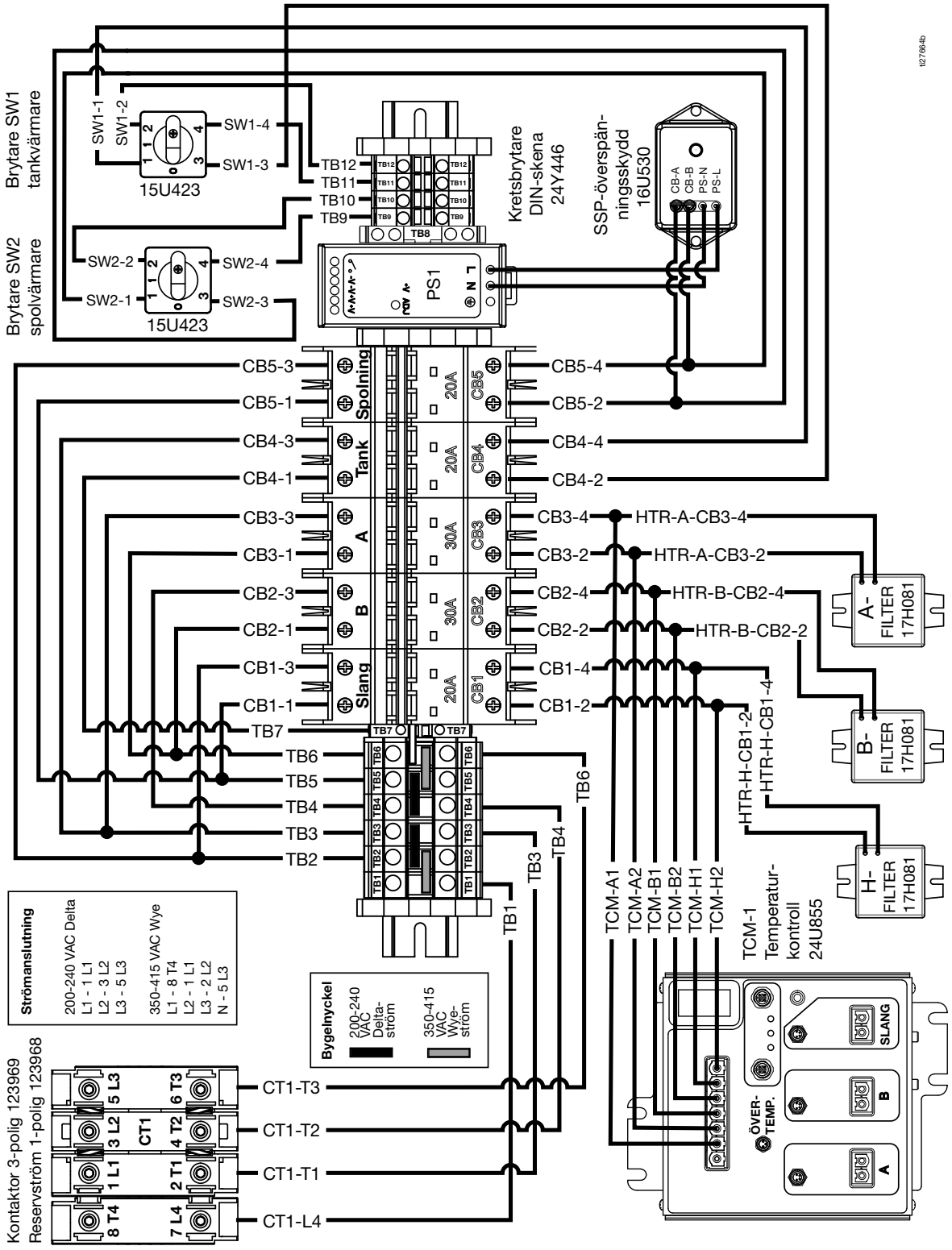

Schema för värmare

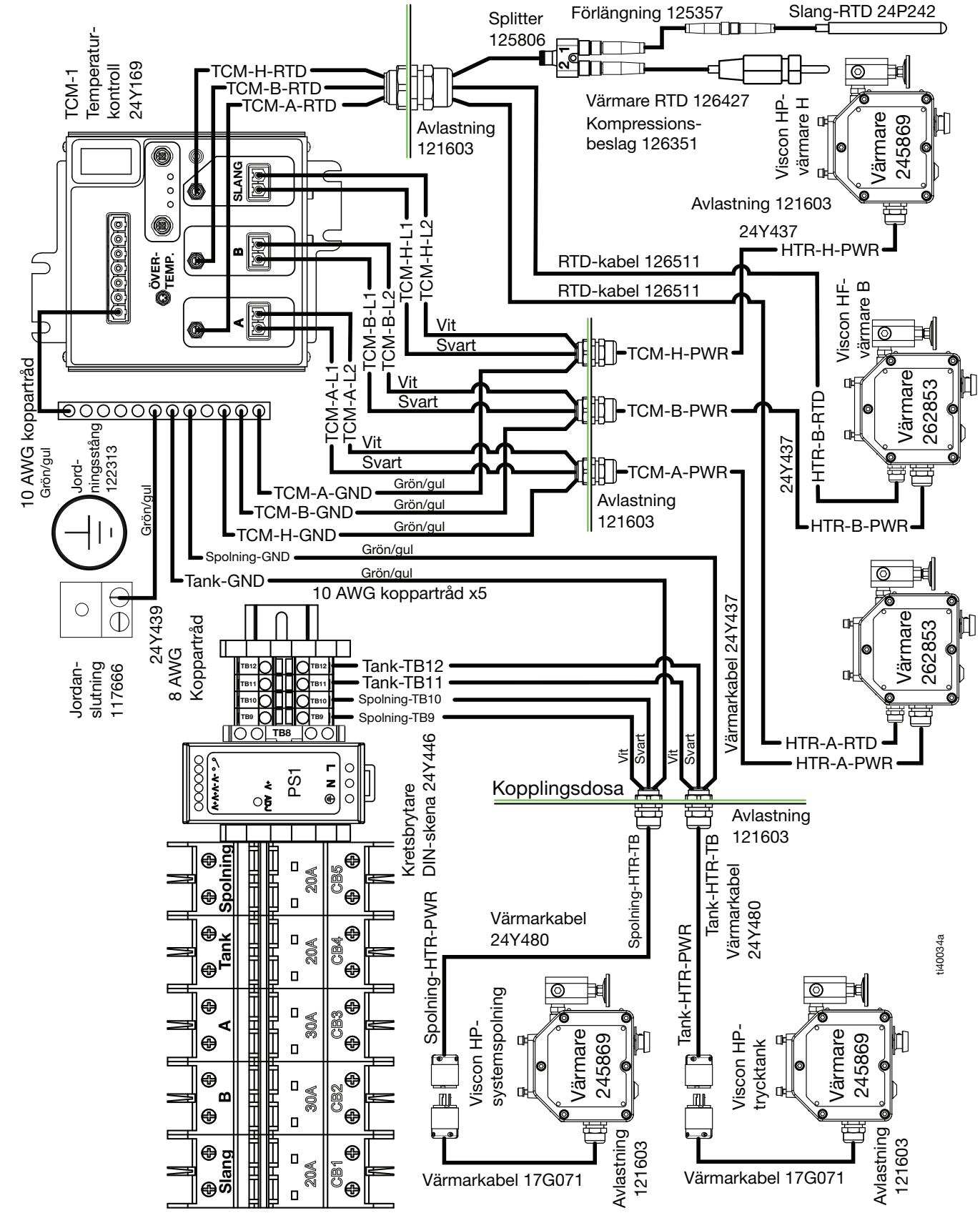

Schema för CAN-nätverk

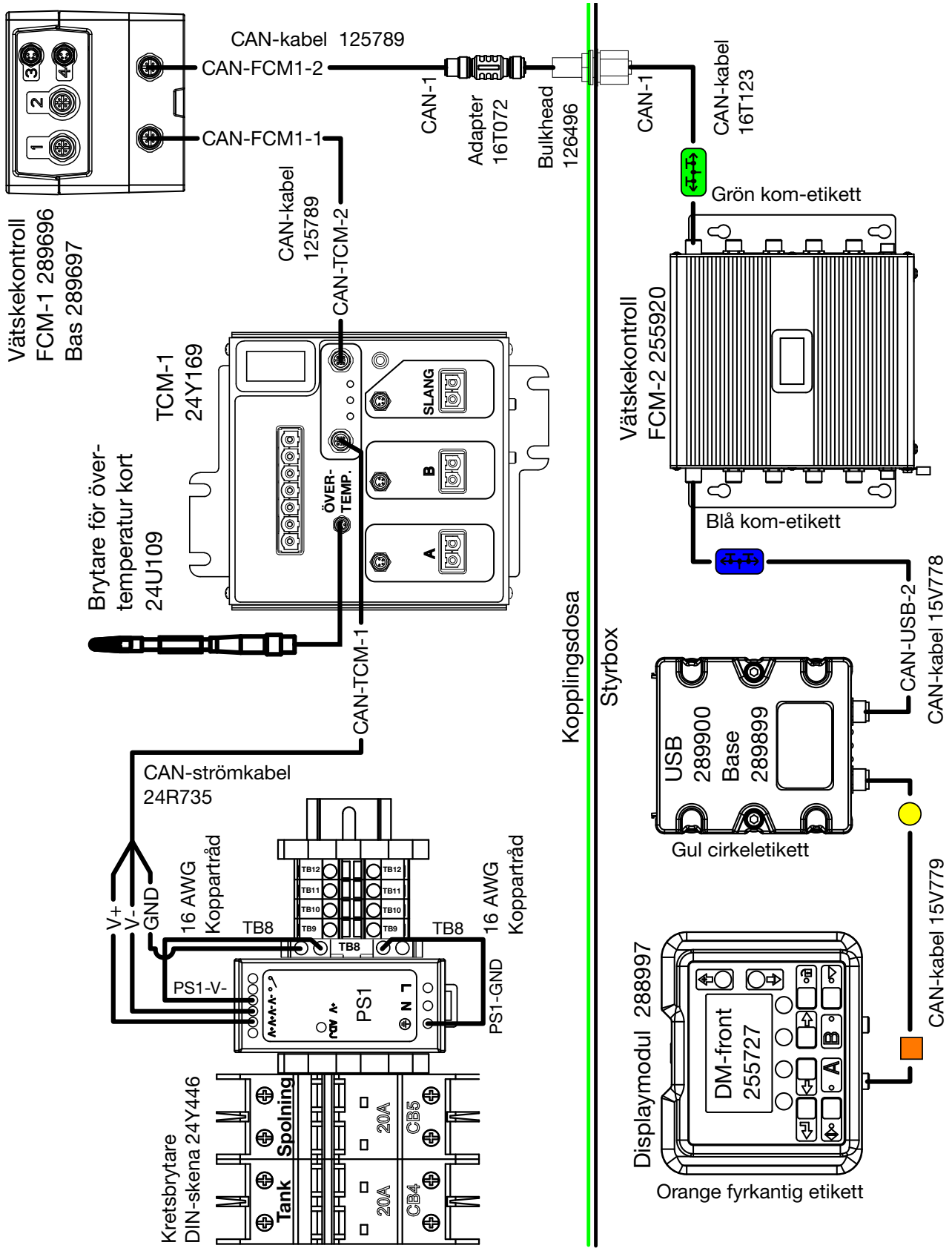

Sensorschema för kopplingsdosa

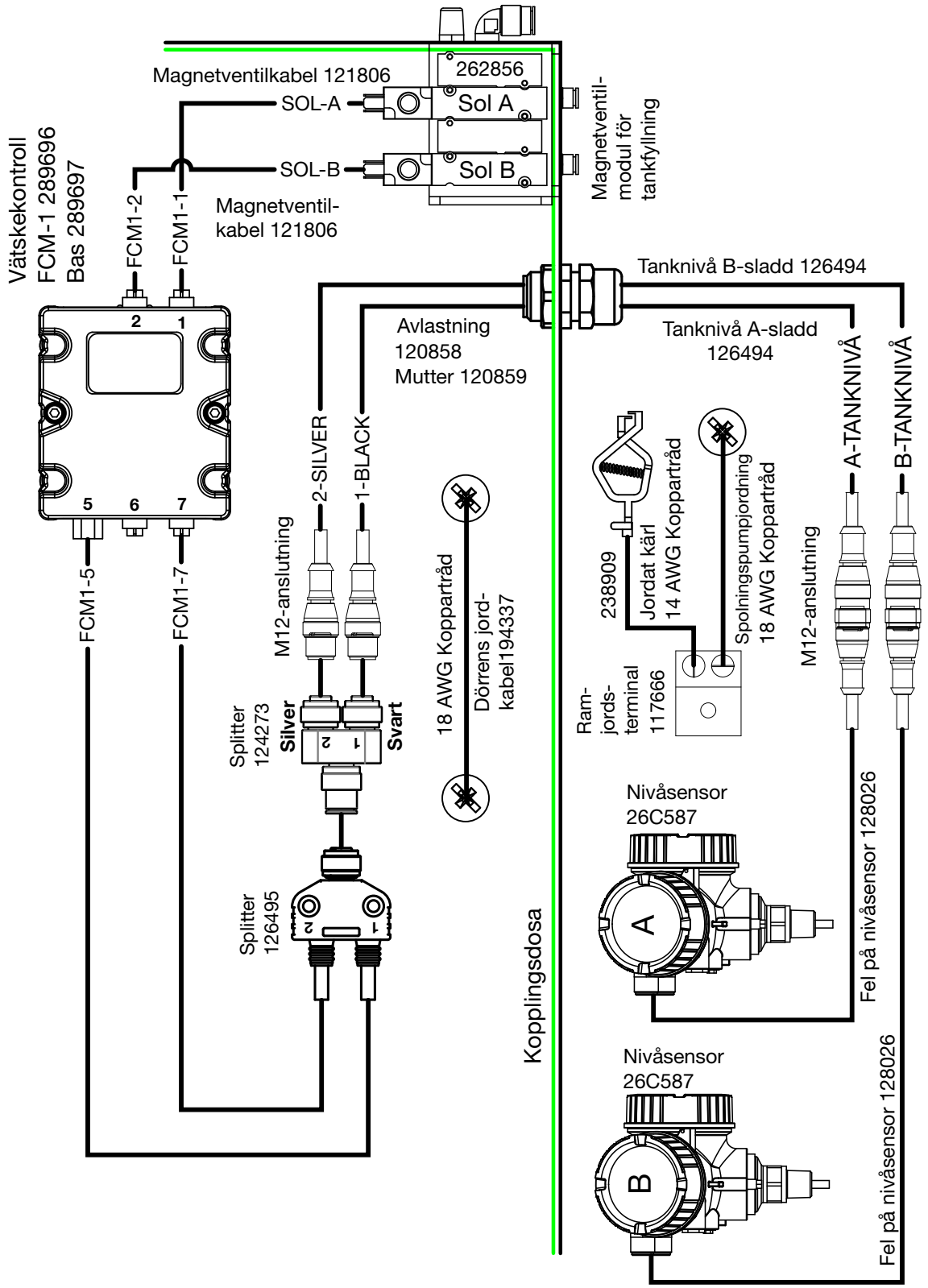

Sensorschema för styrdosa

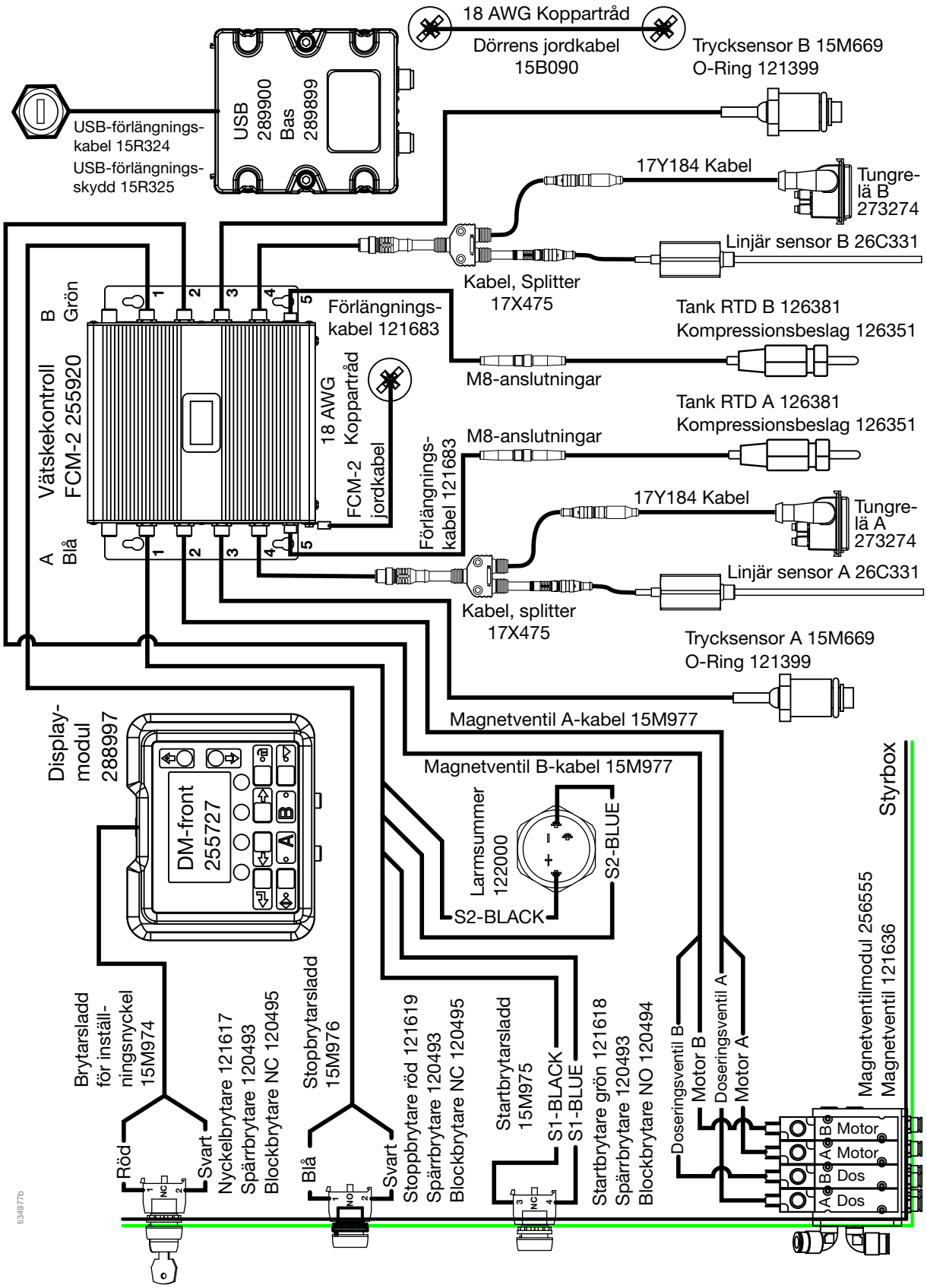

Schema för icke-farlig XM PFP-luftlogik

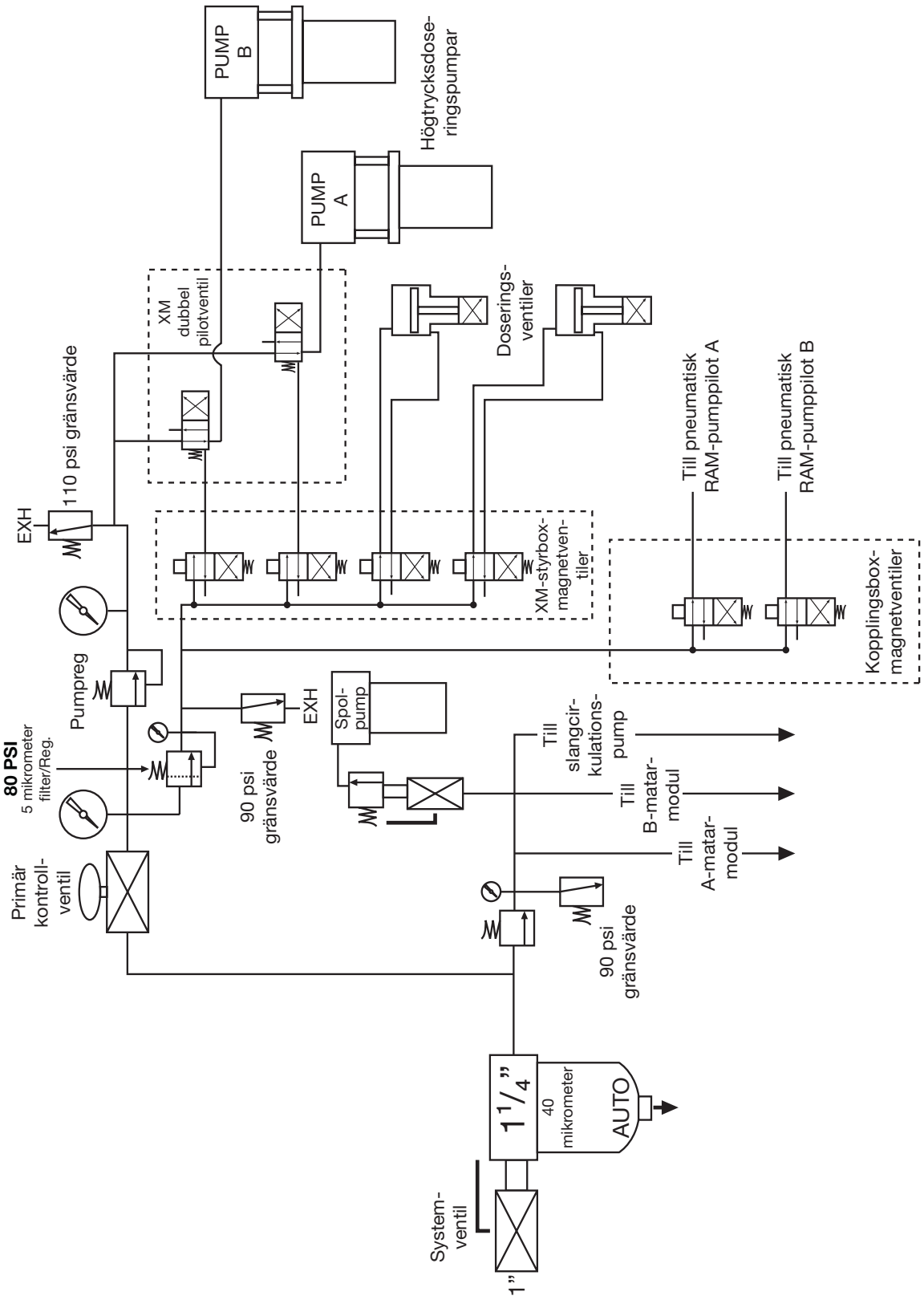

Schema för matarmodulens luftreglage

Icke-farliga miljöer

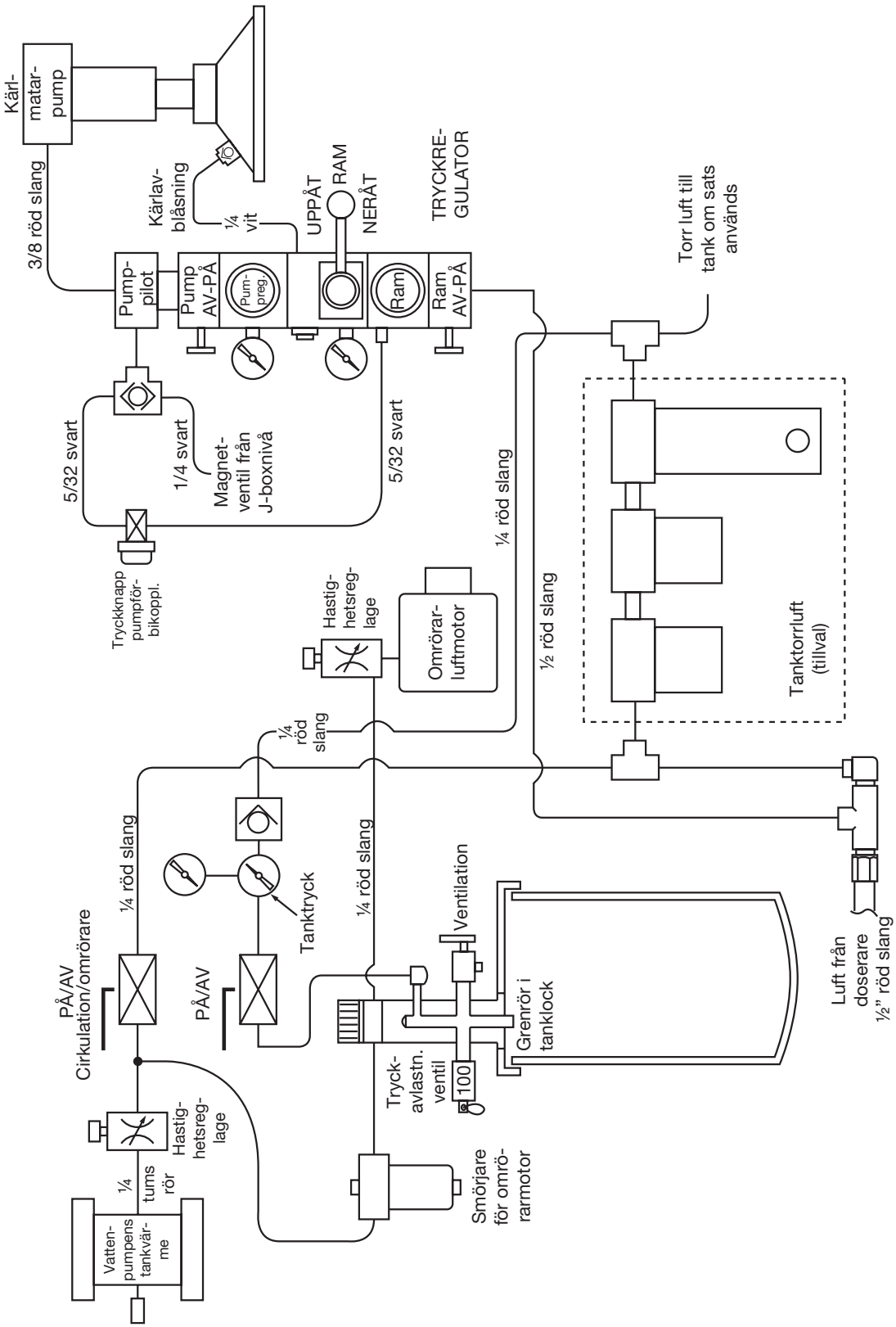

Schema för farliga miljöer

Växelströmsschema för explosionssäker låda

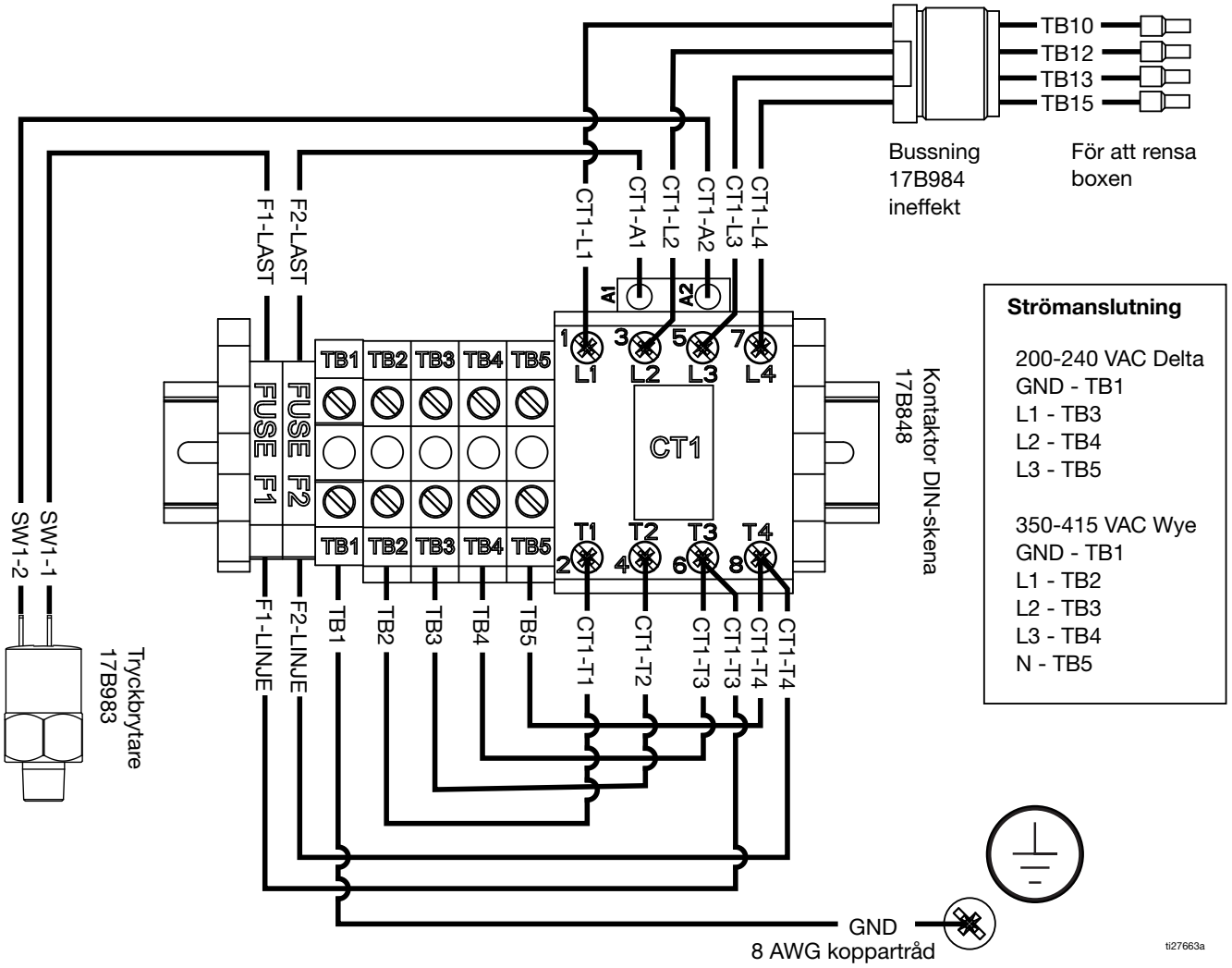

Strömanslutning

200-240 VAC Delta
GND - TB1
L1 - TB3
L2 - TB4
L3 - TB5

350-415 VAC Wye
GND - TB1
L1 - TB2
L2 - TB3
L3 - TB4
N - TB5

Växelströmsschema rensningsbox

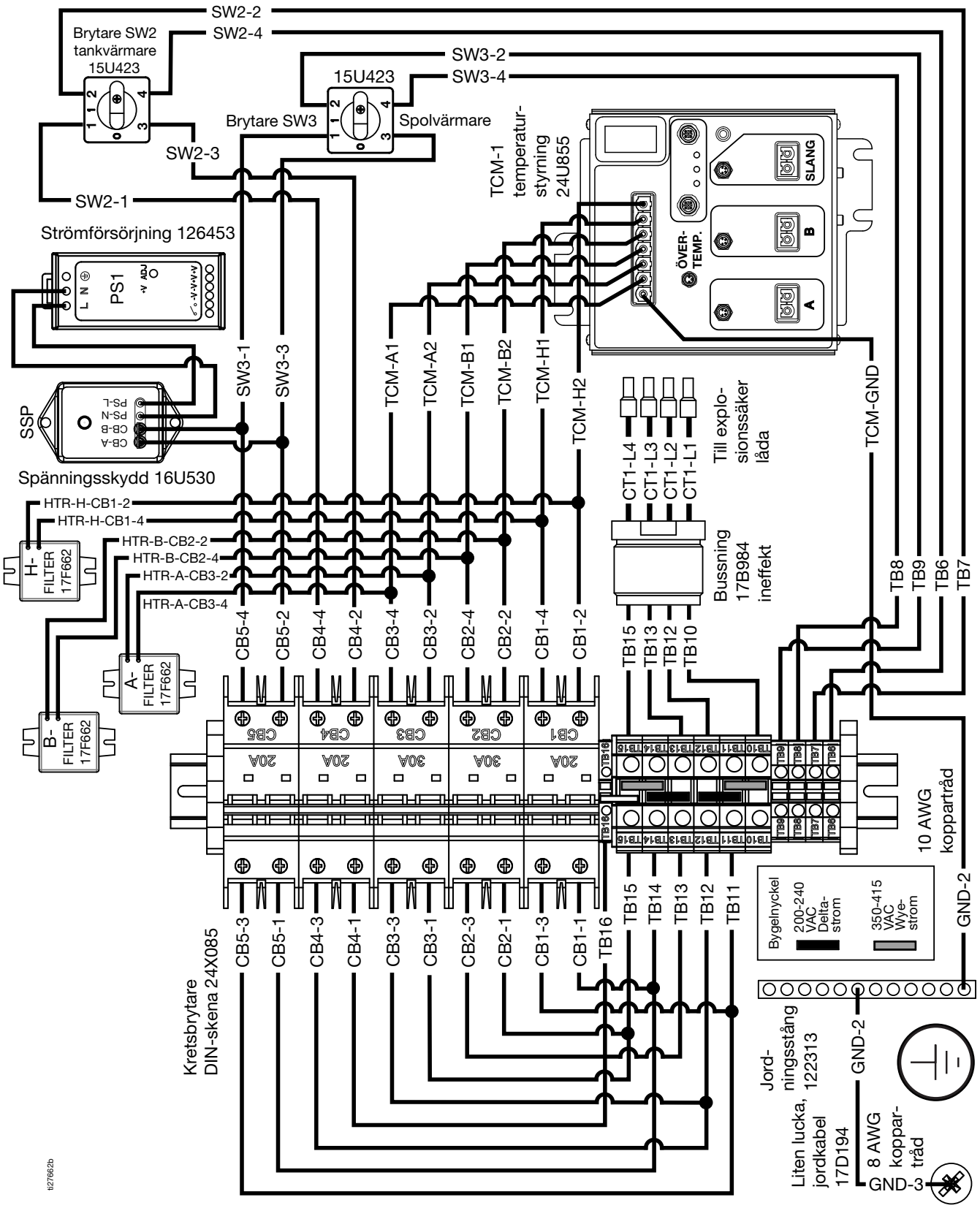

Värmarschema för rensningsbox

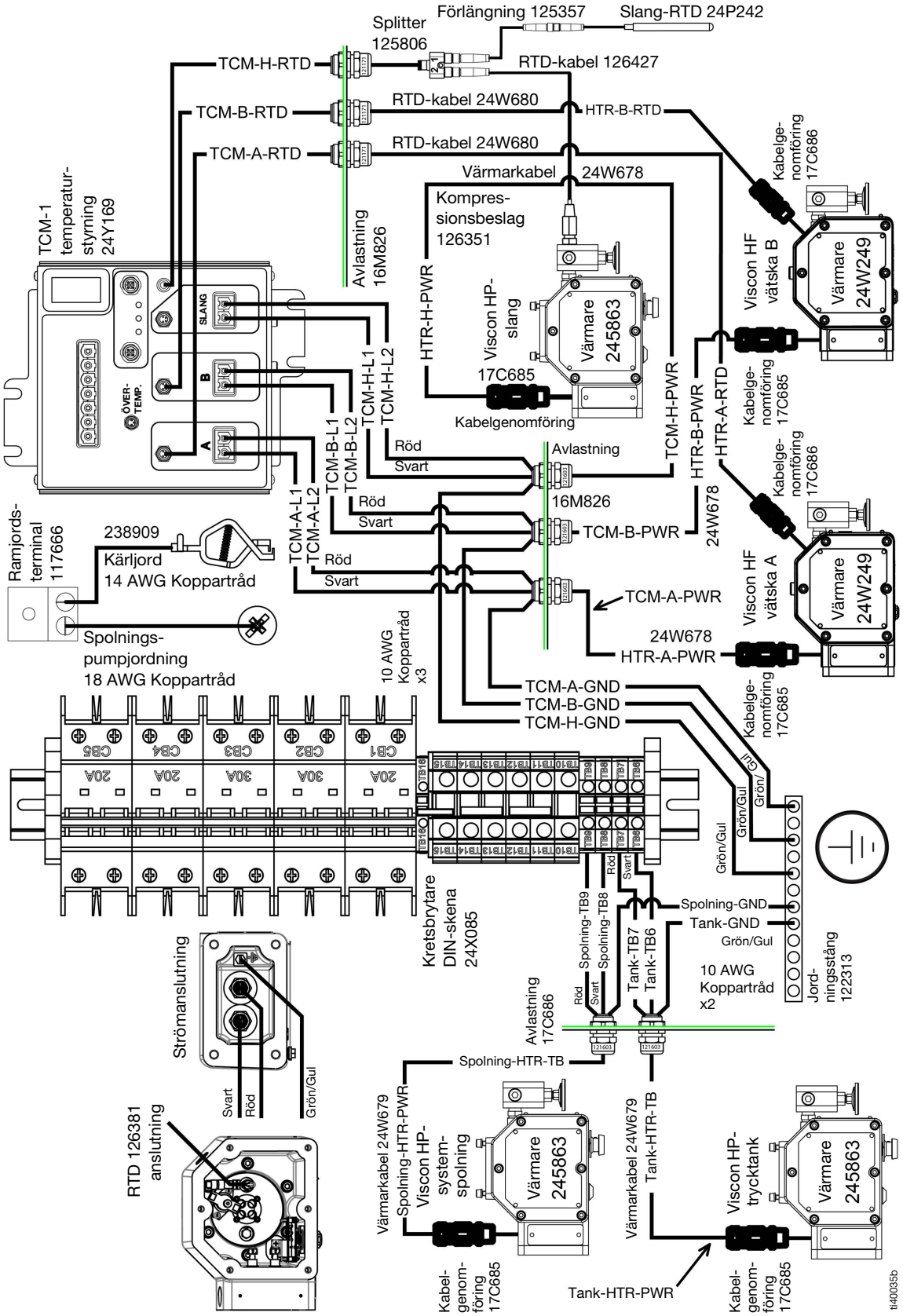

Schema för CAN-nätverk och likström

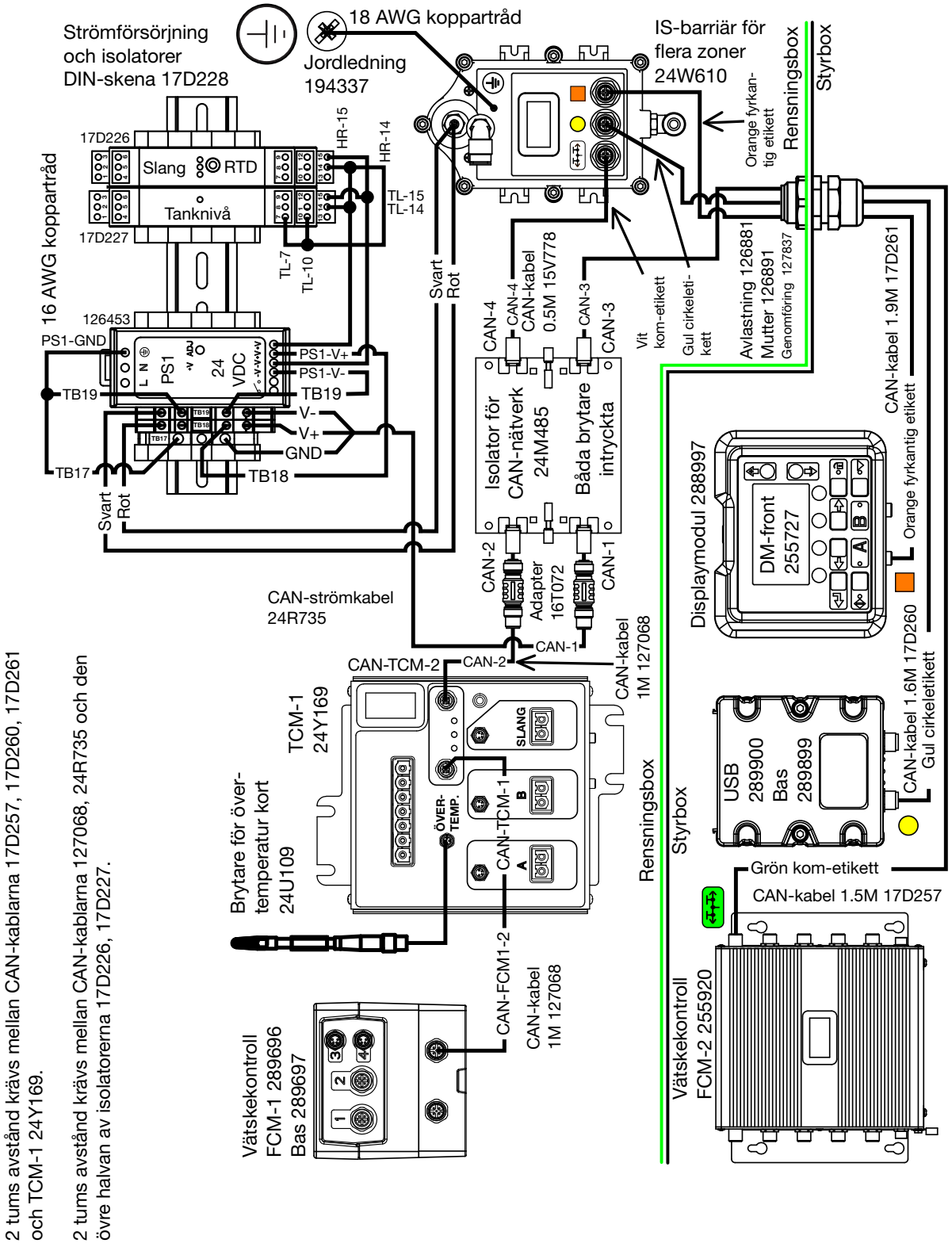

2 tums avstånd krävs mellan CAN-kablarna 17D257, 17D260, 17D261 och TCM-1 24Y169.

2 tums avstånd krävs mellan CAN-kablarna 127068, 24R735 och den övre halvan av isolatorerna 17D226, 17D227.

Sensorschema för rensningsbox

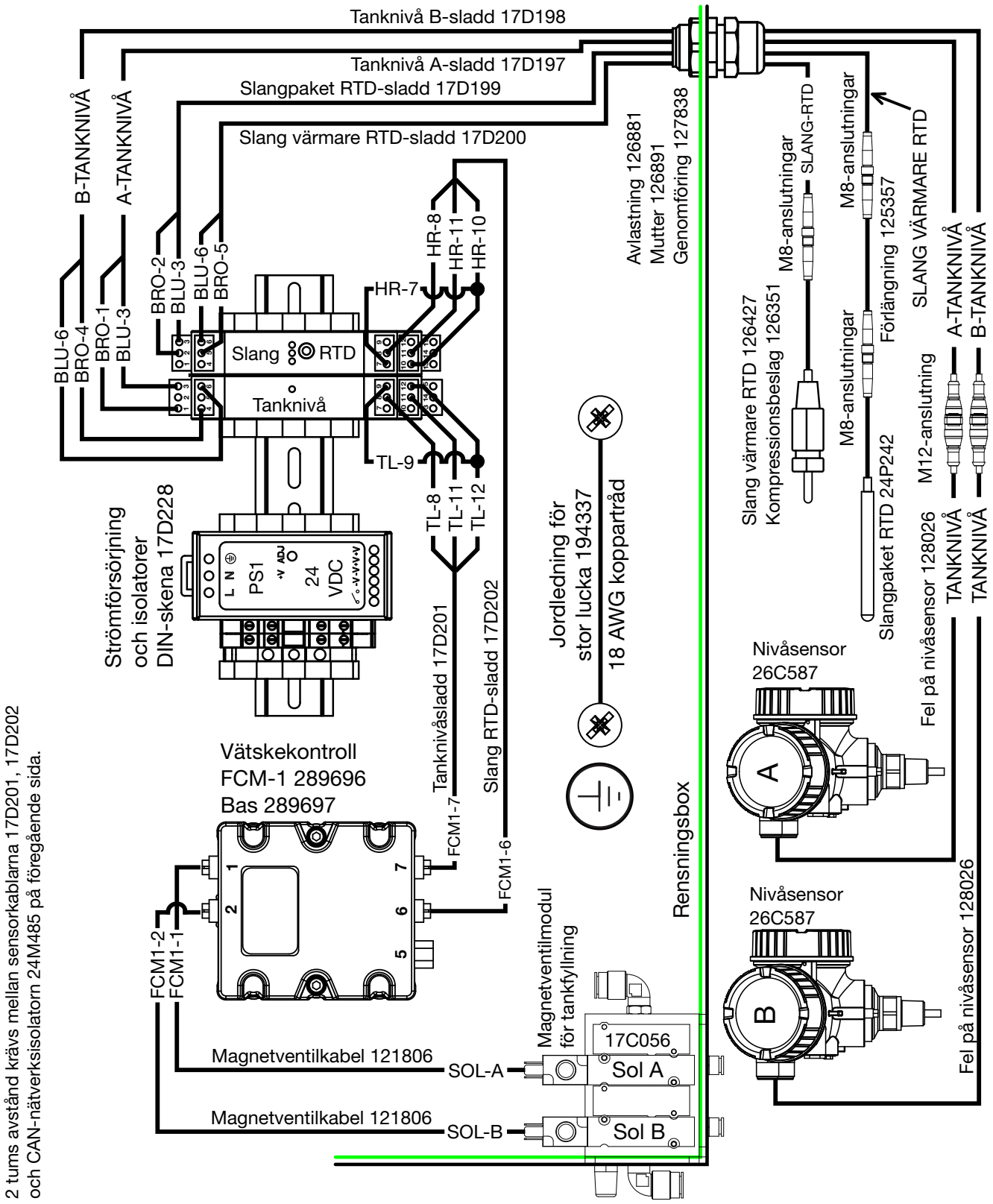

2 tums avstånd krävs mellan sensorkablarna 17D201, 17D202 och CAN-nätverksisolatorn 24M485 på föregående sida.

Sensorschema för styrdosa

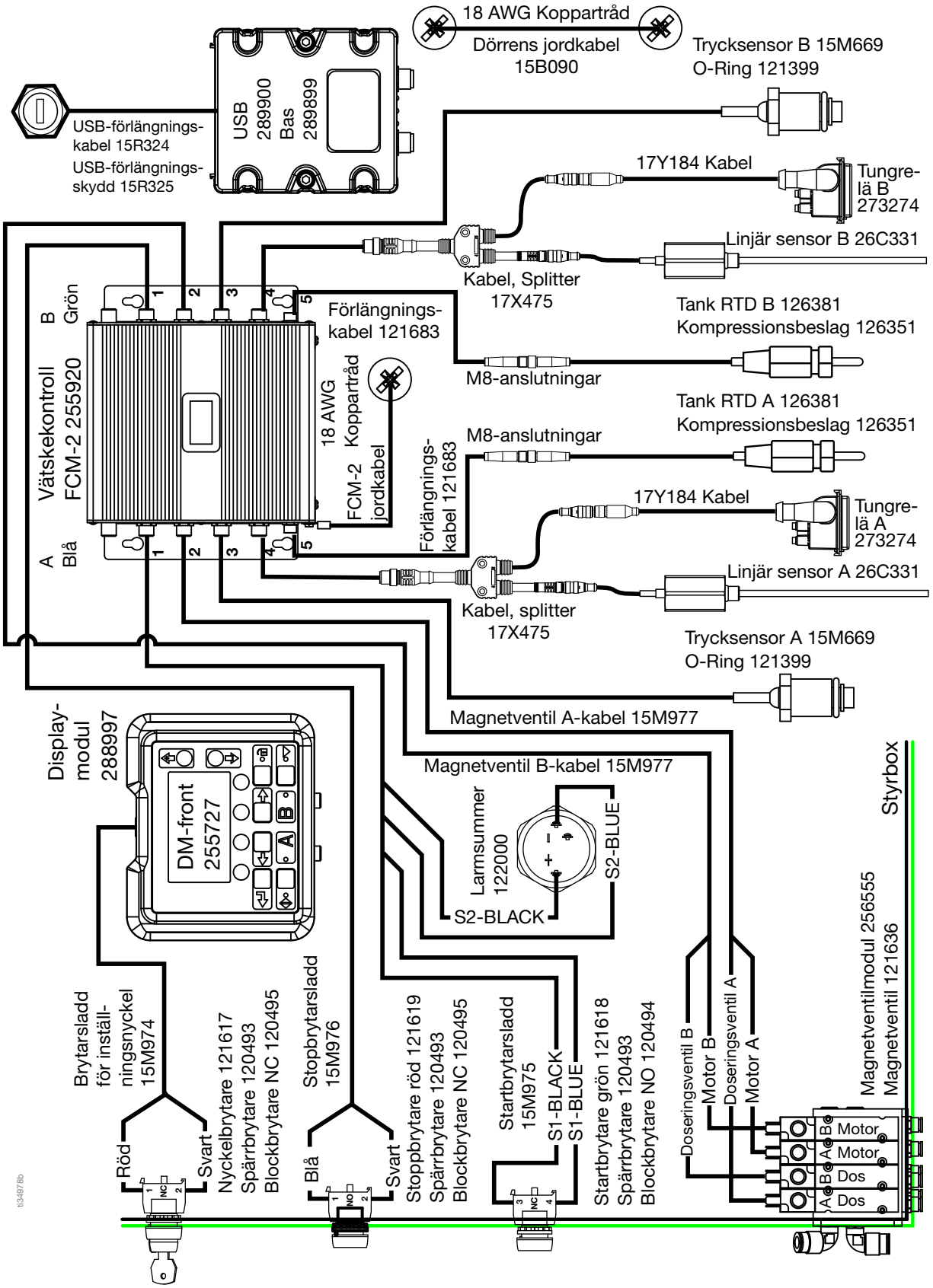

Schema för farlig XM PFP-luftlogik

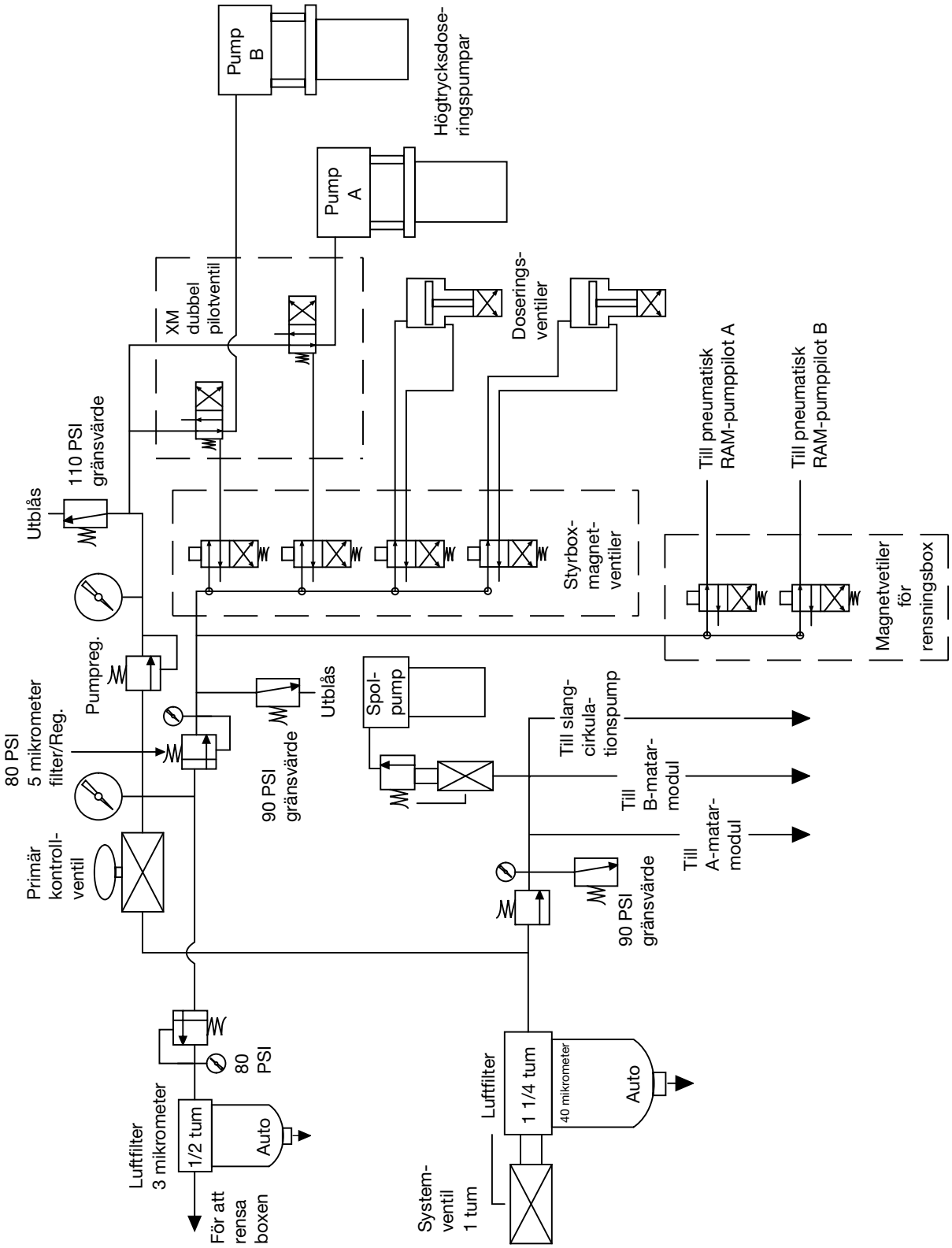

Schema för matarmodulens luftreglage

Riskområden

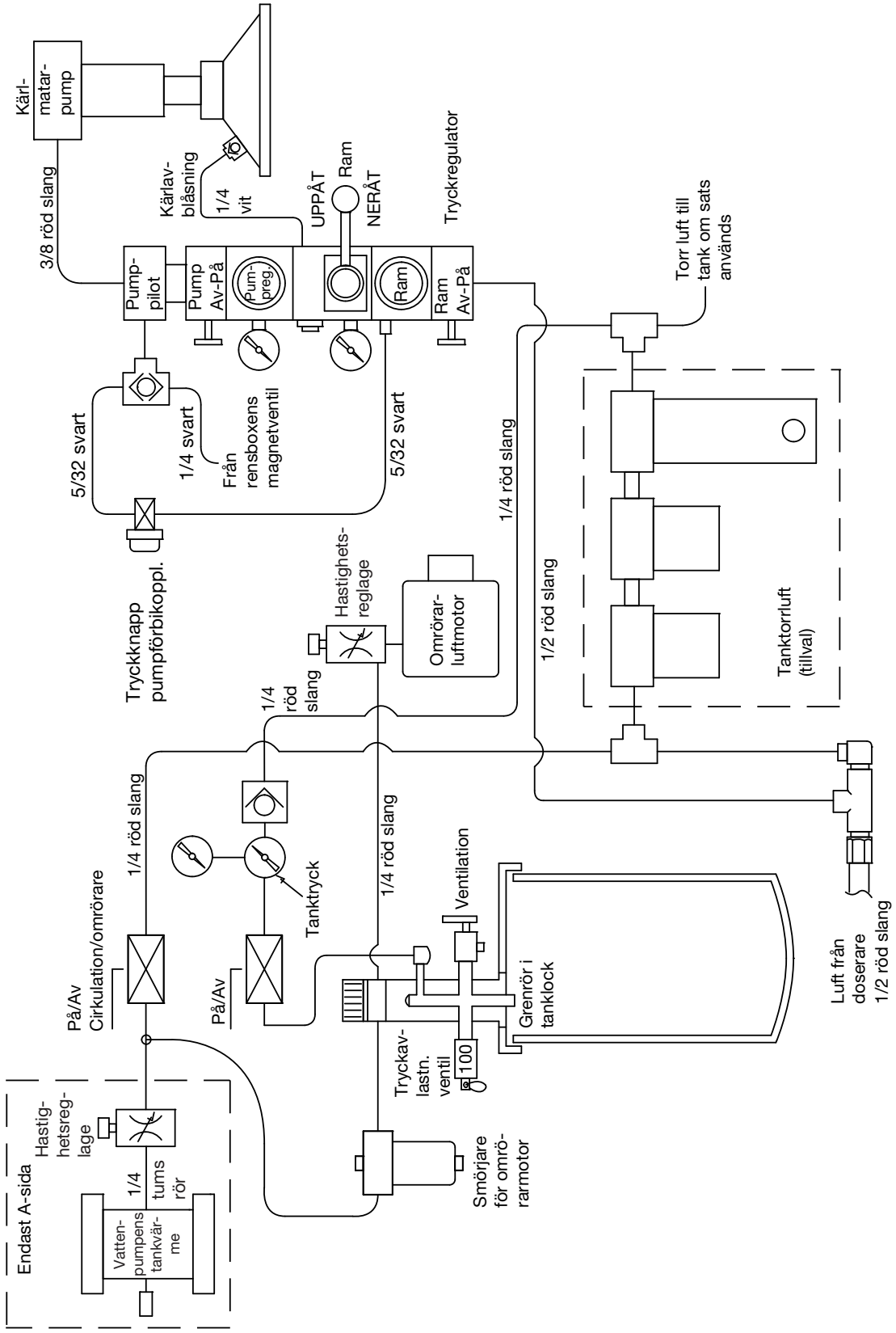

Schema för luftkontroll i rensningsbox för farliga miljöer

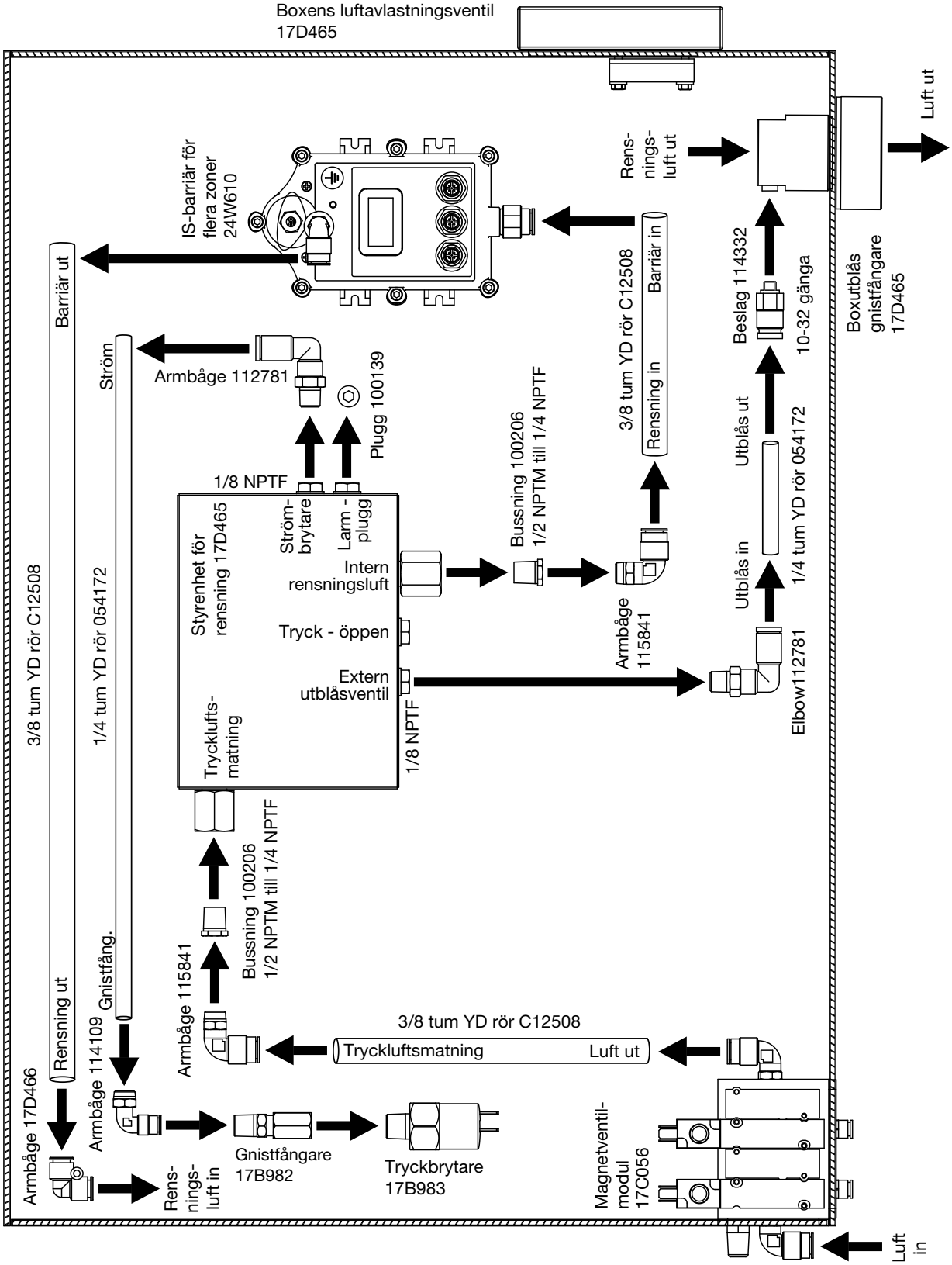

Delar

System	Plats	Förhållande-område	Artikel och antal			
			(1) Bassystem	(2) Matarglidsystem	(3) Slangpaket	Inkluderade tillbehör
262869	**Icke-farlig**	1.5:1 till 4:1	262878	24P202	16T121	
24W626		1:1 till 1.5:1			16T122	
262898	**Icke-farlig**	1.5:1 till 4:1	262878	24P202	16T121	24P833 Sats för blandningslinje och pistol 262896 Lufttorkare
262943	**Farlig**	1.5:1 till 4:1	262941	24W987	16T121	24X113 T.ex. spolning av varmvatten
262945		1:1 till 1.5:1			16T122	

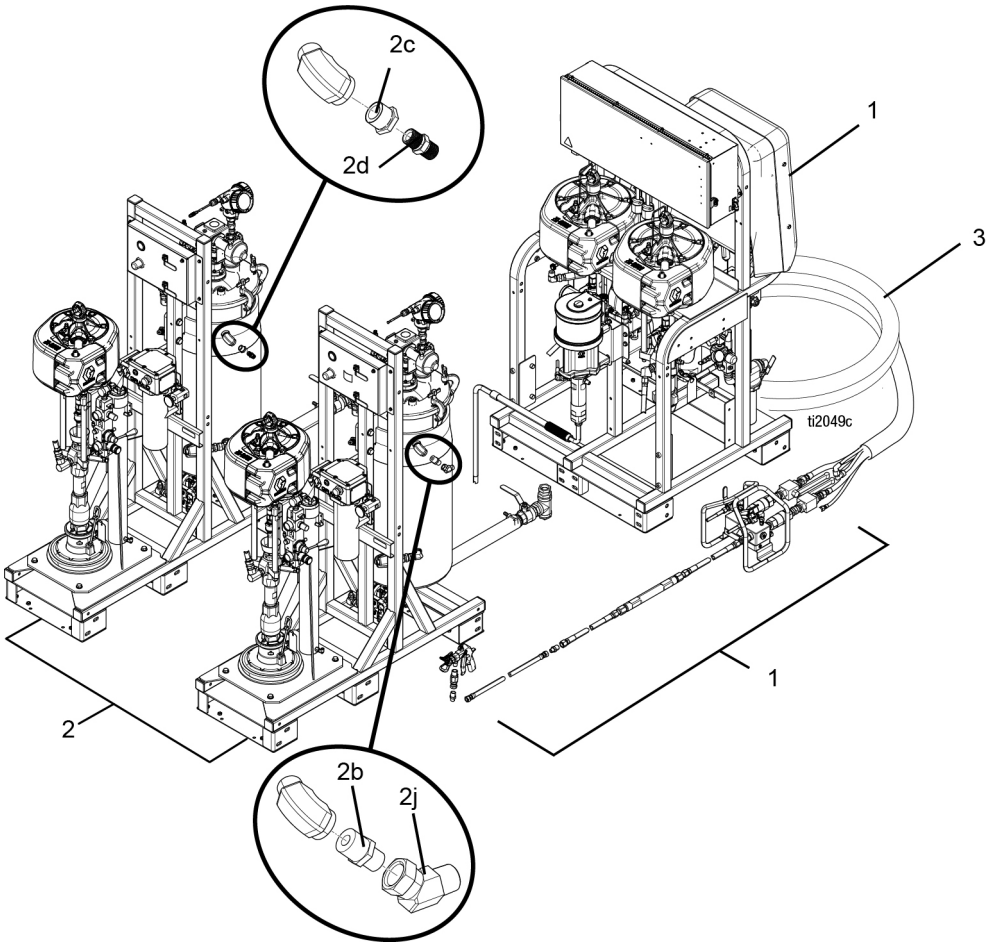

Ref.	Del	Beskrivning	Antal
2b	C20461	NIPPEL, reducerande	1
2c	100505	BUSSNING	1
2d	156849	NIPPEL	1
2f	---	ETIKETT, A-B-identifikation (ej i bild)	1
2 g	---	SLANG, nylon (ej i bild)	2,5
2h	---	SPÄNNBAND (ej i bild)	8
2j	222297	KOPPLING, adapter	1

Alla maskiner är förberedda för 1/2 tums ID A- och 3/8 tums ID B-cirkulationsreturslangar. Alla maskiner levereras med sats 24X461 för konvertering till 1/2 tums A- och 1/2 tums B-returslangar för B-material med mycket hög viskositet.

--- Säljs ej.

XM PFP-systemets underenheter

Bassystem för icke-farliga platser (262878)
Bassystem för farliga platser (262941)

Sida 1 av 5

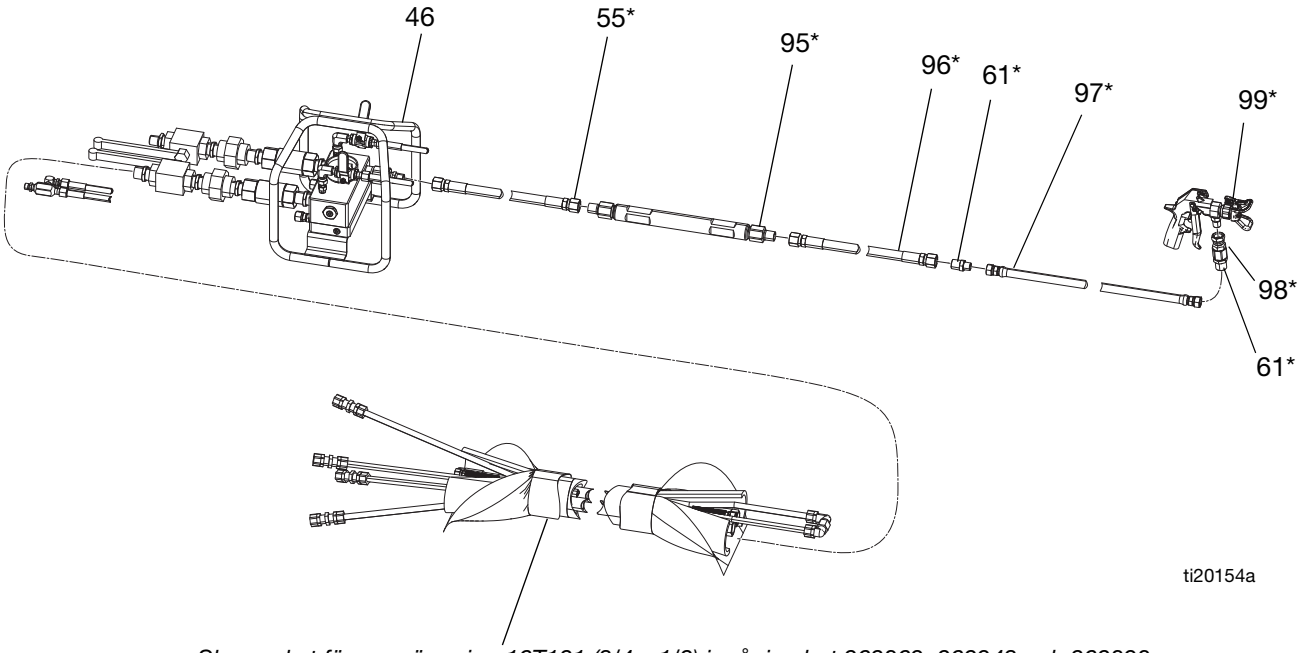

Slangpaket för uppvärmning 16T121 (3/4 x 1/2) ingår i enhet 262869, 262943 och 262898.

Slangpaket för uppvärmning 16T122 (3/4 x 3/4) ingår i enhet 262945 och 24W626.

OBS! Stryk på rörtätning på alla icke-ledade rörgängor.

** Delar som ingår i blandningsutbytessats 24P833*

Bassystem (262878, 262941) sida 2 av 5

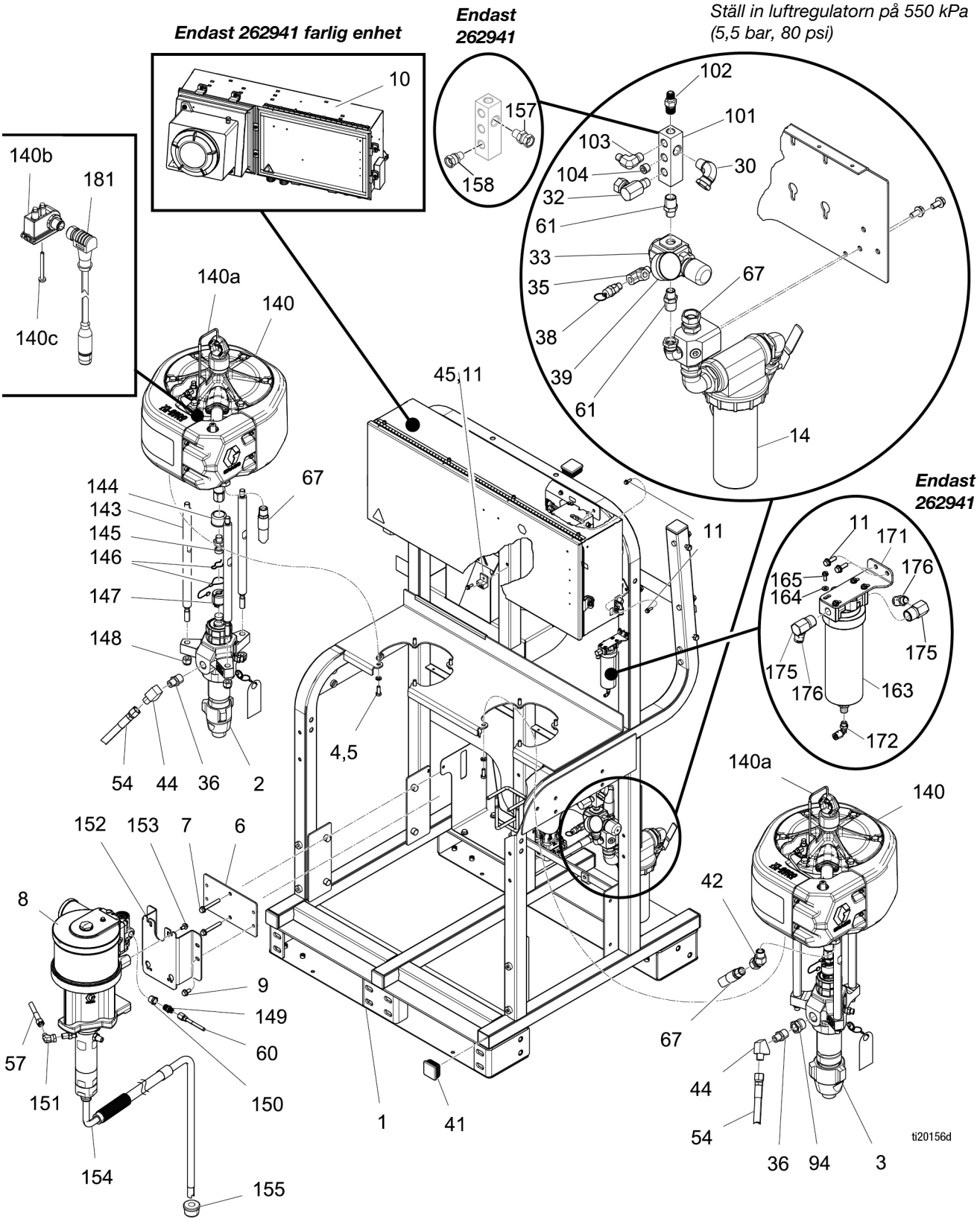

OBS! Stryk på rörtätning på alla icke-ledade rörgängor.

Bassystem (262878, 262941) sida 3 av 5

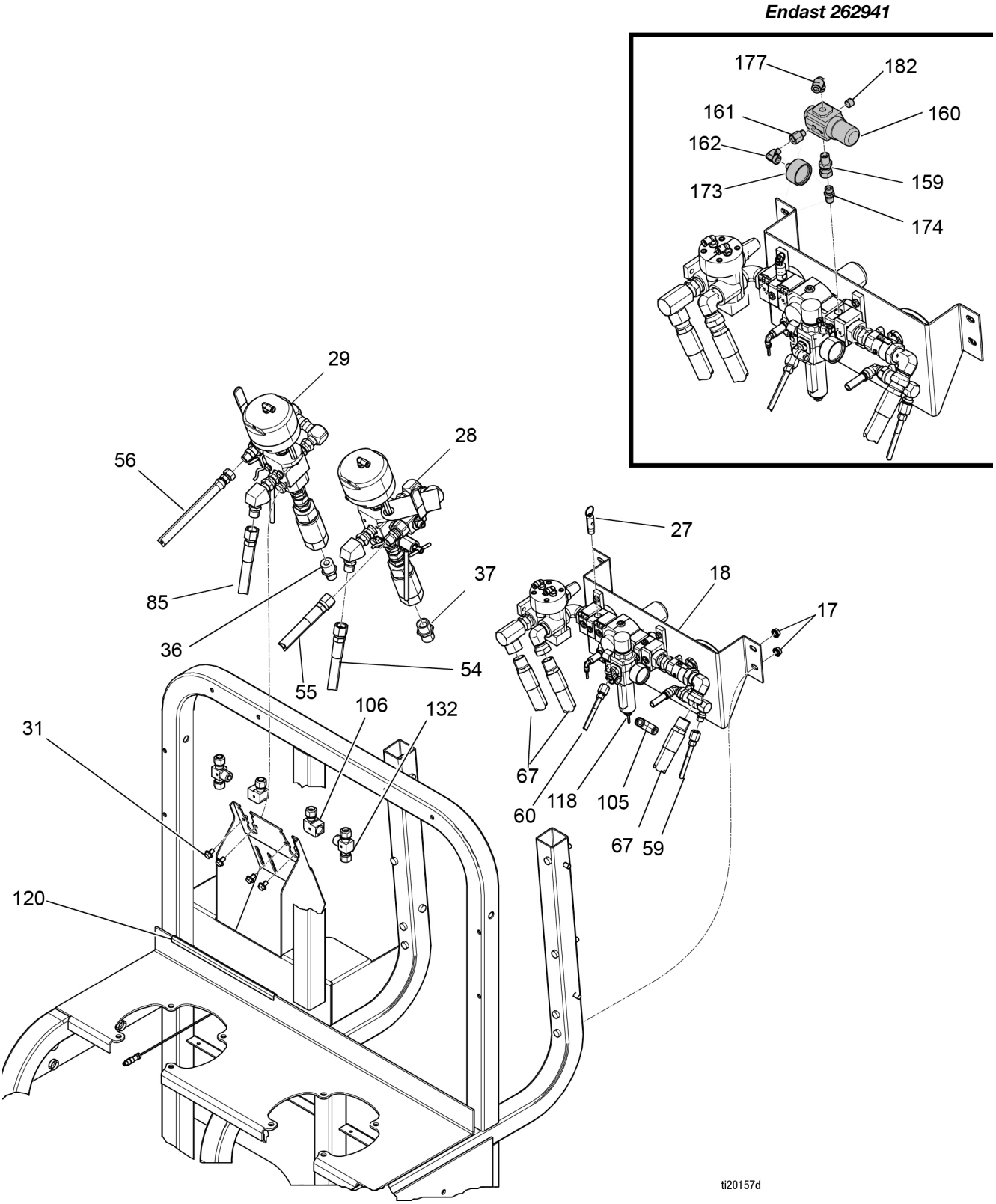

OBS! Stryk på rörtätning på alla icke-ledade rörgängor.

Bassystem (262878, 262941) sida 4 av 5

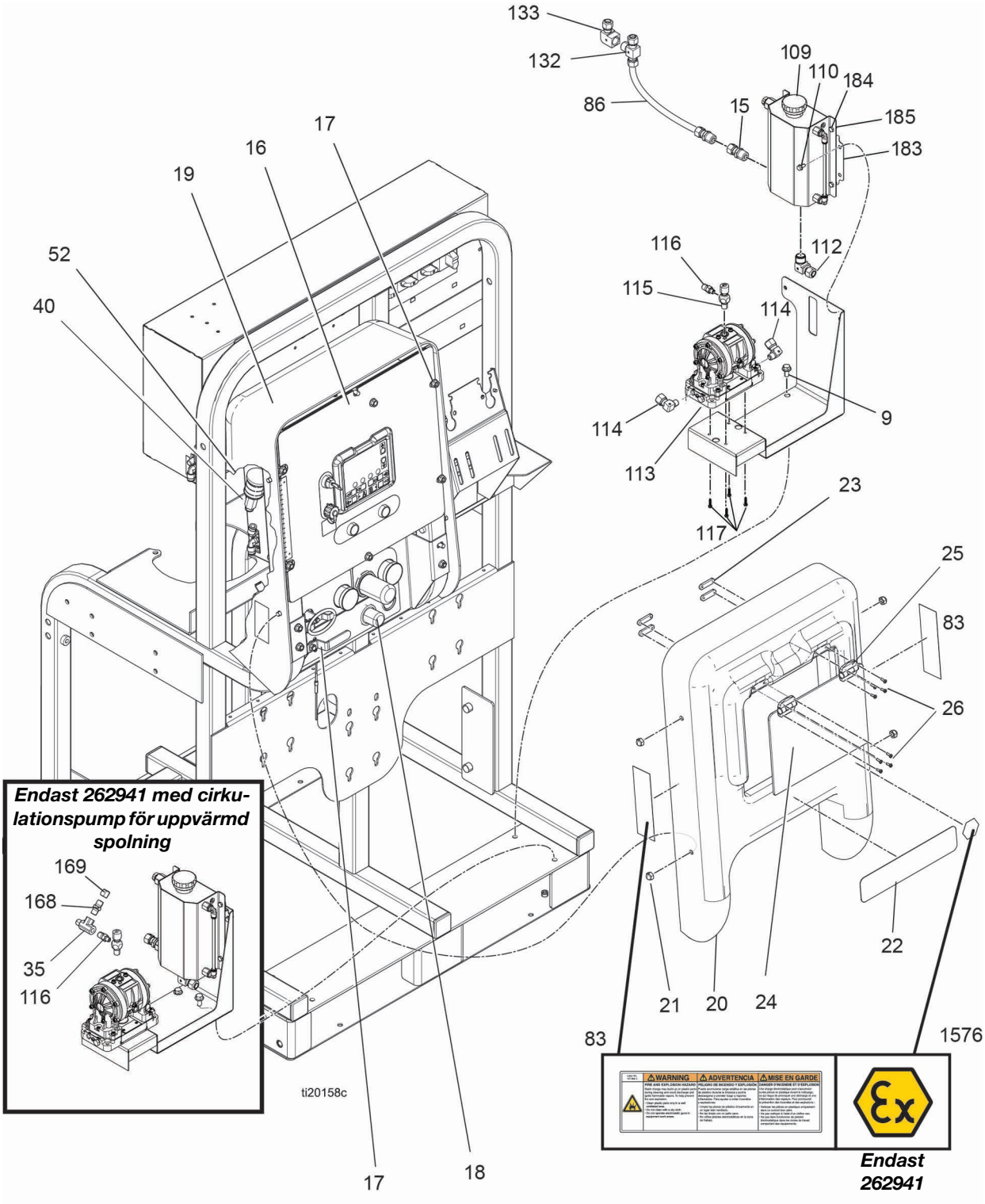

OBS! Stryk på rörtätning på alla icke-ledade rörgängor.

Bassystem (262878, 262941) sida 5 av 5

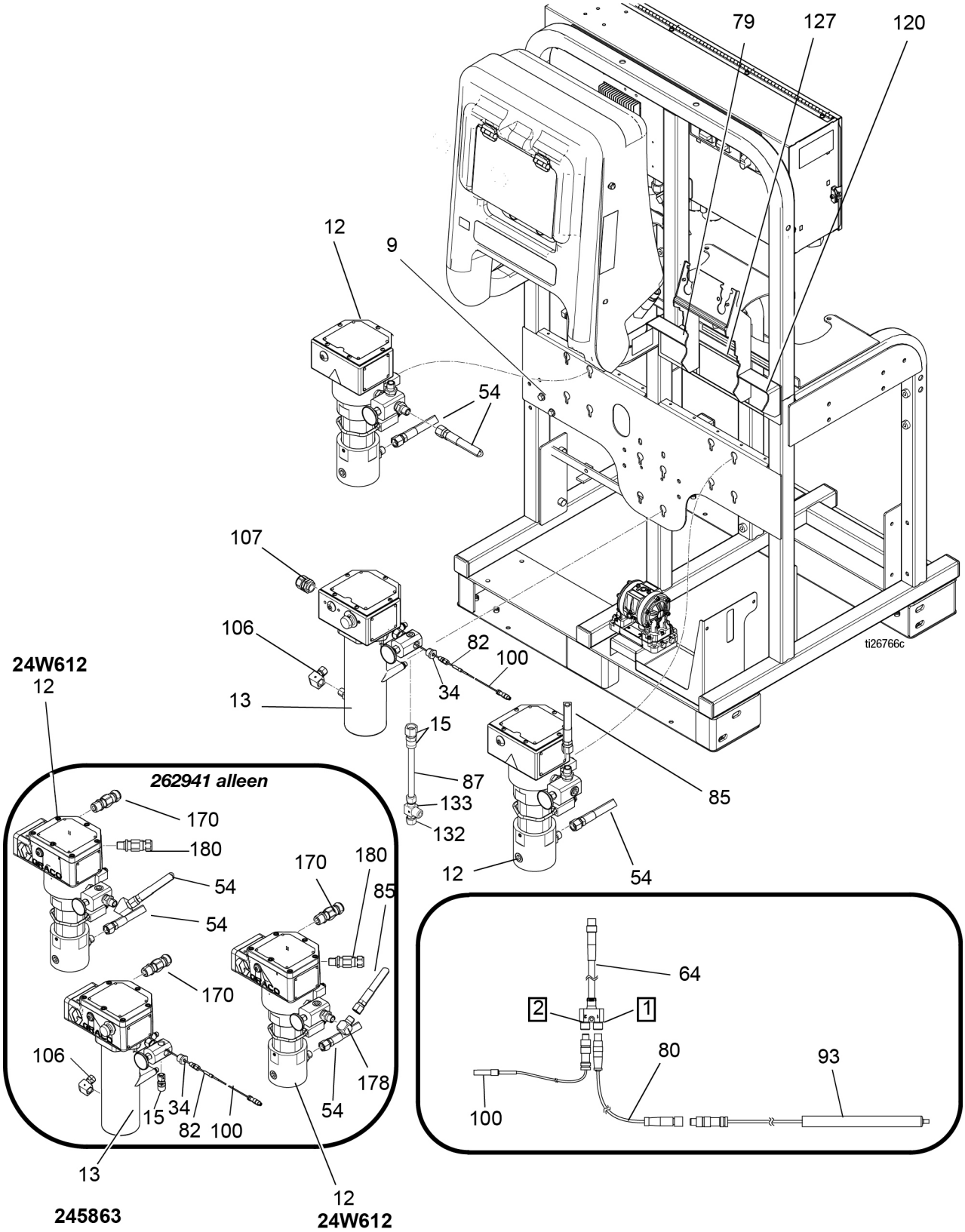

OBS! Stryk på rörtätning på alla icke-ledade rörgängor.

Bassystem (262878, 262941)

Ref.	Del	Beskrivning	Antal
1	262875	RAM	1
2	L180C9	PUMPUNDERDEL; B-sida	1
3	L220C9	PUMPUNDERDEL; A-sida	1
4	100133	LÅSBRICKA, 3/8	8
5	100101	SKRUV, lock, sexkant	8
6	256169	PLATTA, spolpump	1
7	121488	SKRUV, sexkanthuvud, med fläns	2
8	W30CAS	PUMP, lösningsmedel, 6,0 tum, 75 ml; se 312794	1
9	112395	BULT, flänshuvud	8
10	24Y247	KOPPLINGSDOSA; se sidan72	1
	24W074	RENSNINGSBOX, explosionssäker; endast 262941, se sida 65	1
11	113796	SKRUV, med fläns, sexkanthd	
		Modell 262878	6
		Modell 262941	10
12	262853	VÄRMARE, Viscon HF	2
	24W612	VÄRMARE, Viscon HF; endast 262941	2
13	245869	VÄRMARE, Viscon HP	1
	245863	VÄRMARE, Viscon HP; endast 262941	1
14	24P899	FILTER, luft, 1-1/4, enhet, sidan76	1
15	126899	BESLAG, kompression, rak	2
16	255771	BOX, styrning, luft/elektrisk, sidan 74	1
17	112958	MUTTER, sexkant, fläns	10
18	255761	MODUL, luftreglage, övre, sidan 64	1
19	16P815	HÖLJE, bakre	1
20	256177	HÖLJE, främre	1
21	117623	MUTTER, 3/8-16	4
22	16T209	ETIKETT, XM PFP	1
23	15T567	MUTTER, bakplatta, gångjärn	4
24	15T568	LUCKA, reglagekåpa	1
25	121471	GÅNGJÄRN, friktion, placering	2
26	112380	MASKINSKRUV	8
27	113498	VENTIL, säkerhet, 110 psi	1
28	262887	VENTIL, förhållandestyrning, vänster; sidan77	1
29	262888	VENTIL, förhållandestyrning, höger; sidan77	1
30	C19024	BESLAG, armbåge, svivel	1
31	111801	MASKINSKRUV, sexkant	8
32	217430	BESLAG, svivel, koppling, 90 grader	1
33	15T536	REGULATOR, luft, 3/8 NPT	1
34	100329	BUSSNING, rör	1
35	116504	BESLAG, T, kör	
		Modell 262878	1
		Modell 262941	2
36	C20461	BESLAG, reduktionsnippel, sexkant	
		Modell 262878	3
37	160032	BESLAG, nippel	
		Modell 262878	2
38	116643	SÄKERHETSVENTIL, luft	1
39	101689	TRYCKLUFTMANOMETER	1
40	121688	ANSLUTNING; 3/8 npti x 3/8 rör ptc	1
41	115313	PLUGG, rör	8
42	105281	3/4 npt, 45 grader	1
44	15M987	BESLAG, armbåge, 60 grader	2
45	117666	ANSLUTNING, jord	1
46	262893	GRENRÖR, blandning; se handbok 3A2988	1
47	---	TÄTNINGSMEDEL, rör, rostfritt stål	1
48	---	SMÖRJMEDEL, gängor	1
49	---	TÄTNINGSMEDEL, anaerobiskt	1
50	206995	VÄTSKA, TSL, 0,95 l (1 qt.)	1
52	108636	LJUDDÄMPARE	1
53▲	15X393	ETIKETT, varning, USB, alla språk	1
54	H75003	SLANG, kopplad, 7250 psi, 0,50 tum ID, 0,9 m (3 fot)	3
55‡	H75004	SLANG, kopplad, 7250 psi, 0,50 tum ID, 1,2 m (4 fot)	
		Modell 262878	3
		Modell 262941	3
56	H73806	SLANG, kopplad, 7250 psi, 0,375 tum ID, 1,8 m (6 fot)	1
57	H42506	SLANG, kopplad, 4500 psi, 0,25 tum ID, 1,8 m (6 fot)	1
58	205418	SLANG, kopplad, luft, 1/2 x 1,8 m (6 fot)	2
59	16P244	SLANG, kopplad, luft, 5/16 x 0,9 m (3 fot)	2
60	248208	SLANG, kopplad, luft, 5/16 x 1,2 m (4 fot)	1
61‡	159239	BESLAG, nippel, rör, reduktion	4
62	17L724	MINNE, USB; 2.0	1
63	121456	ANSLUTNING, ström, hane, 3-stift	1
64	125806	KABEL, splitter, M8, 4-stift, hona/hona/hane, 1,5 m	1
66	16T123	KABEL, GCA, CAN hane-hona, 1,0 m (ej i bild)	1
67	240900	SLANG, kopplad, luft, 30 tum x 3/4 tum	3
68	054172	SLANG, polyuretan, rund, svart, 1/4 tum	26,5
69	054175	SLANG, nylon, rund, natur, 1/4 tum	8,5
70	551390	SYNGLAS, bägare, graderad (ej i bild)	10
71	114958	BAND, spänn-	20
73	238909	LEDNING, jord	1
74	C12508	SLANG, polyuretan, rund, svart; 3/8 tum	4,7
76	109025	TERMINAL, ring	1
79	16P856	ETIKETT, koder, varningar; alla språk	1
80	125357	KABEL, m8, 4-stift, hane/hona, 1 meter	1

Ref.	Del	Beskrivning	Antal
82	126351	BESLAG, kompression, termokoppling	1
83▲	15T468	ETIKETT, varning	2
85	H75002	SLANG, kopplad, 7250 psi, 12 mm (0,5 tum) ID, 0,6 m (2 fot)	1
86	054961	SLANG, 9,5 mm (0,375 TUM) ID blå nylon	6
87	054960	SLANG, 12 mm (0,375 tum) ID röd nylon	1,5
88	114601	LEDNING, flexibel, icke-metall	3,5
92	15T258	VERKTYG, skiftnyckel, Xtreme, 145/290 (ej i bild)	1
93	24P242	SENSOR, RTD, 1k ohm, isolerad	1
94	158586	BESLAG, bussning	1
95‡	16T316	BLANDARE, statisk, enhet, sidan 81	1
96‡	H75010	SLANG, kopplad, 30 MPa (300 bar 7250 psi), 0,50 innerdiameter, 3,1 m (10 fot)	1
97‡	H73803	SLANG, kopplad, 7250 psi, 0,375 ID, 0,9 m (3 fot)	1
98‡	24P834	SVIVEL, rak	1
99‡	262854	PISTOL, spruta	1
100	126427	SENSOR, RTD, 1K ohm, 4-stift, 8 tum	1
101	158990	FÖRDELNINGSRÖR, tryckluft	1
102	165198	BESLAG, reduktionsnippel	1
103	121858	BESLAG, armbåge, 3/8 npte x 1/4 npte	1
104	101754	PLUGG, rör	1
105	119798	BESLAG, T, påskjuts	1
106	126896	BESLAG, armbåge, rör	3
107	121603	GREPP, sladd, 0,51-0,71, 3/4	1
108	16T745	FÄSTE, vattencirkulation, montering	1
109	2002997	TANK, överflöde, 2 l, aluminium	1
110	113161	SKRUV, med fläns, sexkanthuvud	2
112	126898	BESLAG, armbåge	1
113	24P835	PUMP, membran, 205	1
114	126897	BESLAG, armbåge	2
115	206264	VENTIL, nål	1
116	151519	BESLAG, reduktionsnippel; modell 262878 och 24W648	1
	16D939	BESLAG, reduktionsnippel; Modell 262941	1
117	15R472	SKRUV, sexkantshuvud, flänsad, 1/4 x 1	4
118	054760	SLANG, polyuretan, rund, svart	5
119	100028	LÅSBRICKA, spärr	1
120	115901	LIST, kantskydd	2
121	16T171	BAND, ramanslutning	2
122	100679	SKRUV, lock, sexkant	8
123	115211	SKRUV, lock, sexkant	2
124	---	SKRUV, sexkantshuvud med räfflad yta, flänsbas, 1/2-13	8
125	109570	LÅSBRICKA, plan	20
126	112731	MUTTER, sexkant, fläns	10
127▲	15W598	ETIKETT, varning	1
128	15U654	MÄRKETIKETT, A/B	1
129	---	VÄTSKA, etylenglykol/vatten	2
131	16F366	BESLAG, 1/4 tum x 1/4 tum, tryck för att ansluta	2
132	126895	BESLAG, T, rör x rör x nptm	2
135	121683	KABEL, M8, 4-stift, hane/hona, 3 meter	2
136	122032	LEDNINGSMUTTER	2
137	15V778	KABEL, CAN, hona/hona 20 tum	1
138	15V779	KABEL, CAN, hona/hona 34 tum	1
140	XL65D2	MOTOR, 6500 med sensor	2
140a	26C331	LINJÄR SENSORENHET	
140b	273274	REED, växla	
141	100133	LÅSBRICKA, spärr	8
142	100101	SKRUV	8
143	257150	DRAGSTÅNG	6
144	197340	KÅPA, koppling	2
145	15H392	STÅNGADAPTER	2
146	244820	KLÄMMA, hårnål med snodd	2
147	244819	KOPPLING, monteringsstång	2
148	101712	MUTTER, nyloc	6
149	157350	ADAPTER, 3/8 x 1/4	1
150	100081	BUSSNING	1
151	116395	KOPPLING, 90 grader, 1/4 hane x 3/8 svivel	1
152	256561	PLATTA, montering, pump	1
153	111799	SKRUV; M8 x 1,25 x 16 mm	4
154	24W662	SLANG, sug	1
155	181073	INTAGSSIL	1
157†	190451	KOPPLING, adapter	1
158†	162505	BESLAG, koppling, svivel	1
159†	156823	BESLAG, koppling, svivel	1
160†	116513	REGULATOR, luft	1
161†	16T421	ADAPTER, rör, sexkant	1
162†	112307	BESLAG, armbågsvinkel	1
163†	234402	SATS, filter, luft	1
163a	24V097	SATS, reparation, avfuktarluft (ej i bild)	1
164†	102360	BRICKA, plan	4
165†	---	SKRUV, maskin, skårad, insexhd, 10/24 x 1/2 tum	4
166†	24P834	SVIVEL, rak, PTFE	1
167†	---	NIPPEL, 3/8 - 1/4 npt x 2,6 tum	1
168†	156971	BESLAG, nippel, kort	1
169†	---	BESLAG, sexkant, 1/4 npt(hona)	1
170†	24W678	KABEL, montering, förstärkt	3
171†	---	FÄSTE, luftfilter	1
172†	112698	ARMBÅGE, hane, svivel	1
173†	113911	MANOMETER, luft	1

Ref.	Del	Beskrivning	Antal
174†	162453	BESLAG, 1/4 npsm x 1/4 npt	1
175†	166999	BESLAG, armbåge, vinkel, 1/2M x 1/4F	2
176†	122161	BESLAG, luft	2
177†	115841	BESLAG, armbåge	1
178†	158683	BESLAG, armbåge, 90°	1
179	17D946	ETIKETT, sladdlindning (ej i bild)	1
180†	24W680	KABEL, montering, förstärkt	2
181	17Y184	KABEL, GCA, M12-5P	2
182	100721	RÖRPLUGG	1
183	2003028	FÄSTE, adapter, tank, målad	2
184	100157	SKRUV, lock, sexkant	4
185	102040	MUTTER, lås, sexkant	4

--- Säljs ej.

▲ *Reservsäkerhetsetiketter, -skyltar och -kort kan fås kostnadsfritt.*

† *Endast 262941.*

‡ *Ingår i satsen för blandningslinje och pistol 24P833.*

24X461 1:1 beslagssats

Används för att konvertera B-sidans återcirkulationsdelar på 262941 för material med 1:1-förhållande. Se handbok 334939 för detaljerade instruktioner.

Matarmoduler

Sida 1 av 2

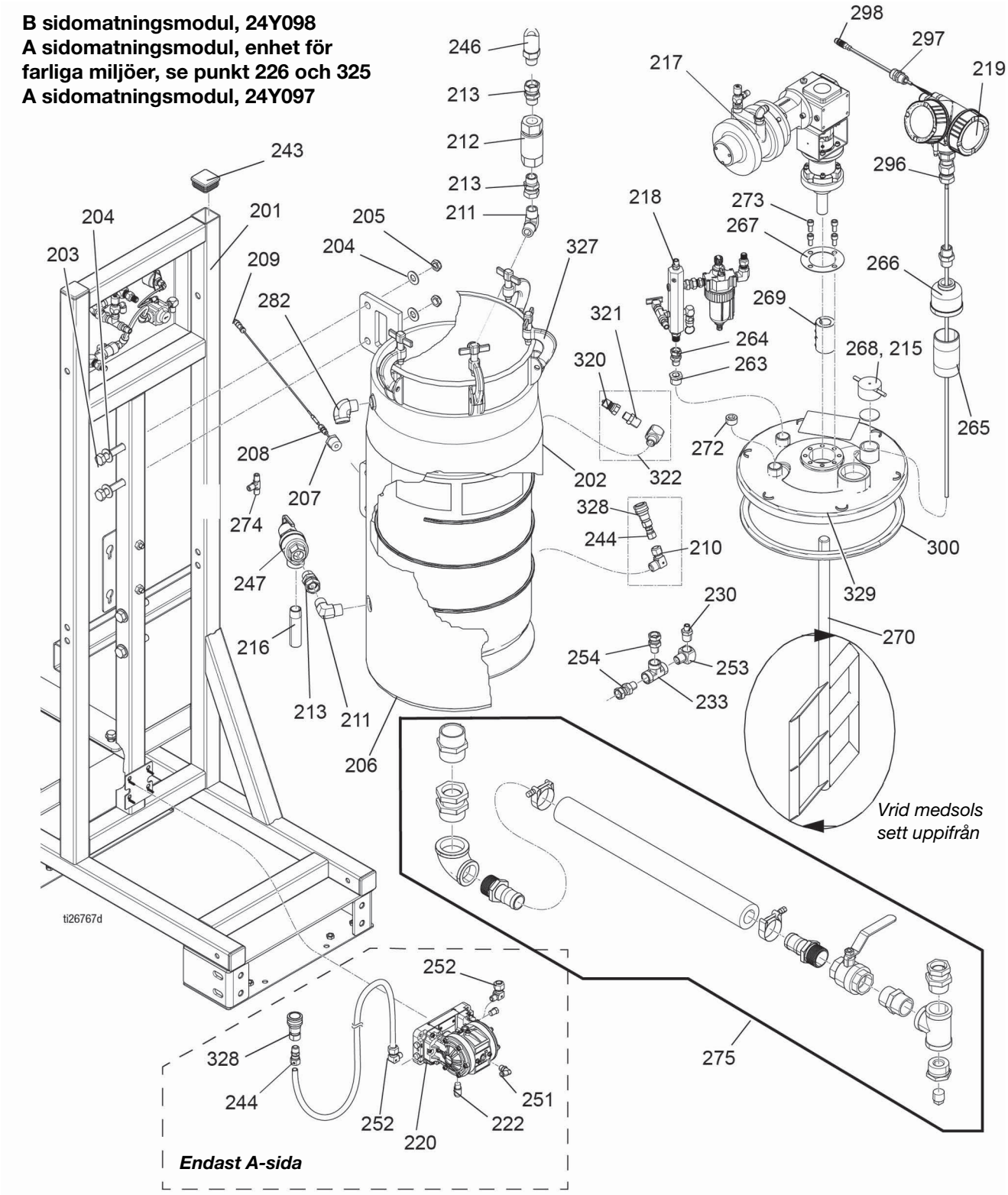

Sida 2 av 2

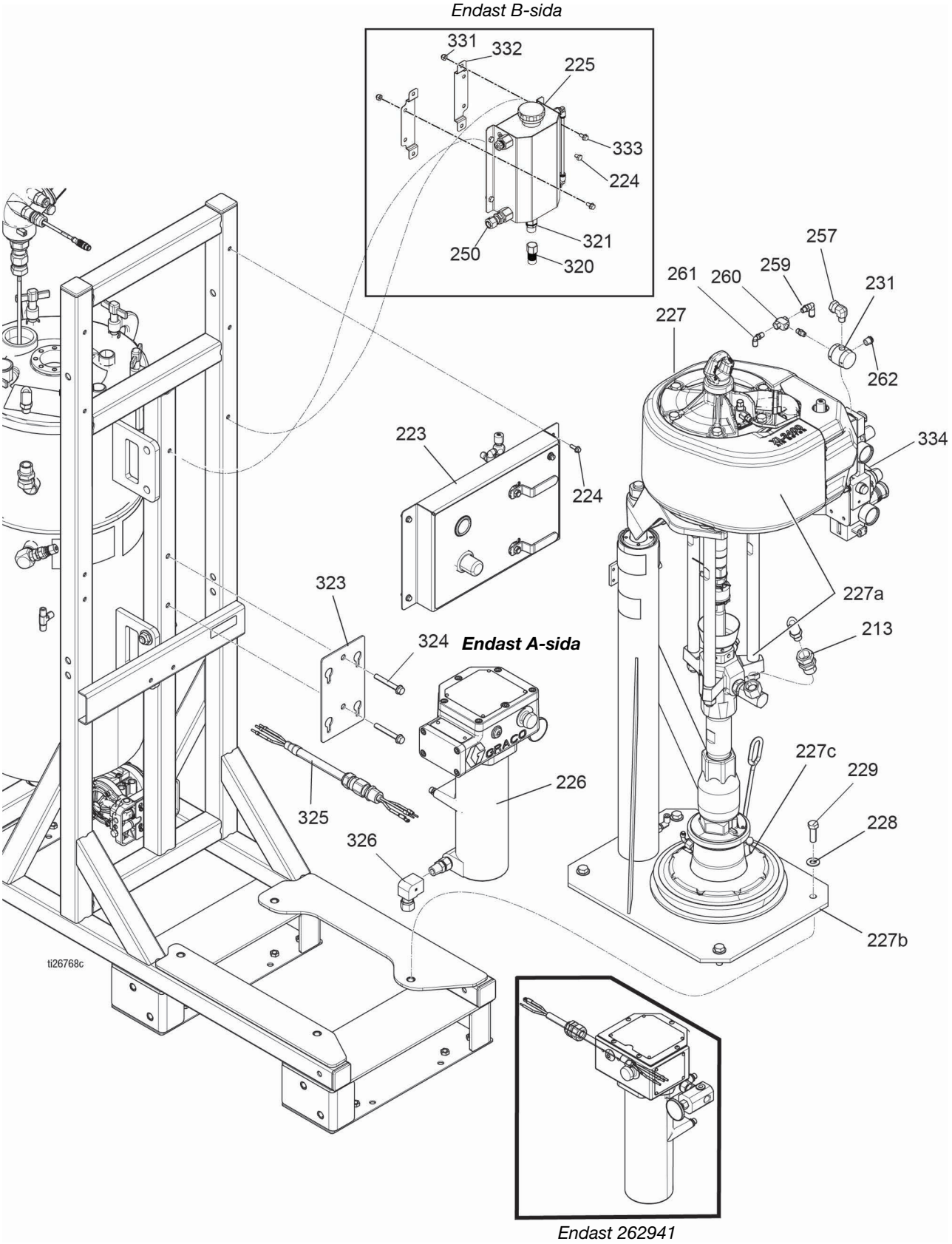
Endast B-sida
331
332
225
333
224
321
250
320
257
259
261
260
231
227
262
334
223
224
227a
213
323
324
Endast A-sida
227c
229
226
325
228
326
227b
ti26768c
Endast 262941

Matarmoduler forts.

Ref.	Del	Beskrivning	Antal
201	262841	RAM	1
202	24M683	TANK, tryck, enhet	1
203	---	BULT, sexkantshuvud, 3,25 tum lång, 5/8-11	4
204	111841	BRICKA, slät 5/8	8
205	---	Mutter, självlåsande, sexkant, nyloninsats, 5/8-11	4
206	16R869	HÖLJE, tanklindning	1
207	120870	BUSSNING, rör, sexkant, 3/4 npt X 1/8 npt, stål	1
208	126351	BESLAG, kompression, termokoppling	1
209	126381	SENSOR, RTD, 1k ohm, 4-stift, 3 tum	1
210	126898	BESLAG, armbåge	2
211	295847	BESLAG, armbåge, 90, 3/4 mpt	2
212	16T481	BACKVENTIL, sidan 83	1
213	157785	BESLAG, svivel	4
215	171988	PACKNING, inspektionslock	1
216	16T619	BESLAG, nippel, gängad i ena änden	1
217	24P885	OMRÖRARE, enhet, luft, sidan 78	1
218	262857	GRENRÖR, enhet, luft, sidan 80	1
219	26C587	SENSORENHET, nivå	2
220	24P835	PUMP, membran	1
223	262860	PANEL, enhet, luft, alla (A)-sidans försörjningsmoduler, sidan 82	1
	---	PANEL, enhet, luft modell 24Y098 (B)-sida, sidan 82	1
224	113796	SKRUV, med fläns, sexkanthd	8
225	2002997	TANK, överflöde, 2 l, aluminium	1
226	245869	Värmare, Viscon, endast sida för icke-farliga miljöer (A), modell 24Y097	1
	245863	Värmare, Viscon; (A)-sida enhet för farliga miljöer	1
227†	262868	STRÖMFÖRSÖRJNING, enhet, 40:1, 0 volt, S20, 20L	1
227a	26C434	PUMP OCH MOTOR, se pumphandbok	1
227b	257620	S20 RAM, se 313527	1
227c	16U676	PLATTA, se 3A3113	1
228	GC2041	BRICKA, plan, std, 1/2	4
229	100017	SKRUV, lock, sexkant	4
230	162449	BESLAG, reduktionsnippel	4
231	104633	VENTIL, styr	1
232	---	TÄTNINGSMEDEL, rör, rostfritt stål	1
233	103475	BESLAG, T, rör	1
234	054960	SLANG, 9,5 mm (0,375 tum) ID röd nylon	3,8
235	054961	SLANG, 9,5 mm (0,375 TUM) ID blå nylon	4,2
236	205418	SLANG, kopplad	1
237	109130	SLANG, kopplad, 48 tum	1
238	16P244	SLANG, kopplad, tre fot	3
239	15B772	SLANG, luft, 18 tum	3
240	054172	RÖR, nylon, runt	12
241	054753	SLANG, nylon, rund, svart	8
242	054139	SLANG 0,375 tum ID svart nylon	5,5
243	115313	PLUGG, rör	6
244	126900	BESLAG, 1/2 rör x 3/8 npt(hane)	1
246	236425	SLANG, kopplad	1
247	16T244	VENTIL, tryckavlastning, 3/4 tum npt hona	1
248	---	SPÄNNBAND, 14 tum	20
250	126899	BESLAG, kompression, rak	2
251	112782	ARMBÅGE, svivel, 90 grader	1
252	126897	BESLAG, armbåge	2
253	115764	BESLAG, armbåge, 90 grader	1
254	190451	KOPPLING, adapter	2
255	---	ETIKETT, artikelbeskrivning	1
257	116395	BESLAG, svivel, armbåge	1
258	103656	BESLAG, rör, sexkant	1
259	198171	BESLAG, armbåge	1
260	593538	VENTIL, skyttel 1/8 nptf	1
261	112781	ARMBÅGE, svivel, 90 grader	1
262	24K976	LJUDDÄMPARE; 1/4 npt	1
263	100505	BUSSNING, rör	1
264	155665	SKARV, adapter	1
265	16R985	BESLAG, nippel, 2 npt	1
266	16R983	BESLAG, adapter, 2 npt till 3/4 npt	1
267	24P837	PACKNING, omrörare	1
268	210575	HÄTTA, påfyllare	1
269	16T245	KOPPLING, axel, klämma i ett stycke	1
270	26C543	BLAD, omrörare	1
272	102726	PLUGG, rör utan skalle	1
273	109212	SKRUV, sexkantshd	1
274	115219	T-BESLAG, 1/4 npt	1
275	262820	SATS, vätskeutlopp, flexibelt; sidan 84	1
282	122327	BESLAG, armbåge; 3/4-14 npt	1
296‡	156172	BESLAG, koppling, svivel	1
297‡	260067	BESLAG, dragavlastning	1
298‡	127172	KABEL, M12, 5-stift, 4-trådar	1
299	102726	PLUGG, rör, utan huvud	1
300**	---	PACKNING, santopren	1
320	17D307	BESLAG, nippel, snabbkoppling	1
321	159239	BESLAG, nippel, rör, reduktion	1

Ref.	Del	Beskrivning	Antal
322	158683	BESLAG, armbåge, 90 grader	1
323	17D204	FÄSTE, montering, Viscon-värmare	1
324	121488	SKRUV, sexkanthuvud, med fläns	2
325	24Y438	KABEL, montering, förstärkt, (icke-farlig), endast (A)-sidan	1
	24W679	KABEL, montering, endast sida (A) för farliga miljöer	1
326	126896	ARMBÅGE, 1/2 tum rör x 1/2 nptf	1
327**	420036	KLÄMMA, tryckkärl	6
328	17D306	BESLAG, snabbkoppling	1
329**	---	HÖLJE, tryck, tank	1
330	202659	VÄTSKA, smörjning 118 ml (16 oz.) (ej i bild)	1
331	102040	MUTTER, lås, sexkant	4
332	2003028	FÄSTE, adapter, tank	2
333	100157	MASKINSKRUV, sexkanthuvud	4
334	---	REGLAGE, luft	1

--- Säljs ej.

† Se handböckerna för försörjningssystem 313526 och 313527 för detaljerade instruktioner och reservdelslista för försörjningsenhet S20 (262868).

*‡ Ingår i radarnivåsensorsatsen 26C587. Se **Byta ut radarnivåsensorn** på sidan 31.*

*** Ingår i trycktankenheten 24M683.*

***OBS!** 26C587 Nivåsensor med blått huvud ersätter 24P884-sensorn med rött huvud. 26C587 ingår (296, 297, 298).*

Uppvärmt slangpaket

16T121 - 3/4 tum x 1/2 tum
16T122 - 3/4 tum x 3/4 tum

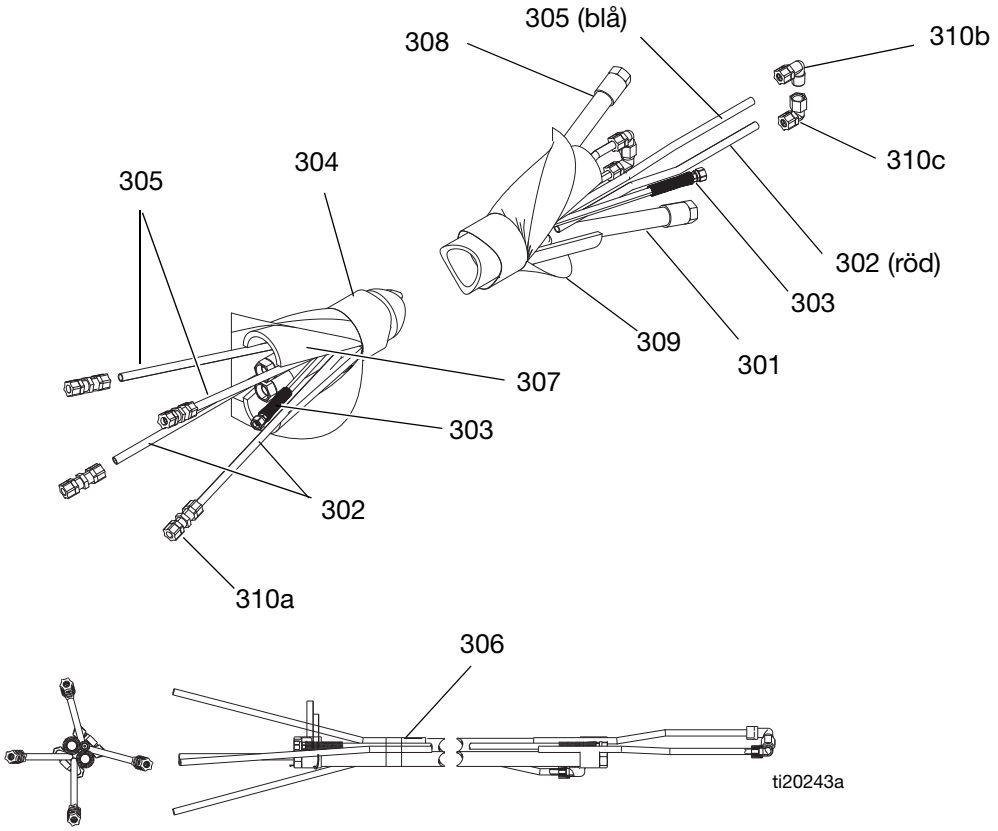

Ref.	Del	Beskrivning	Antal
301	H77550	SLANG, kopplad, 3/4 tum, 6500 psi	
		Modell 16T121	1
		Modell 16T122	2
302	16X027	SATS, slang, 9,5 mm (0,375 tum) ID röd nylon	2
303	H42550	SLANG, kopplad, 4500 psi, 1/4 tum ID, 15,2 m (50 fot)	1
304	---	ETIKETT, identifikation	1
305	16X028	SATS, slang, 9,5 mm (0,375) ID blå nylon	2
306	---	TEJP, elektrisk	1
307	---	SLANG, skum, isolering, 2-5/8 tum ID, 15,2 m (50 fot)	1
308	H75050	SLANG, kopplad, 7250 psi, 1/2 tum ID, 15,2 m (50 fot); *Endast modell 16T121*	1

Ref.	Del	Beskrivning	Antal
309	16T138	SKYDD, nötning, 15,2 m (50 fot)	1
310	16U666	SATS, rörbeslag	1
310a	126894	KOPPLING, 1/2 tums rör x 1/2 tums rör	4
310b	126898	ARMBÅGE, 1/2 rör x 1/2 nptm	2
310c	126896	ARMBÅGE, 1/2 tum rör x 1/2 nptf	2
311	16U111	SATS, beslag, slanganslutning (ej i bild)	1
311a	C20487	NIPPEL, sexkant (ej i bild)	2
311b	158491	NIPPEL (ej i bild)	1
311c	156823	KOPPLING, svivel (ej i bild)	2
311d	156971	NIPPEE, kort (ej i bild)	1

--- Säljs ej.

Bassystemets (262878, 262941) underenheter

Systemets luftkontrollmodul (255761)

OBS! För **Matarmodulens luftpanel (262860)** delar, se sidan 82.

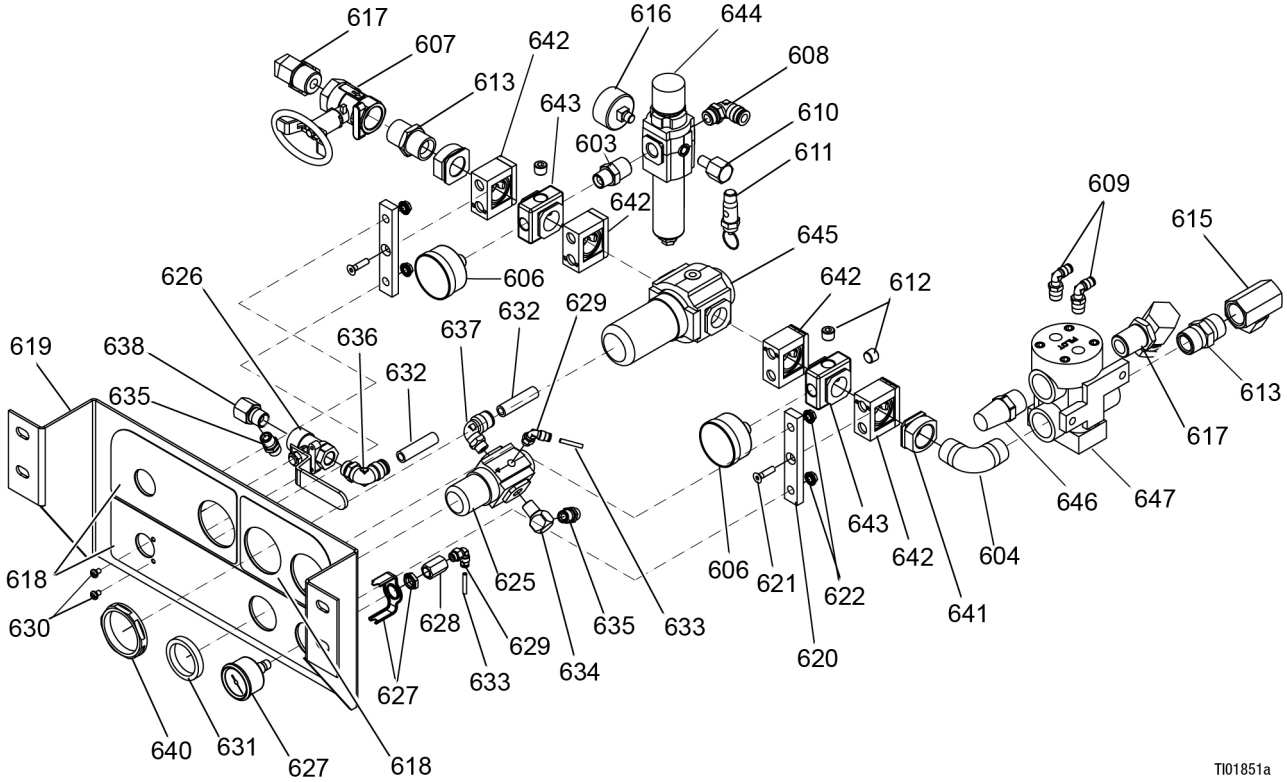

Ref.	Del	Beskrivning	Antal
603	157350	NIPPEL, rör; 1/2 x 3/8 npt	1
604	108307	ARMBÅGE, rör, hane	1
606	101689	TRYCKLUFTMANOMETER	2
607	117346	KULVENTIL, avluftande	1
608	114316	ARMBÅGE, hane, svivel	1
609	114109	ARMBÅGE, hane, svivel; 1/4 YD rör	2
610	158962	ARMBÅGE, vinkel; 1/4(hona) x 1/8(hane)	1
611	116643	SÄKERHETSVENTIL, luft	1
612	100721	RÖRPLUGG	3
613	119992	RÖR, nippel; 3/4 x 3/4 npt	2
615	156589	ADAPTER, koppling; 90 gr.	1
616	113911	MANOMETER, luft	1
617	160327	ADAPTER, koppling; 90 gr.	2
618	15T119	ETIKETT, regulator	1
619	---	FÄSTE, tryckluftsreglage	1
620	15R437	ADAPTERFÄSTE, tryckluftsreglage	2
621	---	MASKINSKRUV, sexkant platt huvud	2
622	115942	MUTTER, insex, flänshuvud	4
625	116513	REGULATOR, luft	1
626	121457	KULVENTIL, tryckluft, panelmonterad	1
627	121424	MANOMETER, panelmonterad 3,8 cm (1,5 tum)	1
628	100451	KOPPLING	1

Ref.	Del	Beskrivning	Antal
629	114151	ARMBÅGE, hane, svivel	2
630	100264	MASKINSKRUV, koniskt huvud	2
631	116514	MUTTER, regulator	1
632	054760	RÖR, polyuretan, runt, svart; 3,17 cm (1,25 tum)	-
633	---	RÖR, polyuretan, runt; 18,29 cm (0,6 fot)	-
634	100840	ARMBÅGE, vinkel	1
635	162453	BESLAG, 1/4 npsm x 1/4 npt	2
636	114114	ARMBÅGE, hane, svivel	1
637	114128	ARMBÅGE, hane, svivel	1
638	164259	ARMBÅGE, vinkel	1
640†	122336	PANELMUTTER, regulator	1
641†	113440	ADAPTER	2
642†	113431	SNABBKLÄMMA	4
643†	113442	BLOCK, port	2
644†	15R488	REGULATOR	1
644a	123454	FILTER, element; 5 mikrometer	1
645†	15R487	REGULATOR	1
646†	15R486	LJUDDÄMPARE	1
647†	15R485	STYRLUFTVENTIL, dubbel	1

† Ingår i tryckluftsreglagesats 255772 (beställs separat).

--- Säljs ej.

Rensningsbox (maskiner i farliga miljöer)

Sida 1 av 4

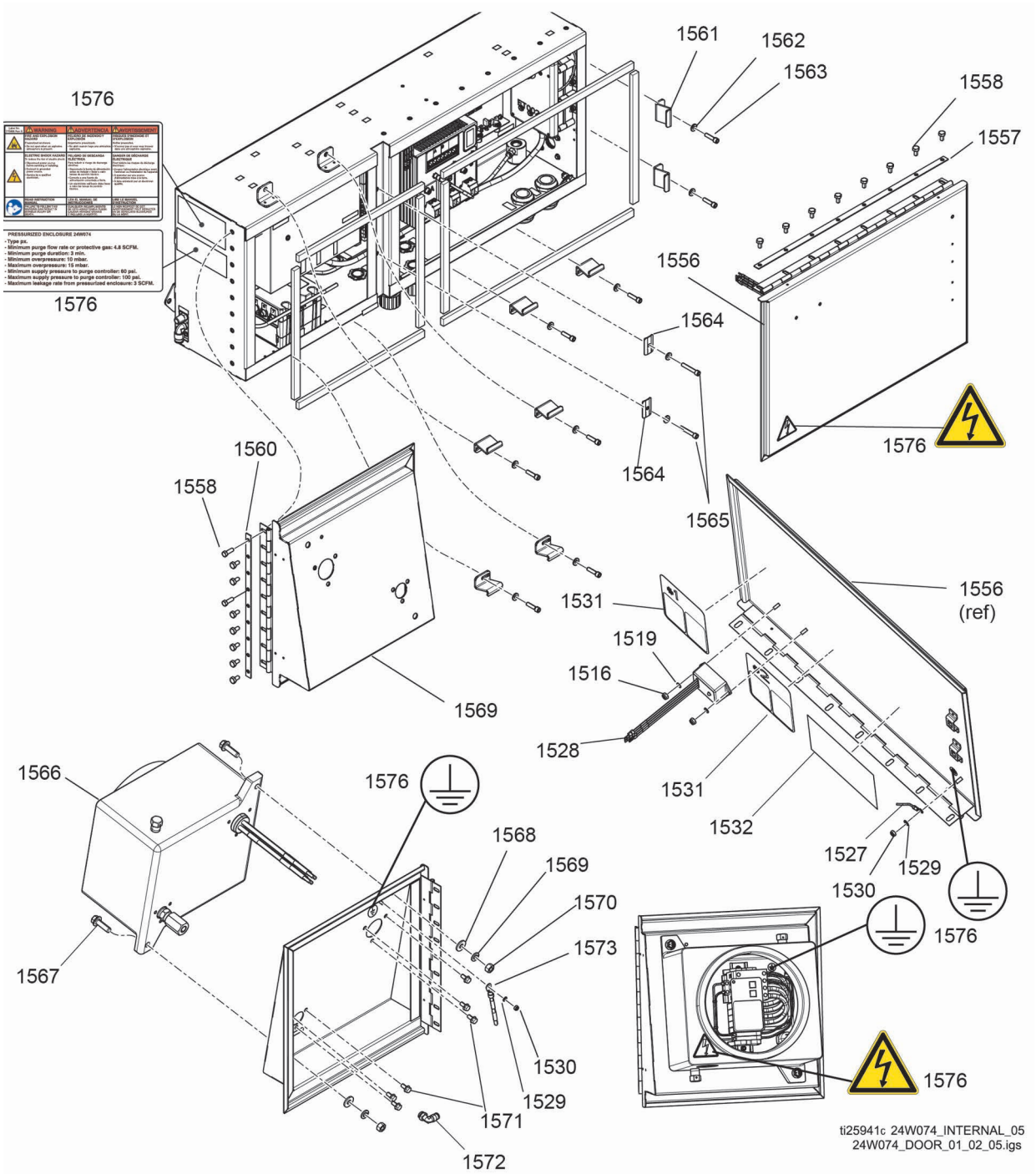

Sida 2 av 4

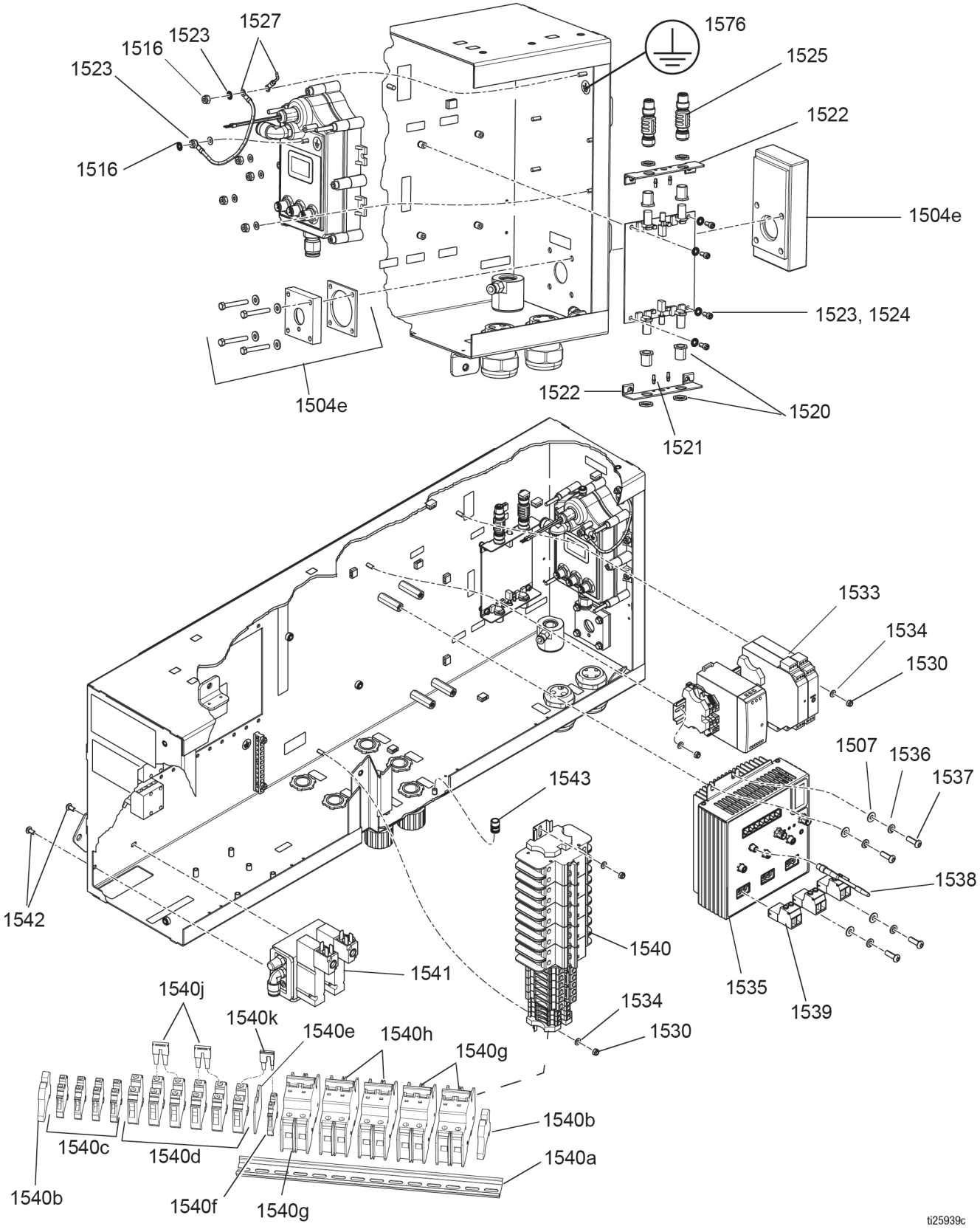
1527
1523
1516
1523
1516
1576
1525
1522
1504e
1523, 1524
1504e
1522
1520
1521
1533
1534
1530
1507
1536
1537
1543
1538
1542
1540
1541
1535
1539
1534
1530
1540j
1540k
1540e
1540h
1540g
1540b
1540c
1540d
1540a
1540b
1540f
1540g
ti25939c

Sida 3 av 4

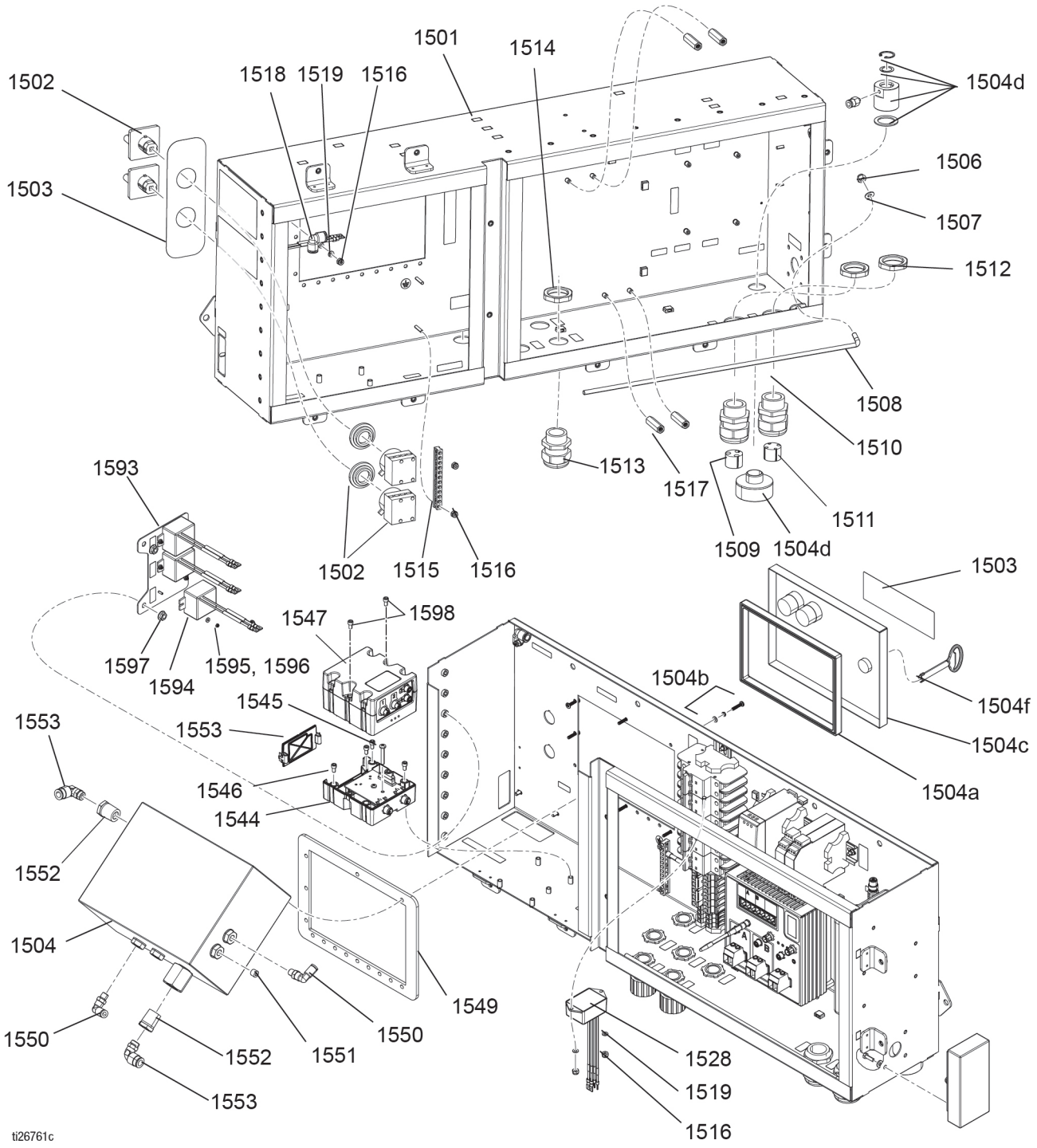
1501
1514
1502
1518 1519 1516
1504d
1506
1503
1507
1512
1508
1510
1513
1517
1511
1509 1504d
1593
1502 1515 1516
1503
1547
1598
1597
1594
1595, 1596
1504b
1504f
1545
1553
1553
1504c
1546
1504a
1544
1552
1504
1549
1550
1550
1552
1551
1528
1519
1553
1516
ti26761c

Sida 4 av 4

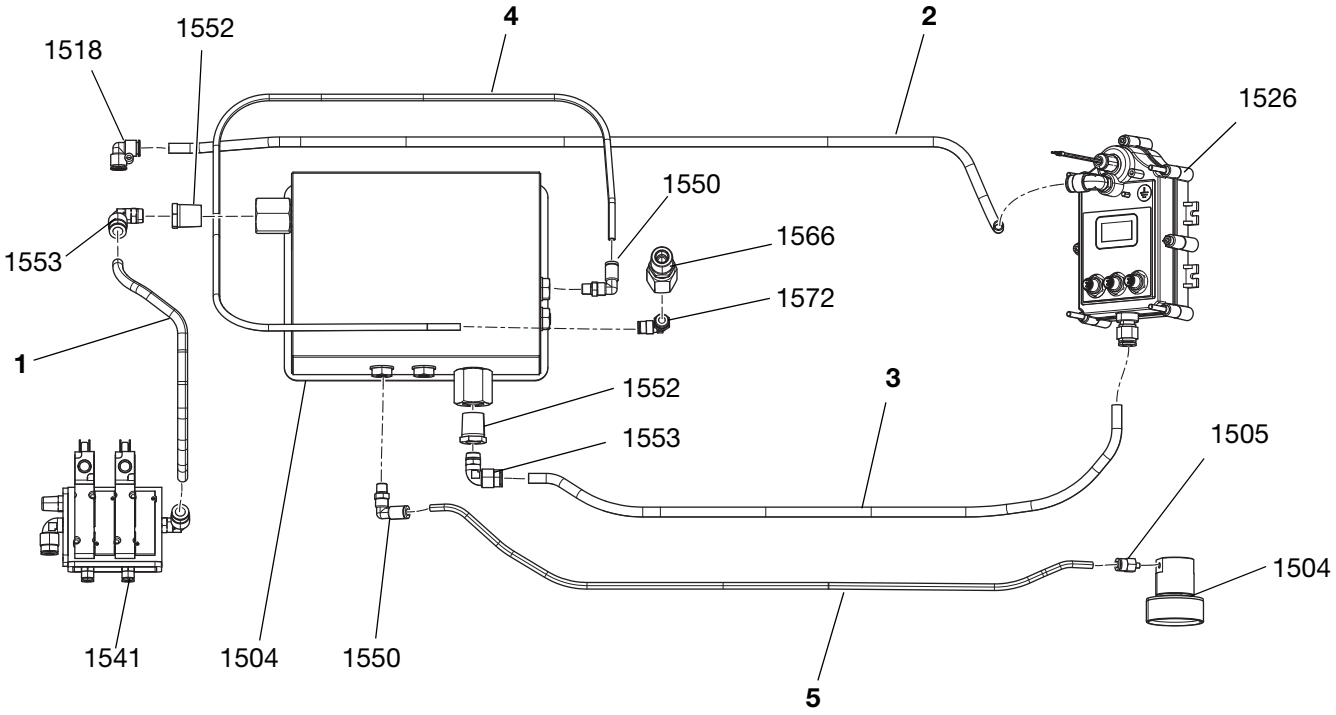

ti25945a 24W074_AIRLINES

Slangar	Ref.	Längd tum (mm)
1	1574	13 (330,2)
2		35 (889)
3		26 (660,4)
4	1575	39 (990,6)
5		30 (762)

Rensningsbox (maskiner i farliga miljöer)

Ref.	Del	Beskrivning	Antal
1501	24W069	SKÅP	1
1502	15U423	BRYTARE, 2P, 25A	2
1503	17D815	ETIKETT, rensningsbox, XM PFP, farliga miljöer	1
1504	17D465	KONTROLLDOSA, rensning	1
1504a	---	PACKNING, dörr till rensningsbox	1
1504b	---	SKRUV, enhet, rensningsbox	7
1504c	---	DÖRR, rensningsbox	1
1504d	---	ENHET, utblåsport, rensningsbox	1
1504e	---	ENHET, avlastningsventil, rensningsbox	1
1504f	---	NYCKEL, rensningsbox	1
1505	114332	BESLAG, anslutning, hane	1
1506	102040	MUTTER, lås, sexkant	1
1507	100086	LÅSBRICKA, plan	5
1508	24W820	FÄSTE, doser., dörr	1
1509	127837	GENOMFÖRING, CAN, 3 kablar	1
1510	127838	GENOMFÖRING, sensor, 4 kablar	1
1511	126881	BUSSNING, avlastning	2
1512	126891	MUTTER, bussning	2
1513	15N110	SLADD, fäste, 1 tum	7
1514	15N111	MUTTER, bussning	7
1515	122313	SKENA, jord, sats	1
1516	109466	LÅSMUTTER, sexkant	13
1517	17D464	MUTTER, koppling, sexkant; 1/4-20 x 1,5	4
1518	17D466	BESLAG, tryckanslutning, 3/8 3/8 90	1
1519	107584	BRICKA, slät	10
1520	24M485	KORT, enhet, GCA, CAN ISO, IS	1
1521	121645	LAMPA	4
1522	16N621	FÄSTE, kort, krets	2
1523	102063	LÅSBRICKA, utvändig	6
1524	103229	SKRUV, lock sch	4
1525	16T072	ADAPTER, kabel, CAN, IS TILL ICKE-IS	2
1526	24W610	MODUL, XMPFP, exp. atmosfär	1
1527	194337	LEDNING, jord, lucka	2
1528	16U530	MODUL, överspänningsskydd	2
1529	100718	BRICKA	2
1530	115483	LÅSMUTTER	6
1531	17D814	ETIKETT, ström, XM PFP, farlig miljö	1
1532	127111	KUVERT, packsedel, självhäftande	1
1533	17D228	SKENA, rensning, farlig miljö, isolering	1
1534	116876	BRICKA, plan	4
1535	24Y169	MODUL, gca, mzhp	1
1536	100016	LÅSBRICKA, lås	4
1537	112689	BULT, runt hd	4
1538	24U109	KABEL, överhettning, brytare för kortslutning	1
1539	24R754	ANSLUTNING, ström, hane, 2-stift	3
1540	24X085	SKENA, rensning, kretsbrytare; inkluderar 1540a-1540k	1
1540a	514014	SKENA	1
1540b	---	BLOCK, stopplint	2
1540c	---	BLOCK, terminal	4
1540d	126382	BLOCK, terminal	6
1540e	---	BLOCK, terminal, 2 ledare, 6,2 mm	1
1540f	17A314	AUTOMATSÄKRING, 2P, 20 A, UL489, AB	1
1540 g	17A316	KRETS, brytare, 2P, 30 A, UL489, AB	3
1540h	126384	BRYGGA, plug-in, bygel	
1540j	---	BRYGGA, plug-in, bygel, reducerande	2
1540k	24R755	ANSLUTNING, ström, hona, 7-stift	1
1541	17C056	MODUL, magnetventil, pfp, exp.säker	1
1542	106084	SKRUV, maskin, plant huvud	2
1543	24W821	MAGNET, doser., dörr	1
1544	289697	MODUL, GCA, kub, bas	1
1545	126687	SKRUV, maskin, plant huvud	1
1546	104371	SKRUV, hätta sch; 10 x 0,375	4
1547●	289696	MODUL, GCA, kub, FCM (inkluderar 2 av 1598)	1
1548	277674	SKÅP, kublucka	1
1549	24W073	PACKNING, styrenhet, rensning	1
1550	112781	ARMBÅGE, svivel, 90°	2
1551	100139	RÖRPLUGG	1
1552	100206	BUSSNING, rör	2
1553	115841	BESLAG, armbåge	2
1555	17B838	REMSA, neoprenskum 0,313 x 0,625	9,5
1556	24W052	KAPSLING, dörr, stor	1
1557	24W070	KAPSLING, gångjärn, stöd, lång	1
1558	100333	SKRUV, lock, sexkant	17
1559	24W054	KAPSLING, dörr, liten	1
1560	24W072	KAPSLING, gångjärn, stöd, kort	1
1561	17C058	SPÄRR, hölje, hd	8
1562	331103	BRICKA	10
1563	C19810	SKRUV, insexhuvud	8
1564	24W116	SPÄRR, kapsling, center	2
1565	596936	SKRUV, hätta, insexhuvud, 1/4 x 1,5	2
1566	17B850	BOX, ström, explosionssäker, sidan 71	1
1567	124431	SKRUV, huvud, bricka, sexkant, 3/8-16	2
1568	100023	LÅSBRICKA, plan	2
1569	100133	LÅSBRICKA, 3/8	2
1570	100307	MUTTER, sexkant	2

Ref.	Del	Beskrivning	Antal
1571	113161	SKRUV, fläns, sexkanthuvud	6
1572	114109	BESLAG, armbåge, hane, svivel	1
1573	17D194	KABEL, jord, box, rensning	1
1574	C12508	RÖR, nylon, runt	6,2
1575	054172	SLANG, nylon, rd	5,75
1576▲	17D866	ETIKETT, säkerhet, rensningsbox, multi	1
1577	121000	KABEL, can, hona x hona, 0,5 m (ej i bild)	1
1578	121806	KABEL, magnetventil (ej i bild)	2
1579	127068	KABEL, CAN hona/hona, 1,0 m (ej i bild)	2
1580	17D197	KABEL, sensor, ISO till nivå, A (ej i bild)	1
1581	17D198	KABEL, sensor, ISO till nivå, B (ej i bild)	1
1582	17D199	KABEL, sensor, ISO till RTD, slang (ej i bild)	1
1583	17D200	KABEL, sensor, ISO till RTD, värmare (ej i bild)	1
1584	17D201	KABEL, sensor, ISO till FCM 3, tanknivå (ej i bild)	1
1585	17D202	KABEL, sensor, ISO till FCM3, RTD (ej i bild)	1
1586	17D257	KABEL, I.S. CAN, hona-hona, 1,5 m (ej i bild)	1
1587	17D260	KABEL, GCA, I.S., CAN, hane/hona, 1,6 m (ej i bild)	1
1588	17D261	KABEL, hane A till hona B-kod, 1,9 m (ej i bild)	1
1589	24R735	KABEL, CAN-ström, m12 hona, pigtail (ej i bild)	1
1590	17D867	ETIKETT, sladdlindning, XM PFP, farlig miljö (ej i bild)	1
1591	125871	SPÄNNBAND, 7,5 tum (ej i bild)	21
1593	17F587	FÄSTE, linjefilter	1
1594	17F662	FILTER, linje, ssr, enhet	3
1595	188773	BRICKA, plan	6
1596	C27076	MUTTER	6
1597	115942	MUTTER, sexkant, flänshuvud	2
1598	114135	SKRUV, enhetsgrenrör	2
1599	24R902	SATS, FCM3 (inkluderar 1544, 1547, 1548, 1600) (ej i bild)	1
1600	17E110	TOKEN (ej i bild)	1

--- Säljs ej.

▲ *Reservsäkerhetsetiketter, -skyltar och -kort kan fås kostnadsfritt.*

● *Basens elektroniska komponenter har inte XM PFP-specifik programvara installerad. Använd därför programvaruuppgraderingstoken (485) för att installera programvaran före användning.*

Explosionssäker strömdosa (maskiner för farliga miljöer)

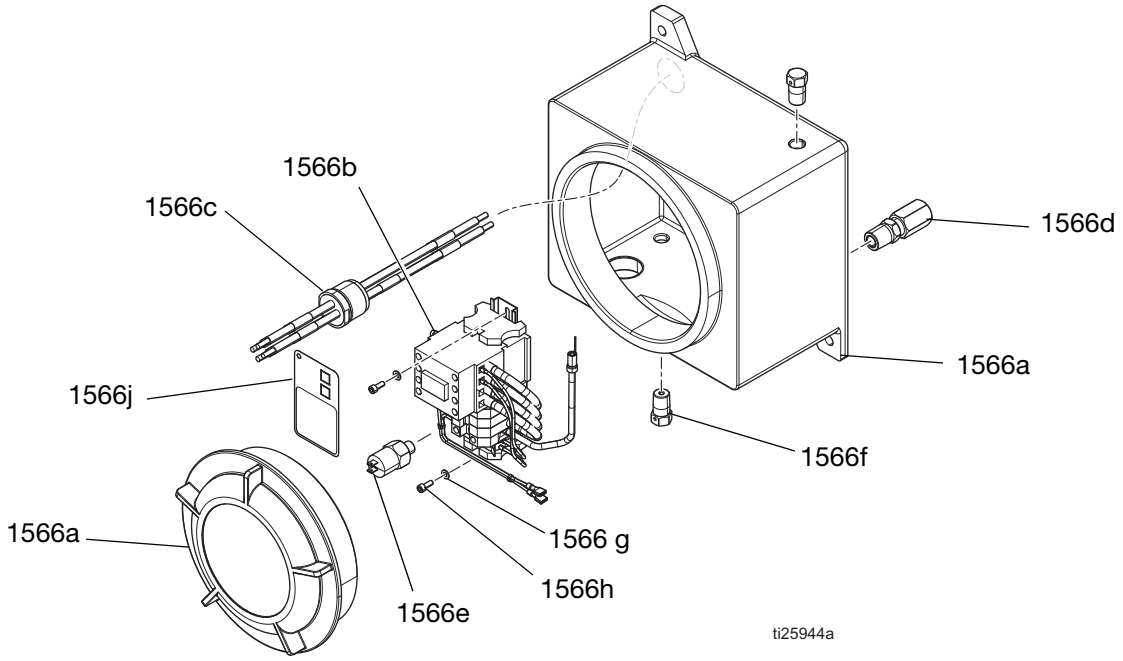

Ref.	Del	Beskrivning	Antal
1566a	17B849	BOX, explosionssäker	1
1566b	17B848	SKENA, ström, bortkoppling	1
1566c	17B984	BUSSNING, linje	1
1566d	17B982	BESLAG, gnistfångare	1
1566e	17B983	BRYTARE, tryck	1
1566f	24X158	AVLUFTARE, dränering	2
1566 g	116876	LÅSBRICKA, platt	2
1566h	120039	FÄSTELEMENT, schs, 10-32 x 1/2 tum	2
1566j	17D816	ETIKETT, hängtagg, XM PFP, farl.	1
1566k	125871	SPÄNNBAND, 7,5 tum	1

Kopplingsdosa (maskiner i icke-farliga miljöer)

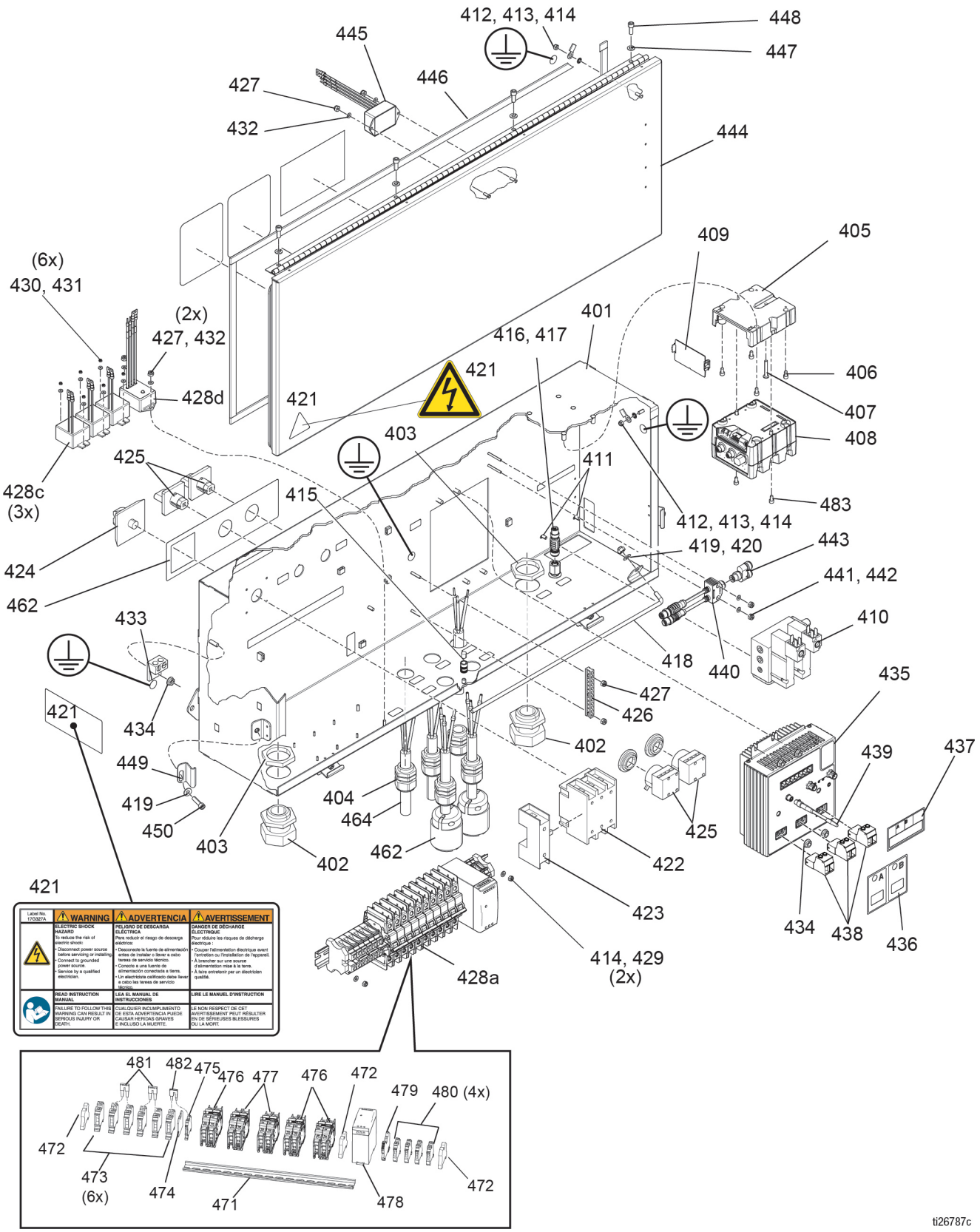

Kopplingsdosa (maskiner i icke-farliga miljöer)

Ref.	Del	Beskrivning	Antal
401	---	KAPSLING, svetsning	1
402	120858	BUSSNING, dragavlastning, m40-gänga	2
403	120859	MUTTER, dragavlastning, m40-gänga	2
404	121603	GREPP, sladd, 0,51-0,71, 3/4	5
405	289697	MODUL, gca, kub, bas	1
406	104371	LOCKSKRUV, sch 10 x 0,375	4
407	126687	SKRUV, maskin, plant huvud	1
408 ●	289696	MODUL, GCA, kub, FCM (inkluderar 2 av 483)	1
409	277674	SKÅP, kublucka	1
410	262856	MODUL, magnetventil, pfp	1
410a	121636	VENTIL, magnetventil	2
410b	15A798	PACKNING, utlopp	1
410c	15A799	PACKNING, inlopp	1
411	106084	SKRUV, maskin, plant huvud	2
412	555629	LÅSBRICKA, nr 10, utvändigt tandad lås	2
413	194337	LEDNING, jord, lucka	1
414	115483	LÅSMUTTER	4
415	24W821	MAGNET, doser., dörr	1
416	126496	ANSLUTNING, genom, m12, mxf, reverserat stift	1
417	16T072	ADAPTER, kabel, can, is till icke-is	1
418	24W820	FÄSTE, doser., dörr	1
419	331103	BRICKA 0,562 0,250 0,060.st	5
420	102040	MUTTER, lås, sexkant	1
421▲	17G327	ETIKETT, säkerhet, koppling	1
422	123969	BRYTARE, bortkoppling, 100 amp	1
423	123968	BRYTARE, bortkoppling, 100 amp	1
424	123967	RATT, drift, frånkoppling	1
425	15U423	BRYTARE, 2p, 25a	2
426	122313	SKENA, jord, sats	1
427	109466	LÅSMUTTER, sexkant	6
428	---	SKENA, brytarenhet	1
428a	24Y294	SKENA, kretsbrytare (inkluderar 471-482)	1
428b	24R755	ANSLUTNING, ström, hona (ej i bild)	1
428c	17H081	FILTER, linje, ssr-enhet	3
428d	16U530	MODUL, systemöverspänningsskydd	1
428e	---	DOPPSKO, tråd, 10 awg (ej i bild)	24
429	116876	LÅSBRICKA, platt	2
430	188773	BRICKA, plan	6
431	C27076	MUTTER	6
432	107584	BRICKA, plan	2
433	117666	ANSLUTNING, jord	1
434	115942	MUTTER, sexkant, flänshuvud	5
435 ●	24Y169	MODUL, gca, mzhp	1
436	17F844	ETIKETT, ID, flera zoner, lägre a b	1
437	17F921	ETIKETT, ID, flera zoner, övre a b	1
438	24R754	ANSLUTNING, ström, hane, 2-stift	3
439	24U109	KABEL, överhettning, brytare för kortslutning	1
440	126495	KABEL, splitter, 4-20ma, 2 kretsar	1
441	151395	BRICKA, plan	2
442	C19862	LÅSMUTTER, sexkant	1
443	124273	FÖRDELNINGSKONTAKT	1
444	17G504	DÖRR, svetsad	1
445	16U530	MODUL, systemöverbelastningsskydd	1
446	070689	REMSA, skum, neopren	8
447	100016	LÅSBRICKA, lås	4
448	121112	SKRUV, insexhuvud	4
449	17G423	KLÄMMA, dörrlås	4
450	C19810	SKRUV, insexhuvud	4
451	24Y439	LEDNING, chassijord (ej i bild)	1
452	125789	KABEL, can, hona x hona, 0,5 m (ej i bild)	2
453	126494	KABEL, M12, 5p, 4 ledningar med dränering (ej i bild)	2
454	121806	KABEL, magnetventil (ej i bild)	2
455	24R735	KABEL, can-ström, m12 hona, pigtail (ej i bild)	1
456	126511	KABEL, gca, m8, 4-stift, 1,5 m, hane x hona, gjuten (ej i bild)	2
457	125806	KABEL, splitter, m8, 4-polig, ffm 1,5 m (ej i bild)	1
458	16T439	ETIKETT, sladdlindning (ej i bild)	1
460	125871	SPÄNNBAND, 7,50 tum (ej i bild)	14
462	24Y480	KABEL, enhet, kopplingsdosa (ej i bild)	2
464	24Y437	KABEL, enhet, Viscon-värmare	3
471	16T119	SKENA, montering, 16 tum	1
472	120838	BLOCK, stopplint	3
473	126382	BLOCK, terminal	6
474	126383	KÅPA, ände	1
475	24X086	BLOCK, terminal, 2 ledare, 6,2 mm	1
476	17A314	AUTOMATSÄKRING, 2P, 20 A, UL489, AB	3
477	17A316	KRETS, brytare, 2P, 30 A, UL489, AB	2
478	126453	STRÖMFÖRSÖRJNING, 24 V	1
479	24R722	PLINT, koppling PE, kvad., AB	1
480	17D195	BLOCK, terminal, 2 ledare, 8,2 mm	4
481	126384	BRYGGA, plug-in, bygel	2
482	24X087	BRYGGA, plug-in, bygel, rdng	1
483	114135	SKRUV, enhetsgrenrör	2
484†	24R902	SATS, FCM3 (inkluderar 405, 408, 409, 485) (ej i bild)	1
485	17E110	TOKEN (ej i bild)	1

▲ *Reservsäkerhetsetiketter, -skyltar och -kort kan fås kostnadsfritt.*

--- *Säljs ej.*

● *Basens elektroniska komponenter har inte XM PFP-specifik programvara installerad. Använd därför programvaruuppgraderingstoken (485) för att installera programvaran före användning.*

† *Inkluderar programvarutoken (485) och anvisningsblad.*

Styrlåda (255771)

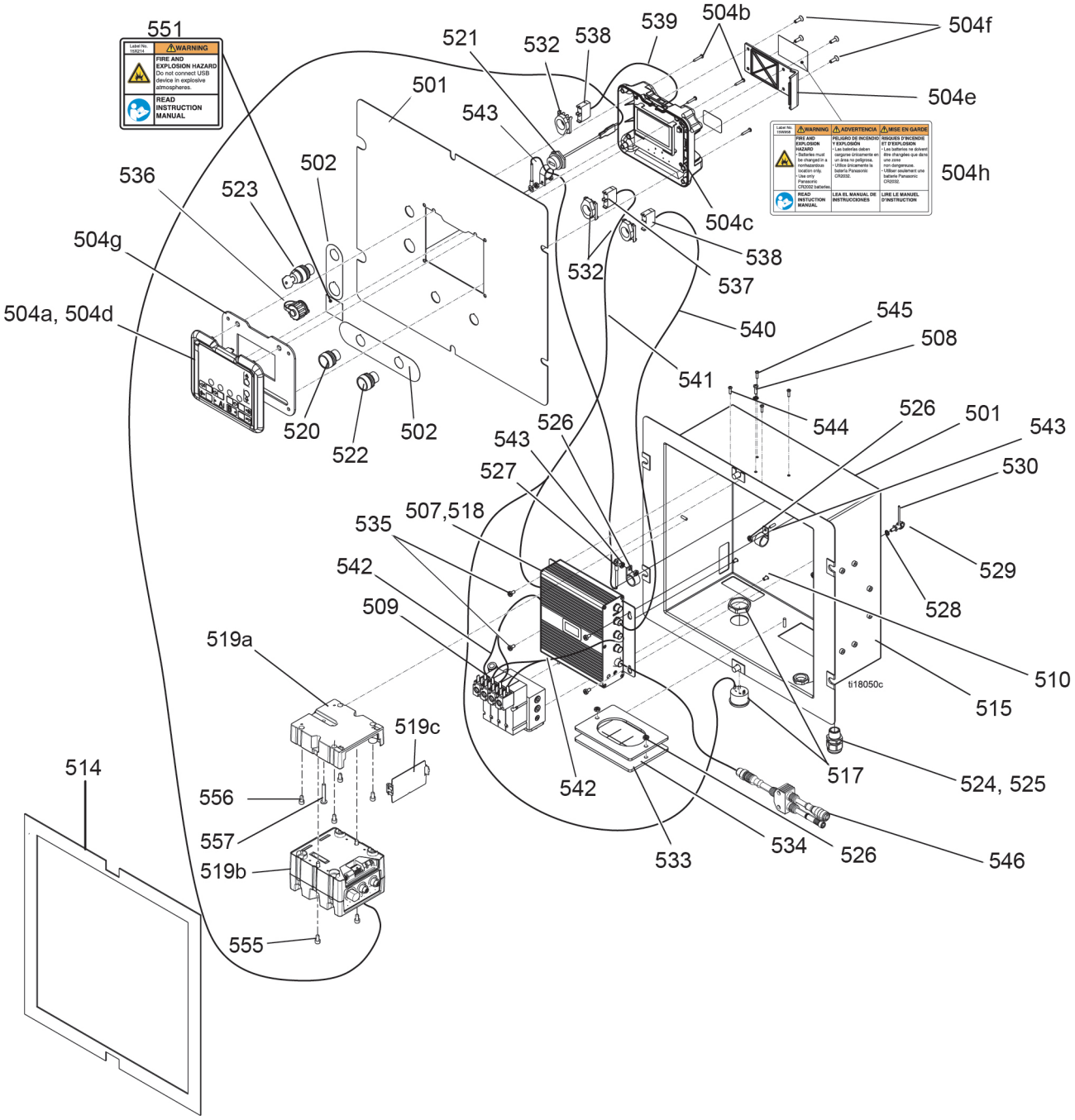

Ref.	Del	Beskrivning	Antal
501	- - -	STYRLÅDA	1
502	- - -	ETIKETT, displayreglage	1
503†‡	262641	SATS, utbyte, USB (inkluderar 506, 519) (ej i bild)	1
504‡	257484	MODUL, display, sats (inkluderar 504a, 504b, 504c, 504d, 504e, 504f, 504g, 504h)	1
504a	15M483	SKYDDSMEMBRAN, display (ant. 10 st.)	1
504b	121946	SKRUV, platt huvud; #6 x 7/8 tum	4
504c‡	288997	FODRAL, bakre, displaymodul, IS-version	1
504d	255727	FODRAL, främre, datamodul	1
504e	277463	KÅPA, låg nivå, display	1
504f	113768	SKRUV, insex, platt huvud	4
504g	15R458	PACKNING, styrning, front	1
504h▲	15W958	ETIKETT, varning, panelbatteri	1
505†‡	262642	SATS, utbyte, display (inkluderar 504 och 506)	1
506	17E110	TOKEN, programvara (ej i bild)	1
507†‡	262643	SATS, reserv, FCM (inkluderar 506 och 518)	1
508	- - -	SKRUV, platt huvud	4
509	256555	SOLENOIDMODUL, IS-version	1
509a	121636	VENTIL, magnetventil, din-kontakt (inkluderar 2 av 509d) (ej i bild)	4
509b	15A798	PACKNING, magnetventil, utlopp (ej i bild)	1
509c	15A799	PACKNING, magnetventil, inlopp/utlopp (ej i bild)	1
509d	---	SKRUV (ej i bild)	8
510	106084	MASKINSKRUV, koniskt huvud	2
514	15R379	STYRBOXPACKNING	1
515	- - -	ETIKETT	1
516	15B056	ETIKETT, luftmotor/doseringsventil (ej i bild)	1
517	122000	LARM, panelmontering	1
518‡	255920	VÄTSKEREGLAGEMODUL	1
519‡	257088	USB-ENHETSMODUL (inkluderar 519a, 519b, 519c) (ej i bild)	1
519a	289899	BAS	1
519b‡	289900	MODUL, USB (inkluderar 2 av 555)	1
519c	277674	LUCKMODUL	1
520	121618	BRYTARE, start, tryckknapp, grön	1
521	15R324	USB-KABLAGE, plugg/skott; 0,8 m (32 tum)	1
522	121619	BRYTARE, stopp, tryckknapp, röd	1
523	121617	TÄNDNINGSLÅS, 2 lägen, reglage	1
523a	123412	NYCKEL, utbyte (ej i bild)	1
524	117745	BUSSNING, dragavlastning (par)	1
525	117625	MUTTER, låsande	1
526	113505	MUTTER, keps, sexkant	6
527	15B090	LEDNING, jord, dörr	1
528	- - -	LÅSBRICKA, extern, 1/4 tum	1
529	15R343	KLÄMMA, jordning, el	1
530	- - -	TRÅD, koppar	3
531	172953	ETIKETT, beteckning (ej i bild)	2
532	120493	SPÄRR, montering	3
533	15H189	STÖVEL, ledning går igenom	1
534	15G816	KÅPA, platta, ledning	1
535	110637	MASKINSKRUV, koniskt huvud	4
536	15R325	HÖLJE, damm, bulkhead, uttag	1
537	120494	BLOCK, brytare, normalt öppen	2
538	120495	BLOCK, brytare, normalt stängd	4
539	15M974	KABLAGE, tändningslås	1
540	15M975	KABLAGE, start/larm	1
541	15M976	KABLAGE, stopp	1
542	15M977	KABLAGE, solenoid	1
543	121988	RETAINER, ledningskablage	1
544	195875	MASKINSKRUV, koniskt huvud	1
545	102063	LÅSBRICKA, spärr	1
546	15U542	MOTORKABEL	2
551▲		ETIKETT, varning, lås	1
552	15X214	Engelska (ej i bild)	-
553	15X393	ETIKETT, varning, USB (ej i bild)	1
554	122829	RÖRLEDNING, 0,75 fot (ej i bild)	-
555	114135	SKRUV, enhet, grenrör	2
556	104371	SKRUV, huvud, sch, 10 x 0,375	4
557	126687	SKRUV, maskin, plant huvud	1

▲ *Reservsäkerhetsetiketter, -skyltar och -kort kan fås kostnadsfritt.*

- - - Säljs ej.

‡ *Basens elektroniska komponenter har inte XM PFP-specifik programvara installerad. Använd därför programvaruuppgraderingstoken (506) för att installera programvaran före användning.*

† *Inkluderar programvarutoken (506) och instruktionsblad.*

Luftfilter (24P899)

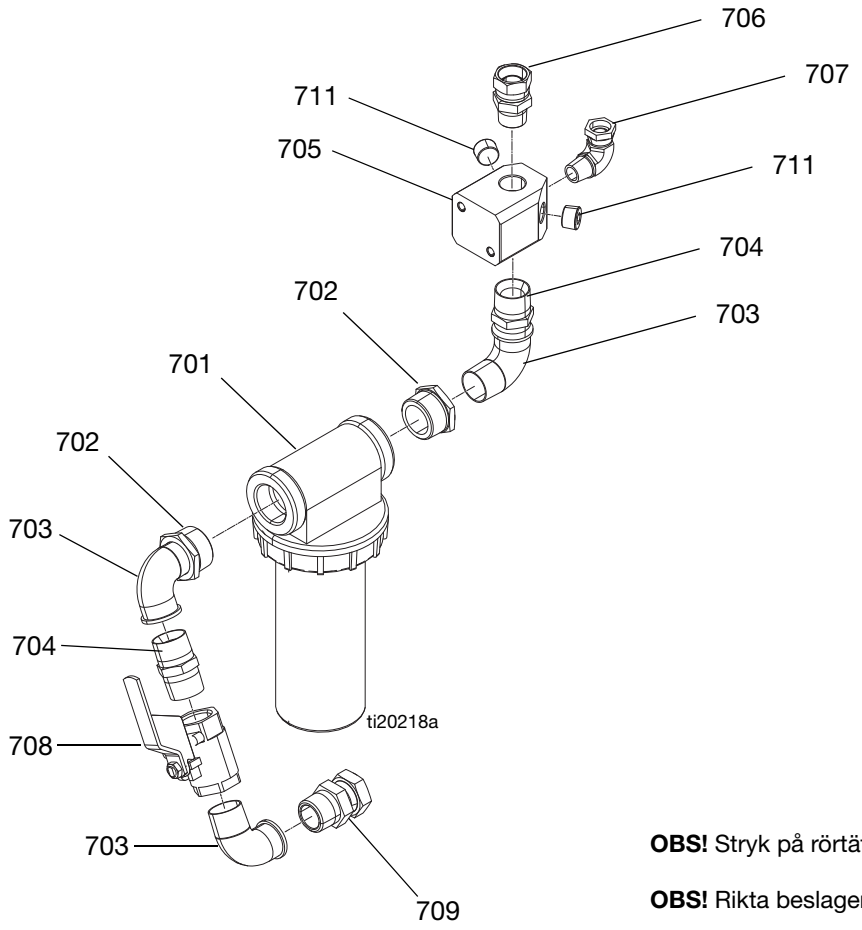

OBS! Stryk på rörtätning på alla icke-ledade rörgängor.

OBS! Rikta beslagen ungefär enligt bild.

Ref.	Del	Beskrivning	Antal
701	16T236	FILTER, luft, 1-1/4, auto. dränering	1
701a	106204	FILTERELEMENT (ej i bild)	1
702	---	BUSSNING, 1-1/4 x 1 npt kolstål	2
703	110300	BESLAG, armbåge, vinkel, rör	3
704	158585	BESLAG, nippel	2
705	16R951	GRENRÖR, luft	1
706	157785	BESLAG, svivel	1
707	C19024	BESLAG, armbåge, svivel	1
708	113163	KULVENTIL, avluftande, 1.00 tum	1
709	160022	BESLAG, koppling, adapter	1
710	---	TÄTNINGSMEDEL, rör, rostfritt stål	1
711	100361	RÖRPLUGG	2

--- Säljs ej.

Styrventilenheter för förhållande (262887, 262888)

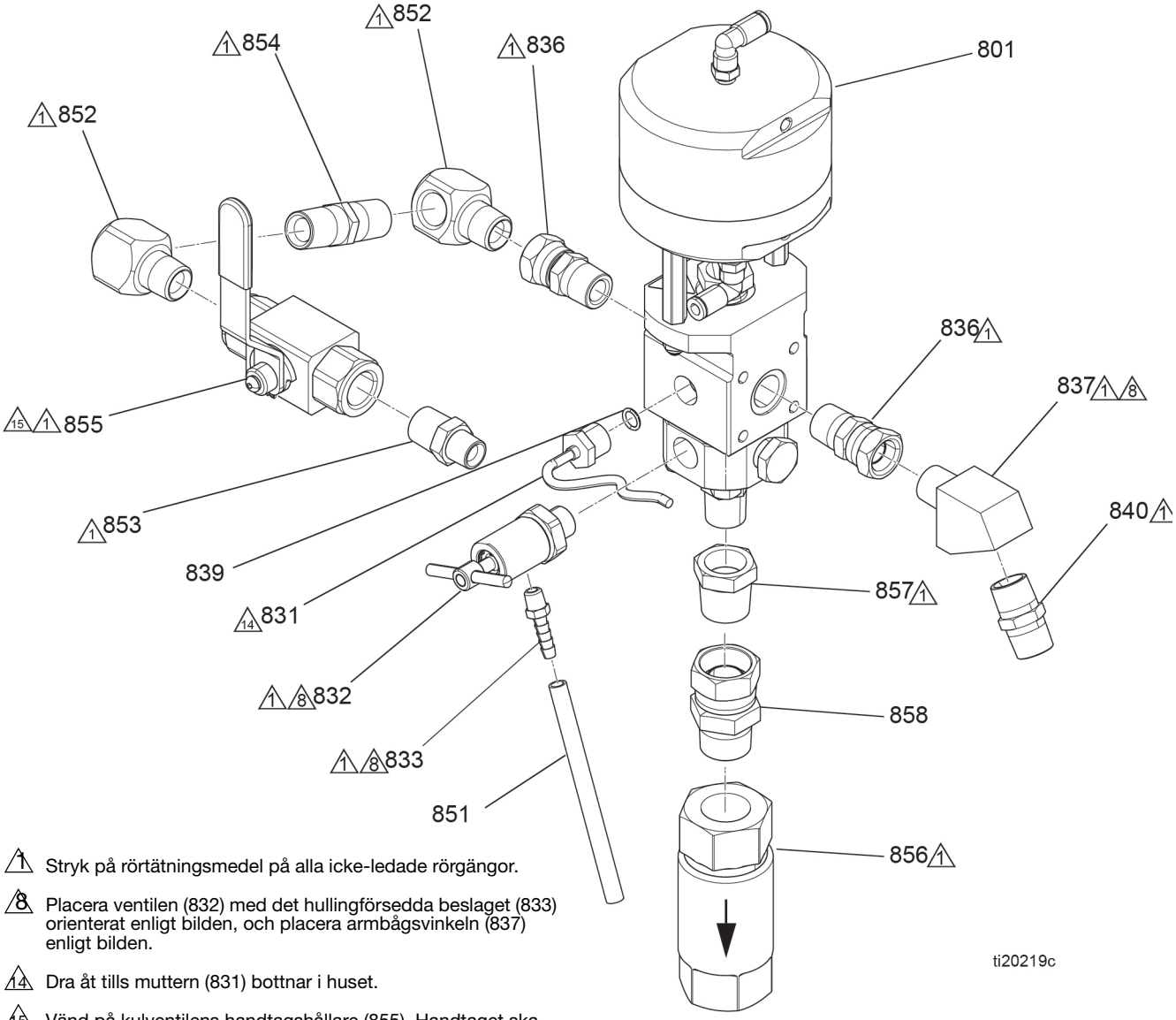

1 Stryk på rörtätningsmedel på alla icke-ledade rörgängor.

8 Placera ventilen (832) med det hullingförsedda beslaget (833) orienterat enligt bilden, och placera armbågsvinkeln (837) enligt bilden.

14 Dra åt tills muttern (831) bottnar i huset.

15 Vänd på kulventilens handtagshållare (855). Handtaget ska vara vänt framåt i öppet läge.

Ref.	Del	Beskrivning	Antal
801†	255478	DOSERINGSVENTIL	1
831	15M669	TRYCKGIVARE, vätskeutlopp	1
832	2002400	VENTIL, tryck, avlastning, PFP	1
833	116746	BESLAG, hullingförsedd, pläterad	1
836	156684	BESLAG, koppling, adapter	2
837	15M987	BESLAG, armbåge, 60 grader	1
839	121399	TÄTNING, O-ring	1
840	158491	BESLAG, nippel *(endast B-sida - antal 1)* *(Endast A-sida - antal 2)*	
851	116750	RÖR, nylon	1

Ref.	Del	Beskrivning	Antal
852	158683	BESLAG, armbåge, 90 grader	2
853	159239	BESLAG, nippel, rör, reduktion *(endast B-sida)*	1
854	156877	BESLAG, nippel, lång	1
855	2001446	KULVENTIL, 1/2 tum	1
856	16T481	BACKVENTIL; se sidan 83	1
857	16C475	BESLAG, bussning, rör	1
858	157785	BESLAG, svivel	1

† *Se Instruktioner för doseringsventil - Reservdelshandbok på sidan4 för ytterligare information.*

Underenheter för matarmodul

Luftdriven omrörare (273299)

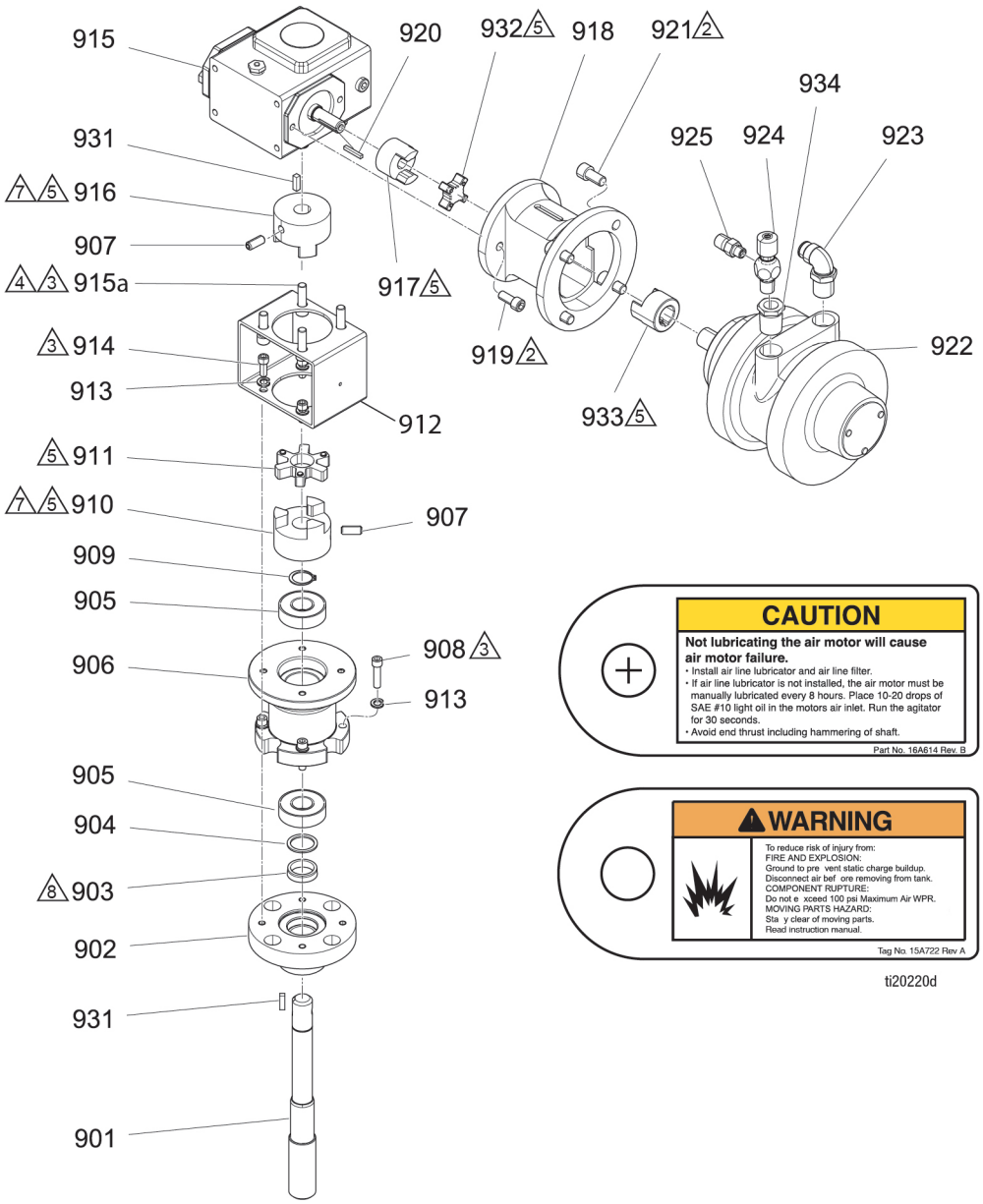

2 Applicera låghållfast gänglåsning.

3 Applicera medelhållfast gänglåsning.

4 Ta bort fyra skruvar från reduktionsväxeln (915), för dem genom fästet (912) och sedan tillbaka till reduktionsväxeln (915) och dra åt med ett åtdragningsmoment på 17-19 N•m (150-170 in-lb).

5 Lämna ett mellanrum på 0,015 tum mellan varje kopplingshalva (910, 911, 916, 917, 932, 933).

7 *Vid beställning av en ersättningskoppling:* Ta bort ställskruven som medföljer kopplingarna (910, 916) och kassera den. Byt ut den mot ställskruv (907) från originalkopplingar.

8 Den öppna sidan av U-koppstätningen (903) måste vara vänd nedåt inuti huset (902).

OBS! Stryk på rörtätning på alla icke-ledade rörgängor.

Luftdriven omrörare (273299)

Ref.	Del	Beskrivning	Antal
901	16P919	AXEL, OMRÖRARE	1
902	16U219	HUS, OMRÖRARE	1
903	122772	TÄTNING, 0,875X1,125, PTFE	1
904	15Y360	DISTANS, TÄTNING, AXEL, ASME, AGIT	1
905	122774	LAGER, KULA, 3/4BOREX1-3/4DIAX1/2	2
906	16P920	HUS, LAGER, OMRÖRARE	1
907	125303	SKRUV, SHSS, 5/16-18 x 0,75	2
908	112222	LOCKSKRUV, SCH	4
909	122776	RING, RET, FÖRL., 0,750, MS	1
910	122761	KOPPLING, INRIKTNING, NAV	1
911	122760	KOPPLING, INRIKTNING, DISK, HYTREL	1
912	16P922	FÄSTE, ADAPTER, OMRÖRARE, MÅLAD	1
913	C19209	LÅSBRICKA	8
914	121112	SKRUV, INSEXHUVUD	4
915	181794	VÄXEL, reduktion	1
915a	---	LOCKSKRUV, SCH	4
916	16P923	KOPPLING, ADAPTER	1
917	133350	KOPPLING, FLEXIBEL, NAV, 1/2	1
918	19C944	ADAPTER, LUFTMOTOR TILL VÄXELLÅDA	1
919	129551	SKRUV, 5/16-18 X 0,75	2
920	564142	NYCKEL, FYRKANTIG, 0,125 X 0,875 LG	1
921	551204	SKRUV, SHCS 3/8 X 3/4	4
922	101487	MOTOR, LUFT	1
923	126898	BESLAG, PTC, ARMBÅGE, 1/2 MPT, 3/8 YD	1
924	206264	VENTIL, NÅL	1
925	16D939	BESLAG, REDUKTIONSNIPPEL	1
926	070408	TÄTNINGSMEDEL, RÖR, ROSTFRITT STÅL	1
927	070311	TÄTNINGSMEDEL, ANAEROBISKT	1
928	070269	TÄTNINGSMEDEL, ANAEROBISKT, BLÅTT	1
929▲	17Z460	TAGG, SAFETY, VARNING, FLERA	1
930▲	16A614	TAGG, ETIKETT, FÖRSIKTIGHET	1
931	120376	NYCKEL, KVADRATISK, 0,188	2
932	133351	KOPPLING, FLEXIBEL, SPINDELVÄXEL	1
933	133349	KOPPLING, FLEXIBEL, NAV, 3/4	1
934	100206	BUSSNING, rör	1

--- Säljs ej.

▲ *Reservsäkerhetsetiketter, -skyltar och -kort kan fås kostnadsfritt.*

Tankens luftgrenrörsenhet (262857)

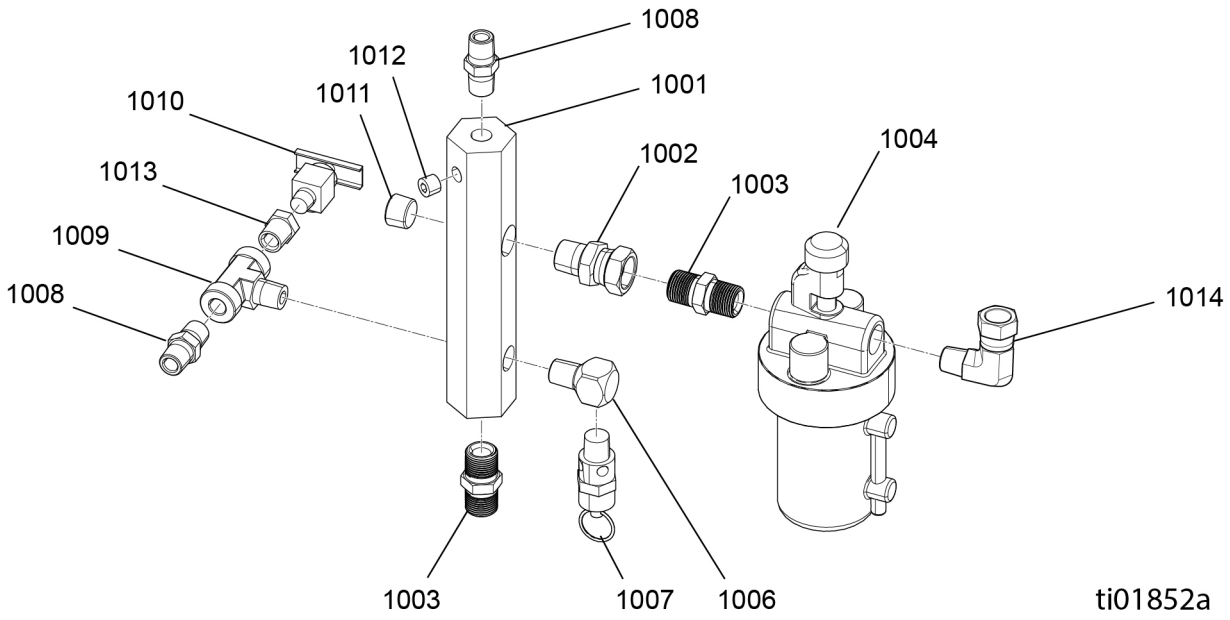

OBS! Stryk på rörtätning på alla icke-ledade rörgängor.

OBS! Rikta beslagen ungefär enligt bild.

Ref.	Del	Beskrivning	Antal
1001	189016	GRENRÖR, luft, inlopp	1
1002	155665	SKARV, adapter	1
1003	156849	RÖR, nippel	2
1004	214847	SMÖRJDON, tryckluftsledning	1
1006	100840	BESLAG, armbåge, vinkel	1
1007	116643	SÄKERHETSVENTIL, luft, 90 psi	1
1008	156971	BESLAG, nippel, kort	2
1009	108638	BESLAG, rör, T	1
1010	101759	BESLAG, dräneringskran	1
1011	101754	PLUGG, rör	1
1012	100139	RÖRPLUGG	1
1013	100030	BUSSNING	1
1014	155494	BESLAG, armbåge, vinkel	1
1015	---	TÄTNINGSMEDEL, rör, rostfritt stål	1

--- Säljs ej.

Statisk blandare (16T316)

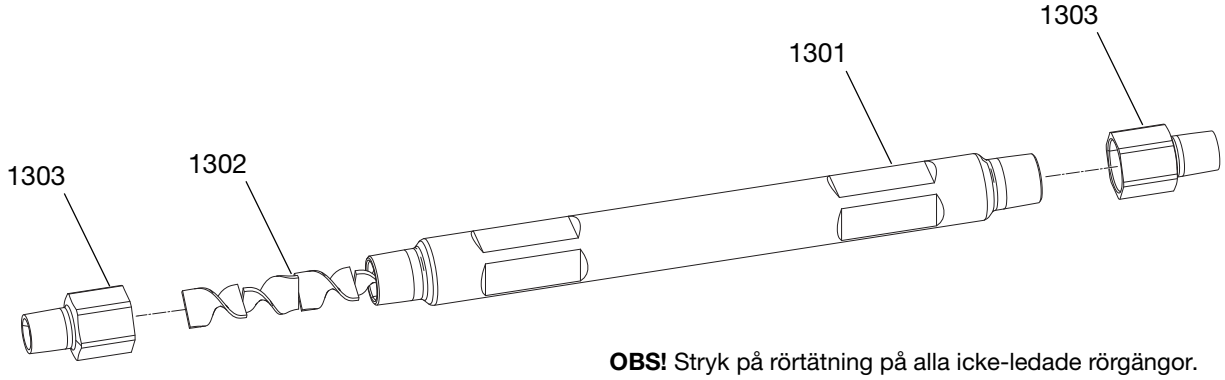

OBS! Stryk på rörtätning på alla icke-ledade rörgängor.

Ref.	Del	Beskrivning	Antal
1301	16T116	RÖR, blandare	1
1302	24P886	BLANDARE 12 element, rostfritt stål	1
1303	16T315	BUSSNING, reduktion 3/4 nptf x 1/2 npt	2
1304	---	TÄTNINGSMEDEL, rör, rostfritt stål	1

--- Säljs ej.

Matarmodulens luftpanel (262860)

OBS! För **Systemets luftkontrollmodul (255761)** delar, se sidan 64.

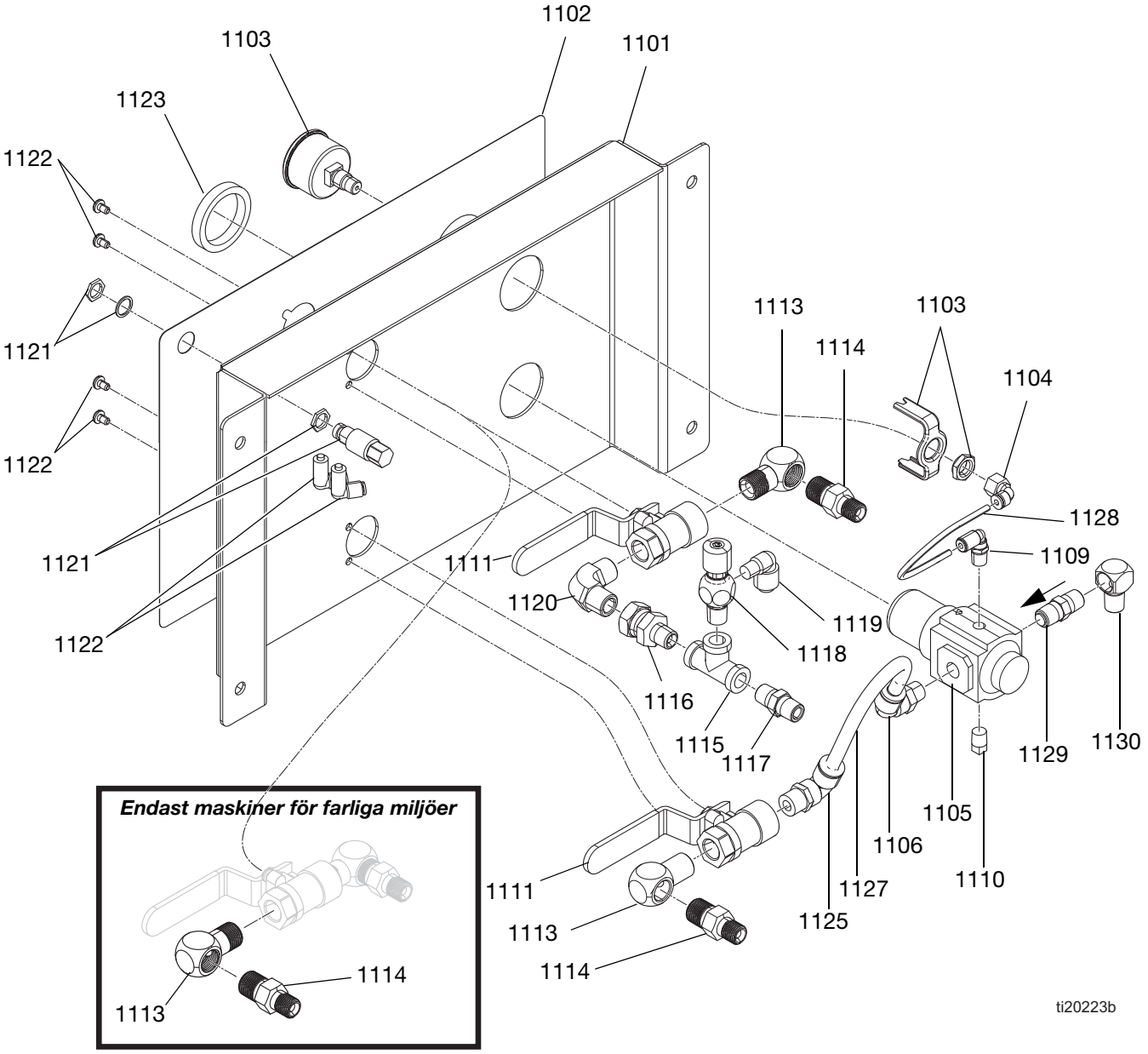

OBS! Stryk på rörtätning på alla icke-ledade rörgängor.

Luftpanel

Ref.	Del	Beskrivning	Antal
1101	---	FÄSTE, luftstyrning	1
1102	---	ETIKETT, anvisningar	1
1103	121424	MANOMETER, panelmonterad 3,8 cm (1,5 tum)	1
1104	15T498	BESLAG, 90 grader, svivel, 5/32 tum T-rör x 1/8 tum hona NPT	1
1105	116513	REGULATOR, luft	1
1106	121141	BESLAG, armbåge, svivel, 3/8 tums T-rör, 1/4 tum hane npt	1
1109	198171	BESLAG, armbåge	1
1110	100403	PLUGG, rör	1
1111	121457	KULVENTIL, tryckluft, panelmonterad	2
1113	155699	BESLAG, armbåge, vinkel *(262860: Antal 2) (262844: Antal 3)*	
1114	165198	BESLAG, reduktionsnippel *(262860: Antal 2) (262844: Antal 3)*	
1115	104984	BESLAG, T, rör	1
1116	157705	KOPPLING, svivel	1
1117	156971	BESLAG, nippel, kort	1
1118	206264	VENTIL, nål	1
1119	114367	BESLAG, rör, kv., 90 graders armbåge	1
1120	109544	BESLAG, armbåge, rör, hane	1
1121	110914	VENTIL, knapp, tryck	1
1122	100264	SKRUV, maskin, plant huvud	4
1123	116514	MUTTER, regulatormontering	1
1124	109193	BESLAG, rör, hane, armbåge	2
1125	16F151	BESLAG, armbåge, svivel, 3/8 T-rör, 3/8 npt	1
1126	---	TÄTNINGSMEDEL, rör, rostfritt stål	1
1127	054134	SLANG, nylon 3/8 tum YD	1,1
1128	517305	SLANG, nylon 5/32 tum YD	0,7
1129	122056	BACKVENTIL, mässing, 1/4 MBE	1
1130	100840	BESLAG, armbåge, vinkel	1

--- Säljs ej.

Backventil (16T481)

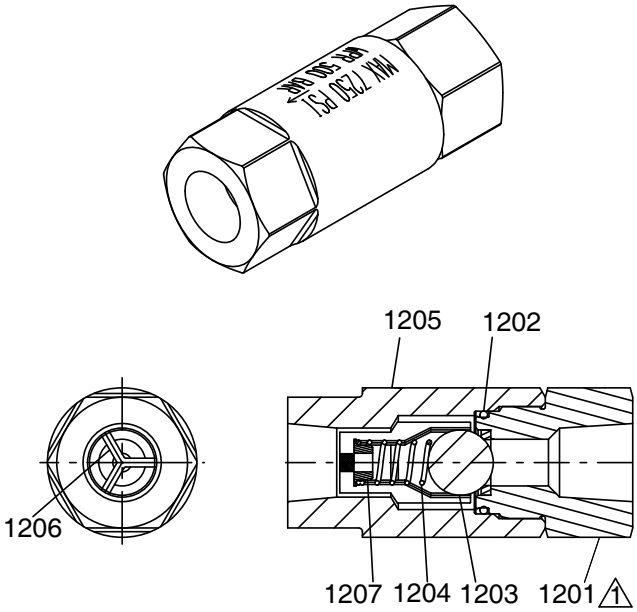

1 Dra åt till 102-108 N•m (75-80 ft-lb).

Ref.	Del	Beskrivning	Antal
1201	16T479	MUTTER, säte	1
1202	102595	TÄTNING, O-ring	1
1203	102972	KULA, metall	1
1204	108361	FJÄDER, spiral	1
1205	16T477	HUS, kulbackventil	1
1206	181492	LEDARE, kul	3
1207	181535	FJÄDERHÅLLARE	1

--- Säljs ej.

Flexibel vätskeanslutningssats (262820)

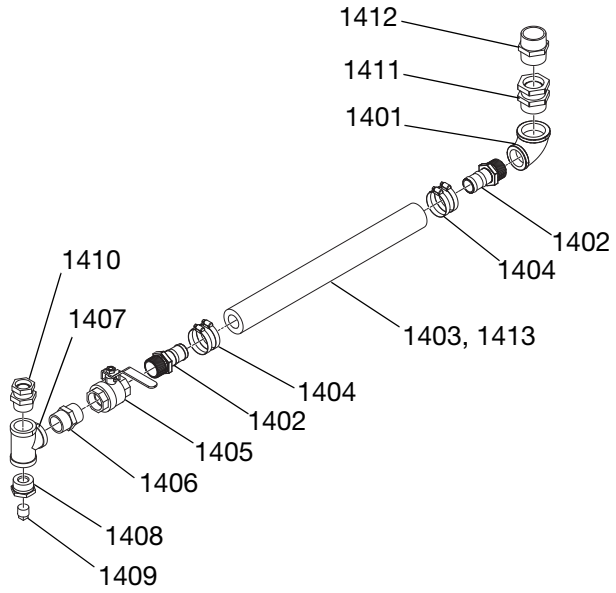

Ref.	Del	Beskrivning	Antal
1401	120291	RÖR, armbåge, hona	1
1402	125995	BESLAG, slang, räfflad, 1-1/2 npt	2
1403	126320	SLANG, 1-1/2 ID, 200 psi, 3 fot; för konfiguration sida vid sida	1
1404	126889	KLÄMMA, slang	2
1405	121440	VENTIL, kula 1-1/2 npt	1
1406	121441	BESLAG, nippel, sexkant, 1-1/2 npt	1
1407	121443	T-BESLAG, 1-1/2 npt	1
1408	101496	BUSSNING, rör	1
1409	104663	PLUGG, rör	1
1410	121445	SVIVEL, reduktion, 1-1/2 x 1-1/4	1
1411	121436	BESLAG, svivel, hane, 2 tum	1
1412	121435	BESLAG, nippel, sexkant, 2 tum	1
1413	17D794	SLANG, 1-1/2 ID, 200 psi, 13 tum; för konfiguration framifrån och bakåt	1

Tillbehör

Del	Beskrivning	Antal
17G061	PÅSE, 100-pack, polyetylen, (se **Satsutmatning eller förhållandetest** i sprutans inställnings-/drifthandbok)	1
24P833	SATS, våta blandningsdelar, innehåller en uppsättning reservdelar från blandningsgrenrörets utlopp till sprutmunstycket.	1
24X113	SATS, varmvattenspolning, för maskiner i farliga miljöer, se formulär 332073	1
24Y132	SATS, varmvattenspolning, för maskiner som inte är avsedda för farliga miljöer, se formulär 332073	1

Mått

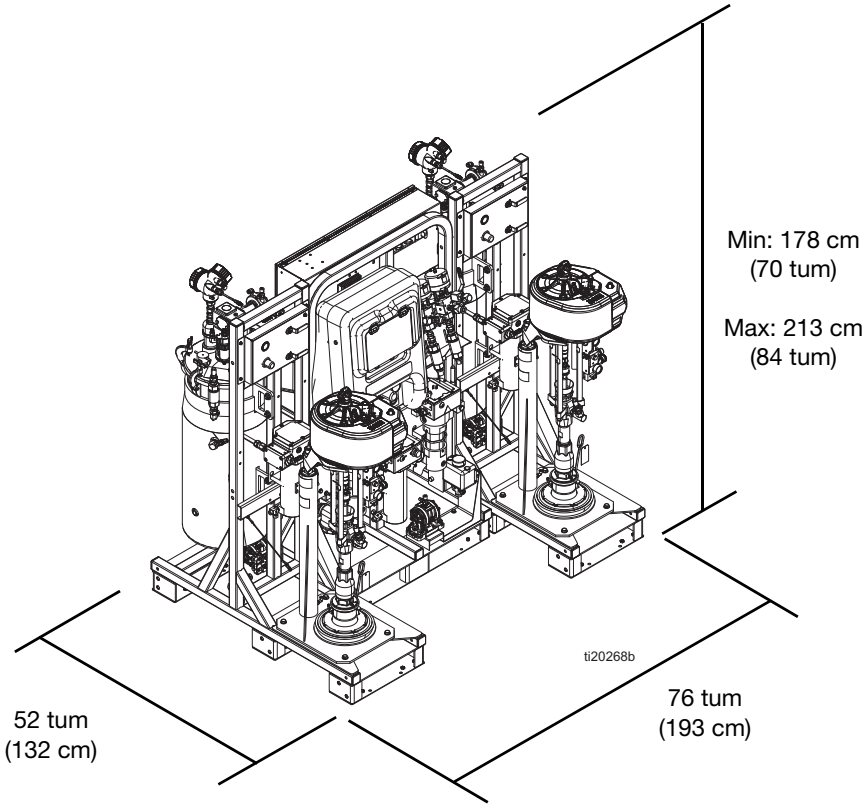
Min: 178 cm
(70 tum)
Max: 213 cm
(84 tum)
ti20268b
52 tum
(132 cm)
76 tum
(193 cm)

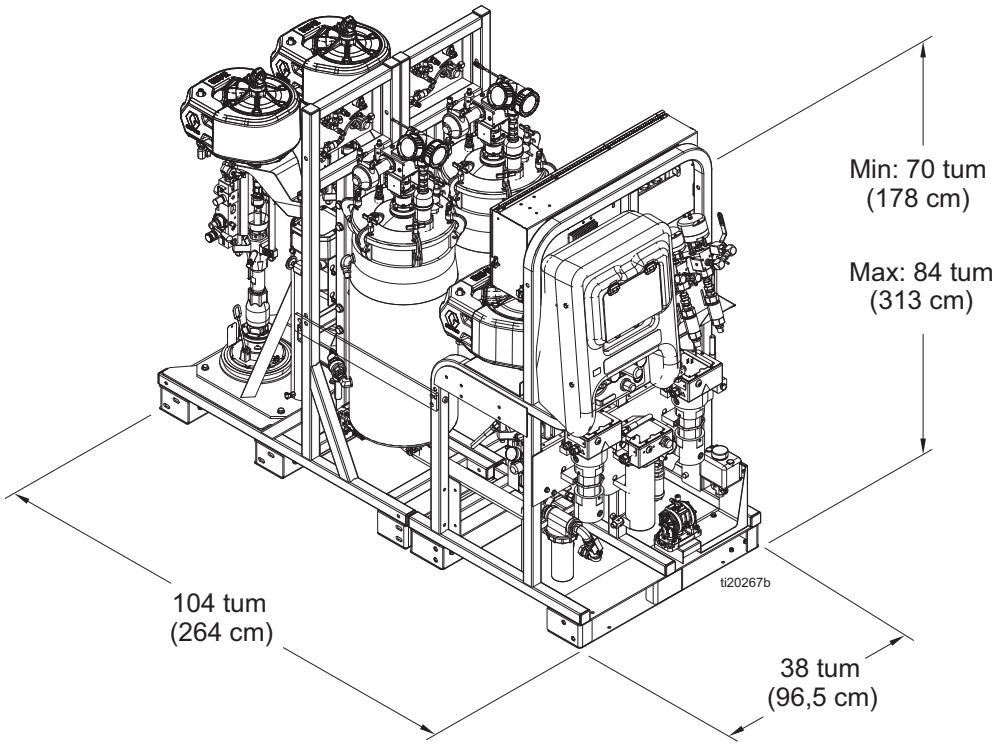
Min: 70 tum
(178 cm)
Max: 84 tum
(313 cm)
ti20267b
104 tum
(264 cm)
38 tum
(96,5 cm)

Tekniska data

XM PFP		
	US	**Meterformat**
Toleransområde för blandningsförhållande (före larm)	+/- 5 %	
Max. flödeshastighet (mätt med olja)	13,6 liter per minut	3 gallon per minut
Viskositetsområde för vätska	Hanterar mastixmaterial som fylls på i uppvärmda tankar med flödningskolvpumpar med pistongmatning	
Luftinlopp	1 tum npt (hona)	
Vätskeinlopp	Kärl (matarpumpar)	
Max. vätskearbetstryck för A- och B-material	6000 psi	41 MPa, 414 bar
Max. vätskearbetstryck för spolvätska	4500 psi	31 MPa, 310 bar
Max. vätskearbetstryck för uppvärmningsvätska	100 psi	0.7 MPa, 7 bar
Maximal vätsketemperatur	160°F	70 °C
Systeminlopp för matat tryckluftsområde	80-150 psi	0,5-1,0 MPa, 5,5-10,3 bar
Max. huvudpumplufttryck	100 psi	0,7 MPa, 7 bar
Max. matarpumplufttryck	65 psi	0,45 MPa, 4,5 bar
Max. tanklufttryck	90 psi	0,6 MPa, 6 bar
Luftfiltrering	40 mikrometers huvudfilter, 5 mikrometers styrluftfilter	
Omgivningsdrifttemperaturområde	32 till 130°F	0 till 54°C
Miljöklassning	Höjd upp till 13 123 ft	Höjd upp till 4 000 m
Systemvikt (tom, ingen vätska)	2175 lb	987 kg
Område för blandningsförhållande		
262869, 262943, 262898	1.5:1 till 4:1	
24W626, 262945	1:1 till 1.5:1	
Luftförbrukning		
Minimum	100 scfm	2,8 meter^3/min
Maximalt	250 scfm	7,1 meter^3/min
Exempel på användningsområde	125–175 scfm	3,5-5,0 meter^3/min
Strömbehov		
Spänning (kan ställas in med byglar)	Alternativ 1: 200-240 V AC, 3-fas DELTA (3 ledare plus jord) Alternativ 2: 350-415 V AC, 3-fas WYE (4 ledare inklusive neutralledare plus jord)	
Watt	18 800 watt (icke-farlig miljö) 18 900 watt (farlig miljö) 22 900 watt (med spolvattenvärmare för farlig miljö) 23 400 watt (med spolvattenvärmare för icke-farlig miljö som tillval)	
Ampere	200–240 V AC, 3-fasmodeller DELTA: 63 A per fas vid full belastning 350-415 V AC, 3-fasmodeller, WYE: 40 A per fas vid full belastning	

XM PFP		
	US	**Meterformat**
Förvaring		
Maximal lagringstid	5 år	
Lagringsunderhåll	För att behålla ursprunglig prestanda, byt ut mjuka packningar efter 5 års inaktivitet.	
Omgivningstemperaturområde för förvaring	30 till 160°F	1 till 71°C
Produktens livslängd		
Livslängdsanvändning	Livslängden varierar med användning, material som sprutas, lagringsmetoder och underhåll. Minimilivslängd är 25 år.	
Användningsunderhåll under produktens livslängd	Byt ut lädertätningar vart femte år eller oftare beroende på användning.	
Deponering vid livslängdens slut	Om sprutan är i ett skick då den inte längre fungerar ska den tas ur drift och demonteras. Delarna ska sorteras efter material och deponeras på rätt sätt. Viktigaste materialen anges i avsnittet Konstruktionsmaterial. Elektroniska komponenter uppfyller RoHS och ska deponeras enligt detta.	
Gracos fyrsiffriga datumkod		
Exempel: A18B	Månad (första tecknet) A = januari, År (andra och tredje tecknet) 18 = 2018, Serie (fjärde tecknet) B = seriekontrollnummer	
Våta delar		
Våta delar	Aluminium, segjärn, läder, nylon, pläterat kolstål, polyetylen, PTFE, rostfritt stål, volframkarbid, UHMWPE	
Krav på rensning **(Endast för modeller för farliga miljöer. Rensningsluften filtreras till instrumentkvalitet med filter som listas ovan)**		
Min. rensningstid	Tre minuter	
Minsta rensningsflöde	4,8 scfm	
Max. lufttemperatur	104° F	40° C
Luftfilter	3 mikron	
Ljud (dBa)		
Ljudtryck *	92,2 dBA vid 100 psi	92,2 dBA vid 0,7 MPa, 7 bar
	85,8 dBA vid 70 psi	85,8 dBA vid 0,48 MPa, 4,8 bar
Bullernivå **	103,2 dBA vid 100 psi	103,2 dBA vid 0,7 MPa, 7 bar
	96,8 dBA vid 70 psi	96,8 dBA vid 0,48 MPa, 4,8 bar
** Ljudtrycket mätt 1 meter (3,3 fot) från utrustningen.* *** Ljudeffekt mätt enligt ISO-9614-2.*		

Proposition 65, Kalifornien

BOENDE I KALIFORNIEN

⚠ **VARNING:** Cancer och fortplantningsskador -– www.P65warnings.ca.gov.

Graco standardgaranti

Graco garanterar att all utrustning som beskrivs i detta dokument, och som är tillverkad av Graco och bär dess namn, är fri från material- och tillverkningsfel vid tidpunkten för försäljningen till den ursprungliga köparen. Med undantag för särskilda, utökade eller begränsade garantiåtaganden som utges av Graco, åtar sig Graco att under en tolvmånadersperiod från inköpsdatumet reparera eller byta ut delar som av Graco befinns vara felaktiga. Garantin gäller endast under förutsättning att utrustningen installeras, används och sköts i enlighet med Gracos skriftliga rekommendationer.

Garantin omfattar inte, och Graco ska inte hållas ansvarigt för, allmänt slitage eller funktionsfel, skador eller slitage som orsakas av felaktig installation, felaktigt bruk, nötning, korrosion, otillräckligt eller felaktigt underhåll, försumlighet, olyckor, manipulation eller byten till komponenter som inte tillverkas av Graco. Inte heller ansvarar Graco för felfunktion, skada eller slitage orsakat av att Graco-utrustningen inte är lämplig för inbyggnader, tillbehör, utrustning eller material som inte levereras av Graco, eller felaktig konstruktion, tillverkning, installation, drift eller underhåll av inbyggnader, utrustning eller material som inte levererats av Graco.

Garantin gäller under förutsättning att utrustningen som anses defekt skickas med förbetald retur till en auktoriserad Graco-återförsäljare för verifiering av det påstådda felet. Om det påstådda felet verifieras kommer Graco att reparera eller ersätta alla defekta delar utan kostnad. Utrustningen kommer att returneras till den ursprungliga köparen med frakten betald. Om inspektionen av utrustningen inte uppdagar några material- eller tillverkningsfel kommer reparationer att utföras till en rimlig avgift som kan innefatta kostnaderna för reservdelar, arbete och transport.

DENNA GARANTI ÄR EXKLUSIV OCH ISTÄLLET FÖR ALLA ANDRA GARANTIER, UTTRYCKLIGA ELLER UNDERFÖRSTÅDDA, INKLUSIVE MEN INTE BEGRÄNSAT TILL GARANTIER OM SÄLJBARHET ELLER GARANTIER OM LÄMPLIGHET FÖR ETT VISST ÄNDAMÅL.

Gracos enda åtagande och köparens enda ersättning när garantin utlöses är enligt vad som anges ovan. Köparen medger att ingen annan ersättning (inklusive, men inte begränsat till, skadestånd för följdskada för förlorad vinst, förlorad försäljning, personskador, materiella skador eller andra följdskador) är aktuell. Åtgärder för brott mot garantin måste läggas fram inom två (2) år efter inköpsdatumet.

GRACO LÄMNAR INGA GARANTIER OCH FRÅNSÄGER SIG ALLA UNDERFÖRSTÅDDA GARANTIER OM SÄLJBARHET ELLER LÄMPLIGHET FÖR ETT VISST ÄNDAMÅL AVSEENDE TILLBEHÖR, UTRUSTNING, MATERIAL ELLER KOMPONENTER SOM SÄLJS MEN INTE TILLVERKAS AV GRACO. Dessa artiklar som säljs men inte tillverkas av Graco (t.ex. elmotorer, strömbrytare, slangar) omfattas i förekommande fall av respektive tillverkares garanti. Graco kommer inom rimliga gränser att hjälpa köparen med att lämna anspråk rörande överträdelser mot dessa garantier.

Graco är under inga omständigheter ansvarigt för indirekta, oavsiktliga, särskilda skador eller följdskador som uppkommer till följd av att Graco levererar utrustning i enlighet med det som framlagts häri, eller för tillhandahållande, prestanda eller användning av produkter eller andra varor som säljs enligt detta, oavsett om så sker till följd av avtalsbrott, garantibrott, försumlighet från Gracos sida eller annat.

Graco-information

För att få den senaste informationen om Gracos produkter kan du besöka www.graco.com.
Information om patent finns på www.graco.com/patents.
GÖR EN BESTÄLLNING genom att kontakta din Graco-distributör eller ring oss på 1-800-690-2894 så hänvisar vi till närmaste återförsäljare.

All text och alla bilder i den här handboken visar den senast tillgängliga informationen som fanns vid publiceringen. Graco förbehåller sig rätten att när som helst införa ändringar utan föregående meddelande därom.

Översättning av originalanvisningarna. This manual contains Swedish. MM 3A2989

Gracos Högkvarter: Minneapolis
Internationella kontor: Belgien, Kina, Japan, Korea

GRACO INC. AND SUBSIDIARIES • P.O. BOX 1441 • MINNEAPOLIS MN 55440-1441 • USA

Upphovsrätt 2021, Graco Inc. Alla Gracos tillverkningsplatser är registrerade enligt ISO 9001.

www.graco.com
Revidering ZAE, augusti 2024