Инструкции

Насос GT 750 для консистентной смазки

3A6717C
RU

Для переноса смазки с использованием насоса большого объема среднего давления. Только для профессионального использования.

Модель №:

24W337, Серия A: на всю длину бочки на 400 фунтов (180 кг)
25D116, Серия A: на всю длину бочки на 120 фунтов (55 кг)
24W498, Серия A: укороченный

Максимальное рабочее давление 3600 фунтов/кв. дюйм (24,8 МПа, 248 бар)
Макс. давление воздуха на входе 0,7 МПа (7 бар; 100 фунтов на кв. дюйм)

Важные инструкции по технике безопасности

Ознакомьтесь со всеми содержащимися в данном руководстве предупреждениями и инструкциями. Сохраните эти инструкции.

Сопутствующие руководства

Пневматический двигатель 3A1211 SaniForce™

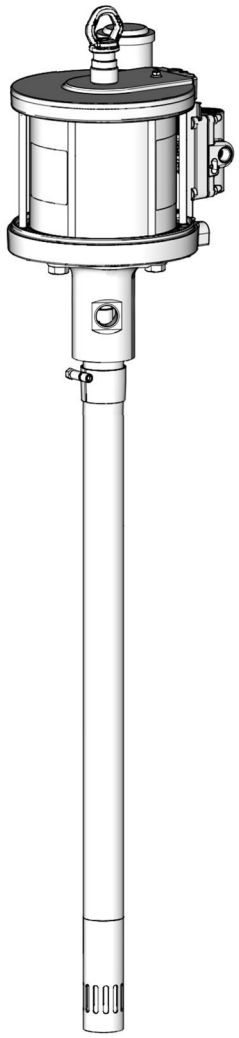

PROVEN QUALITY. LEADING TECHNOLOGY.

Предупреждения

Приведенные далее предупреждения относятся к настройке, эксплуатации, заземлению, техническому обслуживанию и ремонту этого оборудования. Символом восклицательного знака отмечены общие предупреждения, а знаки опасности указывают на риск, связанный с определенной процедурой. Когда в тексте руководства или на предупредительных этикетках встречаются эти символы, см. эти предупреждения. В этом руководстве в соответствующих случаях могут встречаться другие символы опасности и предупреждения, касающиеся определенных изделий и не описанные в этом разделе.

⚠ ПРЕДУПРЕЖДЕНИЕ

ОПАСНОСТЬ ПОРАЖЕНИЯ КОЖНЫХ ПОКРОВОВ

Жидкость под высоким давлением, поступающая из раздаточного устройства, через утечки в шлангах или разрывы в деталях, способна повредить целостность кожи. Поврежденное место может выглядеть просто как порез, но это серьезная травма, которая может привести к ампутации. **Немедленно обратитесь за хирургическим лечением.**

- Запрещается направлять раздаточное устройство в сторону людей или любых частей тела.
- Не кладите руку на выпускное отверстие для жидкости.
- Не пытайтесь остановить или отклонить утечку руками, другими частями тела, перчаткой или ветошью.
- Следуйте инструкциям раздела **Процедура сброса давления** при прекращении раздачи и перед чисткой, проверкой или обслуживанием оборудования.
- Перед эксплуатацией оборудования затяните все соединения подачи жидкости.
- Ежедневно проверяйте шланги и муфты. Немедленно заменяйте изношенные или поврежденные детали.

ОПАСНОСТЬ ВОЗНИКНОВЕНИЯ ПОЖАРА И ВЗРЫВА

Учтите, что наличие в рабочей зоне горючих жидкостей, таких как бензин или жидкость стеклоочистителя, может привести к самовоспламенению или взрыву легковоспламеняющихся паров. Во избежание возгорания и взрыва соблюдайте указанные ниже меры предосторожности.

- Используйте оборудование только в хорошо проветриваемом помещении.
- Удалите все источники воспламенения, такие как сигареты и портативные электрические лампы.
- Все оборудование в рабочей зоне должно быть заземлено.
- Поддерживайте чистоту в рабочей зоне. Следите, чтобы в ней не было мусора, включая ветошь, пролитый бензин, растворитель или открытые емкости с этими жидкостями.
- Не подключайте и не отключайте сетевые шнуры, не включайте и не выключайте освещение при наличии легковоспламеняющихся паров жидкости.
- Используйте только заземленные шланги.
- **Немедленно прекратите работу**, если появится искра статического разряда или станут ощутимы разряды электрического тока**.** Не используйте оборудование до выявления и устранения проблемы.
- В рабочей зоне должен находиться исправный огнетушитель.

⚠ ПРЕДУПРЕЖДЕНИЕ

ОПАСНОСТЬ ВСЛЕДСТВИЕ НЕПРАВИЛЬНОГО ПРИМЕНЕНИЯ ОБОРУДОВАНИЯ

Ненадлежащее применение может стать причиной серьезной травмы или смертельного исхода.

- Не работайте с оборудованием в утомленном состоянии, под воздействием лекарственных препаратов или в состоянии алкогольного опьянения.
- Не превышайте максимальное рабочее давление или температуру компонента системы с наименьшими номинальными значениями. См. раздел **Технические характеристики** во всех руководствах по оборудованию.
- Используйте жидкости и растворители, совместимые со смачиваемыми деталями оборудования. См. раздел **Технические характеристики** во всех руководствах по оборудованию. Прочтите предупреждения производителя жидкости и растворителя. Для получения полной информации об используемом материале запросите паспорт безопасности у дистрибьютора или продавца.
- Когда оборудование не используется, выключите его и выполните инструкции из раздела **Процедура сброса давления**.
- Ежедневно проверяйте оборудование. Сразу же ремонтируйте или заменяйте поврежденные или изношенные детали, используя при этом только оригинальные запасные детали.
- Не изменяйте и не модифицируйте конструкцию оборудования. Модификация или изменение оборудования может привести к аннулированию официальных разрешений на его использование и возникновению угроз безопасности.
- Убедитесь в том, что все оборудование рассчитано и одобрено для работы в тех условиях, в которых предполагается его использовать.
- Используйте оборудование только по назначению. Для получения необходимой информации свяжитесь с дистрибьютором.
- Прокладывайте шланги и кабели вне участков движения людей и механизмов, вдали от острых кромок, движущихся деталей и горячих поверхностей.
- Не перекручивайте, не сгибайте шланги и не тяните за них, стараясь переместить оборудование.
- Не допускайте детей и животных в рабочую зону.
- Соблюдайте все применимые правила техники безопасности.

ОПАСНОСТЬ РАНЕНИЯ ДВИЖУЩИМИСЯ ДЕТАЛЯМИ

Движущиеся детали могут прищемить, порезать или отсечь пальцы и другие части тела.

- Держитесь на расстоянии от движущихся деталей.
- Не эксплуатируйте оборудование со снятыми защитными устройствами или крышками.
- Оборудование под давлением может включиться без предупреждения. Прежде чем проверять, перемещать или проводить техническое обслуживание оборудования, выполните **процедуру сброса давления** и отключите все источники питания.

ОПАСНОСТЬ ОТРАВЛЕНИЯ ТОКСИЧНЫМИ ЖИДКОСТЯМИ ИЛИ ПАРАМИ

Проглатывание токсичных жидкостей или вдыхание токсичных газов, их попадание в глаза или на кожу может привести к смерти или серьезной травме.

- Прочтите паспорт безопасности материала для ознакомления с опасными особенностями используемых жидкостей.
- Храните опасные жидкости в утвержденных контейнерах. Утилизируйте эти жидкости согласно применимым инструкциям.

СРЕДСТВА ИНДИВИДУАЛЬНОЙ ЗАЩИТЫ

При нахождении в рабочей зоне следует использовать надлежащие средства защиты, предохраняющие от получения серьезных травм, в том числе повреждения органов зрения, потери слуха, вдыхания токсичных газов и ожогов. Ниже указаны некоторые средства защиты.

- Защитные очки и средства защиты органов слуха
- Респираторы, защитная одежда и перчатки, рекомендованные производителем жидкости и растворителя

Установка

Типовой монтаж

Монтаж насоса на бочку

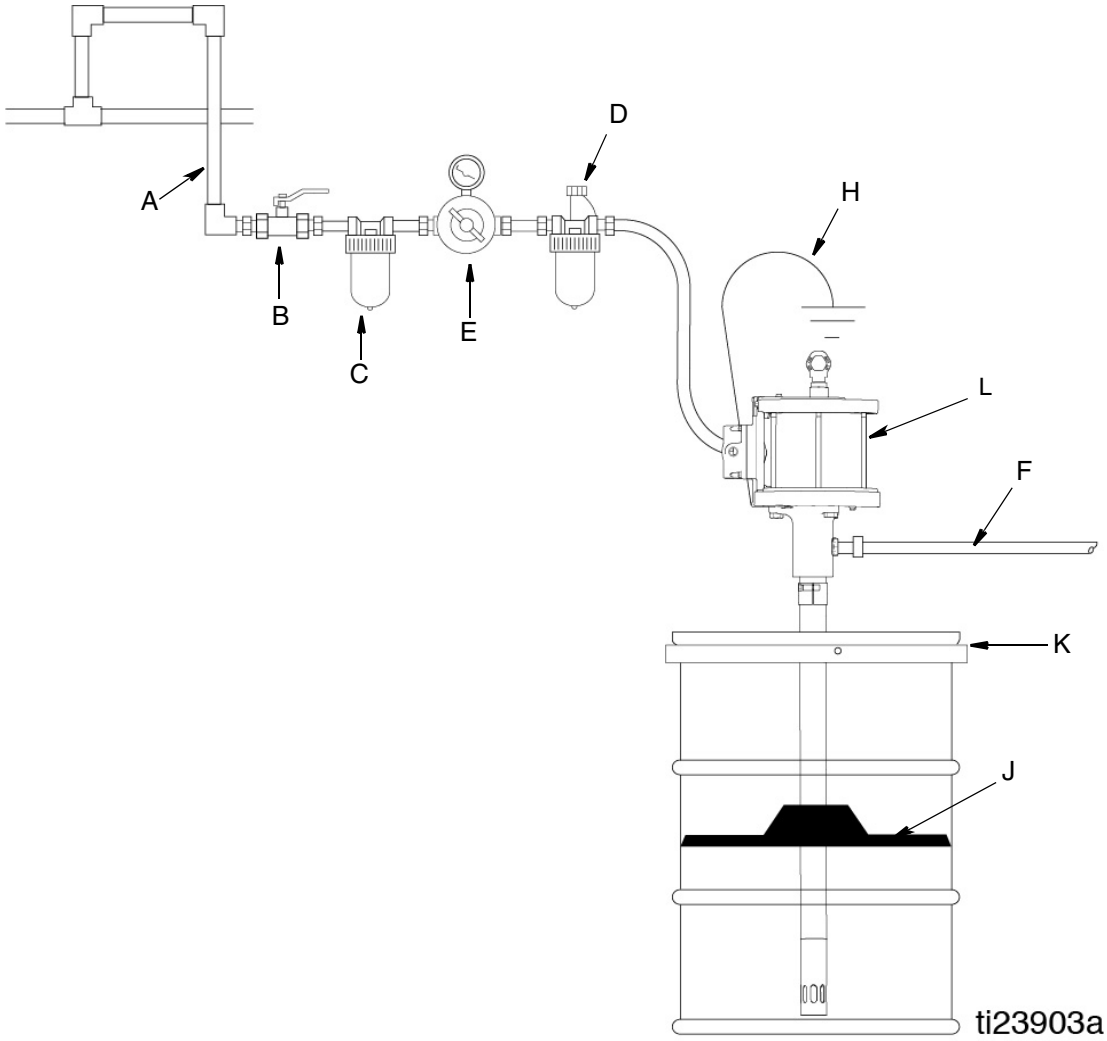

Рис. 1

Обозначения

A Заземленная линия подачи воздуха
B Главный воздушный клапан стравливающего типа
C Воздушный фильтр
D Лубрикатор линии подачи воздуха
E Пневматический регулятор
F Шланг для материала
H Провод заземления
J Прижимная пластина
K Крышка бочки
L Пневматический двигатель

Варианты расположения при монтаже

Монтаж сверху

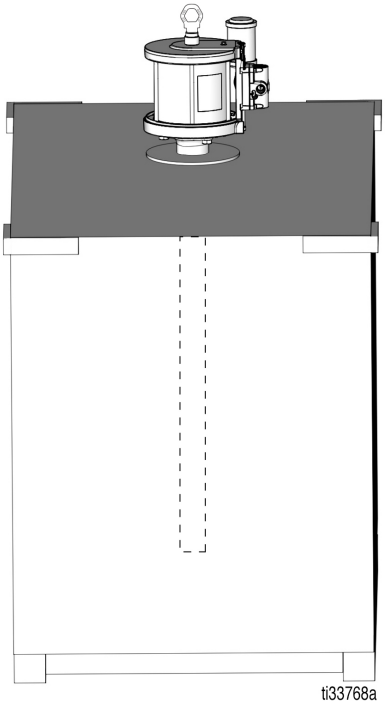

Рис. 2

Монтаж сбоку

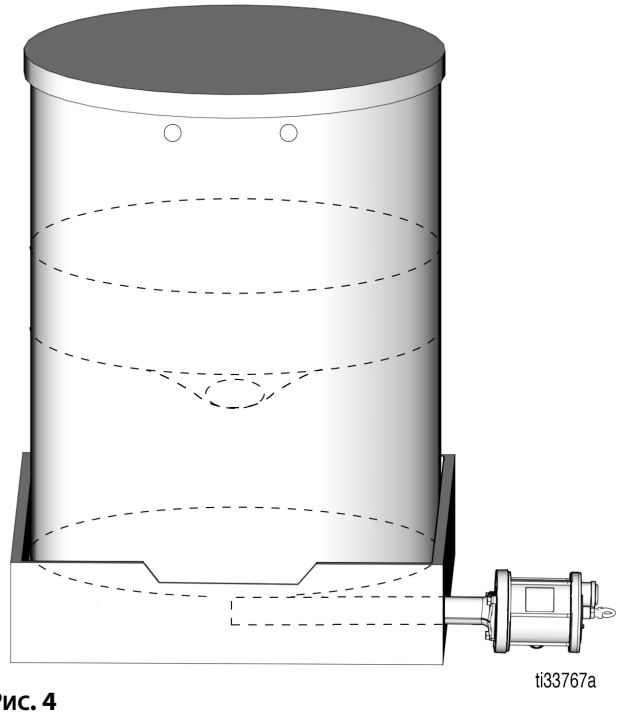

Рис. 4

Монтаж в наклонное боковое отверстие

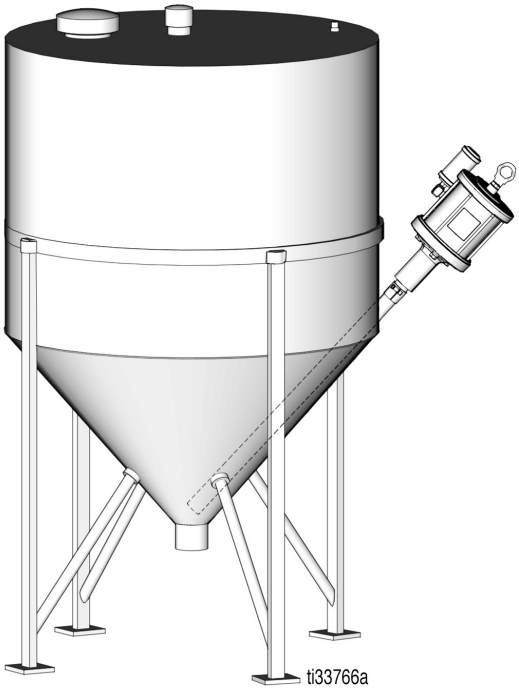

Рис. 3

Инструкция по установке

ПРИМЕЧАНИЕ: Буквенные обозначения в приведенных ниже инструкциях относятся к стандартной схеме монтажа, стр. 4.

Заземление

Для снижения риска образования статического разряда оборудование должно быть заземлено.
Искры статического разряда могут привести к возгоранию или взрыву паров. Заземление подразумевает наличие провода для отвода электрического тока.

Насос: используйте провод и зажим заземления, показанные на Рис. 5. Другой конец провода заземления следует подсоединить к точке фактического заземления.

1. Снимите винт заземления (Z) и вставьте в проушину кольцевого зажима на конце провода заземления (Y).
2. Вкрутите болт заземления (Z) обратно в основание насоса, и надежно затяните его.

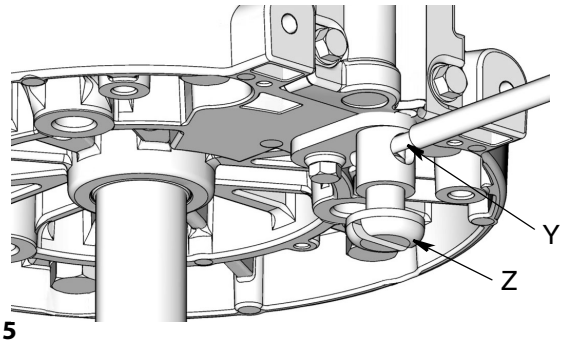

Рис. 5

Жидкостные и воздушные шланги: используйте только электропроводящие шланги.

Воздушный компрессор: следуйте рекомендациям изготовителя.

Дозирующий клапан: заземлите путем подключения к должным образом заземленному насосу и шлангу подачи жидкости.

Емкости для растворителя при промывке: соблюдайте местные правила и нормы. Используйте только токопроводящие металлические емкости, установленные на заземленную поверхность. Не ставьте емкость на электроизолирующую поверхность, например на бумагу или картон, так как это нарушит целостность заземления.

Чтобы обеспечить заземление при промывке или сбросе давления, обязательно плотно прижмите металлическую часть дозирующего клапана к боковой поверхности заземленной металлической емкости, затем нажмите на спусковой крючок.

Монтаж насоса

Установите и надежно зафиксируйте насос таким образом, чтобы он не перемещался во время работы. Несоблюдение этого требования может привести к телесным травмам или повреждению оборудования.

- Выберите удобное место для монтажа оборудования, чтобы обеспечить легкий доступ оператора к элементам управления подачей воздуха в насос, достаточным пространством для замены емкостей подачи материала и надежность фиксации монтажной платформы.
- Если установка насоса осуществляется непосредственно на бак подачи, расположите насос таким образом, чтобы расстояние между впускным клапаном насоса и нижней частью емкости составляло не более 25 мм (1 дюйм). Установите насос на крышку или другое подходящее приспособление для монтажа.
- Выполните монтаж насоса в соответствии с планируемым типом установки. Для очень густого смазочного материала может потребоваться индукторная пластина.
- Вспомогательные приспособления воздухопровода следует устанавливать согласно типовой схеме установки на стр. 4. Установите главный воздушный клапан стравливающего типа (B) в доступном месте на насосе выше регулятора давления воздуха. Установите воздушный фильтр (C) для удаления вредных загрязняющих веществ и влаги из подаваемого сжатого воздуха. Для автоматической смазки пневмодвигателя установите лубрикатор линии подачи воздуха (D) рядом с отверстием впуска воздуха в насос. Установите регулятор давления воздуха (E) для управления скоростью работы насоса.

Главный воздушный клапан стравливающего типа (B) необходим для отключения подачи и снятия давления воздуха, оставшегося в пневмодвигателе. Оставшийся в системе воздух может привести к неожиданному срабатыванию насоса, в результате чего вероятно нанесение серьезной телесной травмы, включая ампутацию.

- Убедитесь, что воздушный шланг имеет правильные размеры и может обеспечить подачу соответствующего объема воздуха в двигатель. См. раздел «Технические данные» на стр. 16.
- Подсоедините раздаточный шланг к выходному отверстию насоса. Подключите к шлангу подходящий дозирующий клапан.
- Заземлите насос в соответствии с описанием на стр 6.

Эксплуатация

ПРИМЕЧАНИЕ: Буквенные обозначения в приведенных ниже инструкциях относятся к стандартной схеме монтажа, стр. 4.

Этот насос предназначен только для подачи не вызывающих коррозии и неабразивных консистентных смазочных материалов. Любое другое использование насоса может стать причиной небезопасных условий эксплуатации и разрыва компонентов, в результате которых вероятны подкожная инъекция жидкостью или другая серьезная травма, пожар или взрыв.

Процедура сброса давления

При каждом появлении этого символа необходимо выполнить процедуру снятия давления.

Это оборудование остается под давлением до тех пор, пока давление не будет сброшено вручную.
Во избежание нанесения серьезной травмы жидкостью под давлением (например, прокола кожи, разбрызгивания жидкости и контакта с движущимися деталями) после завершения распыления и перед чисткой, проверкой либо обслуживанием оборудования выполняйте процедуру сброса давления.

1. Закройте главный пневмораспределитель воздуховыпускного типа (B) (должен присутствовать в системе).
2. Откройте раздаточный клапан, пока давление не будет полностью сброшено.

Заправка и регулировка скорости нагнетания

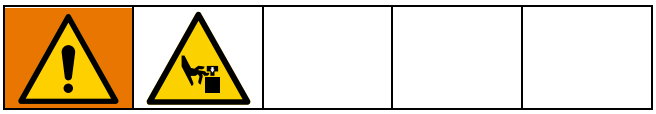

1. Откройте главный воздушный клапан стравливающего типа (B).
2. Откройте распределительный клапан, затем медленно открывайте регулятор давления воздуха (E), пока насос не начнет работать равномерно.
3. После полного удаления воздуха из системы закройте распределительный клапан.

   Насос начинает и прекращает работу по мере открывания и закрывания клапана.
4. Используйте регулятор давления воздуха (E) для управления скоростью насоса и давлением жидкости. Всегда устанавливайте самое низкое давление, необходимое для получения требуемых результатов.
5. Если насос быстро ускоряется или работает слишком быстро, незамедлительно остановите его и проверьте подачу жидкости. Если подающий контейнер пуст, и в линии попадает воздух:
   a. Повторно заправьте контейнер.
   b. Заправьте насос и заполните линии смазкой для удаления воздуха из всех линий подачи смазки.

ВНИМАНИЕ

Ни в коем случае не допускайте работы насоса без жидкости. Сухой насос быстро достигает высокой скорости, в результате чего вероятно его повреждение. Если насос быстро ускоряется или работает слишком быстро, незамедлительно остановите его и проверьте подачу жидкости. Если емкость подачи пуста и в линиях находится воздух, заправьте насос и линии жидкостью. Также можно промыть насос, заполнить его подходящим растворителем и оставить так на время. Убедитесь в том, что в системе подачи жидкости нет воздуха.

Поиск и устранение неисправностей

ПРИМЕЧАНИЕ. Перед разборкой насоса изучите все возможные неисправности и методы их устранения.

Проблема	Причина	Решение
Насос не работает, или отсутствует поток жидкости	Несоответствующее давление подачи воздуха.	Увеличьте подачу воздуха.
	Засор пневматической линии	Прочистите линию.
	Закрыт раздаточный клапан	Откройте клапан.
	Засор в линиях смазки, шлангах и / или в раздаточном клапане	1. Выполните процедуру сброса давления, стр. 7. 2. Отсоедините линию для жидкости. 3. Включите подачу воздуха. Запуск насоса при повторном включении подачи воздуха означает, что линия, шланг и / или клапан засорены. Устраните засоры.
	Поврежден пневмодвигатель.	Отремонтируйте пневматический двигатель. См. руководство по эксплуатации пневматического двигателя SaniForce.
	Жидкость закончилась	Выполните доливку, заправку или промывку.
Постоянный выпуск воздуха.	Изношены или повреждены прокладка, уплотнения пневмодвигателя и т. д.	Отремонтируйте пневматический двигатель. См. руководство по эксплуатации пневматического двигателя SaniForce.
Хаотичная работа насоса.	Жидкость закончилась	Выполните доливку, заправку или промывку.
	Впускной клапан оставлен в открытом положении или изношен; изношены уплотнения поршня.	Замените изношенные уплотнения. См. раздел «Техническое обслуживание», стр. 9.
	Несоответствующее давление подачи воздуха.	Увеличьте подачу воздуха.
Насос работает, но со слишком низкой производительностью на ходу вниз.	Впускной клапан оставлен в открытом положении или изношен; изношены уплотнения поршня.	Замените изношенные уплотнения. См. раздел «Техническое обслуживание», стр. 9.
Из глушителя поступает жидкость	Изношено или повреждено щелевое уплотнение.	Замените изношенные уплотнения. См. раздел «Техническое обслуживание», стр. 9.

Техническое обслуживание

Перед запуском

- Убедитесь в том, что в наличии есть все необходимые детали. Используйте ремонтный комплект Graco № 25D511. Для получения наилучших результатов используйте все входящие в комплект детали.
- Детали, входящие в этот комплект, обозначены в тексте и на чертежах одной звездочкой (например, «19*»).
- По мере разборки производите очистку и осмотр всех деталей для выявления признаков износа или повреждений. При необходимости замените детали.
- Для получения наилучших результатов при разборке насоса всегда заменяйте все уплотнительные кольца и прочие уплотнения на новые из ремонтного комплекта.

Обслуживание поршневого насоса

Разборка

1. Промойте насос.
2. **Сбросьте давление**, см. стр. 7.
3. Отключите линии пневматические и смазочные линии от насоса, снимите насос с места установки.
4. Закрепите основание пневмодвигателя (21) в тисках в горизонтальном положении, затягивая губки тисков на фланце.
5. Вставьте ключ через щель в нижнем клапане (10) и зафиксируйте им шток поршня (8), вставив ключ в проточки на штоке. Удерживая шток поршня, ослабьте прижимающую гайку (15) с помощью второго ключа. Снимите шайбу (28) и заправочную пластину (14) со штока поршня (Рис. 6).

   ПРИМЕЧАНИЕ. Ключ, фиксирующий шток поршня (8) в процессе выполнения данной процедуры, не даст выкрутить шток из корпуса насоса (7).

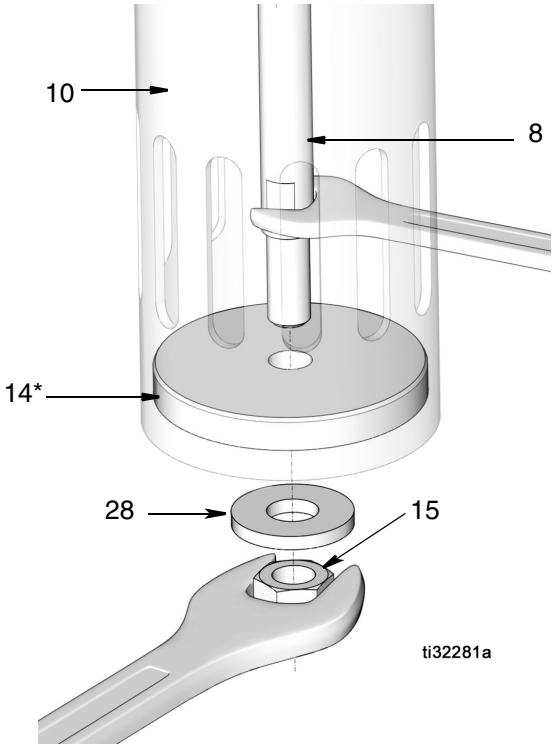

Рис. 6

6. Открутите корпус нижнего клапана (10) из цилиндра (20) (Рис. 7).

   ПРИМЕЧАНИЕ. Тарельчатый обратный клапан (12), уплотнения нижнего клапана (13) и подшипник (11) снимаются с заправочного штока (8) при снятии корпуса нижнего клапана.

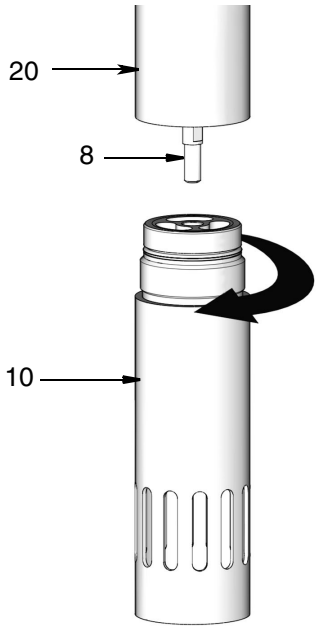

Рис. 7

7. Выкрутите подшипник (11) из корпуса нижнего клапана. Снимите тарельчатый обратный клапан (12) и проверьте уплотнения нижнего клапана (13) (Рис. 8).

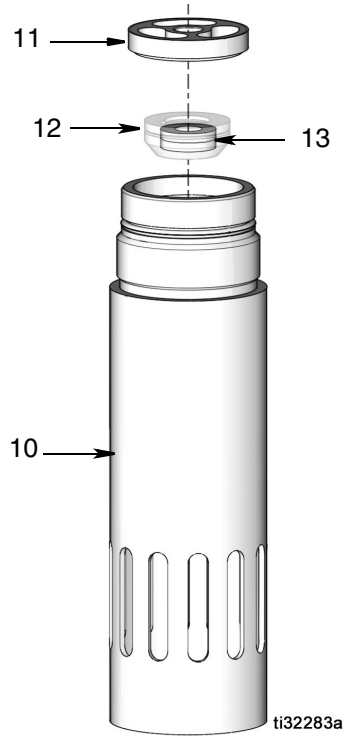

Рис. 8

8. Выкрутите трубку (20) из основания насоса (21) (Рис. 9).

   Прочистите трубку и осмотрите ее на предмет износа под небольшим углом к свету. Если заметите волнистые линии или царапины на участке хода поршня, замените трубку, поскольку она не будет герметичной с новым поршнем, что приведет к ухудшению производительности насоса.

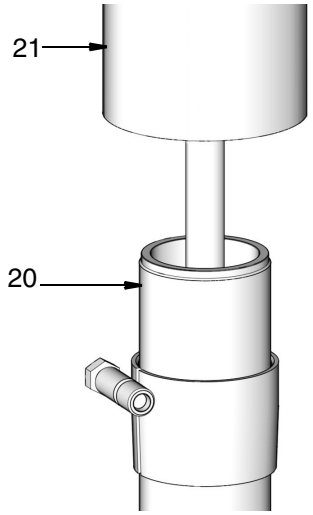

Рис. 9

9. Ослабьте гайку (5) и выкрутите корпус клапана (6) с соединительного стержня (4) (Рис. 10).

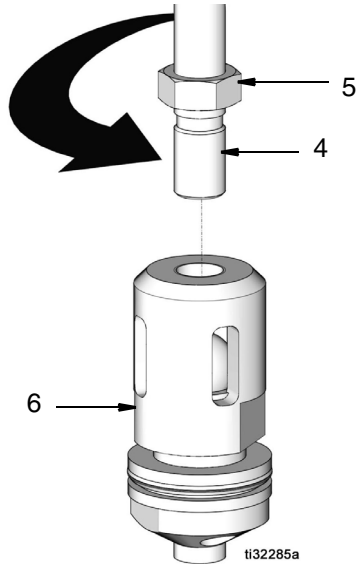

Рис. 10

10. Открутите болты (23), крепящие основание насоса (21) к пневматическому двигателю (Рис. 11).

11. Снимите основание насоса (21) с пневматического двигателя и выкрутите сальник (2) (Рис. 11).

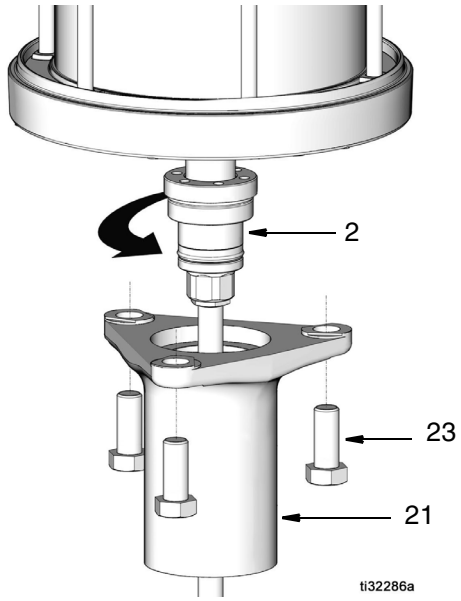

Рис. 11

12. Снимите и осмотрите следующие уплотнения: уплотнение насоса (22), уплотнительное кольцо (17), уплотнительное кольцо (29), уплотнение горловины (19), уплотнительное кольцо (16) с основания насоса (21) (см. раздел «Детали», стр. 14).

13. Очистите и осмотрите все детали.

Повторная сборка

1. Нанесите тонкий слой консистентной смазки на уплотнительное кольцо (17*) и уплотнение горловины (19*), после чего установите детали в основание насоса (21) (Рис. 12).

2. Нанесите тонкий слой консистентной смазки на уплотнительное кольцо (29*) и поместите его в сальниковое уплотнение (2). Затяните сальниковое уплотнение (2) на основании насоса (Рис. 12).

   ПРИМЕЧАНИЕ. Уплотнение горловины (19*) следует устанавливать так, чтобы буртик был направлен ко дну насоса.

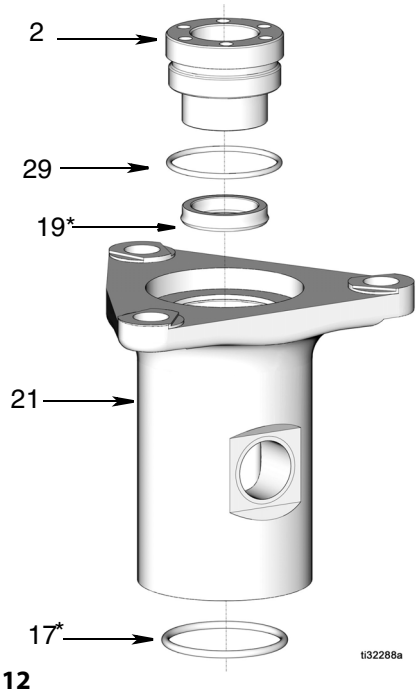

Рис. 12

3. Установите основание насоса на (21) пневматический двигатель (1) с помощью 3 монтажных болтов (23). Затяните монтажные болты с усилием 60 футофунтов (81,35 Н•м) (Рис. 13).

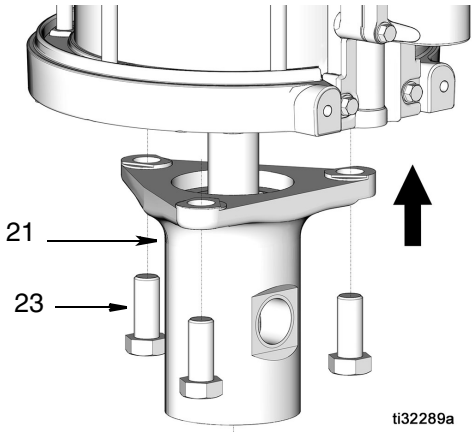

Рис. 13

4. Замените уплотнение поршня (22*) на поршне корпуса клапана (7) (Рис. 14).

5. Вкрутите соединительный стержень (4) в корпус клапана (6) и отрегулируйте ход шара согласно инструкции в разделе **«Регулировка обратного клапана»** на стр. 13 Затяните гайку (5) с усилием 60 футофунтов (81,35 Н•м) (Рис. 14).

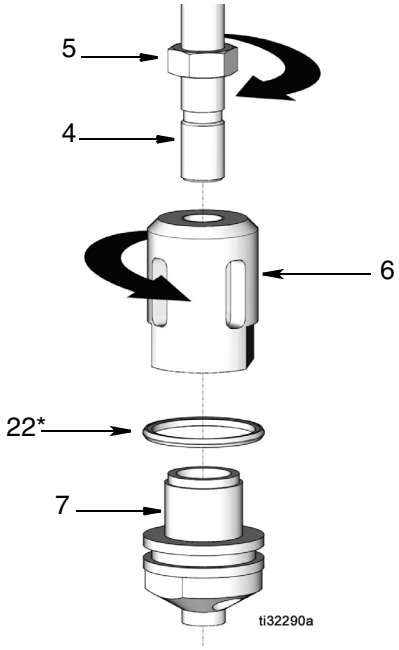

Рис. 14

6. Нанесите тонкий слой консистентной смазки на уплотнение поршня (22*). Установите трубку (20) обратно в основание насоса (21). Затяните с усилием 100 ... 150 футофунтов (135,6 ... 203,4 Н•м) (Рис. 15).

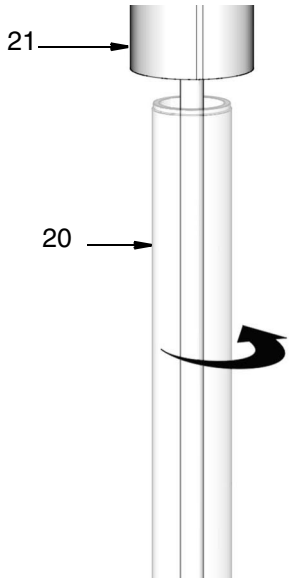

Рис. 15

Для выполнения действий с 7 по 12 см. Рис. 16.

7. Подшипник скольжения (11) на заправочный шток (8) устанавливается так, чтобы конец со ступенькой был направлен на дно насоса.

8. Установите уплотнения нижнего клапана (13*) в обратный тарельчатый клапан (12).

9. Установите обратный тарельчатый клапан с уплотнениями нижнего клапана на заправочный шток (8), чтобы фаска была направлена на дно насоса.

10. Нанесите тонкий слой консистентной смазки на уплотнительное кольцо (16*) и поместите его в нижний клапан (10).

11. Установите нижний клапан на обратный тарельчатый клапан и вкрутите подшипник (11) в нижний клапан (10).

12. Вставьте нижний клапан в нижнюю трубку (20) и закрепите его.

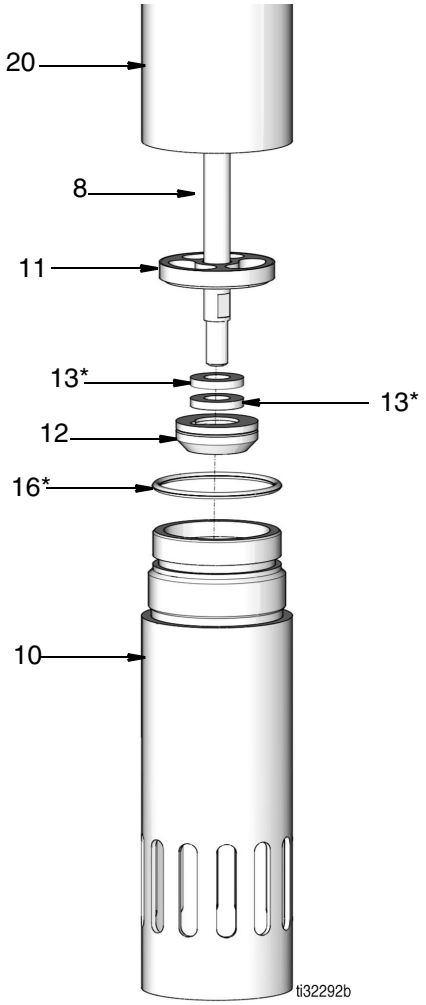

Рис. 16

13. Установите заправочную пластину (9) (фаской вверх), а затем шайбу (28) на заправочный шток (8). Вставьте ключ через щель в нижнем клапане (10) и зафиксируйте им шток поршня (8), вставив ключ в проточки на штоке. Удерживая шток поршня на месте, затяните прижимающую гайку (15*) с помощью второго ключа с усилием 10 футофунтов (13,5 Н•м).

    ПРИМЕЧАНИЕ. Прижимающая гайка (15*) требует замены при каждом снятии с заправочного стержня.

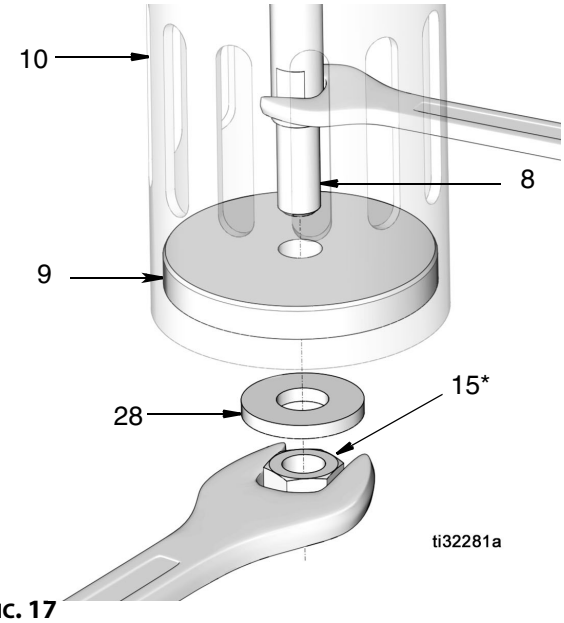

Рис. 17

14. Подсоедините провод заземления насоса к точке фактического заземления.

Регулировка обратного клапана

Этот насос оснащен регулируемым шаровым обратным клапаном на поршне.

Для изменения длины хода шара обратного клапана:

1. **Сбросьте давление**, см. стр. 7.
2. Ослабьте стопорную гайку (5).
3. Поверните корпус клапана насоса (6) ***против часовой стрелки, чтобы увеличить*** ход шара, и против часовой стрелки, ***чтобы уменьшить*** ход шара.

   ПРИМЕЧАНИЕ: На заводе устанавливается ход шара длиной 0,225 дюйма. Дальнейшее уменьшение хода снижает скачки при смене поступательного движения на возвратное, но слишком малая длина затруднит поток жидкости и замедлит работу насоса.

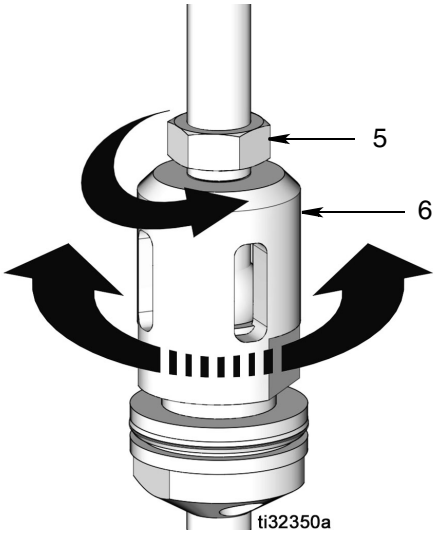

Рис. 18

4. Затяните гайку (5). Затяните с усилием 60 футофунтов (81,35 Н•м).

Детали

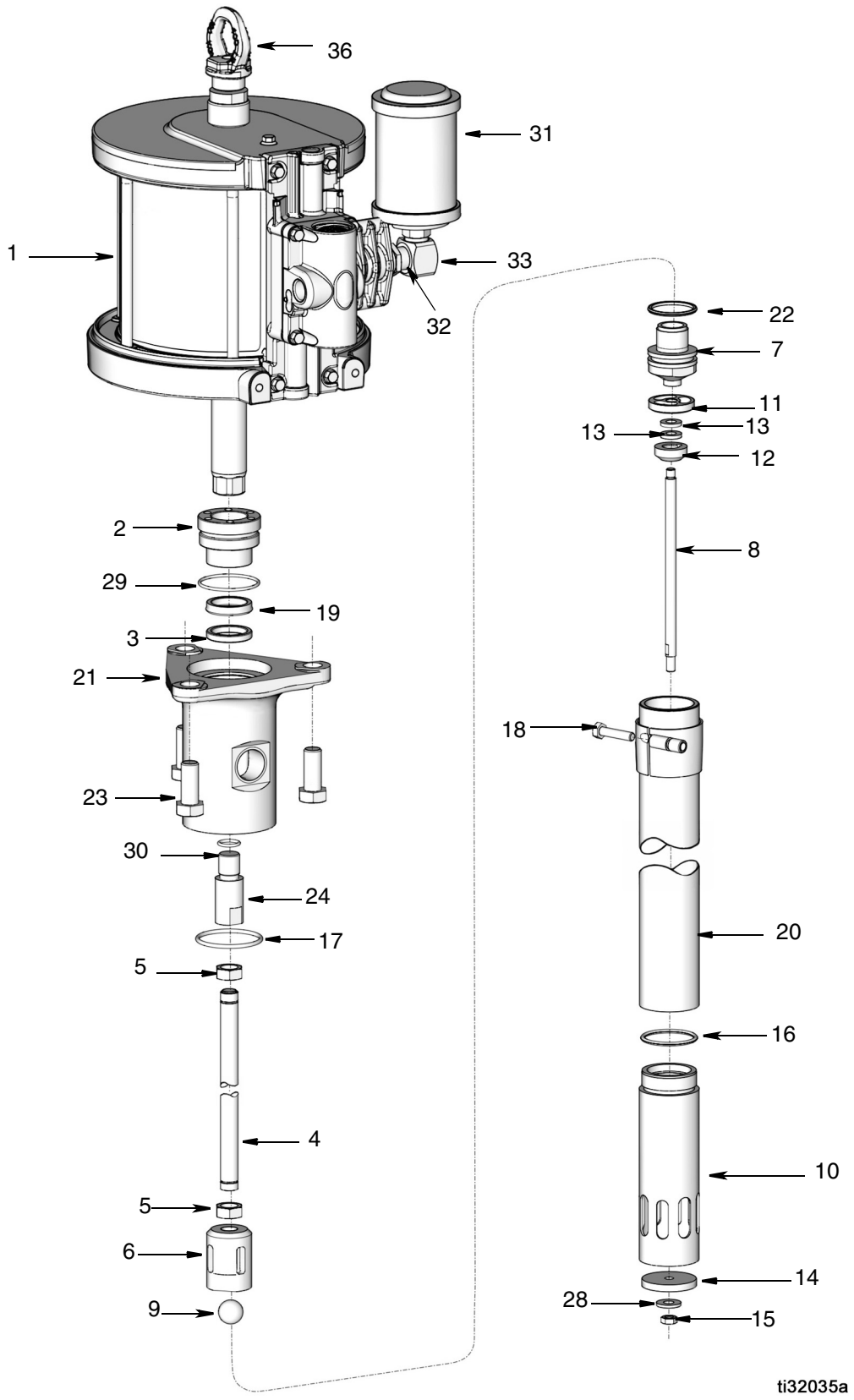
36
31
1
33
32
22
7
11
13
13
12
2
8
29
19
3
21
18
23
30
24
20
17
5
16
4
10
5
6
14
28
9
15
ti32035a

Детали

Поз.	Номера	Описание	Кол-во
1	24R015	ДВИГАТЕЛЬ, блок, пневматический, 7,5 дюйма,	1
2	17C099	САЛЬНИК, уплотнение	1
3	17C098	ПРОСТАВКА, горловины	1
4	17C102	ШТОК соединительный, модель 24W337	1
	17C254	ШТОК, соединительный, укороченный, модель 24W498	1
	131240	ШТОК соединительный, 120 фунтов, модель 25D116	1
5	100155	ГАЙКА	2
6	17C101	КОРПУС, клапан	1
7	17C097	.КОРПУС, поршневой клапан	1
8	17C103	ШТОК, лопаточный, поршня	1
9	100279	ШАРИК металлический	1
10	17U190	КЛАПАН, основание	1
11	624943	ПОДШИПНИК, направляющей штока, 10:1, лопатка	1
12	17U133	ТАРЕЛКА, основания, клапана	1
13*		КОРПУС, всасывающего клапана	2
14*		ПЛАСТИНА, грунтованный алюминий	1
15*		ГАЙКА, зажимная, шестигранная, повышенной прочности, 5/16	1
16*		КОЛЬЦО, уплотнительное	1
17*		КОЛЬЦО, уплотнительное	1
18	222308	ПЕРЕХОДНИК, заглушка 2" NPT	1
19*		Уплотнение поршневого штока	1
20	17C096	ЦИЛИНДР, насоса, модель 24W337	1
	17C256	ЦИЛИНДР, насоса, укороченный, модель 24W498	1
	131239	ЦИЛИНДР, насоса 120 фунтов, модель 25D116	1
21	17C095	КОРПУС, переходника, обработанный	1
22*		УПЛОТНЕНИЕ, цилиндра, двойного действия	1
23	123208	ВИНТ стяжной, с шестигранной головкой	3
24	17C100	ПЕРЕХОДНИК, соединительного штока	1
28	100023	ШАЙБА, плоская	1
29*		КОЛЬЦО, уплотнительное	1
30	158674	КОЛЬЦО, уплотнительное	1
31	117237	ШУМОГЛУШИТЕЛЬ	1
32	100896	ФИТИНГ для трубной втулки	1
33	115764	ФИТИНГ, коленчатый, 90°	1
34	130447	НАКЛЕЙКА, идентификационная	1
35▲	130452	ЭТИКЕТКА предупредительная (не показана)	1
36	16C009	КОЛЬЦО, подъемное	1

▲ *Запасные наклейки, этикетки и карточки с символами опасности и предупреждениями предоставляются бесплатно.*

* *Детали включены в ремонтный комплект нижней части насоса № 25D511.*

Принадлежности

Деталь	Описание
131394	ПЕРЕХОДНИК, с внутренней резьбой, с эксцентриковым креплением, 3 дюйма. (внутр.) с эксцентриковыми креплениями x 2 дюйма. (внутр) NPT
131380	ПЕРЕХОДНИК, с наружной резьбой, с эксцентриковым креплением, 3 дюйма. (нар.) с эксцентриковыми креплениями x 2 дюйма. (внутр) NPT
24A592	КОМПЛЕКТ, подсчета циклов® DataTrak
223701	ПЛАСТИНА, прижимная, 400 фунтов.
223699	ПЛАСТИНА, прижимная, 120 фунтов.
200326	КРЫШКА, емкости, 400 фунтов.
204574	КРЫШКА, емкости, 120 фунтов.
160754	ПЛАСТИНА, переходник пробки, 2 дюйма.

Технические характеристики

Насос GT 750		
	Американская система	**Метрическая система**
Коэффициент сжатия жидкости	36:1	
Рабочий диапазон давления воздуха	40–100 фунтов на кв. дюйм	0,3–0,7 МПа; 3–7 бар
Максимальное рабочее давление	3600 фунтов на кв. дюйм	24,8 МПа (248 бар)
Максимальная рекомендуемая скорость работы насоса	60 циклов в минуту	
Эффективный диаметр пневмодвигателя	7,5 дюйма	190 мм
Ход поршня	4,75 дюйма	121 мм
Впускное отверстие для воздуха	1/2 дюйма (12,7 мм) нормальная трубная резьба	
Выпускное отверстие для жидкости	1 дюйма нормальная трубная резьба	
Максимальная подача	32 фунта в минуту	14,5 кг в минуту
Вес насоса	59 фунтов	26,76 кг
Детали, контактирующие с жидкостями	сталь, латунь, Buna-N, уретан, чугун, алюминий	
Звуковая мощность в условиях давления 0,48 МПа (4,8 бар; 70 фунтов на кв. дюйм). 20 циклов в минуту. Звуковая мощность измерялась согласно требованиям ISO-9414-2	77,2 дБ(A)	
Звуковое давление (измерено на расстоянии 1 м [3,28 фута] от оборудования)	70,5 дБ(A)	
Циклов насоса на фунт	3 циклов	
Циклов насоса на кг	6 циклов	
Правила хранения	Выполните процедуру сброса давления, описанную на стр. 7 и храните насос при температуре воздуха от 15,5° до 21°C (60° ... 77°F), при средней влажности, избегая попадания прямых солнечных лучей.	
Срок хранения	При условии своевременного технического обслуживания в период хранения с заменой деталей и компонентов согласно соответствующей процедуре ниже и при соблюдении условий хранения выше срок хранения не ограничен.	
Техническое обслуживание в период хранения	Заменяйте уплотнения в нижней части насоса каждые 5 лет.	
Срок службы	Срок службы зависит от интенсивности эксплуатации, рабочей среды, способов хранения и технического обслуживания. Минимальный срок службы — 25 лет.	
Сервисное обслуживание в течение срока службы	Заменяйте уплотнения нижней части каждые 5 лет или чаще, в зависимости от интенсивности эксплуатации.	
Утилизация по истечении срока службы	Если состояние насоса не позволяет продолжать его использование, он должен быть выведен из эксплуатации и утилизирован. Отдельные детали должны быть отсортированы по материалам и утилизированы надлежащим образом.	
Месяц четырехзначного буквенно-цифрового кода даты Graco (первый символ)		
Пример: A18A	A = январь	
Пример: L18A	L = декабрь	
Год (второй и третий символы)		
Пример: A18A	18 = 2018	
Пример: L18A		
Серия (четвертый знак)		
Пример: A18A	A = контрольный номер серии	
Пример: L18A		

Диаграмма рабочих характеристик

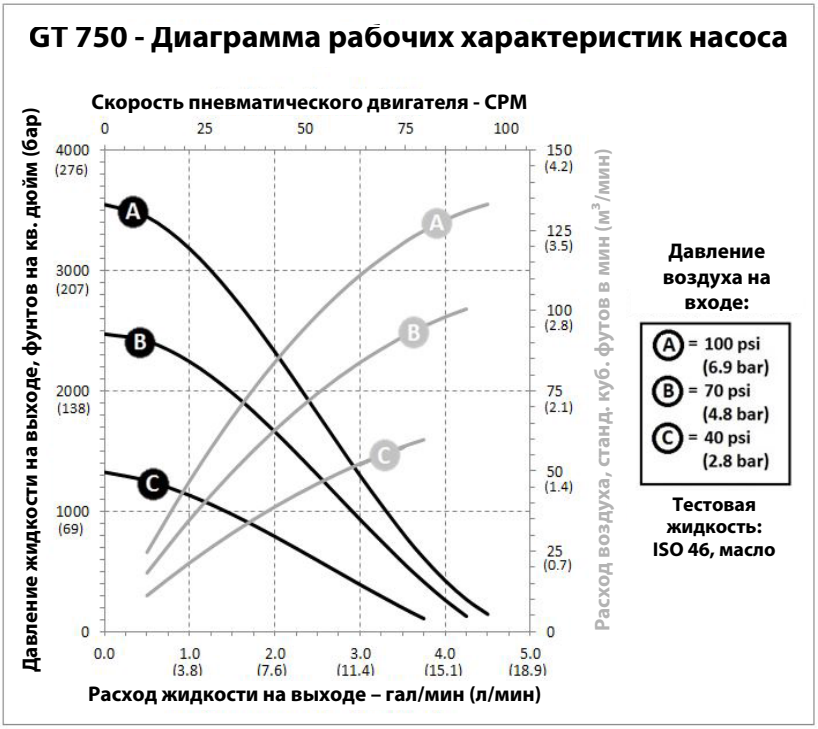

Размеры

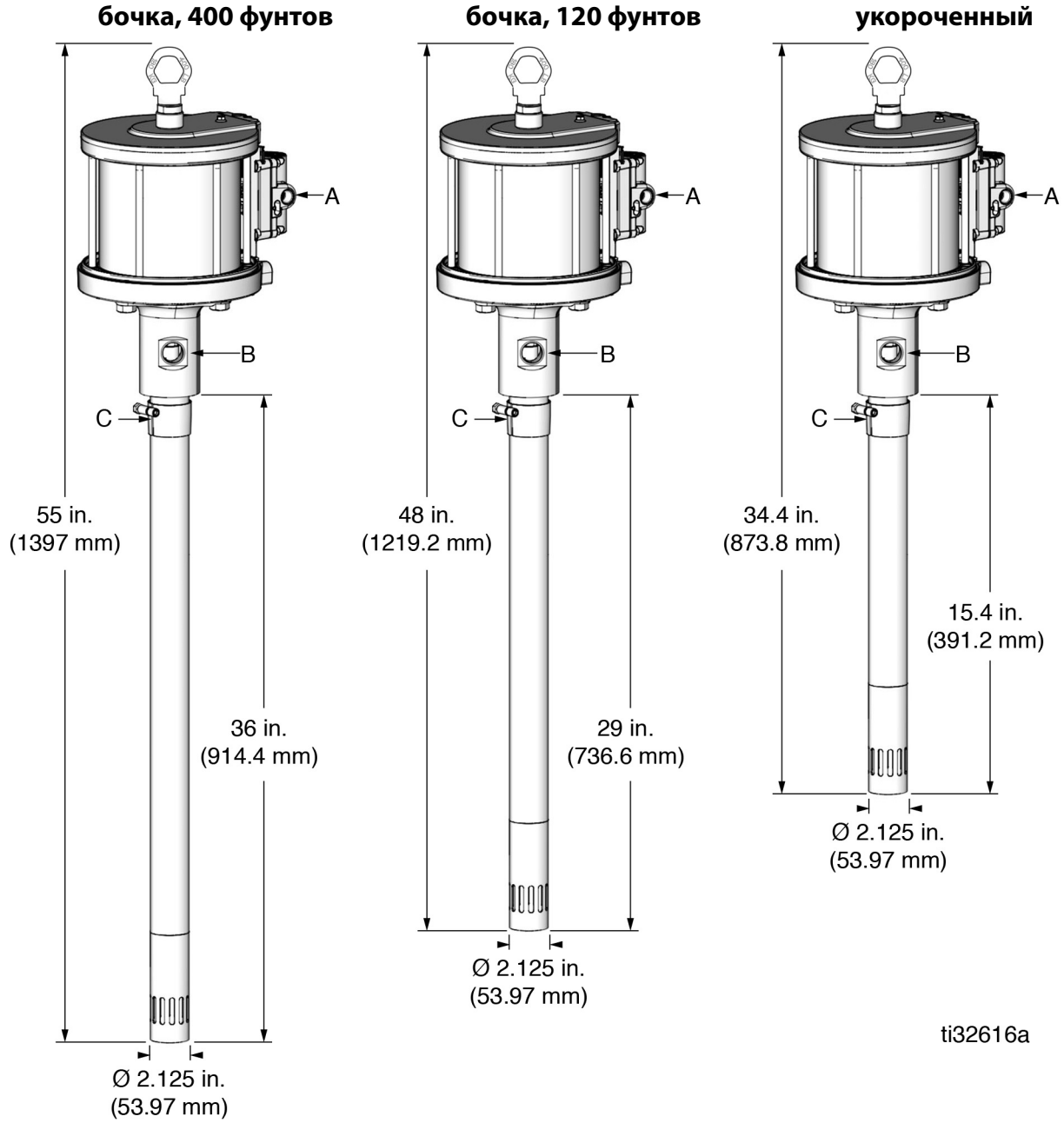

Таблица размеров

Поз.	Описание
A	Впускное отверстие для воздуха (1/2 дюйма NPT)
B	Выпускное отверстие для жидкости, 1 дюйм NPT
C	Монтажный переходник на 2 дюйма, NPT

Примечания

5-летняя гарантия компании Graco на насос

Компания Graco гарантирует, что во всем оборудовании, упомянутом в настоящем документе, произведенном компанией Graco и маркированном ее наименованием, на момент его продажи первоначальному покупателю отсутствуют дефекты материала и изготовления. За исключением случаев специальной, продленной или ограниченной гарантии, компания Graco в течение указанного в нижеприведенной таблице периода с момента продажи произведет ремонт или замену оборудования, на которое действует настоящая гарантия и которое компания Graco определит как бракованное. Эта гарантия действительна только в том случае, если оборудование устанавливается, эксплуатируется и обслуживается в соответствии с письменными рекомендациями компании Graco.

5-летняя расширенная гарантия компании Graco на насос	
Компоненты	Гарантийный период
Компоненты конструкции	5 лет
Изнашиваемые компоненты, в том числе кольцевые уплотнения, набивки и сальниковые уплотнения	1 год

Ответственность компании Graco и эта гарантия не распространяются на случаи общего износа оборудования, а также на любые неисправности, повреждения или износ, вызванные неправильным монтажом или эксплуатацией, абразивным истиранием или коррозией, недостаточным или неправильным техническим обслуживанием, халатностью, авариями, внесением изменений в оборудование или применением деталей других производителей. Кроме того, компания Graco не несет ответственности за неисправности, повреждения или износ, вызванные несовместимостью оборудования компании Graco с устройствами, вспомогательными принадлежностями, оборудованием или материалами, которые не были поставлены компанией Graco, либо неправильным проектированием, изготовлением, монтажом, эксплуатацией или техническим обслуживанием устройств, вспомогательных принадлежностей, оборудования или материалов, которые не были поставлены компанией Graco.

Эта гарантия имеет силу при условии предварительно оплаченного возврата оборудования, в котором предполагается наличие дефектов, уполномоченному дистрибьютору компании Graco для проверки заявленных дефектов. В случае подтверждения заявленного дефекта компания Graco обязуется бесплатно отремонтировать или заменить все дефектные детали. Оборудование будет возвращено первоначальному покупателю с предварительной оплатой транспортировки. Если в результате проверки оборудования не будет выявлено никаких дефектов материалов или изготовления, ремонт будет проведен за разумную плату, которая может включать стоимость работ, деталей и транспортировки.

НАСТОЯЩАЯ ГАРАНТИЯ ЯВЛЯЕТСЯ ИСКЛЮЧИТЕЛЬНОЙ И ЗАМЕНЯЕТ ВСЕ ПРОЧИЕ ГАРАНТИИ, ЯВНО ВЫРАЖЕННЫЕ ИЛИ ПОДРАЗУМЕВАЕМЫЕ, ВКЛЮЧАЯ, ПОМИМО ПРОЧЕГО, ГАРАНТИЮ ТОВАРНОГО СОСТОЯНИЯ ИЛИ ГАРАНТИЮ ПРИГОДНОСТИ ДЛЯ ОПРЕДЕЛЕННОЙ ЦЕЛИ.

Указанные выше условия определяют рамки обязательств компании Graco и меры судебной защиты покупателя в случае любого нарушения условий гарантии. Покупатель согласен с тем, что применение других средств судебной защиты (включая, помимо прочего, случайные или косвенные убытки в связи с упущенной выгодой, упущенными сделками, травмами персонала или порчей имущества, а также любые иные случайные или косвенные убытки) невозможно. Все претензии в случае нарушения настоящей гарантии должны быть предоставлены в течение 1 (одного) года после окончания периода гарантии или 2 (двух) лет для любых других деталей.

КОМПАНИЯ GRACO НЕ ПРЕДОСТАВЛЯЕТ НИКАКИХ ГАРАНТИЙ, ЯВНЫХ ИЛИ ПОДРАЗУМЕВАЕМЫХ, ОТНОСИТЕЛЬНО ТОВАРНОЙ ПРИГОДНОСТИ ИЛИ СООТВЕТСТВИЯ КАКОЙ-ЛИБО ОПРЕДЕЛЕННОЙ ЦЕЛИ В ОТНОШЕНИИ ПРИНАДЛЕЖНОСТЕЙ, ОБОРУДОВАНИЯ, МАТЕРИАЛОВ ИЛИ КОМПОНЕНТОВ, ПРОДАВАЕМЫХ, НО НЕ ПРОИЗВОДИМЫХ КОМПАНИЕЙ GRACO. На указанные изделия, проданные, но не изготовленные компанией Graco (например, электродвигатели, переключатели, шланги и т. д.), распространяется действие гарантий их производителя, если таковые имеются. Компания Graco будет оказывать покупателю надлежащее содействие в предъявлении любых претензий по случаям нарушения таких гарантийных обязательств.

Ни при каких обстоятельствах компания Graco не несет ответственности за непрямые, случайные, особые или косвенные убытки, связанные с поставкой компанией Graco оборудования или комплектующих в соответствии с этим документом или с использованием каких-либо продуктов или других товаров, проданных по условиям этого документа, будь то в связи с нарушением договора, нарушением гарантии, небрежностью со стороны компании Graco или в каком-либо ином случае.

FOR GRACO CANADA CUSTOMERS
The Parties acknowledge that they have required that the present document, as well as all documents, notices and legal proceedings entered into, given or instituted pursuant hereto or relating directly or indirectly hereto, be drawn up in English. Les parties reconnaissent avoir convenu que la rédaction du présente document sera en Anglais, ainsi que tous documents, avis et procédures judiciaires exécutés, donnés ou intentés, à la suite de ou en rapport, directement ou indirectement, avec les procédures concernées.

Информация о компании Graco

Чтобы ознакомиться с последними сведениями о продукции Graco, посетите веб-сайт www.graco.com.

Сведения о патентах смотрите на веб-сайте: www.graco.com/patents.

ЧТОБЫ РАЗМЕСТИТЬ ЗАКАЗ, обратитесь к своему дистрибьютору фирмы Graco или позвоните по указанному ниже телефону, чтобы узнать координаты ближайшего дистрибьютора.
Телефон: 612-623-6928 **Номер для бесплатных звонков:** 1-800-533-9655, **Факс:** 612-378-3590.

Все письменные и визуальные данные, содержащиеся в настоящем документе, отражают самую свежую информацию об изделии, имеющуюся на момент публикации.
Компания Graco оставляет за собой право в любой момент вносить изменения без уведомления.

Перевод оригинальных инструкций. This manual contains Russian. MM3A5363
Graco Headquarters: Minneapolis
International Offices: Belgium, China, Japan, Korea

GRACO INC. AND SUBSIDIARIES • P.O. BOX 1441 • MINNEAPOLIS MN 55440-1441 • USA
Copyright 2017, Graco Inc. All Graco manufacturing locations are registered to ISO 9001.

www.graco.com
Revised December 2018