Bruk, Reparasjon, Deler

GrindLazer™

3A6127E

NO

For fjerning av materiale fra flate, horisontale betong- og asfaltunderlag.
Kun til profesjonell bruk.

Standardserie - foroverkutt
Modell 25M842 - GrindLazer Standard DC87 G (200 cc / 6,5hp)
Modell 25M843 - GrindLazer Standard DC89 G (270 cc / 9hk)

Pro Series - Foroverkutt
Modell 25N667 - GrindLazer Pro DC89 G (270 cc / 9hk)
Modell 25M846 - GrindLazer Pro DC1013 G (390 cc / 13hk)
Modell 25N668 - GrindLazer Pro DC1013 DCS (390 cc / 13hk elektrisk start)

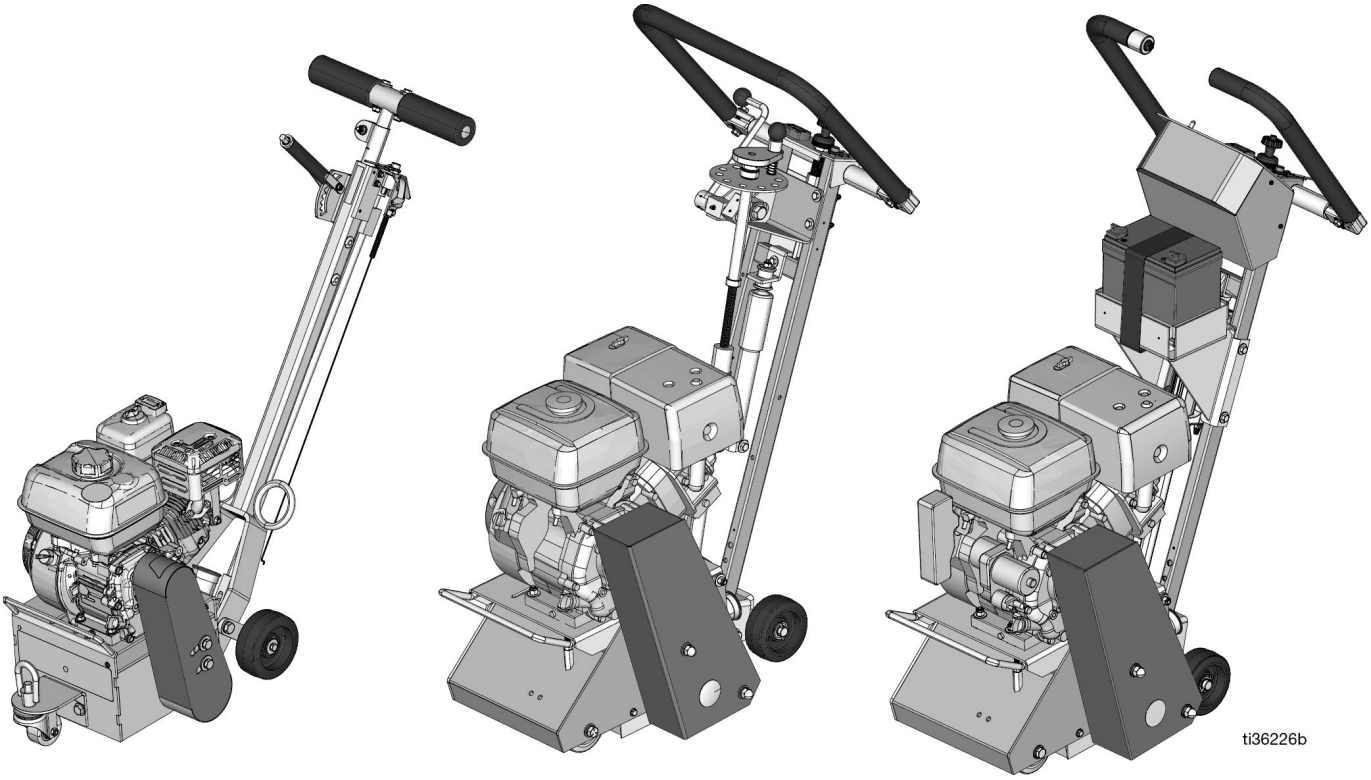

25M842 / 25M843 **25N667 / 25M846** **25N668**

(Tromler og kuttere selges separat)

SERVICE to every customer, every time ?? www.graco.com/techsupport ??

PROVEN QUALITY. LEADING TECHNOLOGY.

Innhold

Advarsler **3**
Identifikasjon av komponenter **5**
GrindLazer Standard serie-modellene (25M842 & 25M843) 5
GrindLazer Pro serie-modellene (25M846 & 25M667) 6
GrindLazer Pro serie-modellene 7
Oppsett **8**
Justering av håndtak (kun modellene 25M846 & 25N668) 8
Dødmannsbryter 8
Installasjon/utskifting av trommel på GrindLazer standard serie-modellene 8
Installasjon/utskifting av trommel på alle GrindLazer Pro serie-modellene 9
Tilbehør for støvsuging 10
DCS-kontroll (kun DCS-modellene) 11
Bruk **15**
Oppstart av maskinen 15
Kutting av materiale 16
Kuttetrommel-enheter 17
Slutt å kutte materiale 18
DCS instruksjoner 19
Vedlikehold **21**
DCS-kontroll oversettelser **22**
Reparasjon **24**
Utskifting av trommel på GrindLazer Standard serie-modellene 24
Utskifting av trommel på GrindLazer Pro serie-modellene 24
Utskifting av rem (Standard serie-modellene) 25
Utskifting av rem (alle Pro serie-modellene) 27
Justering av rem 29
Utskifting av lager (Standard serie-modellene) 29
Utskifting av lager (alle Pro serie-modellene) 30
Montering av Diamond (høyhastighets-sett) (kun Pro serie-modellene) 32
Feilsøking **33**
Kun DCS-modellene 34
DCS feilkoder 35
Ingen bevegelse i DCS-aktuatorstangen 37
Deler **38**
Drivenhet (25M842) 38
Deleliste for drivenhet (25M842) 39
Drivenhet (25M843) 40
Deleliste for drivenhet (25M843) 41
Føringsstang-enhet (25M842 og 25M843) 42
Føringsstang-enhet (25M842 og 25M843) deleliste 43
Primærhus-enhet (25M842 og 25M843) 44
Primærhus-enhet (25M842 og 25M843) deleliste 45
Trommelhus-enhet (25M842 og 25M843) 46
Trommelhus-enhet (25M842 og 25M843) deleliste 46
Lager- og akselenhet (25M846, 25N667 & 25N668) 47
Lager- og akselenhet (25M846, 25N667 & 25N668) deleliste 47
Bakre enhet (25M846 & 25N667) 48
Bakre enhet (25M846 & 25N667) deleliste 49
Demperenhet (25M846, 25N667) 50
Demperenhet (25M846 & 25N667) deleliste 50
Front-enhet (25M846, 25N667 & 25N668) 52
Front-enhet (25M846, 25N667 & 25N668) deleliste 53
Håndtak-enhet (25M846) 54
Håndtak-enhet (25M846) deleliste 54
Drivenhet (25M846, 25N667 & 25N668) 56
Drivenhet (25M846, 25N667 & 25N668) deleliste 57
Bakre enhet (25N668) 58
Bakre montering (25N668), deleliste 59
DCS- kontrollboks 18A790 . . . . . **60**
Kun 25N668 60
Deleliste 60
Koblingsskjema **61**
DCS-system 61
DCS-kontrollboks 62
Tekniske data **63**
CALIFORNIA LOVFORSLAG 65 64
Graco standardgaranti **65**

Advarsler

Følgende sikkerhetsadvarsler gjelder for oppsett, bruk, jording, vedlikehold og reparasjon av dette utstyret. Utropstegnet gjør deg oppmerksom på en generell advarsel og faresymbolene viser til risikoer forbundet med prosedyren. Når disse symbolene er vist i håndboken eller på advarselsmerkene, les disse advarslene. Produktspesifikke faresymboler og advarsler som ikke beskrives i denne delen kan vises i denne håndboken der det er aktuelt.

⚠ ADVARSEL

	FARE FRA STØV OG RESTER Sliping av betong og andre overflater med dette utstyret kan danne støv som inneholder farlige stoffer. Sliping kan også føre til at materiale slynges ut. Slik reduserer du faren for alvorlige fysiske skader: • Begrens støvet, slik at du overholder alle gjeldende regler på arbeidsplassen. • Bruk vernebriller og tilpasningstestet friskluftsmaske som er godkjent av myndighetene for de aktuelle støvforholdene. • Utstyret må kun brukes på steder med god ventilasjon. • Slipeutstyr må kun brukes av opplært personell som forstår de gjeldende bestemmelsene på arbeidsplassen.
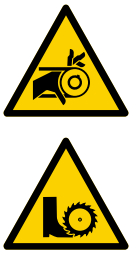	**INNVIKLINGSFARE OG FARE FORÅRSAKET AV ROTERENDE DELER** Roterende deler kan skade og amputere fingre eller andre legemsdeler. • Hold avstand til roterende deler. • Utstyret må ikke brukes hvis beskyttelsesanordninger eller deksler er fjernet. • Ikke ha på deg løstsittende klesplagg, smykker eller ha utslått, langt hår når du bruker utstyret. • Slå av strømforsyning før du sjekker, flytter eller utfører service på utstyret.
	FORBRENNINGSFARE Kutterne og motoren kan bli veldige varme under drift. Ikke rør varmt utstyr for å unngå alvorlige forbrenninger. Vent til utstyret er helt nedkjølt.
	FARE VED FEIL BRUK AV UTSTYR Feil bruk av utstyret kan føre til død eller alvorlig skadet. • Du må ikke bruke enheten hvis du er sliten eller påvirket av alkohol eller rusmidler. • Forlat ikke arbeidsområdet mens utstyret er aktivert. Slå av alt utstyr når det ikke er i bruk. • Sjekk utstyret daglig. Reparer eller skift ut slitte eller ødelagte deler øyeblikkelig, og bruk kun originale's reservedeler fra produsenten. • Utstyret skal ikke endres eller modifiseres. • Utstyret skal kun brukes til sitt tiltenkte formål. Ta kontakt med din forhandler for å få informasjon. • Barn og dyr må holdes unna arbeidsområdet. • Følg alle gjeldende sikkerhetsforskrifter. • Hold en trygg avstand fra andre folk i arbeidsområdet. • Unngå eventuelle rør, stolper, åpninger eller andre gjenstander som stikker frem fra arbeidsoverflaten.
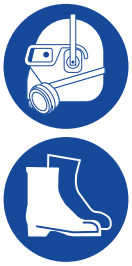	**PERSONLIG VERNEUTSTYR** Du må bruke egnet verneutstyr når du bruker, utfører service på utstyret eller oppholder deg i området der utstyret brukes, for å beskytte deg mot alvorlige skader, slik som øyenskader, innånding av støv eller kjemikalier, brannskader eller hørselsskader. Dette utstyret inkluderer, men er ikke begrenset til: • Vernebriller • Vernesko • Hansker • Hørselsvern • Tilpasningstestet friskluftsmaske om er godkjent av myndighetene for de aktuelle støvforholdene

⚠ ADVARSEL

	BRANN- OG EKSPLOSJONSFARE Brannfarlig damp, slik som fra løsemidler og maling i **arbeidsområdet** kan antennes eller eksplodere. For å unngå brann og eksplosjon: • Utstyret må kun brukes på steder med god ventilasjon. • Drivstofftanken må ikke fylles mens motoren går eller er varm. Slå av motoren og la den avkjøles først. Drivstoff er brannfarlig og kan antennes eller eksplodere hvis det søles på varme overflater. • Arbeidsområdet må holdes fritt for søppel, inkludert løsemidler, filler og bensin. • Sørg for å ha et brannslokningsapparat på arbeidsområdet.
	FARLIG KARBONMONOKSID Eksos inneholder giftig karbonmonoksid, som er fargeløs og luktfri. Innånding av karbonmonoksid kan være dødelig. • Dette utstyret må ikke brukes på et avlukket område.

Identifikasjon av komponenter

GrindLazer Standard serie-modellene (25M842 & 25M843)

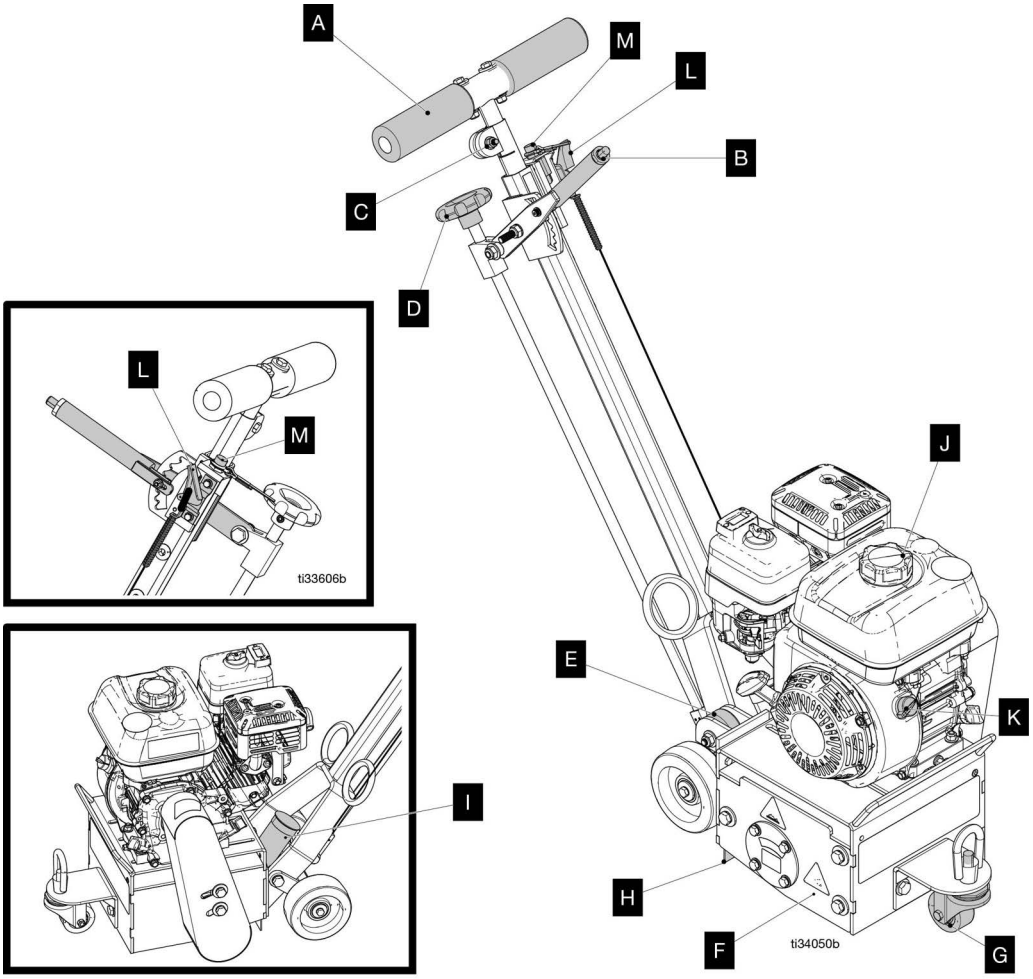

	Komponent
A	Håndtak
B	Dybdeinnkoblingsspak (grovjustering)
C	Låsemutter (for justering av håndtakshøyde)
D	Justeringsskive for trommel (finjustering)
E	Fast forhjul (valgfritt)
F	Tilgangspanel for trommel
G	Fjærende forhjul
H	Støvkappe
I	Støvsugerport
J	Motor
K	Motorstrømbryter
L	Motorgass
M	Dødmannsbryter

GrindLazer Pro serie-modellene (25M846 & 25M667)

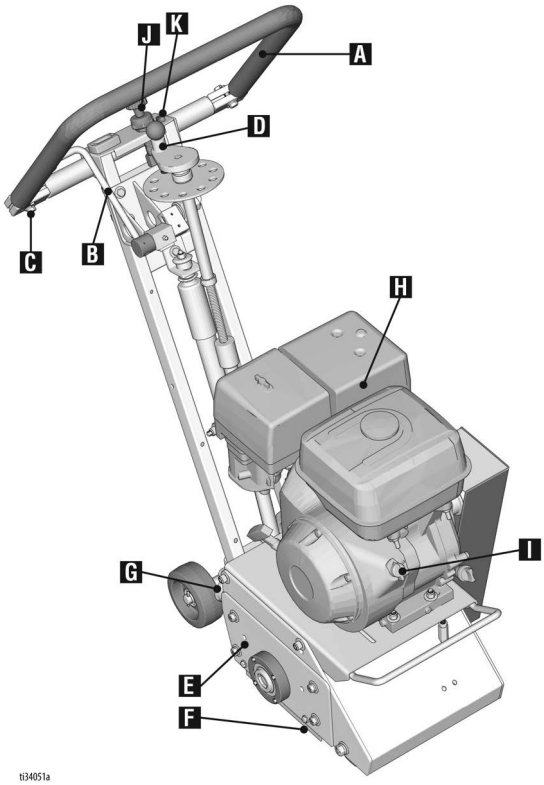

	Komponent
A	Håndtak (kun25M846)
B	Kontrollspak for trommel
C	Justeringsbolter for håndtak
D	Justeringsskive for trommel
E	Tilgangspanel for trommel
F	Støvkappe
G	Støvsugerport
H	Motor
I	Motorstrømbryter
J	Motorgass
K	Dødmannsbryter

GrindLazer Pro serie-modellene

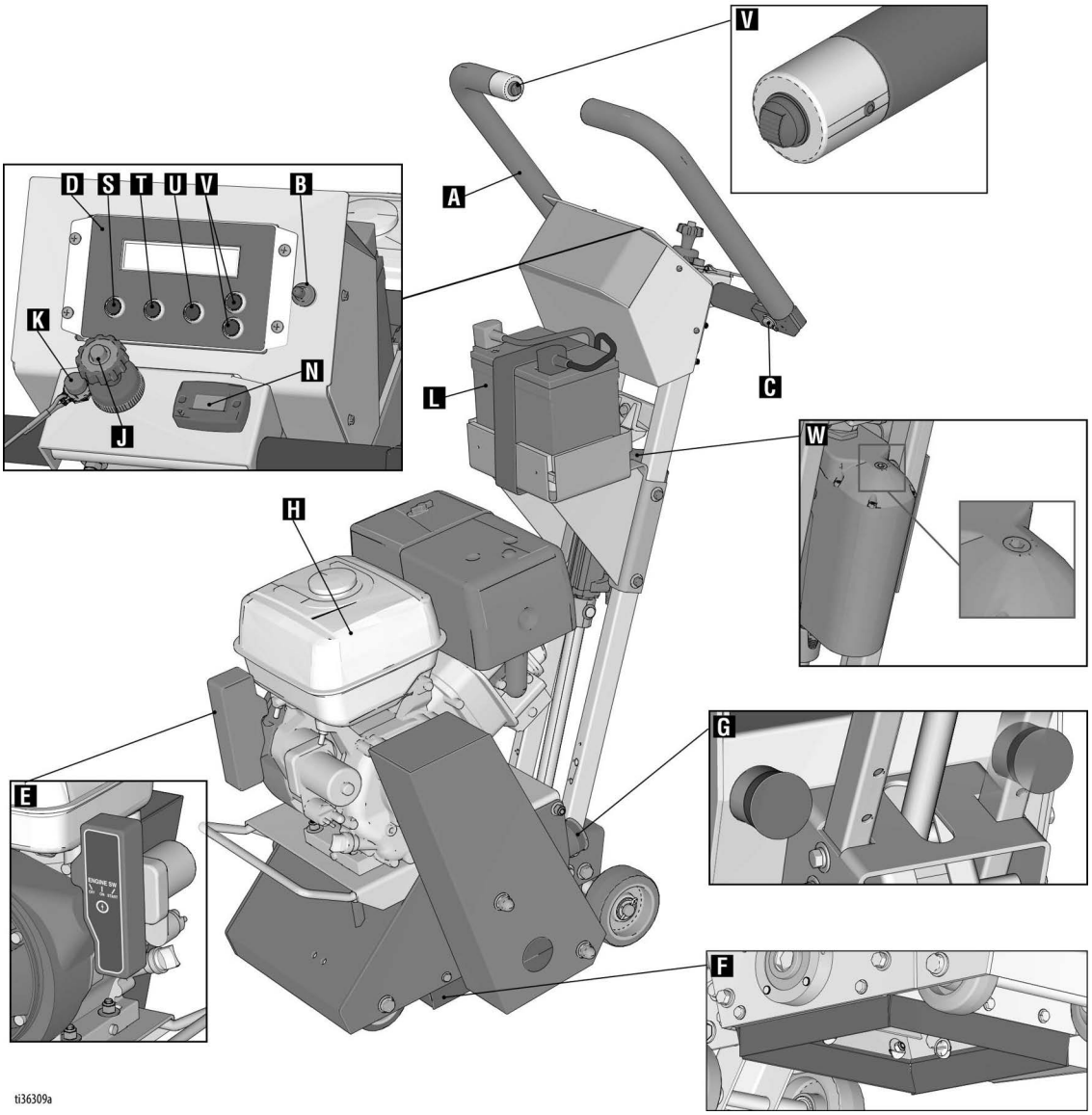

Komponent	
A	Håndtak
B	Strømbryter
C	Justeringsbolter for håndtak
D	DCS-kontroll
E	Bryter for elektrisk startmotor
F	Støvkappe
G	Støvsugerport
H	Motor
J	Motorgass
K	Dødmannsbryter
L	Batteri

Komponent	
N	Timeteller/Takometer
S	Hjem-knapp
T	Null-knapp
U	Kuttedybde-knapp
V	Opp/Ned-knapper
W	Manuell justering av høyde

Oppsett

Justering av håndtak (kun modellene 25M846 & 25N668)

Håndtakene er utstyrt med et vibrasjonsdempende materiale med høy tetthet for å redusere tretthet hos brukeren under bruk av utstyret. For å justere håndtakene til en ny posisjon for operatører med ulik høyde, kan du følge disse trinnene:

1. Bruk en 14 mm (9/16”) skrunøkkel eller pipenøkkel til å løsne boltene på begge sider av håndtakene slik at håndtakene kan beveges fritt.
2. Stå bak maskinen og bank håndtaket forsiktig til ønsket stilling.
3. Etterstram boltene til 29-34 N•m (260-300 in-lb) for å låse håndtakene på plass.

MERK: Utstyret må aldri brukes med løse håndtak. Boltene må festes stramt for å sikre at håndtaket låses i posisjon.

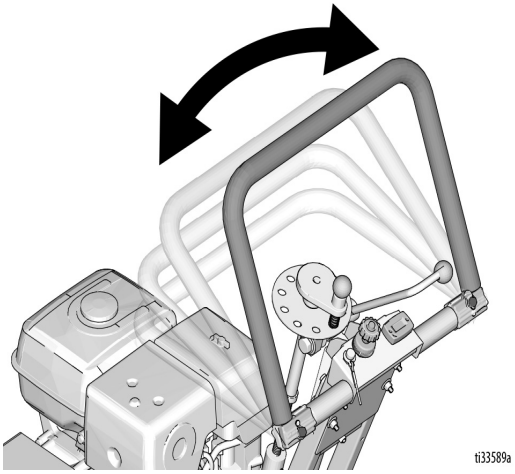

Dødmannsbryter

Ved maskinsvikt eller en ulykke (for eksempel at maskinoperatøren faller eller mister fotfestet), er GrindLazer utstyrt med en dødmannsbryter.
Fest enden på snoren til operatøren’s belte eller håndledd, og sett klemmen på knappen ved å trekke opp toppen av dødmannsbryteren og sette klipsen inn i åpningen. Hvis operatøren beveger seg for langt unna maskinen, vil snoren løsnes fra knappen og maskinen vil stanse. Motoren kan også stanses ved å trykke ned dødmannsbryteren.

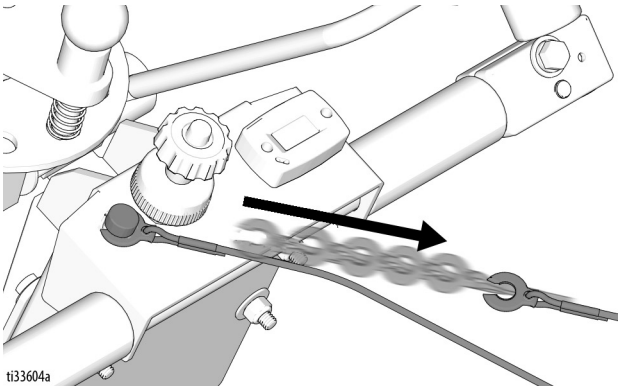

Installasjon/utskifting av trommel på GrindLazer standard serie-modellene

Normal bruk vil kreve at det utføres regelmessig inspeksjon av trommelen og det kan bli nødvendig å skifte den ut. Tidspunkt for utskifting vil variere i samsvar med bruk og belastningsfaktorer.

Nødvendig verktøy:

1. 17mm pipe- eller skrunøkkel
2. Gummiklubbe

For å unngå skader som følge av uventet oppstart må du koble fra tennpluggledningen før du utfører service på enheten.

1. Hev trommelens kontrollspak til øvre posisjon, slik at kuttetrommelen går klar av bakken.

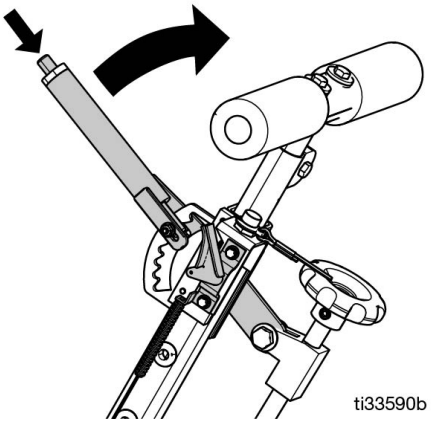

2. Fjern de tre sekskanthodeskruene fra trommelens tilgangspanel ved å bruke 17mm pipe- eller skrunøkkelen.

3. Fjern trommelens tilgangspanel (det kan være nødvendig å bruke en gummiklubbe til å løsne det).

4. Skyv ut trommel-enheten (vær forsiktig, den er tung).

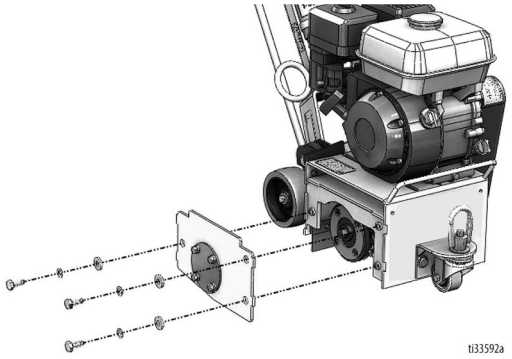

5. Når kuttetrommelen er fjernet, tar du den med til en arbeidsbenk for montering.

   a. Sjekk tilstanden til kuttere, avstandsstykker, aksler, foringer og trommel.

6. Før du setter trommelen tilbake på sekskantakselen:

   a. Sjekk at alle lagrene er i god stand.

   b. Fjern smuss og materialansamling fra innsiden av vognen og trommelen.

   c. Smør alle metallkontakter.

7. Rett opp og skyv trommelen tilbake på sekskantakselen.

8. Sett tilgangspanelet for trommelen (løft opp og lås på plass) tilbake på sekskantakselen og stram festene.

MERK: Vi anbefaler en ekstra trommel med kuttere for rask utskifting på arbeidsstedet.

Installasjon/utskifting av trommel på alle GrindLazer Pro serie-modellene

Normal bruk vil kreve at det utføres regelmessig inspeksjon av trommelen og det kan bli nødvendig å skifte den ut. Tidspunkt for utskifting vil variere i samsvar med bruk og belastningsfaktorer. Nødvendig verktøy:

1. 9/16” pipe- eller skrunøkkel.

2. Gummiklubbe.

For å unngå skader som følge av uventet oppstart må du koble fra tennpluggledningen før du utfører service på enheten.				

1. **Modeller uten DCS:** Hev trommelens kontrollspak til øvre posisjon, slik at kuttetrommelen går klar av bakken.

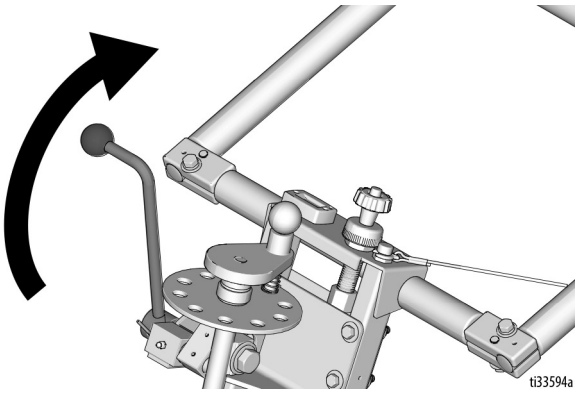

DCS-modellene: Press Hjem-knappen på DCS-kontrollen for å løfte kuttetrommelen opp fra bakken.

2. Fjern de fire sekskanthodeskruene fra trommelens tilgangspanel ved å bruke 9/16” pipe- eller skrunøkkelen.

3. Fjern trommelens tilgangspanel (det kan være nødvendig å bruke en gummiklubbe til å løsne det).

4. Skyv ut trommel-enheten (vær forsiktig, den er tung).

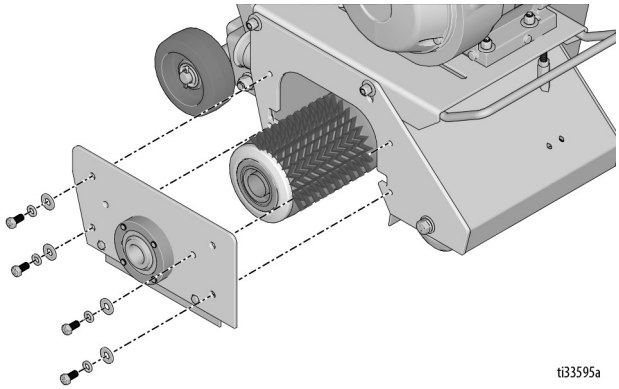

5. Når kuttetrommelen er fjernet, tar du den med til en arbeidsbenk for montering.
   a. Sjekk tilstanden til kuttere, avstandsstykker, aksler, foringer og trommel.
6. Før du setter trommelen tilbake på sekskantakselen:
   a. Sjekk at alle lagrene er i god stand.
   b. Fjern smuss og materialansamling fra innsiden av vognen og trommelen.
   c. Smør alle metallkontakter.
7. Rett opp og skyv trommelen tilbake på sekskantakselen.
8. Sett tilgangspanelet for trommelen (løft opp og lås på plass) tilbake på sekskantakselen og stram festene.

MERK: Vi anbefaler en ekstra trommel med kuttere for rask utskifting på arbeidsstedet.

Tilbehør for støvsuging

1. Hvis du bruker støvsuger, fester du støvsugerslangen til støvsugerporten.

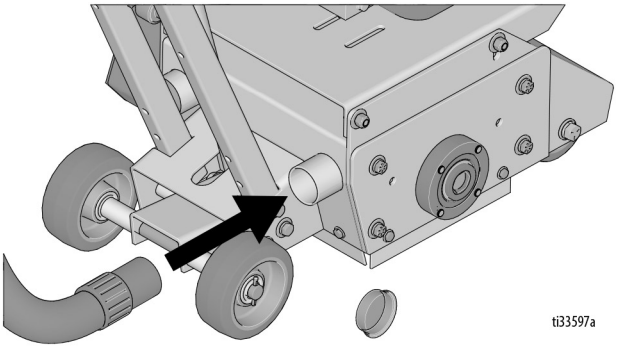

2. Fest støvsugerslangen til inntaksporten på syklonseparatoren (valgfri) eller på støvsugeren.

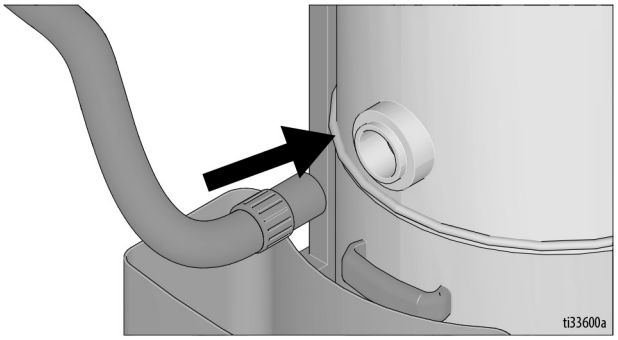

DCS-kontroll (kun DCS-modellene)

Knappene på DCS-kontrollen har to funksjoner, kort trykk og langt trykk. Kort trykk er når knappen trykkes inn og slippes raskt, mens langt trykk er når knappen trykkes inn og holdes inne i minst to sekunder.

MERK: “+” (plus) henviser til bakken ovenfor fortau. “-” (minus) henviser til bakken nedenfor fortau.

Driftskjermbilde

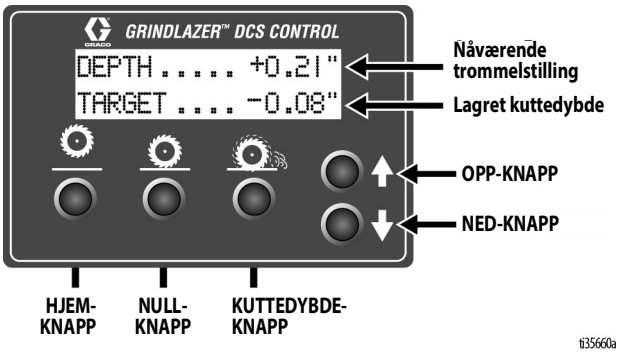

Hjem-knapp

Kort trykk: Setter trommelen i høyeste posisjon.

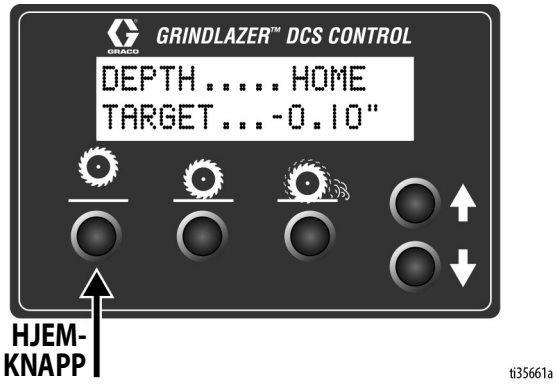

Langt trykk: Henter opp menyskjermen.

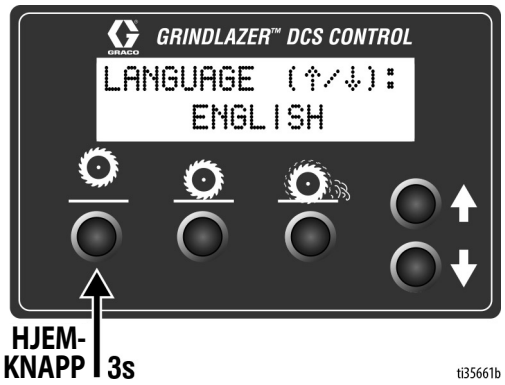

Null-knapp

Kort trykk: Setter trommelen ned på bakken.

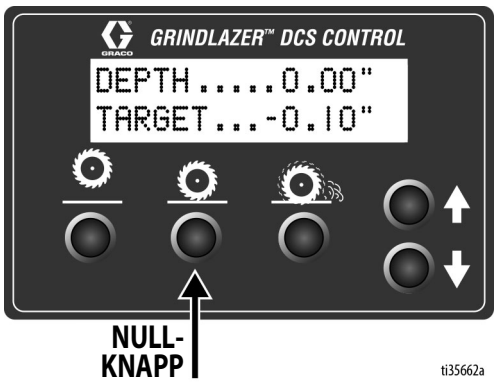

Langt trykk: Omprogrammerer nullpunktet til den nåværende trommelposisjonen.

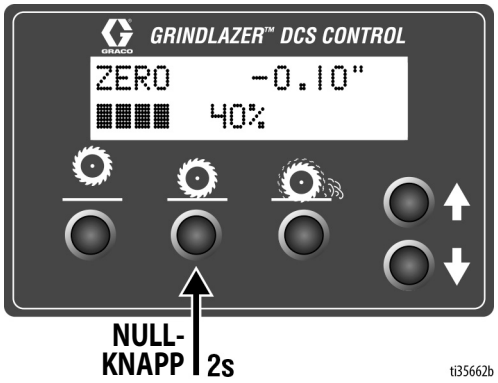

Kuttedybde-knapp

Kort trykk: Setter trommelen på ønsket kuttedybde.

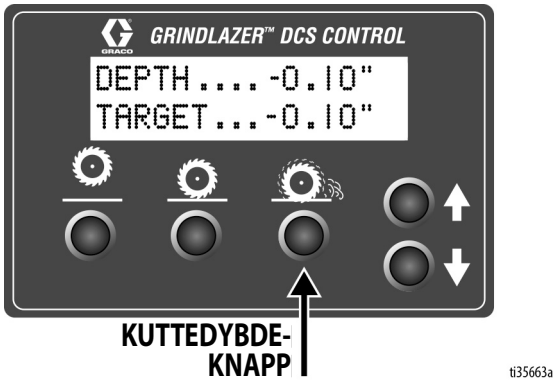

Langt trykk:

- Hvis ved eller over nullpunktet: Åpner en ny skjerm for å velge ønsket kuttedybde ved bruk av opp/ned-knappene.
  - Et kort trykk på kuttedybde-knappen lar deg gå ut uten å lagre.
  - Et langt trykk på kuttedybde-knappen lar deg lagre og gå ut .
- Hvis under nullpunktet: Omprogrammerer ønsket kuttedybde til den nåværende trommelposisjonen.

Oppoverpil-knapp*

Kort trykk: Løfter trommelen med 0,25 mm, 10 mil (0,01”).

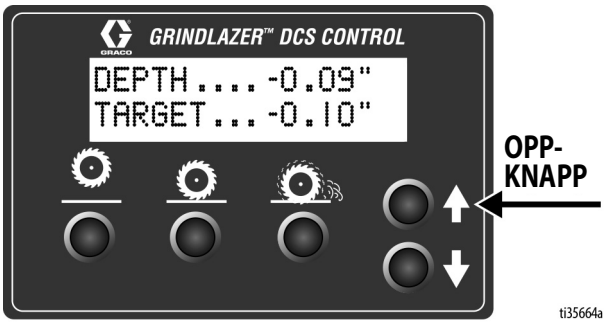

Langt trykk: Løfter trommelen i hjem-stilling.

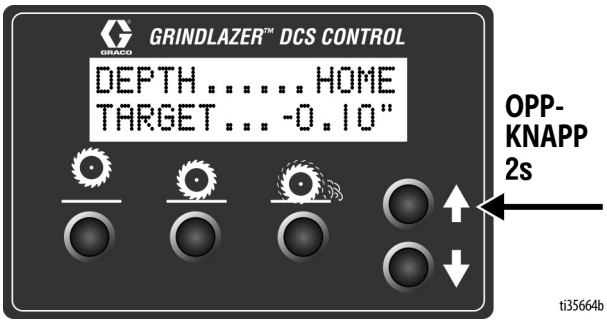

Nedoverpil-knapp*

Kort trykk: Senker trommelen med 0,25 mm, 10 mil (0,01”).

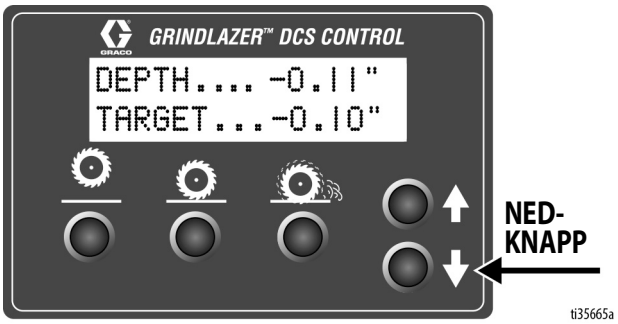

Langt trykk: Senker trommelen i ønsket kuttedybde.

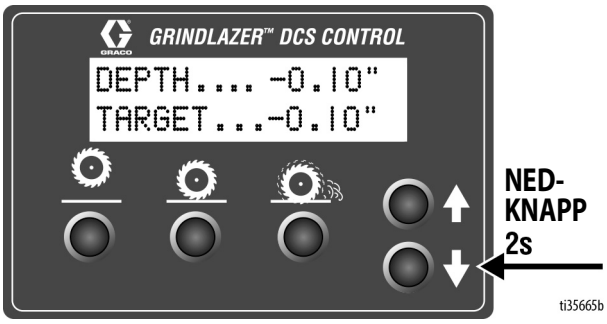

* Vippebryteren på håndtaket har samme funksjoner som oppover- og nedoverpilene.

Menyskjermer

Hold Hjem-knappen på driftskjermen nede for å se menyskjermene. Hjem-knappen kan holdes nede på hvilken som helst menyskjerm for å lagre innstillinger i menyen og gå tilbake til kjøreskjermen.

Bruk oppover- og nedoverpilene for å bevege deg mellom valgene i hver av menyskjermene.

For å fortsette til neste menyskjerm, trykk kort på Hjem-knappen.

Menyskjerm #1 - Språk

Velg ønsket språk (engelsk, spansk, fransk, tysk eller internasjonale symboler).

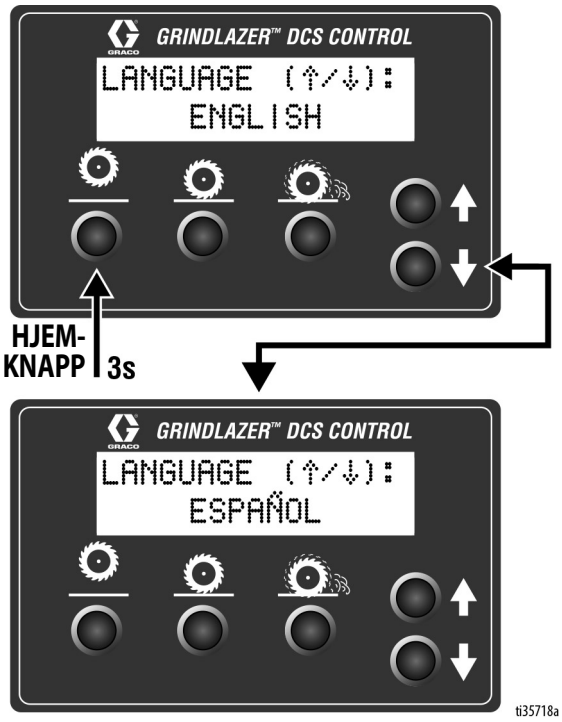

Menyskjerm #2 - Enheter

Velg ønsket måleenhet for dybde (inches, millimeter eller mils).

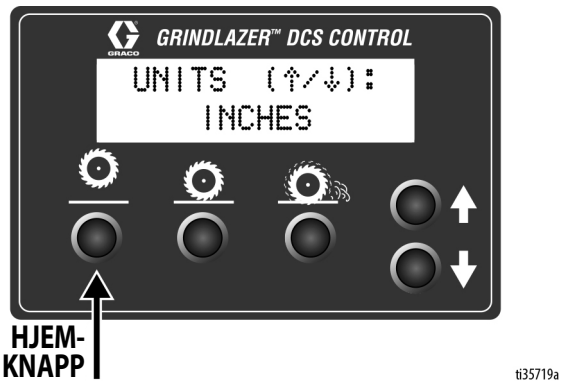

Menyskjerm #3 - Valg av modell

Modellnavnet til din GrindLazer står på håndtakets dashbordmerke. Velg modellen på DCS-kontrollen som matcher den modellen du har. Dette sikrer korrekt dybdeavlesning. Hold oppover- eller nedoverpil-knappen nede for å gå gjennom modellene.

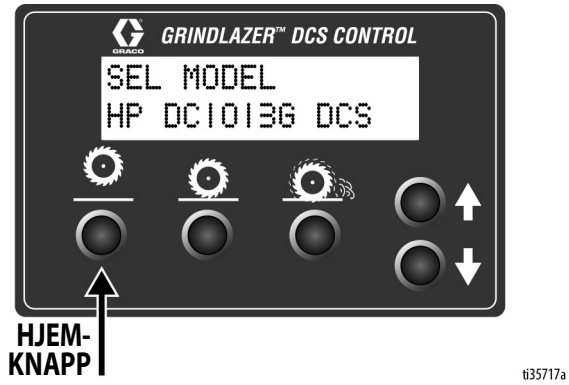

Menyskjerm #4 - Programvare revisjon

Viser revisjonen til programvaren på DCS-kontrollen

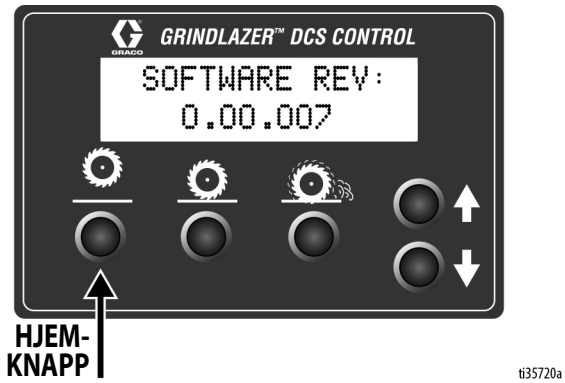

Menyskjerm #5 - Feilkoder

Viser den aller siste feilkoden og totalt antall ganger denne feilkoden er blitt vist. Se tidligere feilkoder ved å bruke Opp/Ned-knappene.

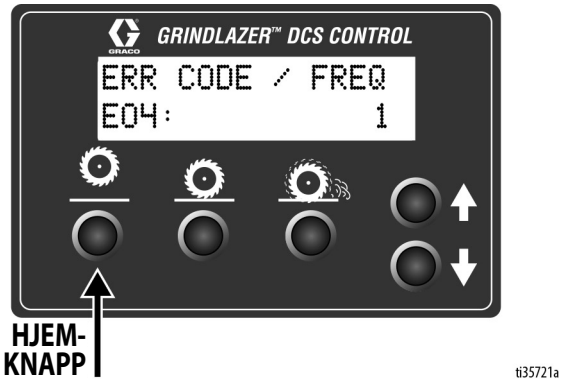

Feilkoder

E04: Høy spenning
E05: Høy motorstrømstyrke
E08: Lav spenning
E09: Hall-sensor feil
E12: Høy strømstyrke (kortslutning)
E31: Hjem-knapp feil
E32: Null-knapp feil
E33: Kuttedybde-knapp feil
E34: Opp-knapp feil
E35: Ned-knapp feil

For å slette en feilkode som vises mens på kjøreskjermen:

1. Slå AV DCS strømbryteren.
2. Sjekk/fiks problemet.
3. Slå PÅ DCS strømbryteren.

MERK: Se mer informasjon om feilkoder og feilsøking i reparasjonshåndboken.

Bruk

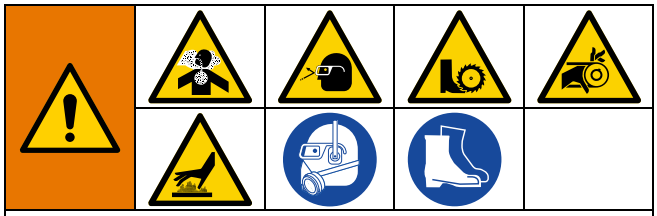

Maskinen må ikke startes mens den er i kontakt med bakken. Dette kan føre til at operatøren mister kontroll over maskinen, og resultere i skade på eiendom og/eller legemsskader.

Oppstart av maskinen

Kun DCS-modellene

Slå PÅ DCS-kontrollens strømbryter (motoren vil ikke starte hvis strømbryteren er slått av). Se **DCS-kontroll (kun DCS-modellene)**, side 11, for hjelp med oppsett av DCS-kontrollen.

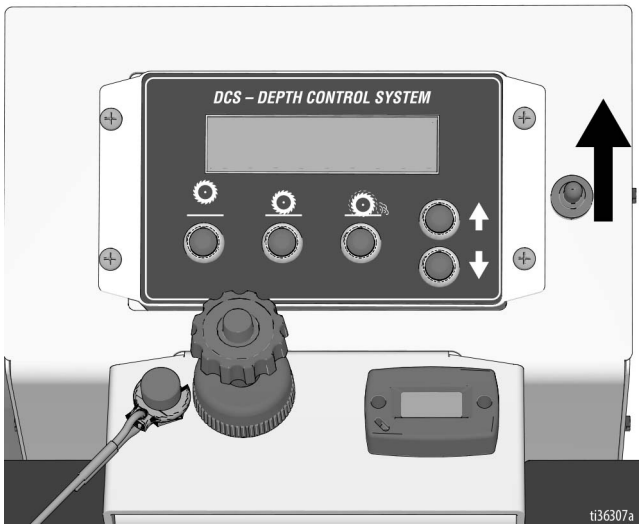

Før du starter motoren, utføres følgende:

Alle modeller

- Les motorhåndboken slik at du forstår den.
- Sjekk at alle vern er på plass og godt festet.
- Sjekk at alle mekaniske festeanordninger er godt festet.
- Sjekk om det er skade på motoren og andre utvendige overflater.
- Bruk riktige kuttere for hver jobb. Sjekk at trommelen er balansert, og at riktig antall, størrelse og type kutterhjul blir brukt. Sjekk at trommelens tilgangspanel er låst og sikret.
- Sjekk arbeidsområdet for å lokalisere eventuelle rør, stolper, dekkinnsatser eller andre gjenstander som stikker opp fra arbeidsflaten. Unngå disse gjenstandene under arbeidet.
- Åpne drivstoffkranen på bensintanken og sett deretter gasspaken på “hurtig tomgang”.
- Flytt choken til stengt.
- Sett motorstrømbryteren til **PÅ**.
- **Modeller uten DCS:** Trekk i startsnoren.
- **DCS-modellene:** Drei motornøkkelen til tenning.
- Når motoren har startet, flyttes choken til åpen.
- Sett gassen i ønsket stilling.

Hvis motoren ikke starter

- Sjekk at motorens gassnivå er riktig.
- Sjekk tennpluggen. Sjekk at kontaktområdene er rene og frie for rusk, og at riktig elektrodeavstand er innstilt. Skift ut etter behov.
- Drei motorstrømbryteren foran på motoren til “På”
- Motoren kan ha vippet bakover. I så tilfelle, tapp ut oljen etter at tennpluggen er fjernet.
- Hvis motoren fremdeles ikke starter, se motorhåndboken.
- Motoren vil ikke starte uten at klemmen til den kablede dødmannsbryteren sitter godt på plass.

MERK: Maskinen vil fortsette å bevege seg med motoren slått av fordi det ikke er noen hjulbremser.

Kutting av materiale

Hold en trygg avstand fra andre folk i arbeidsområdet. Unngå eventuelle rør, stolper, åpninger eller andre gjenstander som stikker opp fra arbeidsflaten.

Før fjerning av substrat, må du prøvekjøre trommelen uten at kutterne kommer i kontakt med bakken. Hvis det er overdreven vibrasjon, må du balansere kutteroppsettet på nytt, sjekke tilstanden til lagre og/eller sjekke at trommelens tilgangspanel sitter fast.

1. **Start motoren**, se side 15.
2. Slå på støvsugeren hvis du bruker en slik.
3. Fest snoren på dødmannsbryteren til operatøren.

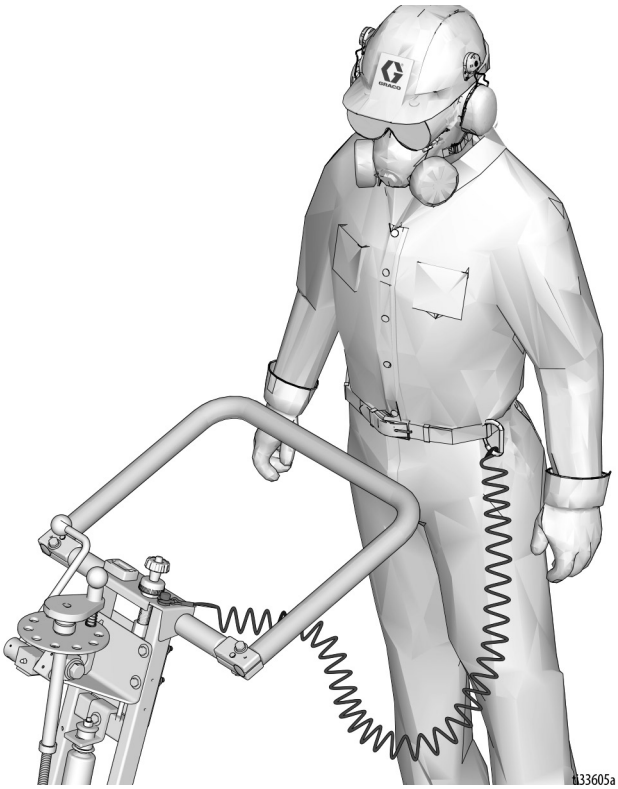

4. Skyv gasshendelen til ønsket stilling.

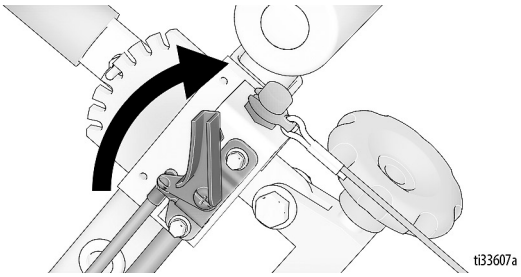

5. **Standard serie-modellene:** Koble ut trommelens kontrollspak og justere i en stilling der trommelen er nesten nede på bakken.

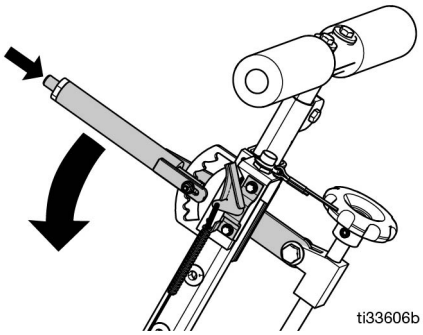

Pro serie-modellenes (**Kun modeller uten DCS):** Senk trommelens kontrollspak i nede-stilling.

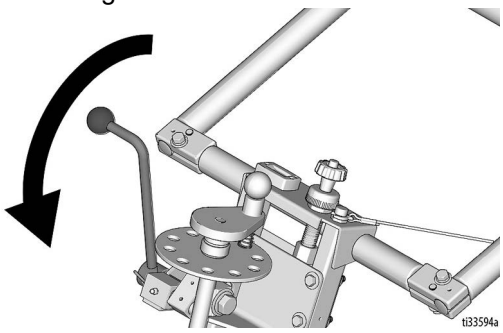

6. **Modeller uten DCS:** Drei trommelens justeringsskive helt til trommelen kommer i kontakt med flaten og ønsket dybde er oppnådd.

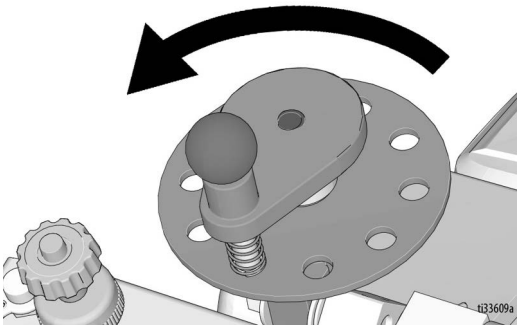

DCS-modellene: Trykk inn kuttedybde-knappen på DCS-kontrollen for å senke trommelen i den programmerte kuttedybden. Se **DCS instruksjoner**, side 19, for mer informasjon.

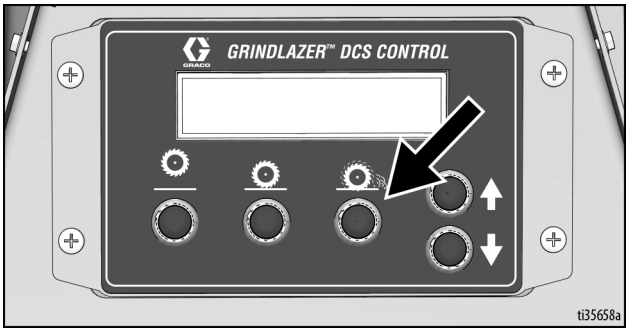

MERK: Flere prøvekutt kan være nødvendig for å stille inn den ønskede kuttedybden.

MERKNAD
Hvis du ønsker å vippe maskinen, må den alltid vippes fremover. Hvis maskinen på noe tidspunkt vippes bakover, vil dette oversvømme tennpluggen med olje og kan forårsake skade på maskinen.

MERK: På hardere overflater kan det være best å kutte i flere omganger i trinn på 0,8 mm (1/32 in.) for å nå ønsket dybde.

- Sjekk at trommelen er plassert slik at bare kutterens tupper treffer bakken, og at trommel-enheten aldri kommer i kontakt med substratet. Bare kuttertuppene skal treffe bakken.
- Trommelen vil ikke tåle å komme i kontakt med substratet. For dyp kontakt med overflaten som skal fjernes vil føre til unødvendig slitasje på kuttere, aksler, trommelen og andre komponenter. Riktig dybdeinnstilling indikeres ved relativt lite vibrasjon i maskinen.
- Skjæres det for dypt, gir dette kun negative resultater. Prøv å fjerne materiale i flere omganger, heller enn én, dyp omgang. Flere tester vil vise den beste, mest egnede kutteeffekten. Bruk et mønster fremover, bakover og/eller i sirkel for å oppnå ønsket resultat.

MERK: Plassering av maskinen over overflaten i mange retninger, samt omdreining av håndhjulet opp eller ned, kan bidra til å forme ønskede overflatemønstre. Etter flere timers øvelse vil operatøren bli komfortabel og bør være i stand til å fjerne materialer raskere og med bedre resultater.

MERK: Motoren skal ikke arbeide tungt. Kjør motoren med full hastighet og juster hastigheten forover til å passe til arbeidet som blir utført. Hardere betongoverflater må kuttes langsommere enn asfalt eller andre mykere overflater.

Kuttetrommel-enheter

FORBRENNINGSFARE
Unngå å berøre eller håndtere trommelen etter bruk til den er fullstendig avkjølt.

Forskjellige trommelkonfigurasjoner kan brukes til forskjellige anvendelser. Gå inn på **www.graco.com/drumassembly** for å se hvordan du monterer forskjellige trommelkonfigurasjoner.

Karbidslagvolskutter-enhet

Dybden justeres gradvis ned for å fjerne markeringslinjen (en minimal mengde asfaltert overflate skal fjernes).

Karbidfreserkutter-enhet

De beste resultatene for dype kutt blir oppnådd ved å kutte tynt i flere omganger. En enkelt omgang skal ikke være dypere enn 0,8 mm (1/32 in.) ellers kan det føre til skade på stenger og kuttere.

Diamantblad-enhet (kun GrindLazer Pro-modellene)

Diamantbladene er konstruert slik at de avkjøles av en luftstrøm rundt bladene. Løft bladet ut av kuttet hvert 10. til 15. sekund, kjør deretter med full hastighet i flere sekunder for å forhindre sterk varmeoppbygging som kan skade bladene.

Kun Pro serien (modeller uten DCS): Hvert trinn på trommelens justeringsskive (D) er en 0,25 mm (0,010 in.) dybdeendring av kuttetrommelen.

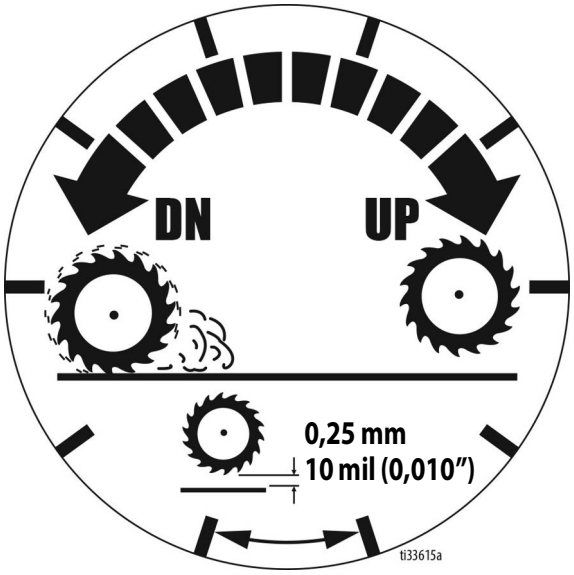

Slutt å kutte materiale

1. **Modeller uten DCS:** Hev trommelens kontrollspak slik at trommelen er oppe fra bakken

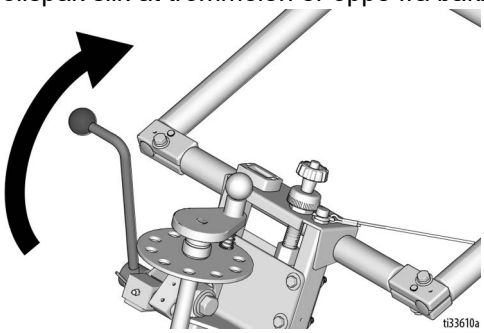

DCS-modellene: Press Hjem-knappen på DCS-kontrollen for å løfte trommelen opp fra bakken.

2. Skyv motorgassen til lav innstilling.

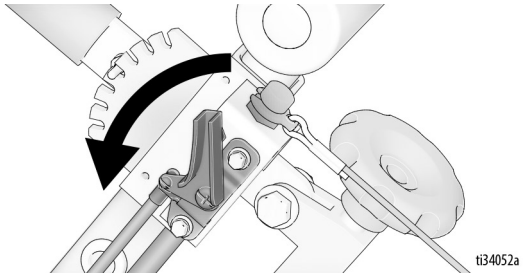

3. Trykk inn dødmannsbryteren og drei motorstrømbryteren til “AV”.

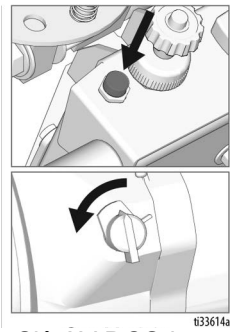

DCS-modellene: Slå AV DCS-kontrollens strømbryter.

4. Rengjør hele utsiden av maskinen etter at den har kjølt seg ned. Sjekk om det finnes slitte eller skadde deler og utfør nødvendig **Vedlikehold** på side 21.

DCS instruksjoner

Hver gang DCS-kontrollen slås på, vil DCS-aktuatoren gå i Hjem-stillingen.

Når DCS-kontrollen finner hjemmestillingen, sjekk at den korrekte modellen er valgt samt ønsket språk og enheter. Se **Menyskjermer**, side 13, for instruksjoner om hvordan disse innstillingene endres.

Innstilling av nullpunkt:

Med motoren på, senk trommelen ved å trykke på nedoverpil-knappen helt til du hører at kutterne kommer i kontakt med fortauet. Hold null-knappen nede i 2 sekunder. Ditt nullpunkt er nå lagret.

MERK: Ønsket kuttedybde er basert på nullpunktet. Nullpunktet skal omprogrammeres når trommelen skiftes ut eller er slitt.

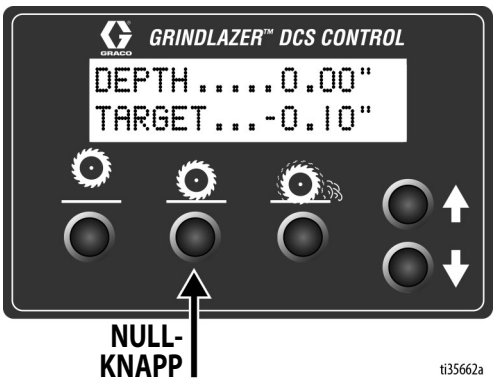

Innstilling av ønsket kuttedybde:

Trykk kort på null-knappen for å løfte trommelen opp fra fortauet. Still inn ønsket kuttedybde med:

1. Et kort trykk på nedoverpil-knappen så mange ganger som nødvendig for å oppnå ønsket innstilling. Et påfølgende langt trykk på kuttedybde-knappen lagrer innstillingen din.

   MERK: Denne metoden vil senke kuttetrommelen inn i fortauet mens du stiller inn kuttedybden.

   ELLER

2. Fra nullpunktet, gi kuttedybde-knappen et lang trykk helt til en ny skjerm vises. Bruk nedoverpil-knappen til å legge inn ønsket kuttedybde. Deretter vil et langt trykk på kuttedybde-knappen lagre innstillingen din og vende tilbake til driftsskjermen.

   MERK: Denne metoden vil holde kuttetrommelen i ro mens du stiller inn ønsket kuttedybde.

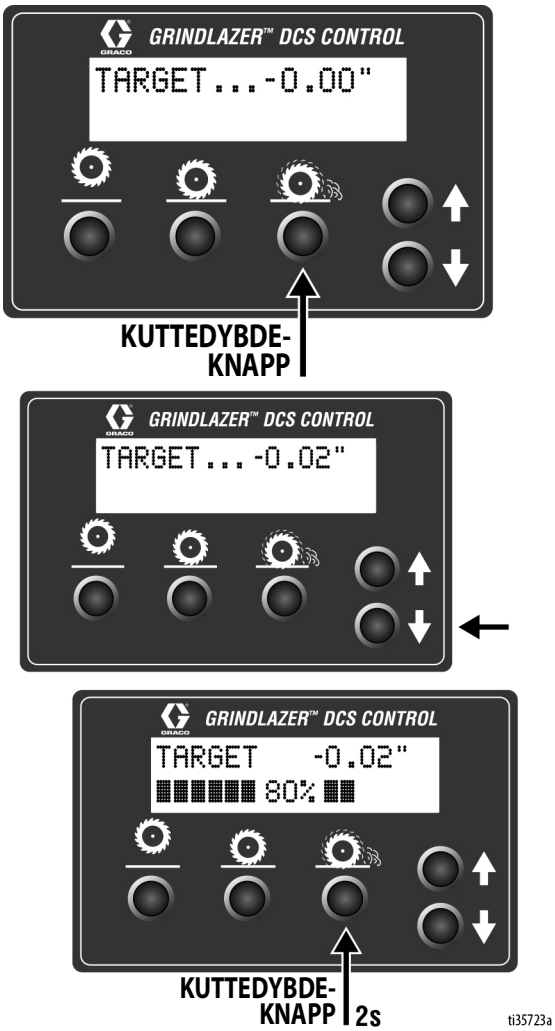

DCS-kontrollen er nå klar til å slipe/frese.
Gi vippebryteren på håndtaket et langt trykk ned for å senke trommelen i ønsket kuttedybde. Trykk kort opp eller ned på bryteren for å justere kuttedybden mens du jobber. Når du er ferdig med å kutte, gi bryteren et langt trykk opp for å løfte trommelen i Hjem-posisjon.

MERK: Nullpunktet og kuttedybden har utgangspunkt i Hjem-posisjonen. DCS-kontrollen skal kalibreres periodevis ved å trykke på Hjem-knappen eller gi vippebryteren på håndtaket et langt trykk opp.

MERK: Hvis en knapp trykkes på mens trommelen er i ferd med å flytte seg til null eller kuttedybde, vil dette stanse kommandoen og forhindre trommelen i å bevege seg opp eller ned helt til en annen knapp trykkes på.

Manuell justering av høyde

Hvis DCS-kontrollen ikke fungerer (flatt batteri, osv.), kan trommelens høyde justeres ved å bruke den manuelle høydejusteringsfunksjonen.

1. Ta sikringen ut av sikringsholderen ved batteriets positive terminal. Dette vil beskytte batteriet mot skader.

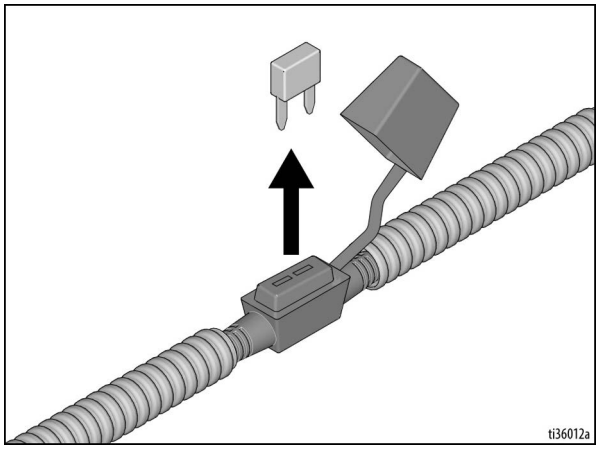

2. Bruk en 6 mm sekskantnøkkel til å fjerne skrupluggen på toppen av den lineære aktuatoren.
3. Sett inn en 6mm sekskantnøkkel i hullet der skrupluggen satt.
   - Én omdreining av sekskantnøkkelen gir 3 mm, 125 mil (1/8”) med justering ved kuttertrommelen.
   - Drei mot urviseren for å senke trommelen; drei med urviserens for å heve trommelen. **Maks. dreiehastighet er 1 omdreining i sekundet. Det må ikke brukes elektrisk verktøy i åpningen for manuell høydejustering.**

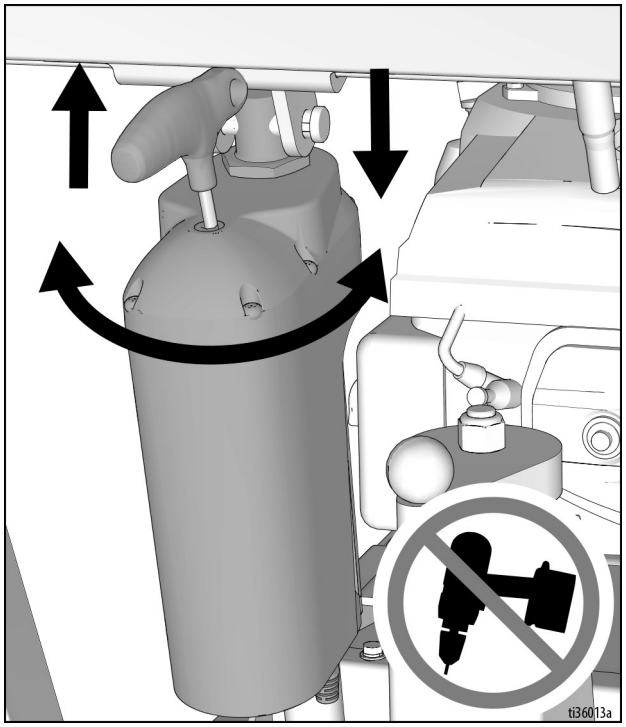

4. Når ønsket dybde er oppnådd, settes skrupluggen tilbake på plass for å holde vann og støv ute.

Vedlikehold

Unngå å berøre motoren og trommelen etter bruk inntil de er fullstendig avkjølt. For å unngå uventet oppstart må du koble fra tennpluggledningen før du utfører service på enheten.

Følgende trinn skal utføres for å opprettholde riktig bruk og bevare GrindLazers levetid.

FØR BRUK:

- Sjekk hele enheten visuelt for skade eller løse koblinger.
- Sjekk motorolje (se motorhåndboken).
- Sjekk trommelforinger og kuttere.
- Sjekk trommel for ujevn slitasje.

DAGLIG:

- Sjekk alle fester og stram på nytt.
- Fjern støv og rusk fra utsiden av enheten (IKKE bruk høytrykksvasker eller annet rengjøringsutstyr med høyt trykk).
- Se om støvskjørtene har skader. Reparere eller skift ut skadde kapper for å sikre best mulig kontroll på støv og materiale.
- Sjekk motorens oljenivå og etterfyll når det er nødvendig.
- Sjekk og fyll bensintanken
- Fjern luftfilterdekselet og rengjør elementet. Skift element hvis det er nødvendig. Du får kjøpt nye elementer hos din lokale motorforhandler.

Pro-modellene:

- Smør kamspaken og nedre forbindelsesledd (kun modeller uten DCS).

ETTER DE 20 FØRSTE DRIFTSTIMENE:

- Tøm ut motoroljen og fyll opp med ren olje. Se motorhåndboken for riktig viskositet.

HVER 40-50 TIMERS BRUK:

- Skift motorolje (se motorhåndboken).
- Smør hjullagrene.
- Sjekk og skift ut trommelforinger og aksler.

ETTER BEHOV:

- Sjekk drivrem og spenning og stram eller skift ut etter behov.

Se motorhåndboken for mer informasjon om vedlikehold av maskinen.

DCS-kontroll oversettelser

English	Español	Français	Deutsche	International
FINDING HOME	ENCONTRANDO INICIO	TROUVER LE DÉBUT	START FINDEN	
HOME	INICIO	DÉBUT	START	
DEPTH	ALTURA	HAUTEUR	TIEFE	
TARGET	OBJETIVO	OBJECTIF	ZIEL	
ZERO	CERO	ZÉRO	NULL	
SEL MODEL	MODELO	MODELE	MODELL	
LANGUAGE	IDIOMA	LA LANGUE	SPRACHE	
UNITS	UNIDAD DE MEDIDA	UNITÉ DE MESURE	MAßEINHEIT	
INCHES	PULGADAS	POUCES	ZOLL	TOMME
MILLIMETERS	MILIMETROS	MILLIMETRES	MILLIMETER	MM
MILS	MILS	MILS	MILS	MIL
SOFTWARE REV	SOFTWARE REV	REVUE SOFTWARE	SOFTWARE REV	
ERROR	ERROR	ERREUR	FEHLER	

English	Español	Français	Deutsche	International
FREQUENCY	FRECUENCIA	FRÉQUENCE	ANZHAL	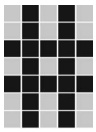
HIGH CURRENT	ALTA CORRIENTE	COURANT ÉLEVÉ	HOHER STROM	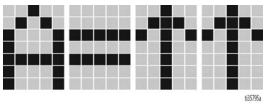
LOW VOLTAGE	BAJO VOLTAJE	BASSE TENSION	NIEDERSPANNUNG	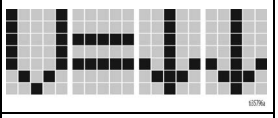
HIGH VOLTAGE	ALTO VOLTAJE	HAUTE TENSION	HOCHSPANNUNG	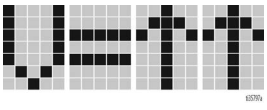
HALL SENSORS	SENSORES DE HALL	CAPTEURS DE HALL	HALL-SENSOREN	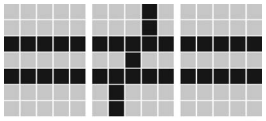
HOME BUTTON	BOTÓN DE INICIO	BOUTON DE DÉBUT	START KNOPF	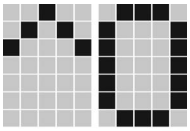
ZERO BUTTON	BOTÓN CERO	BOUTON ZÉRO	NULLTASTE	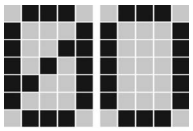
CUT BUTTON	BOTÓN DE CORTAR	BOUTON DE COUPE	SCHNITT TASTE	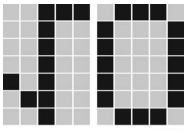
UP BUTTON	BOTÓN ARRIBA	BOUTON HAUT	NACH OBEN TASTE	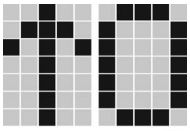
DOWN BUTTON	BOTÓN DE ABAJO	BOUTON BAS	NACH UNTEN TASTE	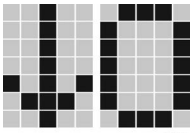

Reparasjon

Utskifting av trommel på GrindLazer Standard serie-modellene

Normal bruk vil kreve at det utføres regelmessig inspeksjon av trommelen og det kan bli nødvendig å skifte den ut. Tidspunkt for utskifting vil variere i samsvar med bruk og belastningsfaktorer.

Nødvendig verktøy:

1. 17 mm pipe- eller skrunøkkel.
2. Gummiklubbe.

For å unngå skader som følge av uventet oppstart må du koble fra tennpluggledningen før du utfører service på enheten.

1. Hev trommelens kontrollspak til øvre posisjon, slik at kuttetrommelen går klar av bakken.

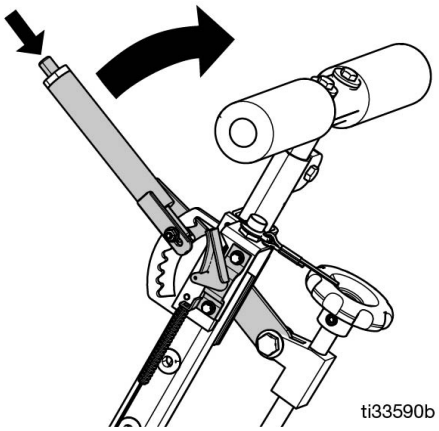

2. Fjern de tre sekskanthodeskruene fra trommelens tilgangspanel ved å bruke 17 mm pipe- eller skrunøkkelen.
3. Fjern trommelens tilgangspanel (det kan være nødvendig å bruke en gummiklubbe til å løsne det).
4. Skyv ut trommel-enheten (vær forsiktig, den er tung).

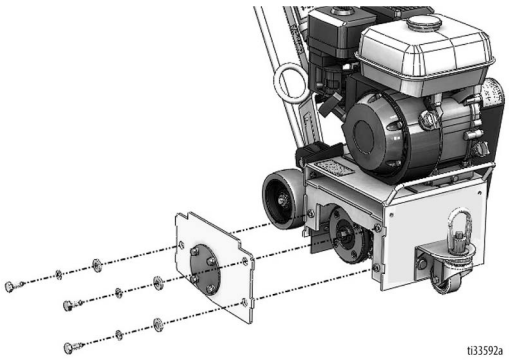

5. Når kuttetrommelen er fjernet, tar du den med til en arbeidsbenk for montering.
   a. Sjekk tilstanden til kuttere, avstandsstykker, aksler, foringer og trommel.
6. Før du setter trommelen tilbake på sekskantakselen:
   a. Sjekk at alle lagrene er i god stand.
   b. Fjern smuss og materialansamling fra innsiden av vognen og trommelen.
   c. Smør alle metallkontakter.
7. Rett opp og skyv trommelen tilbake på sekskantakselen.
8. Sett tilgangspanelet for trommelen (løft opp og lås på plass) tilbake på sekskantakselen og stram festene.

MERK: Vi anbefaler en ekstra trommel med kuttere for rask utskifting på arbeidsstedet.

Utskifting av trommel på GrindLazer Pro serie-modellene

Normal bruk vil kreve at det utføres regelmessig inspeksjon av trommelen og det kan bli nødvendig å skifte den ut. Tidspunkt for utskifting vil variere i samsvar med bruk og belastningsfaktorer.
Nødvendig verktøy:

1. 9/16” pipe- eller skrunøkkel.
2. Gummiklubbe.

For å unngå skader som følge av uventet oppstart må du koble fra tennpluggledningen før du utfører service på enheten.

1. Hev trommelens kontrollspak til øvre posisjon, slik at kuttetrommelen går klar av bakken.

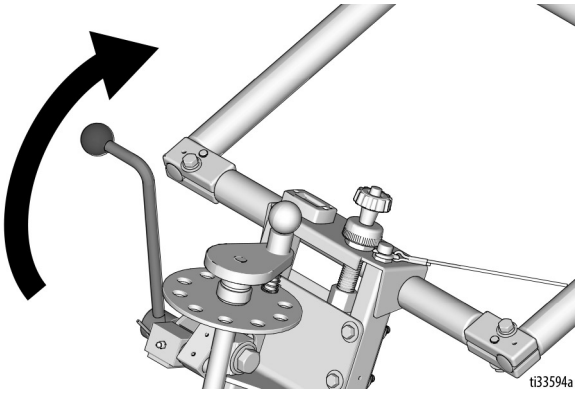

2. Fjern de fire sekskanthodeskruene fra trommelens tilgangspanel ved å bruke 9/16” pipe- eller skrunøkkelen.
3. Fjern trommelens tilgangspanel (det kan være nødvendig å bruke en gummiklubbe til å løsne det).
4. Skyv ut trommel-enheten (vær forsiktig, den er tung).

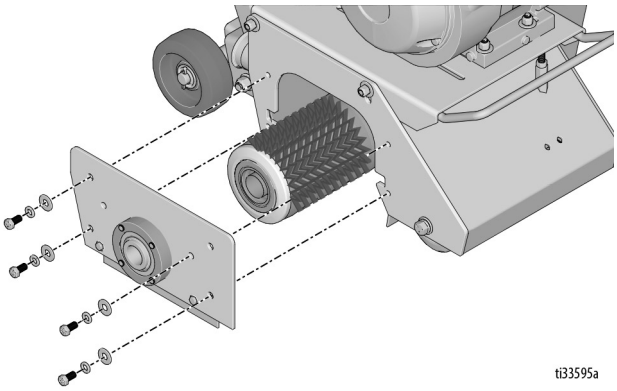

5. Når kuttetrommelen er fjernet, tar du den med til en arbeidsbenk for montering.
   a. Sjekk tilstanden til kuttere, avstandsstykker, aksler, foringer og trommel.
6. Før du setter trommelen tilbake på sekskantakselen:
   a. Sjekk at alle lagrene er i god stand.
   b. Fjern smuss og materialansamling fra innsiden av vognen og trommelen.
   c. Smør alle metallkontakter.
7. Rett opp og skyv trommelen tilbake på sekskantakselen.
8. Sett tilgangspanelet for trommelen (løft opp og lås på plass) tilbake på sekskantakselen og stram festene.

MERK: Vi anbefaler en ekstra trommel med kuttere for rask utskifting på arbeidsstedet.

Utskifting av rem (Standard serie-modellene)

Normal slitasje kan gjøre det nødvendig å stramme remmen eller skifte den ut. Tiden for utskifting varierer i henhold til bruk og beltebelastningsfaktorer.

Utskifting er enkelt og krever et par håndverktøy.
1. 17 mm skrunøkler.
2. 1/2” pipe- eller skrunøkkel.
3. 13 mm pipe- eller skrunøkkel.
4. Gummiklubbe.

For å unngå skader som følge av uventet oppstart må du koble fra tennpluggledningen før du utfører service på enheten.

1. Sjekk at tilgangspanelet for trommelen er montert. Dette sikrer at driv-endene er i riktig posisjon for service.
2. Rengjør maskinen utvendig slik at du kan finne alle de nødvendige delene.
3. Bruk en 17 mm pipe- eller skrunøkkel, fjern de to sekskantboltene som fester remdekslet på siden av maskinen. Fjern dekslet og sett det til side.

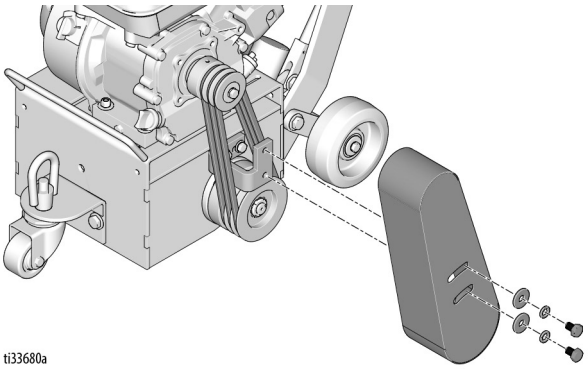

4. Bruk 1/2” pipe- eller skrunøkkelen, løsne (ikke fjern) de fire Nylock-mutrene som låser fast motoren slik at motoren glir fritt.

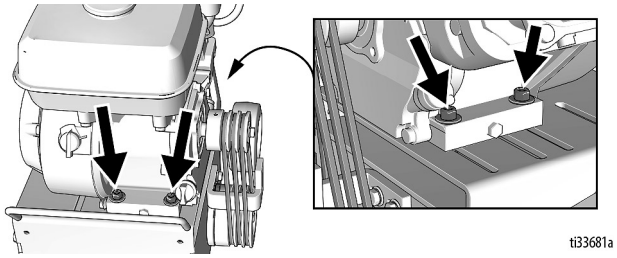

5. Skyv motoren langt nok bakover til å demontere og skifte ut remmene der det er nødvendig.

6. Rull den nye remmen på ett spor om gangen på både øvre og nedre remskive.

7. Bruk den rette kanten, legg den over den nedre remskivens ytre side og mot den øvre remskiven. De må sitte rett over hverandre for å sikre lang levetid for remmen. Hvis justering er nødvendig, justerer du før du strammer remmen.

MERK: Det kan være nødvendig å fjerne støttebraketten for remdekslet for å få den rette kanten i flukt med remskivene. Gjør dette med en 13 mm pipe- eller en skrunøkkel.

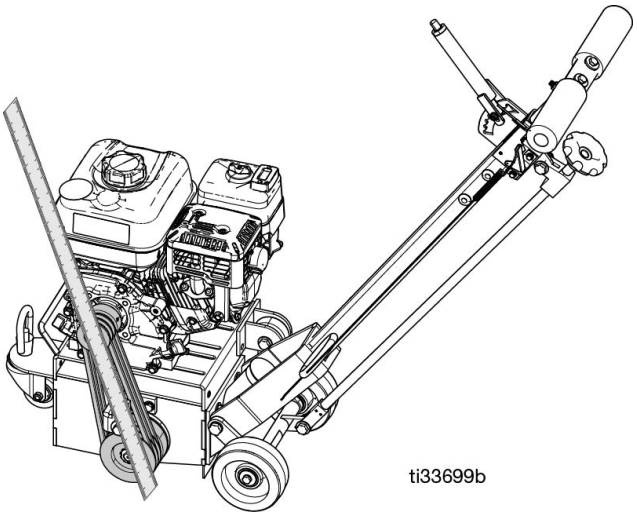

8. Sjekk at remskivene er riktig justert, stram alt og sjekk justeringen av remskivene én siste gang.

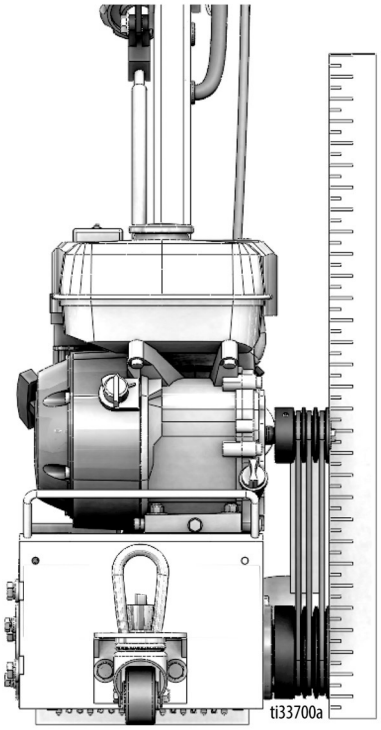

Utskifting av rem (alle Pro serie-modellene)

Normal slitasje kan gjøre det nødvendig å stramme remmen eller skifte den ut. Tiden for utskifting varierer i henhold til bruk og beltebelastningsfaktorer.

Utskifting er enkelt og krever et par håndverktøy.
1. To 9/16” skrunøkler.
2. 3/4” skrunøkkel.
3. 3/8” åpen fastnøkkel.
4. Vinkeljern eller rettholt.
5. Spraysmøring.
6. Tennpluggnøkkel.

For å unngå skader som følge av uventet oppstart må du koble fra tennpluggledningen før du utfører service på enheten.				

1. Sjekk at tilgangspanelet for trommelen er montert. Dette sikrer at driv-endene er i riktig posisjon for service.
2. Rengjør maskinen utvendig slik at du kan finne alle de nødvendige delene.
3. Bruk en 3/4” skrunøkkel, fjern de to hettemutrene som fester remdekslet på siden av maskinen. Fjern dekslet og sett det til side.

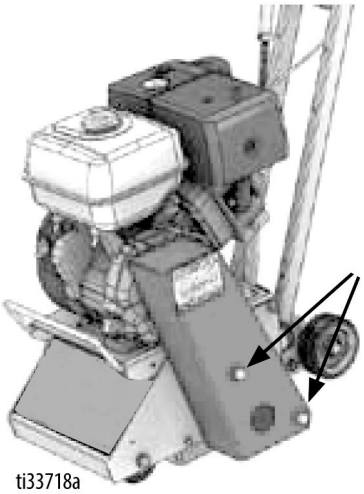

4. Smør motorplatens (remstramming) skruedonkraft med smørespray foran på maskinen.
5. Bruk en 9/16” skrunøkkel for å løsne skruedonkraftens låsemutter.
6. Bruk den 3/8” åpne fastnøkkelen til å skru motorplatens skruedonkraft tilbake på den lange sekskantede mutteren nedenfor. Skru den helt til du kjenner motstand.

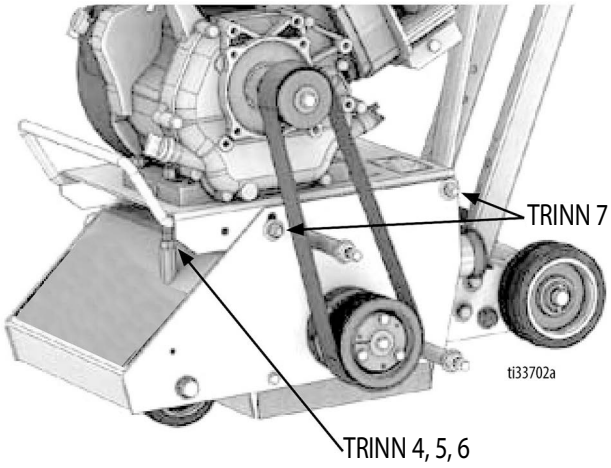

7. Løsne (ikke fjern) de fire boltene (2 per side) som fester motorfesteplaten til maskinens hovedramme.
8. Løsne de fire boltene som fester motoren til motorplaten. Etter å ha løsnet alle fire tilstrekkelig, skyver du motoren helt bakover. Dette vil løsne remmen tilstrekkelig til at den kan fjernes.

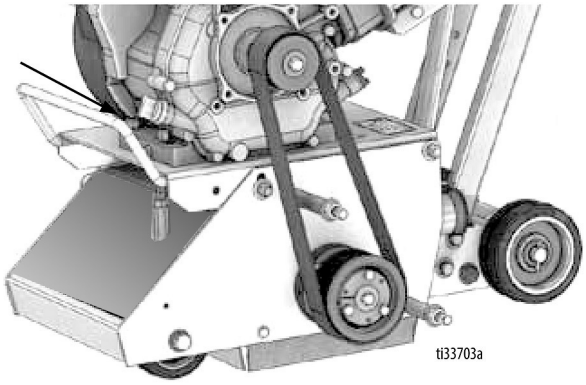

9. Enten kutter du av remmen eller så ruller du den bort fra remskivene. Hvis du ruller den av, flytter du den over ett spor om gangen på den øvre og nedre remskiven for å fjerne den helt.
10. Rull den nye remmen på ett spor om gangen på både øvre og nedre remskive.

11. Bruk den rette kanten, legg den over den nedre remskivens ytre side og mot den øvre remskiven. De må sitte rett over hverandre for å sikre lang levetid for remmen. Hvis justering er nødvendig, justerer du før du strammer remmen. Stram de fire boltene som fester motorfesteplaten på rammen.

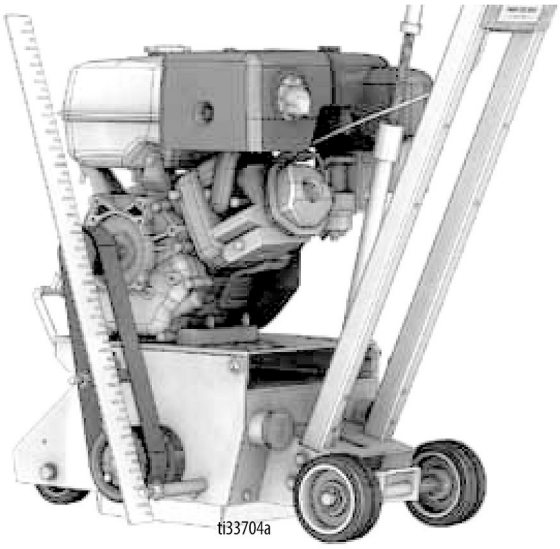

12. Etter montering, bruker du en 3/8” åpen fastnøkkel til å skru ut båndstrammingens skruedonkraft under motorplaten for å stramme remmene til ønsket spenning. Ikke stram remmen for mye.

13. Etter at riktig spenning er oppnådd, strammer du den fremre motorplatens festeskrue på remmens side med en 9/16” pipenøkkel.

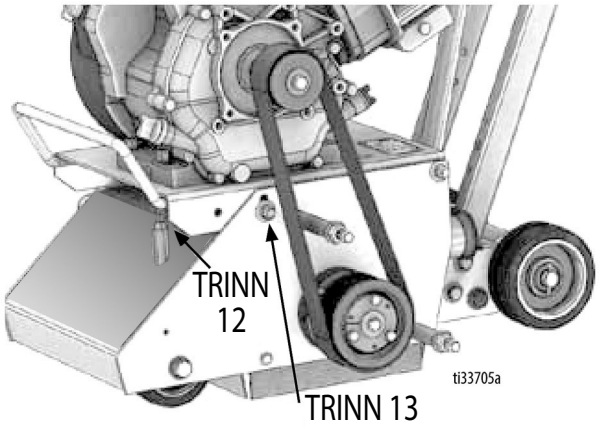

14. Fra forsiden av maskinen sjekker du motorplatens justering mot maskinen. Stramming av remmene med skruedonkraften har en tendens til å føre til at høyre side av motoren løftes høyere enn venstre side. Du kan rette opp platen ved å trykke ned på høyre side og deretter stramme den høyre skruen foran for å feste i vannrett stilling.

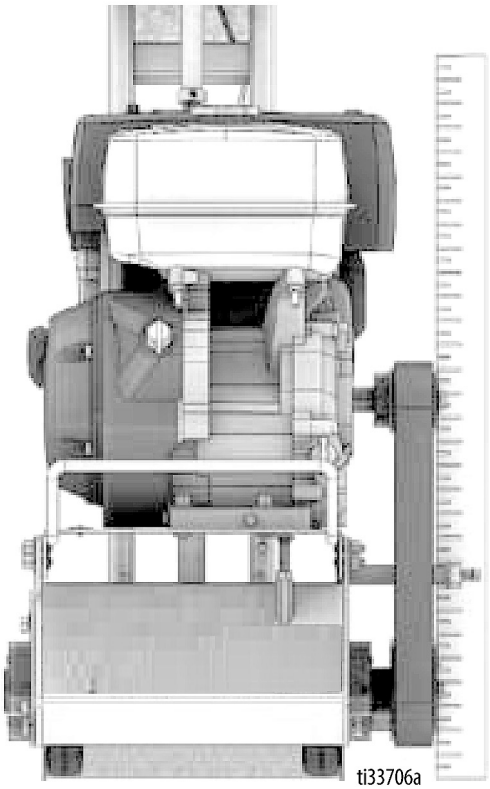

15. Trekk til de bakre festeboltene med de to 9/16” skrunøklene.

16. Stram låsemutteren på motorplatens skruedonkraft med en 9/16” skrunøkkel slik at den ikke kan rotere.

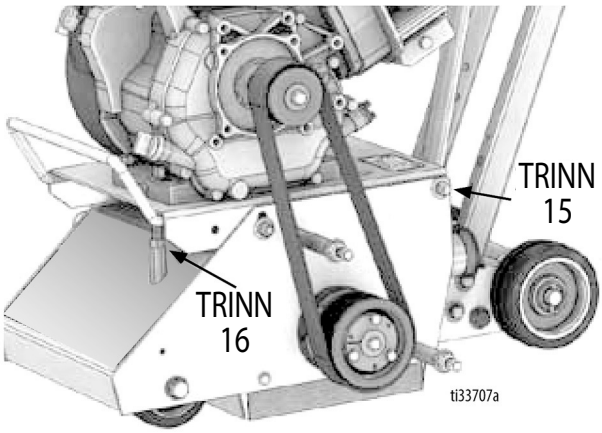

17. Tilbakemonter remdekslet med 3/4” skrunøkkelen.

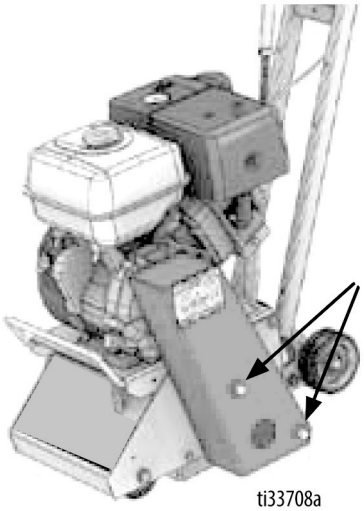

Justering av rem

Hvis enheten viser tegn på tidlig remslitasje, skader eller remskiveproblemer, kan årsaken være feil justering eller for hard stramming av remmen. Alle remskiver må sitte rett over hverandre for å sikre remmens integritet.

1. Bruk en lang rettholt (vinkeljern) til å sjekke innrettingen under stramming av remmen eller når remmen skiftes ut.

2. Ved å legge rettholten mot den utvendige siden av den nedre remskiven, vil rettholten peke oppover og ligge mot den utvendige siden av den øvre (motor) remskiven. Hvis rettholten ikke ligger mot hele overflaten på motorremskiven, flytter du motorremskiven inn eller ut for å justere.

3. Hvis du skifter remskivene (topp eller bunn), må du huske å plassere remskiven på samme nivå som den opprinnelige for å sikre innretting.

Utskifting av lager (Standard serie-modellene)

Nødvendig verktøy:

1. 16 mm pipe- eller skrunøkkel
2. 1/2” pipe- eller skrunøkkel.
3. 9/16” pipe- eller skrunøkkel.
4. 13 mm pipe- eller skrunøkkel
5. Flat skrutrekker
6. Hammer eller gummiklubbe
7. 6mm sekskantnøkkel

For å unngå skader som følge av uventet oppstart må du koble fra tennpluggledningen før du utfører service på enheten.				

Følg instruksjonene for å fjerne trommelen og remmene fra maskinen, se **Utskifting av trommel på GrindLazer Standard serie-modellene** på side 24. Sett trommelens tilgangspanel til side for å fjerne lagerhuset senere.

1. Bruk en skrutrekker til å flate ut tappene som fester låsemutteren til den nedre remskiven.

2. Fjern låsemutteren på akselen ved å sette skrutrekkeren på en av tappene og banke på den med en hammer eller klubbe. Fjern remskiven fra akselen.

MERK: Låsemutteren har venstregjenger, og må derfor dreies med urviseren for å løsnes.

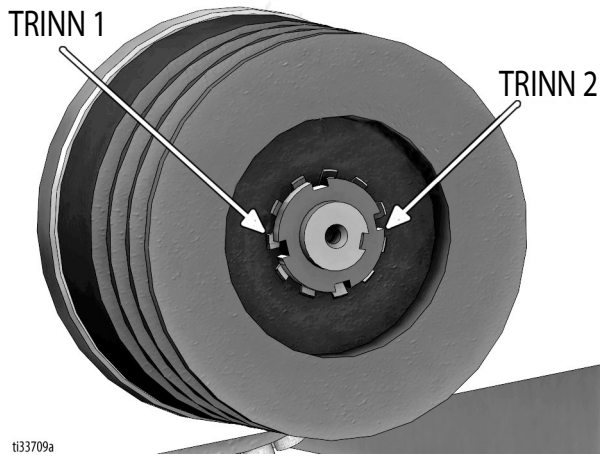

3. Når remskiven fjernes, kan lagerenheten på den siden fjernes ved hjelp av en 6 mm sekskantnøkkel.

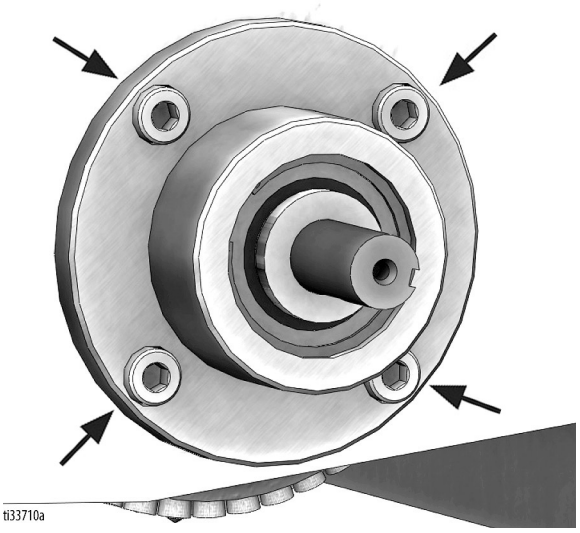

4. Fjern lagerhuset fra trommelens tilgangspanel med 13 mm pipe- eller skrunøkkelen.

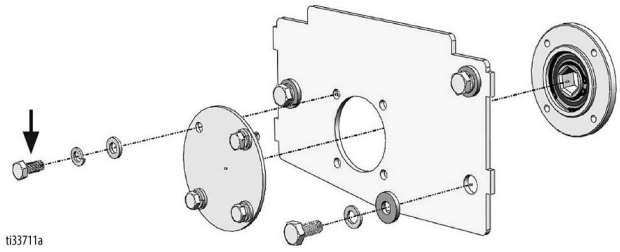

5. Sett inn en ny drivlagerenhet i trommelhuset og stram boltene. Sett drivakselnøkkelen inn i nøkkelsporet. Stram låsemutteren på akselen.
6. Sett den nedre remskiven på akselen.
7. Skyv kuttetrommelen inn på akselen.
8. Monter et nytt dørlager på trommelens tilgangspanel med de 4 boltene. Sett trommelens tilgangspanel på enheten.
9. Utskifting av rem og remdeksel (se side 25).

Utskifting av lager (alle Pro serie-modellene)

Nødvendig verktøy:

1. 7/16” pipe- eller skrunøkkel
2. 1/2” pipe- eller skrunøkkel.
3. 1” fastnøkkel
4. 3/16” sekskantnøkkel
5. 5/32” sekskantnøkkel
6. 1/8” sekskantnøkkel

For å unngå skader som følge av uventet oppstart må du koble fra tennpluggledningen før du utfører service på enheten.

1. Vend maskinen mot FRONTEN og sett den 1” skrunøkkelen på sekskantakselen slik at den ikke kan rotere.

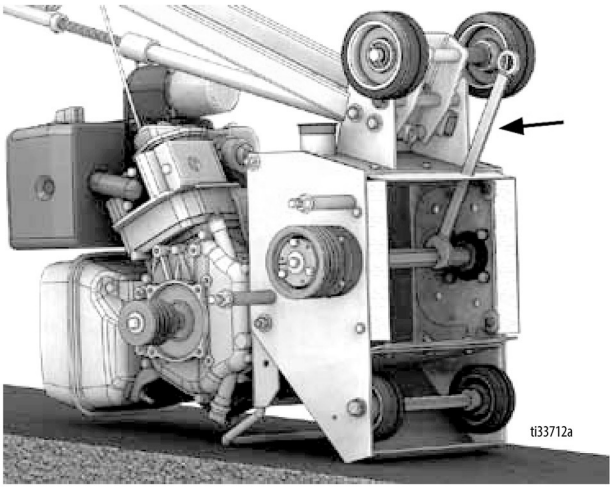

2. Fjern den midterste skruen med 1/2” pipenøkkelen.

3. Fjerning av remskive:

   a. Fjern de gjenværende 3 skruene med den 7/16” pipenøkkelen og sett dem inn for hånd i de gjengede hullene slik som vist nedenfor (3B).

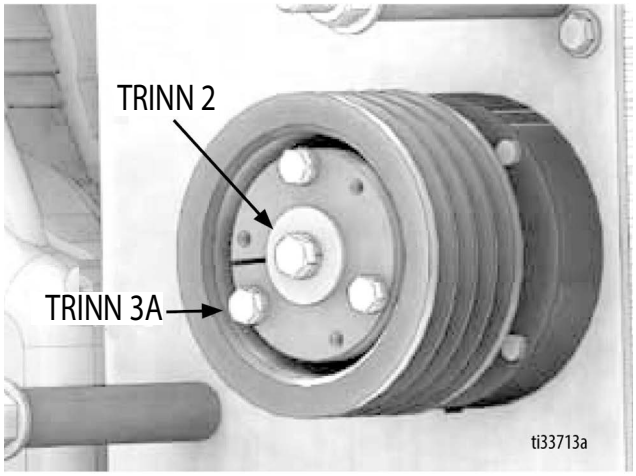

   b. Når alle 3 skruene er inne, begynner du å dreie dem JEVNT med en pipenøkkel slik at foringen kommer jevnt ut. Når foringen er ute, fjerner du remskiven og nøkkelen.

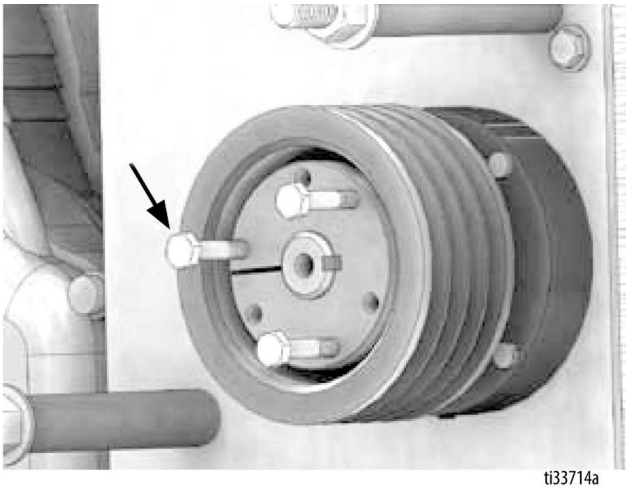

4. Skyv akselen ut ved å fjerne de 2 settskruene som låser den på plass med 3/16” sekskantnøkkelen.

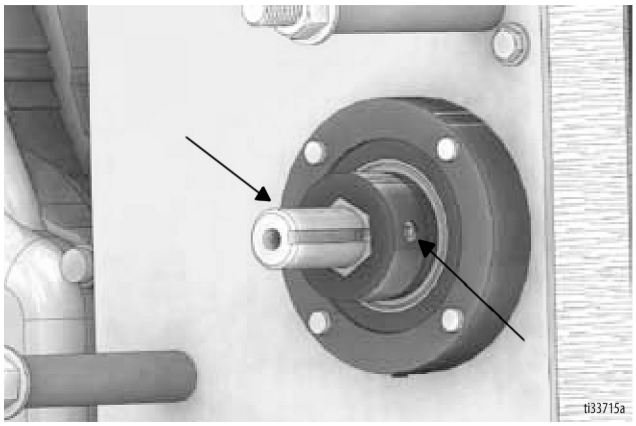

5. Fjern lagerenhetene på begge sider av maskinen med 9/16” pipenøkkelen.

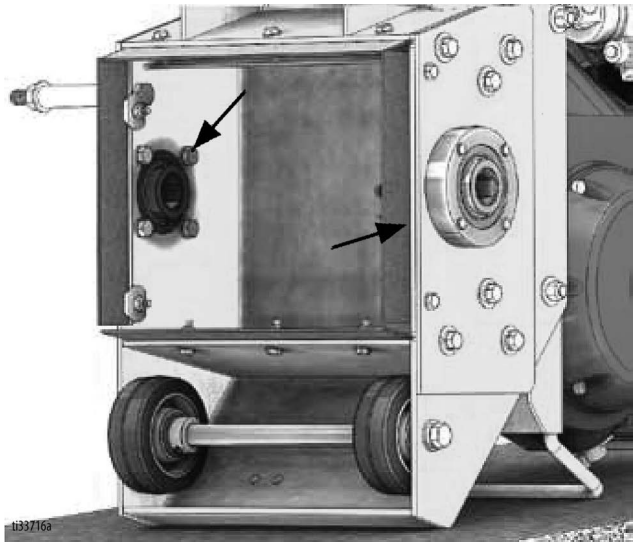

6. Monter nye lagerenheter på begge sider av maskinen. Stram boltene.

7. Skyv akselen helt inn på drivlageret (slik at den sitter helt inn i lageret til trommelens tilgangspanel) og lås den på plass med de 2 setteskruene (med gjengelås).

8. Sett drivakselnøkkelen inn i nøkkelsporet.

9. Sett den nedre remskiven på akselen.

10. Sett alle 4 boltene inn i nedre remskive og stram dem.

11. Utskifting av rem og remdeksel (se side 27).

Montering av Diamond (høyhastighets-sett) (kun Pro serie-modellene)

For å unngå skader som følge av uventet oppstart må du koble fra tennpluggledningen før du utfører service på enheten.

Høyhastighetssettet brukes kun med diamanttrommel-enheten.

1. Fjern remdekslet, remmen og begge remskivene fra slagvolsmaskinen (lav hastighet).
2. Sett motorremskiven til side og flytt den nedre remskiven mot motorakselen's (foringen som kreves er endel av høyhastighetssettet).
3. Sett den nye remskiven og den andre foringen (inkludert i settet) på drivakselen.
4. Før du strammer remskivene på plass med foringene, setter du den nye remmen (inkludert i settet) på plass over remskivene.
5. Rett opp remskivene med en rettholt og stram dem på plass med foringene. Bruk gjengelås på alle remskivenes setteskruer.
6. Skift ut remdekslet.

Feilsøking

For å unngå skader som følge av uventet oppstart må du koble fra tennpluggledningen før du utfører service på enheten.

Problem	Årsak	Løsning
Ujevn/tidlig slitasje på kuttere	Trommelen er for lav	Hev trommelen
	Materialansamling	Rengjør kutterne
	Kutterne er for hardt belastet	Fjern noen avstandsstykker eller kuttere fra akslene
	Feil kuttere for bruksområdet	Se 17X074 (overflateprofil-diagram)
Kutterakslene brekker ujevnt/for tidlig	Trommelen er for lav	Hev trommelen
	Endeplatene eller foringene er slitte	Skift ut endeplatene og/eller foringene
	Akslene er slitte	Skift ut akslene
	Feil kutteroppsett	Gå inn på **www.graco.com/drumassembly** for å se riktig oppsett
	Over 40 timers brukstid	Skift aksler og foringer
Trommelen slites for fort eller sprekker	Trommelen treffer bakken	Hev trommelen
	Aksler og foringer ble ikke skiftet ut innen 40 timer	Skift aksler og foringer
Overdreven vibrasjon	Slitt lager	Skift ut slitt lager
	Sekskantforingen er slitt	Skift ut sekskantforingen
	Drivakselen er slitt	Skift ut drivakselen
	Feil kutteroppsett	Gå inn på **www.graco.com/drumassembly** for å se riktig oppsett
	Trommelen treffer bakken	Hev trommelen
	Hjulene er utslitte	Skift ut hjulene
Maskinen hopper ustabilt	Trommelen treffer bakken	Hev trommelen
	O/min er for lav	Øk motorturtallet
	Overflaten er meget ujevn	Flytt til en jevnere overflate
Drivremmen slites ut for raskt	Remskiven feil innrettet	Justere remskivene/remmen. Se side 29.
	Feil rem	Erstatt med riktig rem
	Trommelen treffer bakken	Hev trommelen
Trommelens kontrollspak vil ikke heve/senke (kun modeller uten DCS)	Trommelens justeringsskive er stilt for høyt eller for lavt.	Hev eller senk trommelens justeringsskive
Trommelens justeringsskive kan ikke dreies	Gjengene er skitne eller ikke smurt.	Rengjør og smør gjengene
	Koblingen kan være bøyd	Skift ut koblingen
Ujevn kutting	Kutter for dypt	Hev trommelen
	Bakhjulsgaffelen er bøyd	Skift ut bakhjulsgaffelen

Kun DCS-modellene

Problem	Årsak	Løsning
DCS-kontrollen slås ikke på	Utbrent sikring på DCS-strømledningen.	Bytt sikring på DCS-strømledningen.
	Strømbryteren er slått AV eller skadet.	Slå strømbryteren PÅ. Skift ut strømbryteren hvis den er skadet.
	Batteriet er flatt.	Lad opp batteriet.
	DCS-styrekortet er skadet.	Skift ut DCS-styrekortet.
DCS-kontrollen går en kort stund før den slår seg av.	Motoren lader ikke batteriet. Batterispenningen er 14,0-15,0 VDC når motoren går med full hastighet og lader slik den skal.	Sjekk motorens ladespole, likeretter/regulator og sikringen i motorens tenningsboks. Skift ut eller reparere ettersom nødvendig.
DCS-kontrollen er på, men det er ingen bevegelse i aktuatoren og/eller trommelhuset.	Aktuatoren er koblet fra DCS-kontrollen.	Sjekk alle tilkoblinger.
	En DCS-kontrollbryter er trykket inn eller defekt.	Sjekk at ingen av bryterne sitter fast. Skift ut defekte brytere.
	Aktuatorstangen har satt seg fast.	Beveg aktuatorstangen manuelt ved å bruke funksjonen for manuell innstilling av høyde. Fjern skrupluggen på toppen av aktuatoren, og bruk deretter en 6mm sekskantnøkkel til å bevege stangen.
	Aktuatoren eller DCS-styrekortet er skadet.	Se flytdiagram, side 37.
	Svakt batteri	Lad opp batteriet.
DCS-skjermen matcher ikke kuttedybden.	DCS-kontrollen må kalibrere stillingen sin.	Start DCS-kontrollen på nytt.
	Null-stillingen er ikke innstilt på fortausnivå.	Omprogrammere null-stillingen. Se **DCS instruksjoner**, side 19.
	Feil GrindLazer modell er valgt på DCS-kontrollen.	Velg riktig modell på DCS-kontrollen. Se **Menyskjermer**, side 13.
DCS-kontrollknappene virker, men skjermen er blank.	Skjermen er frakoblet eller skadet.	Sjekk at skjermens flatkabel og den røde/hvite ledningen er tilkoblet inne i kontrollboksen Skift ut hvis skadet.

DCS feilkoder

For å slette en feilkode på DCS-kontrollen:

1. Slå AV DCS strømbryteren.
2. Sjekk/fiks problemet.
3. Slå PÅ DCS strømbryteren.

Feil	Årsak	Løsning
E04: Høy spenning (20VDC eller høyere, målt over batteripolene)	Batteriet er skadet.	Skift batteri.
	Motorens likeretter/regulator er skadet.	Skift ut motorens likeretter/regulator.
E05: Høy motorstrøm (15 ampere eller høyere, målt på den blå eller brune aktuatorledningen)	Aktuatorstangen har satt seg fast.	Beveg aktuatorstangen manuelt ved å bruke funksjonen for manuell innstilling av høyde.
	For høy belastning.	Pass på at enheten ikke har noen restriksjoner mens aktuatoren er i bevegelse.
E08: Lav spenning (7VDC eller lavere, målt over batteripolene)	Batteriet er svakt/utladet.	Lad opp batteriet.
	Motoren lader ikke batteriet.	Sjekk motorens ladespole og likeretter/regulator. Skift ut eller reparere ettersom nødvendig.
E09: Hall-sensor feil	Aktuatorens signalkabel er koblet fra DCS-kontrollen eller den er skadet.	Sjekk alle tilkoblinger. Reparere eller skift ut ettersom nødvendig.
	Aktuatoren eller DCS-styrekortet er skadet.	Se flytdiagram, side 37.
E12: Høy strømstyrke (kortslutning, 60 ampere eller høyere, målt på den røde eller den svarte ledningen mellom batteriet og DCS-kontrollen)	Kortslutning i en ledning eller en komponent på kortet.	Sjekk alle ledninger for å se om det er kortslutning. Hvis alle ledningene er i orden, kan det være at DCS-styrekortet er skadet og må skiftes ut.
E31: Hjem-knapp feil	Hjem-knappen har satt seg fast eller er kortsluttet.	Sjekk om Hjem-knappen har satt seg fast. Hvis den ikke har satt seg fast, skift ut Hjem-knappens bryter.
E32: Null-knapp feil	Null-knappen har satt seg fast eller er kortsluttet.	Sjekk om Null-knappen har satt seg fast. Hvis den ikke har satt seg fast, skift ut Null-knappens bryter.
E33: Kuttedybde-knapp feil	Kuttedybde-knappen har satt seg fast eller er kortsluttet.	Sjekk om kuttedybde-knappen har satt seg fast. Hvis den ikke har satt seg fast, skift ut kuttedybde-knappens bryter.

Feil	Årsak	Løsning
E34: Opp-knapp feil	Opp-knappen eller vippebryteren på håndtaket har satt seg fast eller er kortsluttet.	Koble vippebryteren på håndtaket fra DCS-kontrollen. Slett feilkoden. Hvis feilkoden kommer tilbake 30 sekunder etter at strømbryteren er slått PÅ igjen, er årsaken til problemet Opp-knappen på DCS-kontrollen. Sjekk om Opp-knappen har satt seg fast. Hvis den ikke har satt seg fast, skift ut Opp-knappens bryter. Hvis feilkoden kommer tilbake 30 sekunder etter at strømbryteren er slått PÅ igjen, er årsaken til problemet vippebryteren på håndtaket. Sjekk om bryteren har satt seg fast. Hvis vippebryteren på håndtaket ikke har satt seg fast, skift den ut.
E35: Ned-knapp feil	Ned-knappen eller vippebryteren på håndtaket har satt seg fast eller er kortsluttet.	Koble vippebryteren på håndtaket fra DCS-kontrollen. Slett feilkoden. Hvis feilkoden kommer tilbake 30 sekunder etter at strømbryteren er slått PÅ igjen, er årsaken til problemet Ned-knappen på DCS-kontrollen. Sjekk om Ned-knappen har satt seg fast. Hvis den ikke har satt seg fast, skift ut Ned-knappens bryter. Hvis feilkoden kommer tilbake 30 sekunder etter at strømbryteren er slått PÅ igjen, er årsaken til problemet vippebryteren på håndtaket. Sjekk om bryteren har satt seg fast. Hvis vippebryteren på håndtaket ikke har satt seg fast, skift den ut.

Ingen bevegelse i DCS-aktuatorstangen

Bruk dette flytskjemaet hvis det ikke er bevegelse i DCS-aktuatorstangen eller hvis DCS viser feilkode E09 (Hall-sensor feil). Se **Koblingsskjema**, side 61.

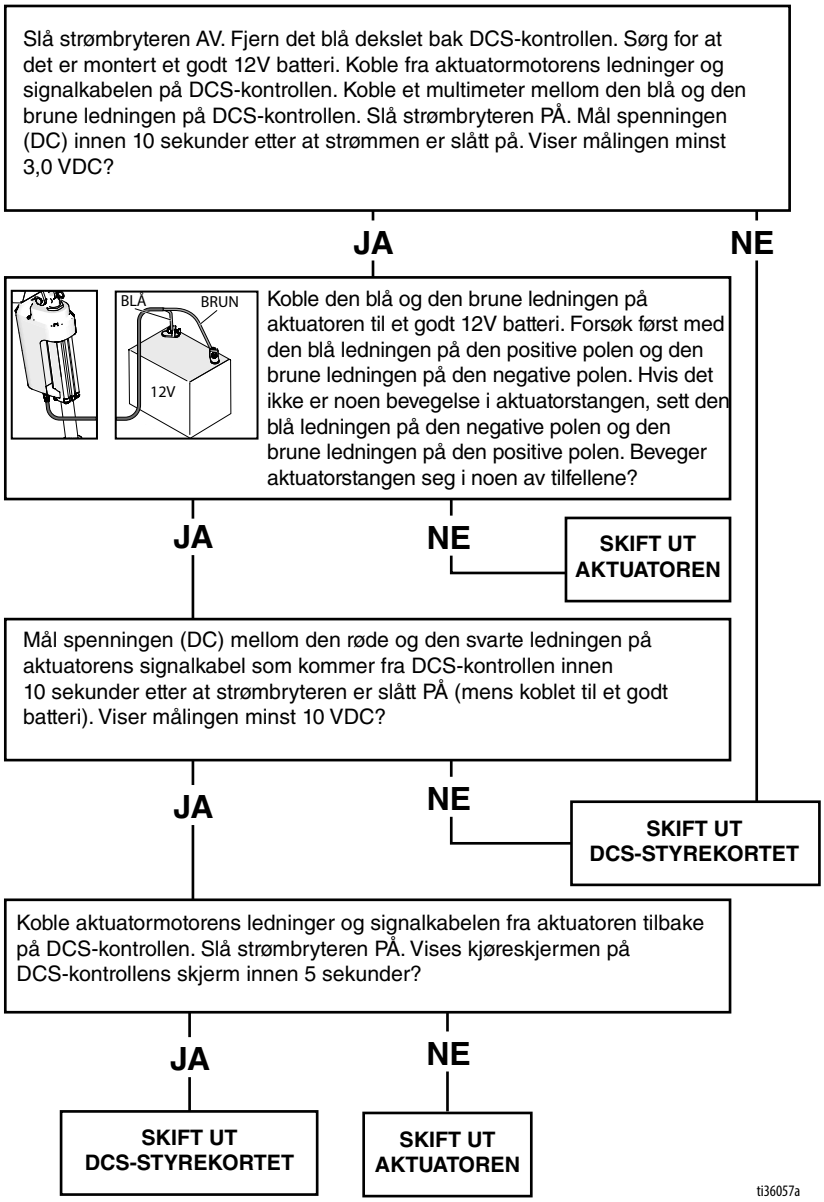

Deler

Drivenhet (25M842)

Ref.	Torque
1	5,6-6,8 N•m (50-60 in-lb)
2	4,5-5,0 N•m (40-40 in-lb)
3	22,5-25,5 N•m (200-225 in-lb)

** Bruk strammemoment i samsvar med industristandarden ved manglende spesifikasjon.*

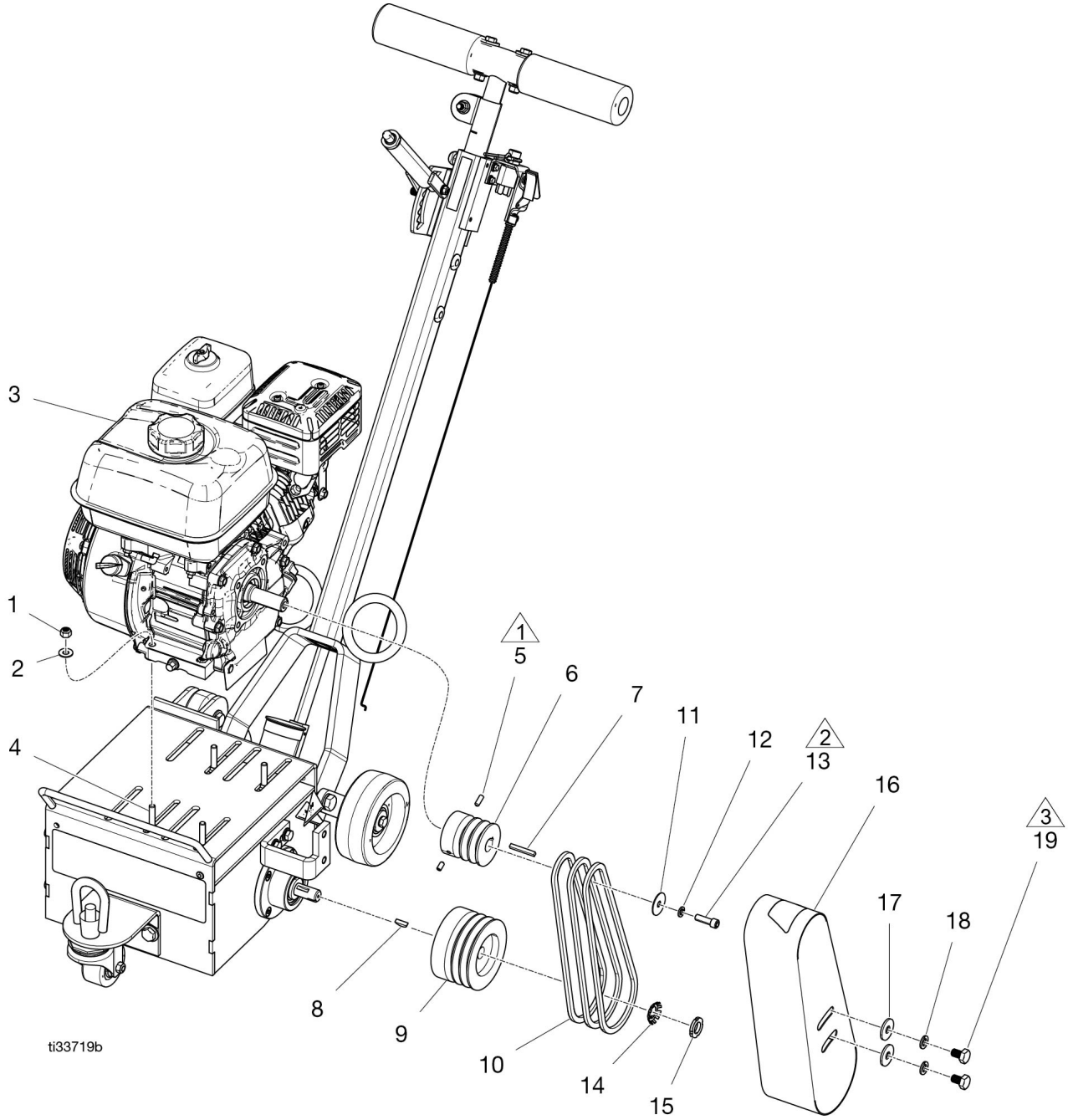

Deleliste for drivenhet (25M842)

Artikkel:	D/N	Beskrivelse	Ant
1	17W099	5/16-18 mutter	4
2	17W087	5/16” flat skive	4
3	17W288	6,5 hk motor	1
4	17W291	5/16-18x1,5” vognbolt	4
5	17W292	M5-1,0x12 mm settskrue	2
6	17W994	Motorremskive	1
7	17W038	3/16” nøkkel	1
8	17W995	Woodruff-nøkkel	1
9	17W996	Nedre remskive	1
10	17W997	Drivrem	3
11	17W061	5/16” 1,25” YD fenderskive	1
12	17W128	5/16” låseskive	1
13	17W124	5/16-24X1” sekskanthodeskrue	1
14	17W998	Låseskive med tapper	1
15	17W999	Kronemutter	1
16	17X002	Rembeskyttelse	1
17	17X003	M10 30mm YD fenderskive	2
18	17X004	M10 låseskive	2
19	17X005	M10-1,5x16 mm sekskanthodeskrue	2
20	194126	Advarselsmerke, brann og eksplosjon	1
Ekstra sikkerhetsmerker, merkelapper og kort leveres gratis.			

Drivenhet (25M843)

Ref.	Torque
1	5,6-6,8 N•m (50-60 in-lb)
2	4,5-5,0 N•m (40-40 in-lb)
3	22,5-25,5 N•m (200-225 in-lb)

** Bruk strammemoment i samsvar med industristandarden ved manglende spesifikasjon.*

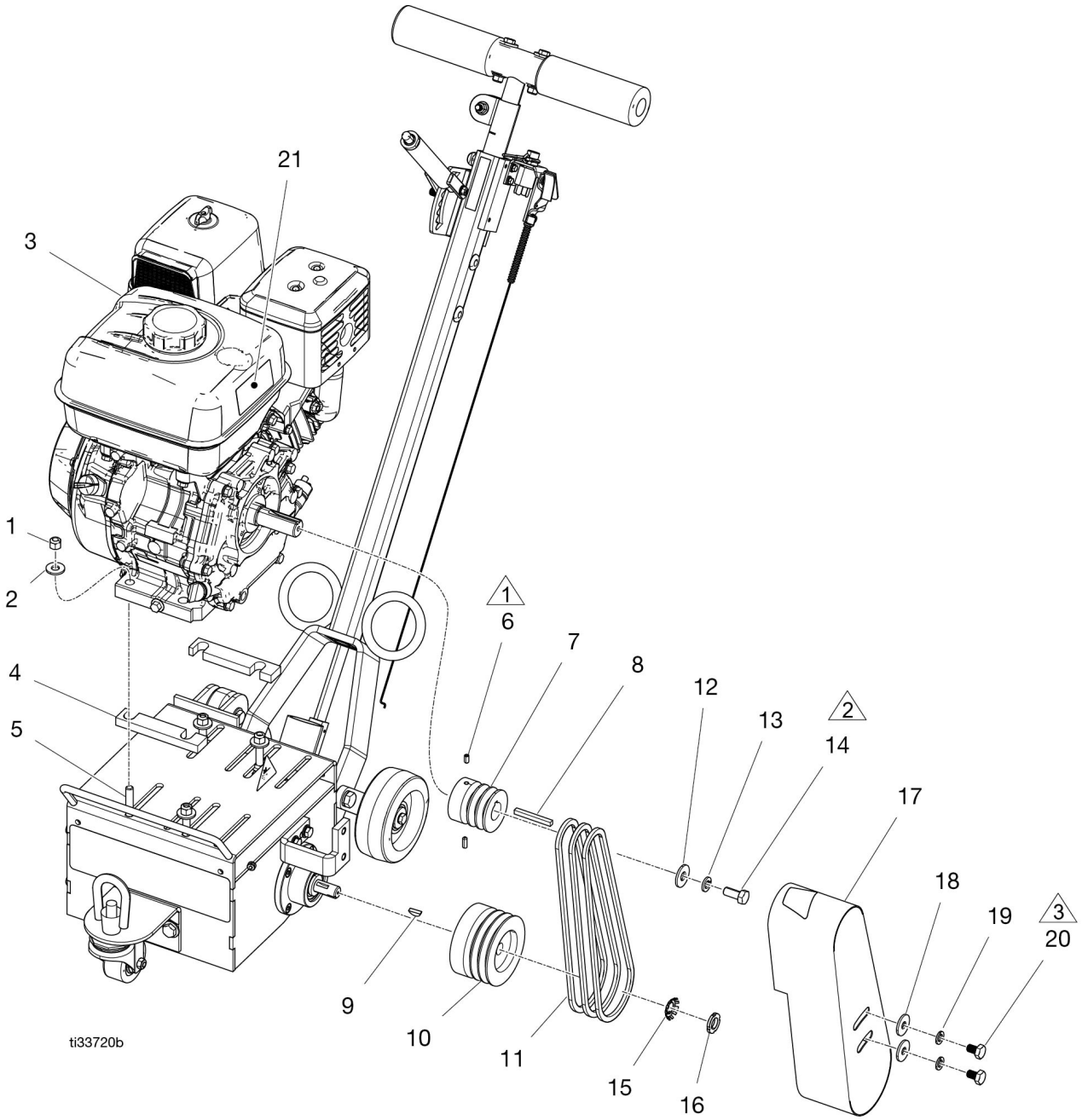

Deleliste for drivenhet (25M843)

Artikkel:	D/N	Beskrivelse	Ant
1	17W095	3/8-16 Mutter	4
2	17W008	3/8” flat skive	4
3	17W137	9 hk motor	1
4	17W307	Avstandsstykke for motor	2
5	17W308	3/8-16x2” vognbolt	4
6	17W292	M6-1,0x12 mm settskrue	2
7	17W306	Motorremskive	1
8	17W088	1/4” nøkkel	1
9	17W995	Woodruff-nøkkel	1
10	17W996	Nedre remskive	1
11	17W304	Drivrem	3
12	17W146	7/16” 1,25” YD fenderskive	1
13	17W159	7/16” låseskive	1
14	17W145	7/16-20x1” sekskanthodeskrue	1
15	17W998	Låseskive med tapper	1
16	17W999	Kronemutter	1
17	17W305	Rembeskyttelse	1
18	17X003	M10 30mm YD fenderskive	2
19	17X004	M10 låseskive	2
20	17X005	M10-1,5x16mm sekskanthodeskrue	2
21	194126	Advarselsmerke, brann og eksplosjon	1
Ekstra sikkerhetsmerker, merkelapper og kort leveres gratis.			

Føringsstang-enhet (25M842 og 25M843)

Ref.	Torque
⚠	11,3-12,4 N•m (100-110 in-lb)

** Bruk strammemoment i samsvar med industristandarden ved manglende spesifikasjon.*

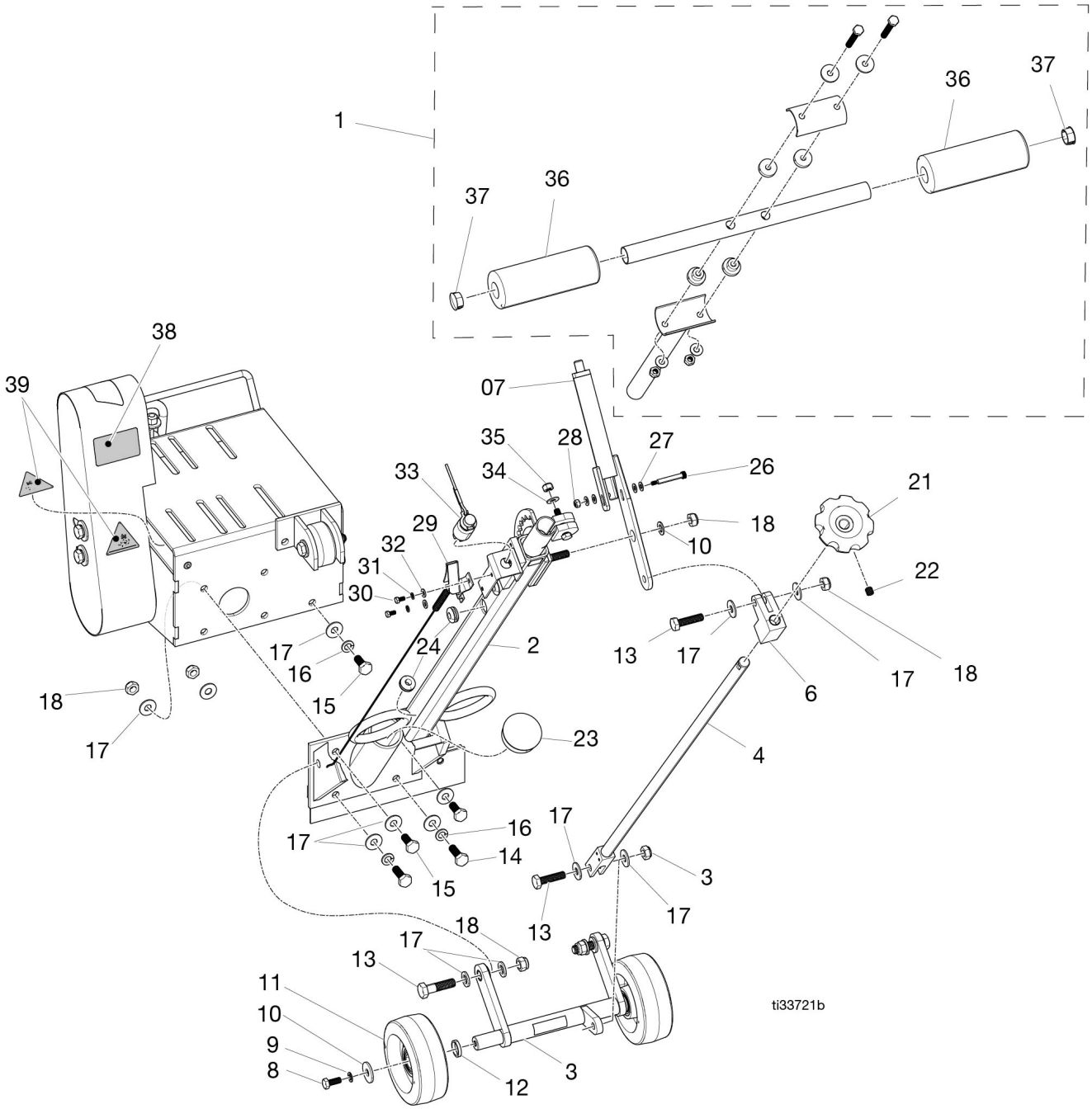

Føringsstang-enhet (25M842 og 25M843) deleliste

Artikkel:	D/N	Beskrivelse	Ant
1	17X006	Håndtak-enhet	1
2	17X007	Føringsstang	1
3	17X008	Hjulvogn	1
4	17X009	Høydejusteringsstang	1
5	17X010	Sjakkel for nedre høydejustering	1
6	17X011	Sjakkel for øvre høydejustering	1
7	18A569	Spakenhet for høydejustering	1
8	17X013	M8-1,25x20 mm sekskanthodeskrue	2
9	17X014	M8 låseskive	2
10	17X003	M10-30mm YD fenderskive	3
11	17X015	Bakhjul-enhet	2
12	17X016	Avstandsstykke for bakhjul	2
13	17X017	M10-1,5x40mm sekskanthodeskrue	4
14	17X018	M10-1,5x30mm sekskanthodeskrue	2
15	17X019	M10-1,5x25mm sekskanthodeskrue	3
16	17X004	M10 låseskive	3
17	17W425	M10 flat skive	11
18	17W424	M10-1,5 nylonmutter	6
19	17X020	Spennstift for nedre sjakkel	2
20	17X021	Messingforing	2
21	17X022	Håndknott for høydejustering	1
22	17X023	M10-1,5x10mm settskrue	1
23	17X024	Lokk for støvsugerport	1
24	17X025	5/8” ID gummimalje	3
25	17X026	Fjær for høydejusteringshendel	1
26	18A587	Posisjoneringspinne for høydejustering	1
27	18A588	M6 låseskive	1
28	17W287	M6-1,0 sekskantmutter	1
29	17W144	Gasskabel	1
30	17X029	M5-0,8x10mm sekskanthodeskrue	4
31	17X030	M5 låseskive	4
32	17X031	M5 flat skive	4
33	17X032	Dødmannsbryter-enhet	1
34	17X033	M8 Flat Washer	1
35	17W301	M8-1,25 nylonmutter	1
36	17X034	Skumgrep	2
37	17X035	7/8” ID rør for plastlokk	2
38	17W298	Advarselsmerke, flere	1
39	16C394	Advarselsmerke, innviklingsfare	2
Ekstra sikkerhetsmerker, merkelapper og kort leveres gratis.			

Primærhus-enhet (25M842 og 25M843)

Ref.	Torque
1	38-40 N•m (28-30 ft-lb)

** Bruk strammemoment i samsvar med industristandarden ved manglende spesifikasjon.*

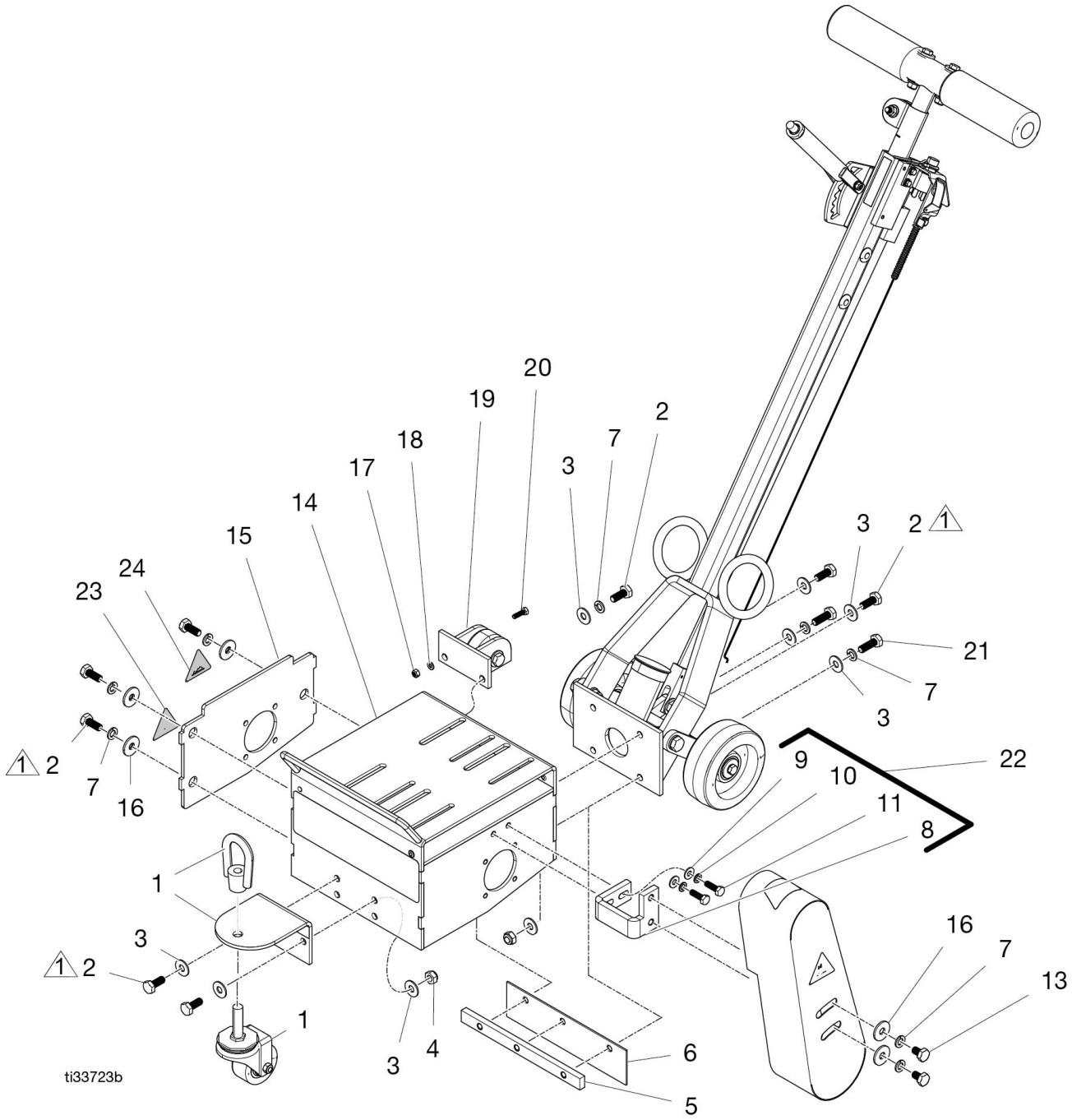

Primærhus-enhet (25M842 og 25M843) deleliste

Artikkel:	D/N	Beskrivelse	Ant
1	17X036	Løpehjul-enhet foran	1
2	17X019	M10-1,5x2,5mm sekskanthodeskrue	8
3	17W425	M10 flat skive	11
4	17W424	M10-1,5 nylonmutter	4
5	17X037	Skvettlapp, festestang	1
6	17X038	Skvettlapp	1
7	17X004	M10 låseskive	8
8	17X040	Remdekselbrakett	1
9	17X033	M8 flat skive	2
10	17X014	M8 låseskive	2
11	17X041	M8-1,25x25 m sekskanthodeskrue	2
12	17X002	Remdeksel (modell 25M842)	1
	17W305	Remdeksel (modell 25M843)	1
13	17X005	M10-1,5x16mm sekskanthodeskrue	2
14	17X042	Hovedhus	1
15	17X044	Sideplate	1
16	17X003	M10-30mm YD fenderskive	5
17	17X046	M10-1,5 nylonmutter	1
18	17W886	M6-1,0 nylonmutter	1
19	17X047	M6 flat skive	1
20	17X049	M6-1,0x20mm sekskanthodeskrue	1
21	17X018	M10-1,5x30mm sekskanthodeskrue	2
22	17X050	Remdekselbrakett-enhet	1
23	16C393	Advarselsmerke, kutting av fot	1
24	16D646	Advarselsmerke, varm overflate	1
Ekstra sikkerhetsmerker, merkelapper og kort leveres gratis.			

Trommelhus-enhet (25M842 og 25M843)

** Bruk strammemoment i samsvar med industristandarden ved manglende spesifikasjon.*

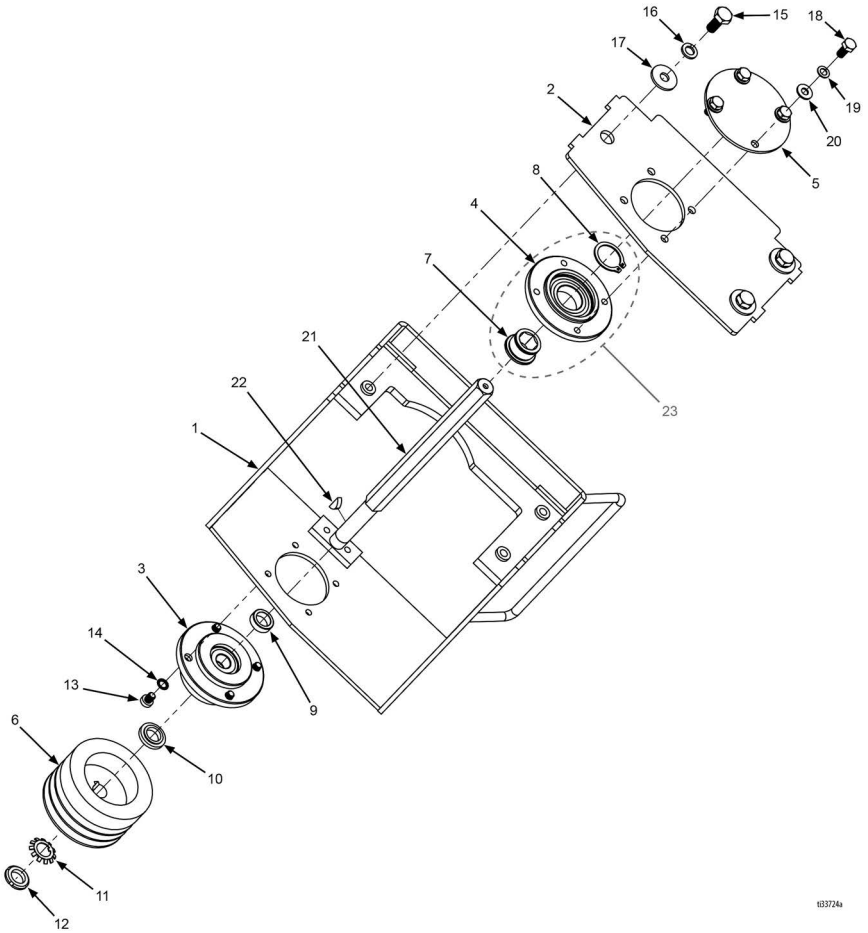

Trommelhus-enhet (25M842 og 25M843) deleliste

Artikkel:	D/N	Beskrivelse	Ant
1	17X042	Hovedhus	1
2	17X044	Sideplate	1
3	17X060	Lagerenhet for drevsiden	1
4	17X061	Lagerenhet for sideplaten	1
5	17X062	Deksel for sideplatelager	1
6	17W996	Nedre (drev) remskive	1
7	17X063	Sekskantet foring	1
8	17X064	Sekskantet foring C-klips	1
9	17X065	Avstandsstykke for aksel	1
10	17X066	Avstandsstykke for remskive	1
11	17W998	Låseskive med tapper	1
12	17W999	Venstrehendt kronemutter	1
13	17X067	M8-1,25x10mm lavprofil unbrakoskrue	4
14	17X068	M8 Belleville-skive	4
15	17X019	M10-1,5x25mm sekskanthodeskrue	3
16	17X004	M10 låseskive	3
17	17X003	M10-30mm YD fenderskive	3
18	17X069	M8-1,25x18mm sekskanthodeskrue	4
19	17X014	M8 låseskive	4
20	17X033	M8 flat skive	4
21	17X070	Sekskantet drivaksel	1
22	17W995	Woodruff-nøkkel	1
23	17X071	Lagerenhet for sideplaten	1

Lager- og akselenhet (25M846, 25N667 & 25N668)

Ref.	Torque
⚠	40-43 N•m (30-32 ft-lb)

** Bruk strammemoment i samsvar med industristandarden ved manglende spesifikasjon.*

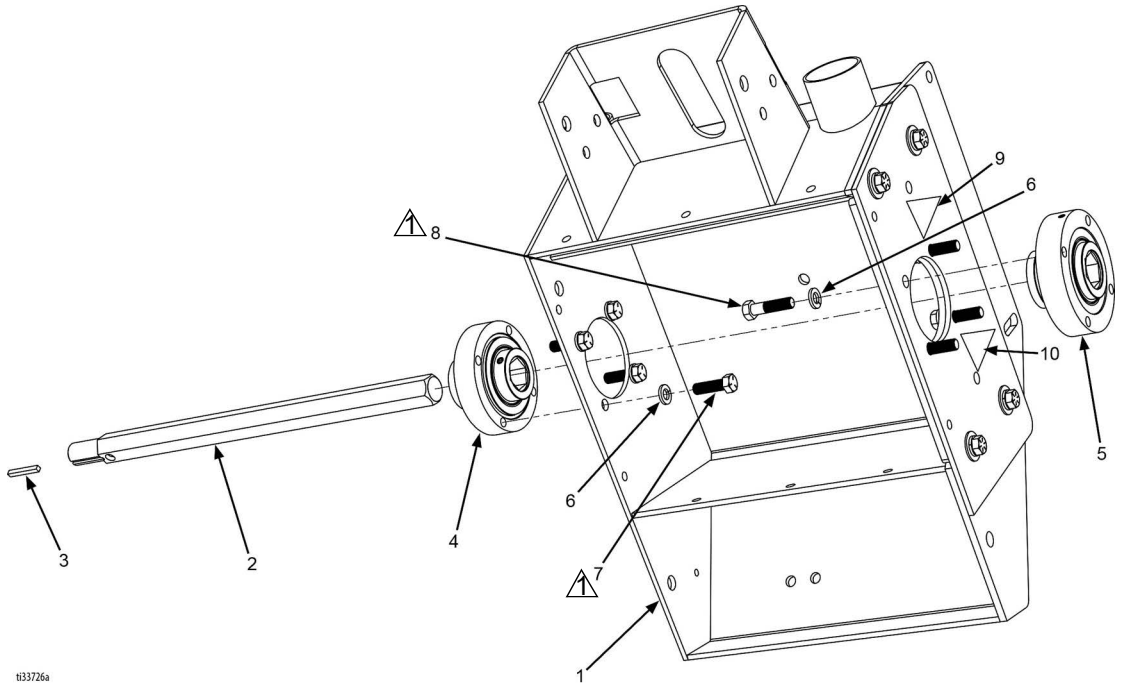

Lager- og akselenhet (25M846, 25N667 & 25N668) deleliste

Artikkel:	D/N	Beskrivelse	Ant
1	17W026	Hovedramme	1
2	17W039	Drivaksel	1
3	17W038	Akselnøkkel	1
4	17W046	Lagerenhet for drevsiden	1
4*	17W953	Lagerenhet for drevsiden	1
5	17W040	Lagerenhet for sideplaten	1
5*	17W954	Lagerenhet for sideplaten	1
6	17W007	3/8” låseskive	8
7	17W103	3/8-24x1,25” sekskanthodeskrue	4
8	17W083	3/8-24x1,5” sekskanthodeskrue	4
9	16C393	Advarselsmerke, kutting av fot	2
10	16D646	Advarselsmerke, varm overflate	1
Ekstra sikkerhetsmerker, merkelapper og kort leveres gratis.			
** For en maskin konfigurert for høy hastighet (diamant).*			

Bakre enhet (25M846 & 25N667)

Ref.	Torque
1	32,5-35,3 N•m (24-26 ft-lb)
2	20,3-22,6 N•m (180-200 in-lb)
3	7,9-8,5 N•m (70-75 in-lb)
4	18,1-19,2 N•m1 (60-170 in-lb)

** Bruk strammemoment i samsvar med industristandarden ved manglende spesifikasjon.*

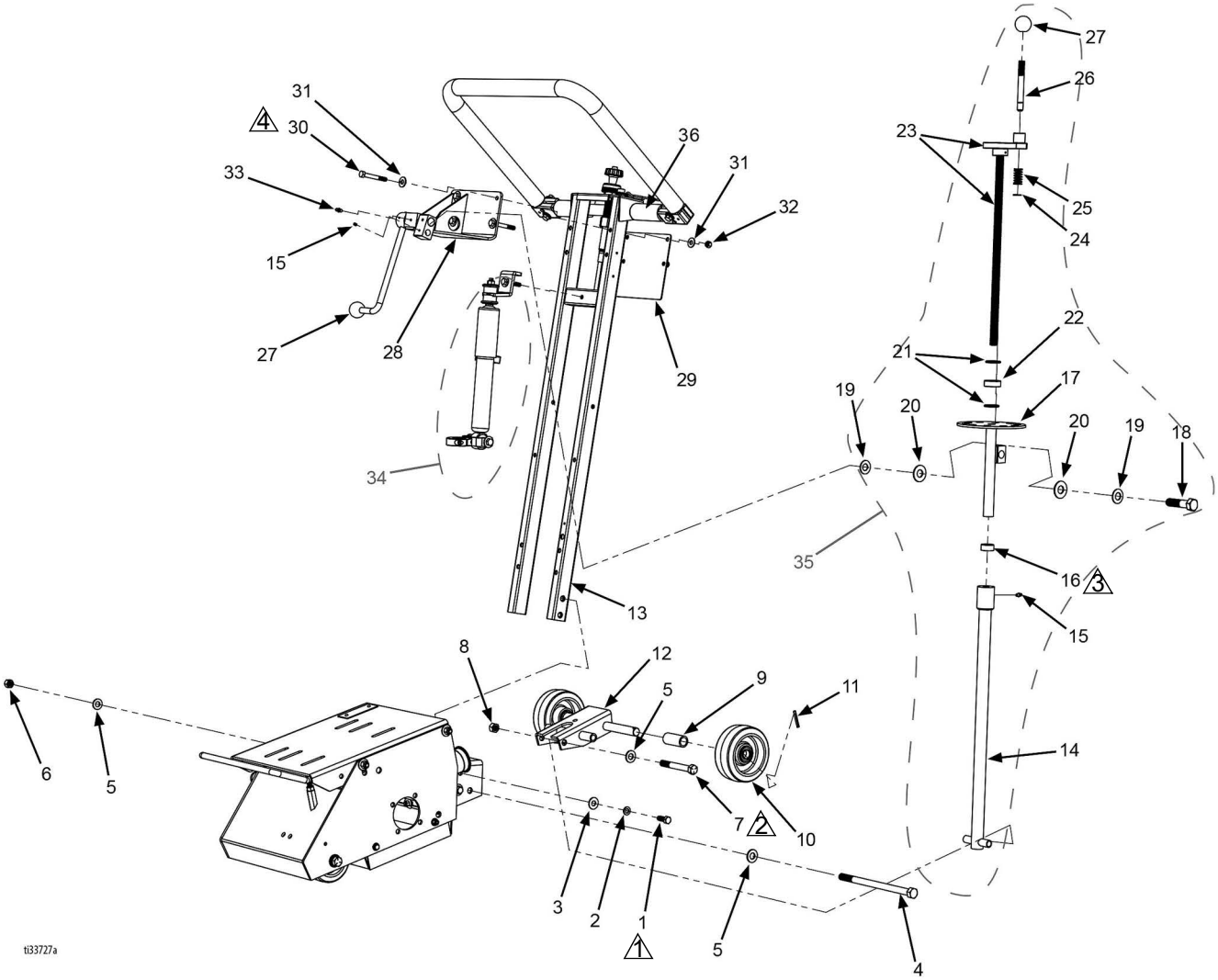

Bakre enhet (25M846 & 25N667) deleliste

Artikkel:	D/N	Beskrivelse	Ant
1	17W052	3/8-16x1” sekskanthodeskrue	4
2	17W007	3/8” låseskive	4
3	17W008	3/8” flat skive	4
4	17W060	1/2-13x8” sekskanthodeskrue	1
5	17W098	1/2” flat skive	3
6	17W062	1/2-13 nylonmutter	1
7	17W057	1/2-20x4” sekskanthodeskrue	1
8	17W955	1/2-20 nylon låsemutter	1
9	17W058	Avstandsstykke for hjul	2
10	17W031	Hjul (bak)	2
11	17W059	Låsesplint	2
12	17W017	Bakre gaffel	1
13	17W106	Hovedhåndtaksramme	1
14	17Y172	Nedre kobling	1
15	17W045	Smørenippel	2
16	17W056	Låsekrage	1
17	17Y822	Øvre kobling	1
18	17W117	5/8-11x2,5” sekskanthodeskrue	1
19	17W114	Belleville-skive	2
20	17W113	Bronseskive	2
21	17W105	Strukturskive	2
22	17W054	Aksiallager	1
23	17Y998	Håndratt-enhet	1
24	17W127	E-klemme	1
25	17W111	Fjær	1
26	17W119	Posisjoneringspinne	1
27	17W049	Kuleknott	2
28	17W108	Kamspak	1
29	17W285	Håndtak, bakplate	1
30	17W081	5/16-18X2,5” sekskanthodeskrue	4
31	17W087	5/16” flat skive	8
32	17W099	5/16-18 nylonmutter	4
33	17W084	#10-32x0,25” settskrue	1
34	17W121	Demperenhet	1
35	17W956	Forbindelse-/håndratt-enhet	1
36	17W138	Håndtak Graco (modell 25N667)	2

Demperenhet (25M846, 25N667)

Ref.	Torque
1	16,9-18,1 N•m (150-160 in-lb)
2	10,7-11,9 N•m (95-105 in-lb)

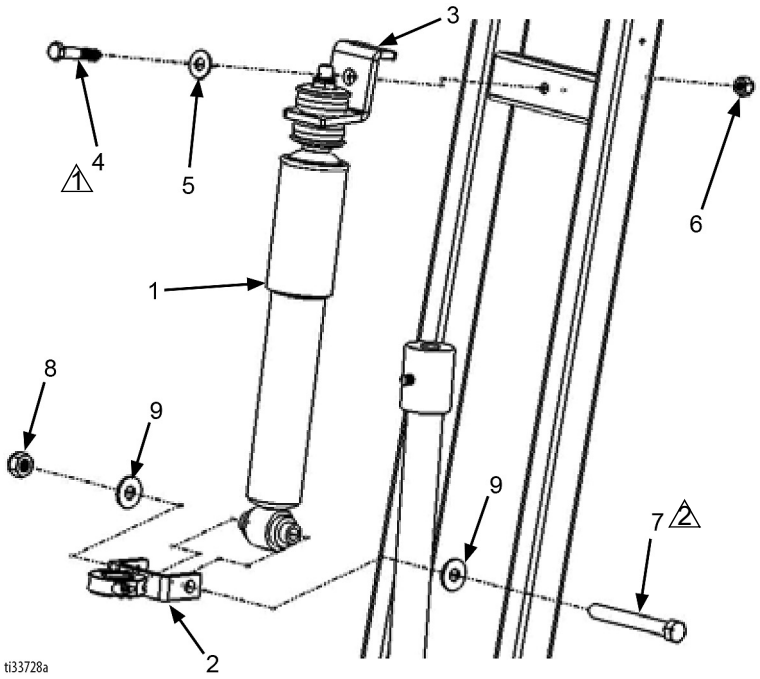

Demperenhet (25M846 & 25N667) deleliste

Artikkel:	D/N	Beskrivelse	Ant
1	17W126	Støtdemper	1
2	17W123	Nedre tilbehørskobling	1
3	17W122	Øvre tilbehørskobling	1
4	17W124	5/16-18x1,75” sekskanthodeskrue	1
5	17W087	5/16” flat skive	1
6	17W099	5/16-18 nylonsekskantmutter	1
7	17W125	3/8-16x3,5” sekskanthodeskrue	1
8	17W095	3/8-16 nylonmutter	1
9	17W008	3/8” flat skive	2
10	17W121	Demperenhet (inkl. artiklene 1-9)	1

MERKNADER

Front-enhet (25M846, 25N667 & 25N668)

Ref.	Torque
1	13,6-15,8 N•m (120-140 in-lb)
2	6,2-7,3 N•m (55-65 in-lb)
3	29,8-32,5 N•m (22-24 ft-lb)
4	25,8-28,5 N•m (19-21 ft-lb)

Bruk strammemoment i samsvar med industristandarden ved manglende spesifikasjon.

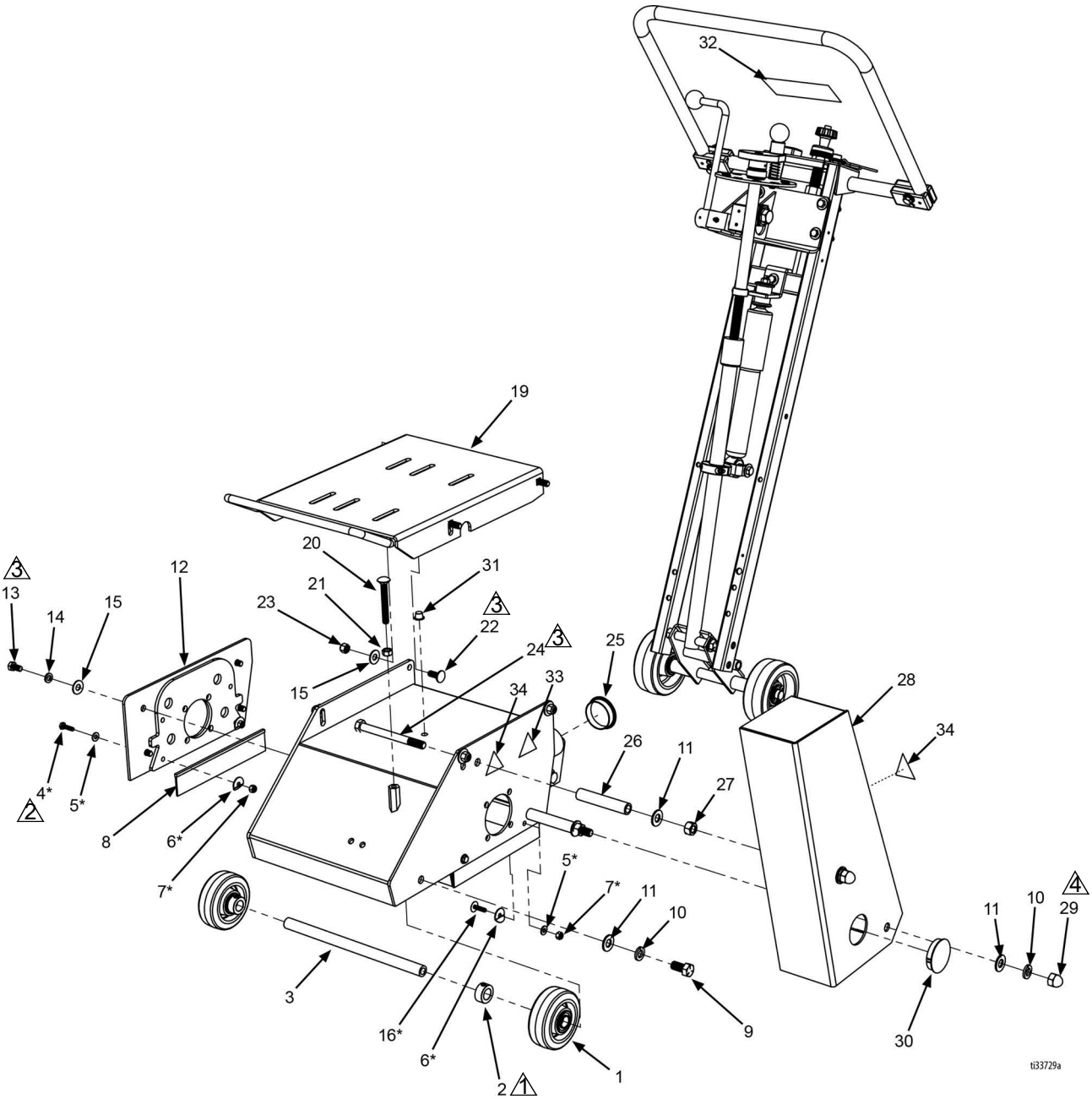

Front-enhet (25M846, 25N667 & 25N668) deleliste

Artikkel:	D/N	Beskrivelse	Ant
1	17W030	Forhjul (med lagre)	2
2	17W072	Låsekrage	2
3	17W032	Akselskaft	1
4*	17W023	1/4-20x1” sekskanthodeskrue	9
5*	17W020	1/4” flat skive	10
6*	17W021	1/4” fenderskive	10
7*	17W022	1/4-20 Nylock-mutter	10
8	17W019	Børste-enhet (sett med 4)	1
9	17W104	1/2-20x1” sekskanthodeskrue	2
10	17W064	1/2” låseskive	4
11	17W098	1/2” flat skive	6
12	17W027	Sideplate	1
13	17W082	3/8-24x0,75” sekskanthodeskrue	4
14	17W007	3/8” låseskive	4
15	17W008	3/8” flat skive	8
16*	17W025	1/4-20x1” lavprofilskrue	1
19	17Y119	Motorfeste (modell 25N667)	1
	17Z141	Motorfeste (modell 25M846 & 25N668)	1
20	17W093	3/8-16x3” vognbolt	1
21	17W094	3/8-16 sekskantmutter	1
22	17W097	3/8-16x1” vognbolt	4
23	17W095	3/8-16 nylonmutter	4
24	17W069	1/2-13x5,5” sekskanthodeskrue	2
25	17W075	Hetteplugg	2
26	17W068	Avstandsstykke	2
27	17W067	1/2-13 sekskantmutter	2
28	17W018	Rembeskyttelse	1
29	17W063	1/2-13 hettemutter	2
30	17W066	Hullplugg (rembeskyttelse)	1
31	17W957	Hullplugg (hus)	1
32	17W115	Advarselsmerke, flere (modell 25M846 & 25N667)	1
	18A110	Advarselsmerke, flere (modell 25N668)	1
33	16C393	Advarselsmerke, kutting av fot	1
34	16C394	Advarselsmerke, innviklingsfare	2
Ekstra sikkerhetsmerker, merkelapper og kort leveres gratis.			
**Artiklene er del av artikkel 8.*			

Håndtak-enhet (25M846)

Ref.	Torque
⚠1	29,8-32,5 N•m (22-24 ft-lb)

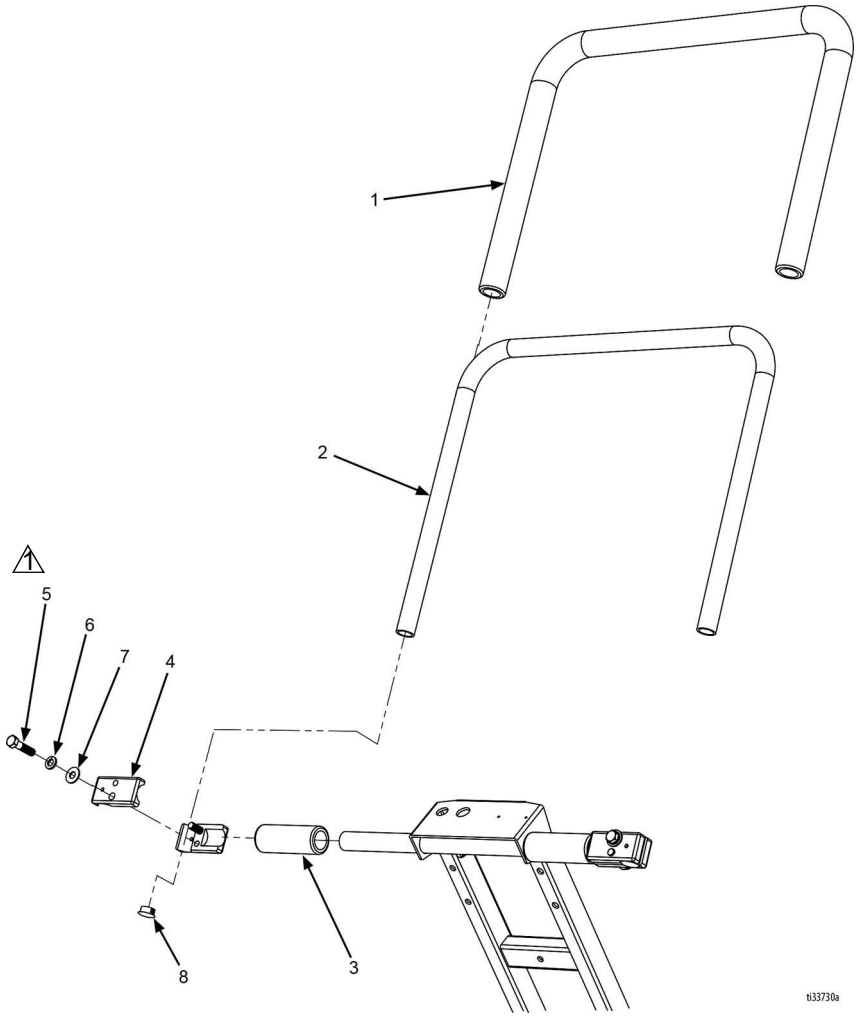

Håndtak-enhet (25M846) deleliste

Artikkel:	D/N	Beskrivelse	Ant
1	17W281	Langt håndtaksgrep (49” langt)	1
2	17W005	Håndtaksrør	1
3	17W002	Kort håndtaksgrep (4” langt)	2
4	17W003	Håndtaksklemme	4
5	17W006	3/8-16x1,5” sekskanthodeskrue	4
6	17W007	3/8” låseskive	4
7	17W087	5/16” flat skive	4
8	17W009	3/4” lokk til plastrør	2

MERKNADER

Drivenhet (25M846, 25N667 & 25N668)

Ref.	Torque
⚠	18,1-19,2 N•m (160-170 in-lb)

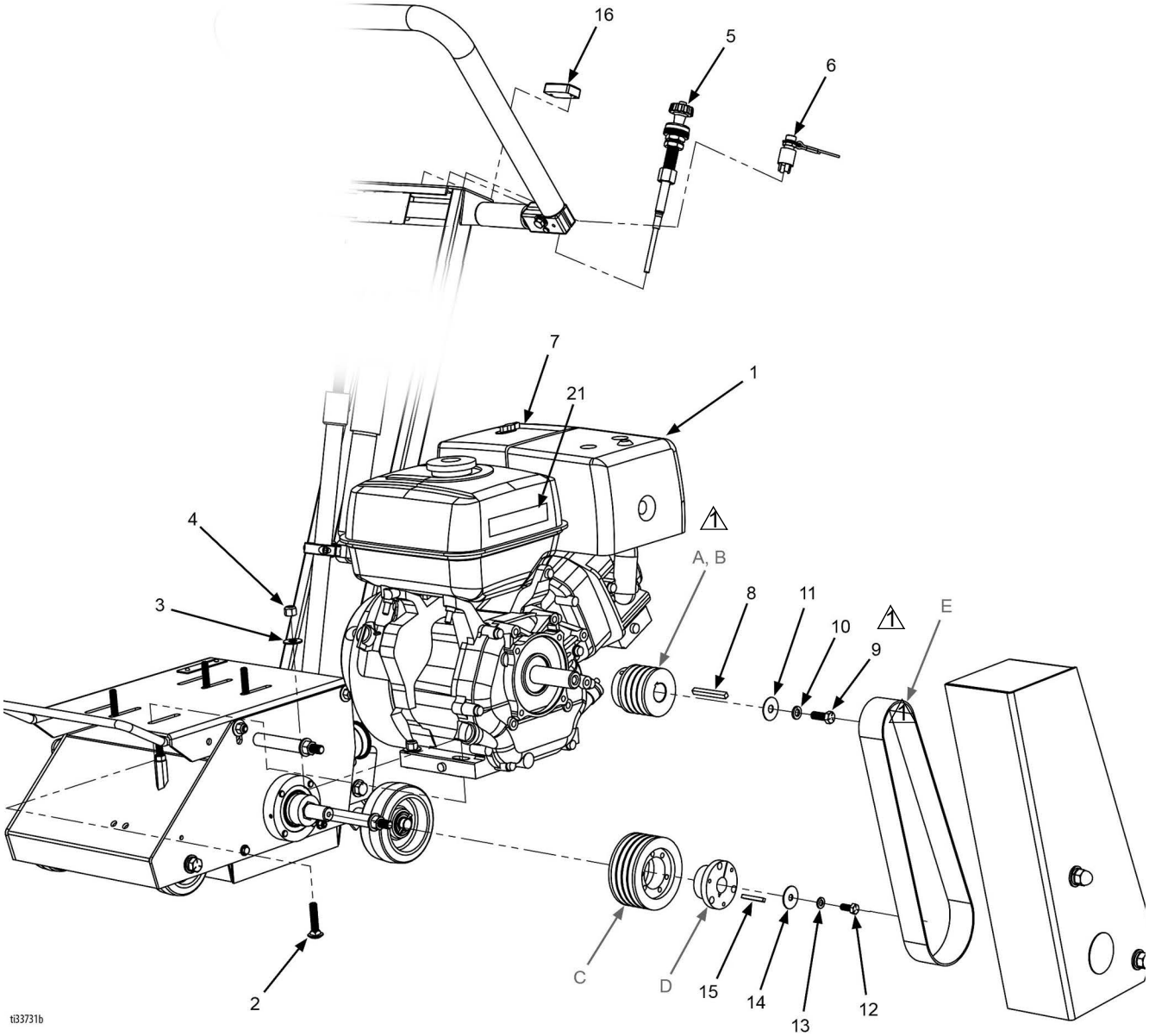

Drivenhet (25M846, 25N667 & 25N668) deleliste

Artikkel:	D/N	Beskrivelse	Ant
1	17W286	13hk motor (modell 25M846)	1
	123966	9hk motor (modell 25N667)	1
	17Y714	13hk motor (modell 25N668)	1
2	17W080	3/8-16x1,75” vognbolt	4
3	17W008	3/8” flat skive	4
4	17W095	3/8-16 Nylock-mutter	4
5	17W960	Gasskabel-enhet	1
6	17W961	Dødmannsbryter	1
7	17W029	Avleder for Honda-motor	1
8	17W088	Nøkkel til motorremskive	1
9	17W096	3/8-24x1” sekskanthodeskrue	1
10	17W007	3/8” låseskive	1
11	17W109	3/8” fenderskive	1
12	17W074	5/16-24x0,75” sekskanthodeskrue	1
13	17W128	5/16” låseskive	1
14	17W061	5/16” fenderskive	1
15	17W038	Nøkkel til drivremskive	1
16	17W284	Turteller/timeteller	1
17*	17W129	Gasskabelmontering	1
18*	17W963	Gasskabelskrue	1
19*	17W130	Gassmontering, C-klips	1
20*	17W964	Monteringsskrue for avleder	3
21	194126	Advarselsmerke, brann og eksplosjon	1
Ekstra sikkerhetsmerker, merkelapper og kort leveres gratis.			

Slagvol (lav hastighet), oppsett			
Artikkel:	D/N	Beskrivelse	Ant
A	17W034	Motorremskive	1
B	I/A	Foring for motorremskive	1
C	17W036	Drivremskive	1
D	17W037	Foring for drivremskive	1
E	17W035	Drivrem	1

Diamond (høyhastighets)-montering			
Artikkel:	D/N	Beskrivelse	Ant
A	17W036	Motorremskive	1
B	17W965	Foring for motorremskive	1
C	17W966	Drivremskive	1
D	17W967	Foring for drivremskive	1
E	17W968	Drivrem	1

MERK: Lagerenhetene (D/N 17W953 og 17W954) er nødvendige når maskinen skal brukes med høyhastighets diamantblader (se **Lager- og akselenhet (25M846, 25N667 & 25N668)** på side **47**.

Bakre enhet (25N668)

Ref.	Torque
1	32,5-35,3 N•m (24-26 ft-lb)
2	20,3-22,6 N•m (180-200 in-lb)
3	27,1-30,0 N•m (240-264 in-lb)
4	8,1-9,5 N•m (72-84 in-lb)

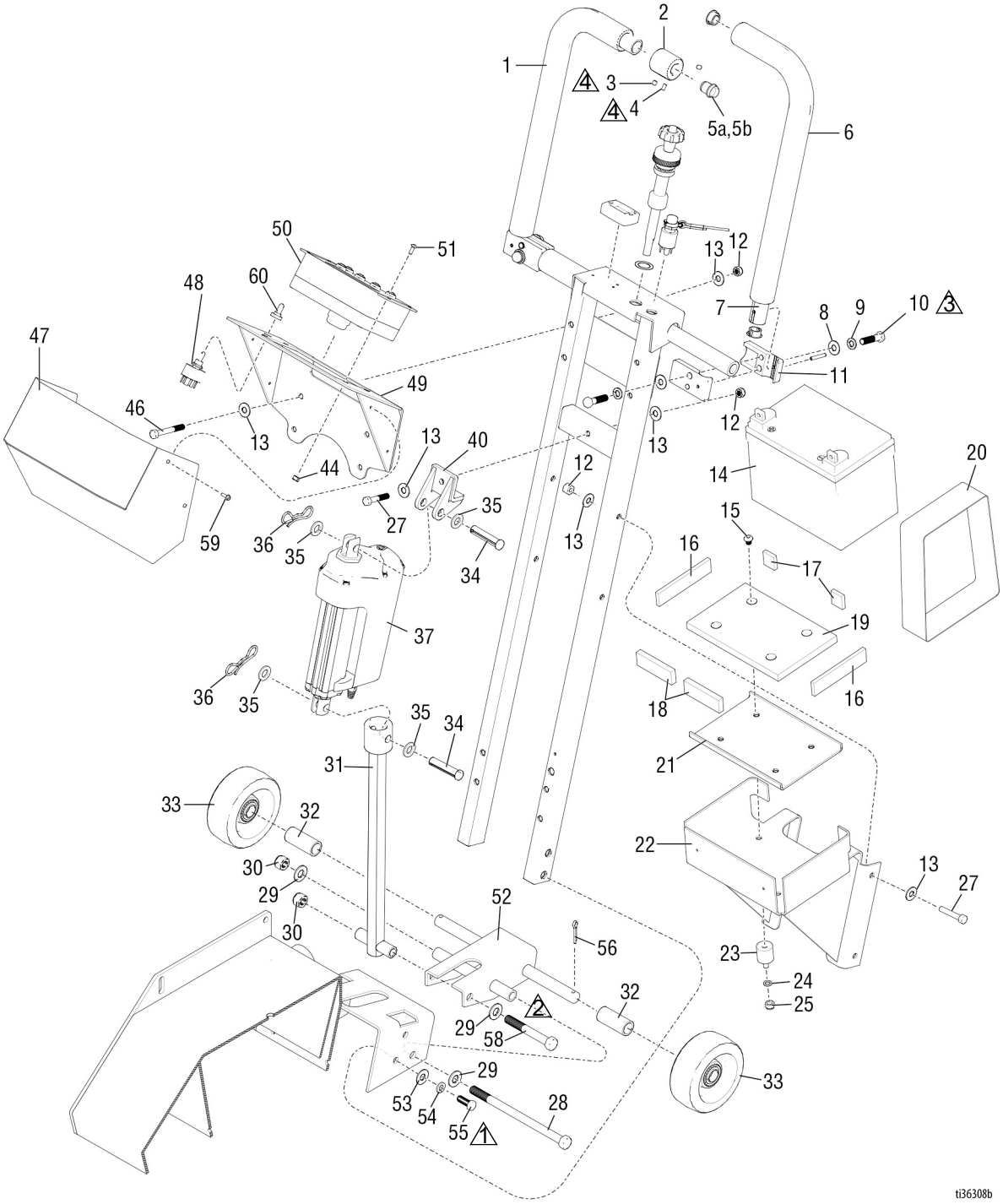

Bakre montering (25N668), deleliste

Artikkel:	D/N	Beskrivelse	Ant
1	18A401	Skumgrep, høyre	1
2	17Y120	Kontrollbryterhus	1
3	100002	1/4” -20 x 1/4” settskrue	2
4	15K780	10-32 x 3/8” settskrue	1
5a	17Y999	Vippebryter	1
5b	18A120	Lednings-enhet for vippebryter	1
6	18A400	Skumgrep, venstre	1
7	18A350	Håndtaksrør	2
8	17W087	5/16” flat skive	4
9	17W007	3/8” låseskive	4
10	17W006	3/8-16 x 1,5” sekskanthodeskrue	4
11	17W003	Håndtaksklemme	4
12	110838	Mutter, Nylock	9
13	120454	Skive, flat	19
14	115753	Batteri, 33 ah	1
15	18A547	Feste, 5/16-18 x 0,375	4
16	18Y701	Skum, uretan, 1/4”	2
17	18A651	Skum, uretan, 1/4”	2
18	18Y702	Skum, uretan, 3/8”	2
19	18A700	Skum, uretan, 1/2”	1
20	17Z663	Stropp, borrelås, 2”	1
21	18A600	Plate batteri	1
22	17Z142	Batteribrakett-enhet	1
23	17A720	Demper	4
24	305156	Skive, flat	4
25	111040	Mutter, låse, innsats, nylon	4
27	108843	Skrue, hette, sekskant, 5/16-18 x 1,75	5
28	17W060	1/2-13 x 8” sekskanthodeskrue	1
29	17W098	1/2” flat skive	3
30	17W062	1/2-13 nylonmutter	1
31	17Z140	Nedre kobling	1
32	17W058	Avstandsstykke for hjul	2
33	17W031	Hjul (bak)	2
34	18A114	Pinne	2
35	16Y269	Flat låseskive, M12	4
36	17Y962	Hårnålssplint	2
37	17Y237	Aktuator, lineær 12V, 3" slag	1
40	17Z139	Øvre kobling	1
44	102920	Mutter, Nylock, 10-32	4
46	17W081	5/16-18x2,5 SEKSKANTHODESKRUE	4
47	18A788	Deksel	1
48	17Z193	Bryter, vippe	1
49	17Z143	Kontrollboksbrakett	1
50	18A790	Sett, enhet, kontroll DCS	1
51	116610	Skrue, mask, Phil, pan, #10	4
52	17W017	Bakre gaffel	1
53	17W008	3/8” flat skive	4
54	17W007	3/8” låseskive	4
55	17W052	3/8-16x1” sekskanthodeskrue	4
56	17W059	Låsesplint	2
58	17W057	1/2-20x4” sekskanthodeskrue	1
59	117501	Skrue, mask, unbrako	4
60	17Z340	Hette, vippebryter	1

DCS- kontrollboks 18A790

Kun 25N668

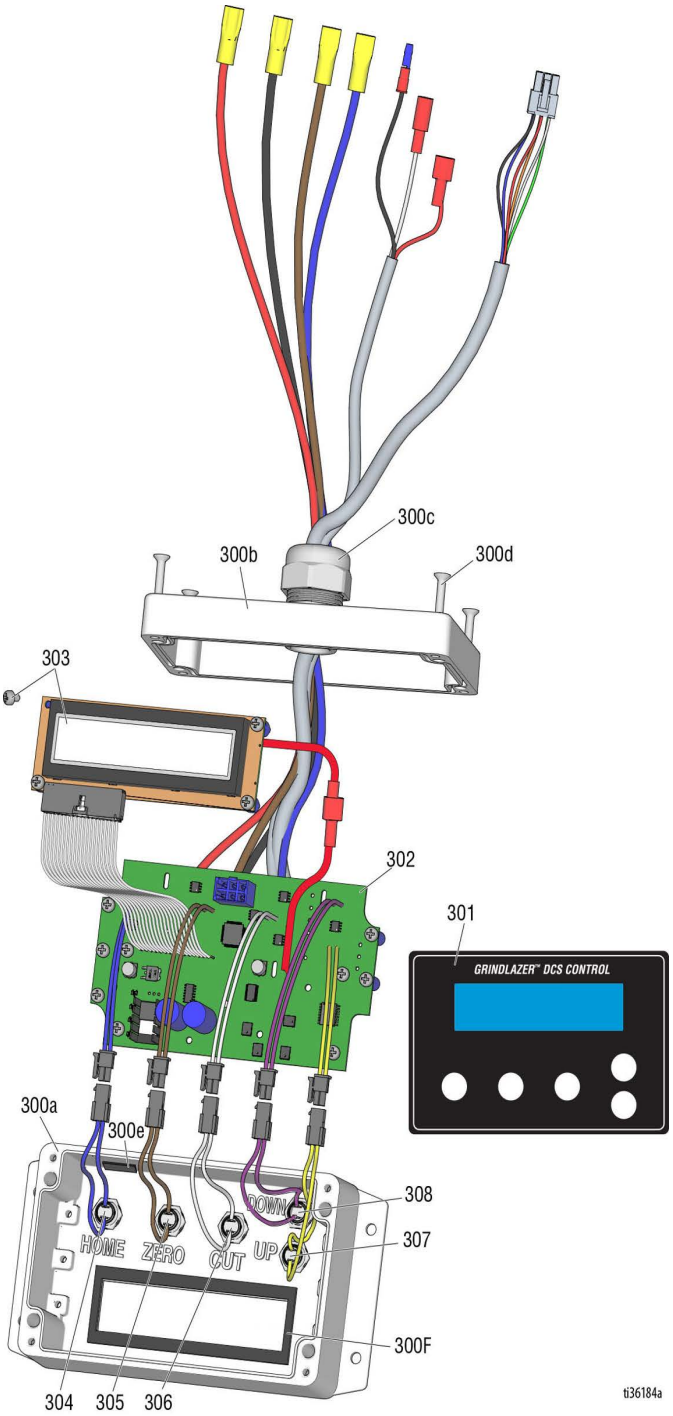

Deleliste

Ref.	Del	Beskrivelse	Ant.
300	18A690	SETT, DCS-kontrollboks, maskinbearbeidet *inkluderer 300a - 300f*	1
301	17Y686	MERKE, kontroll, GrindLazer DCS	1
302	18A691	SETT, innebygd DCS-kontroll PCB	1
303	18A692	SETT, skjermkort, DCS-kontroll	1
304	18A693	SETT, hjem-knapp, DCS	1
305	18A694	SETT, null-knapp, DCS	1
306	18A695	SETT, frese-knapp DCS	1
307	18A696	SETT, opp-knapp, DCS	1
308	18A697	SETT, ned-knapp, DCS	1

Koblingsskjema

DCS-system

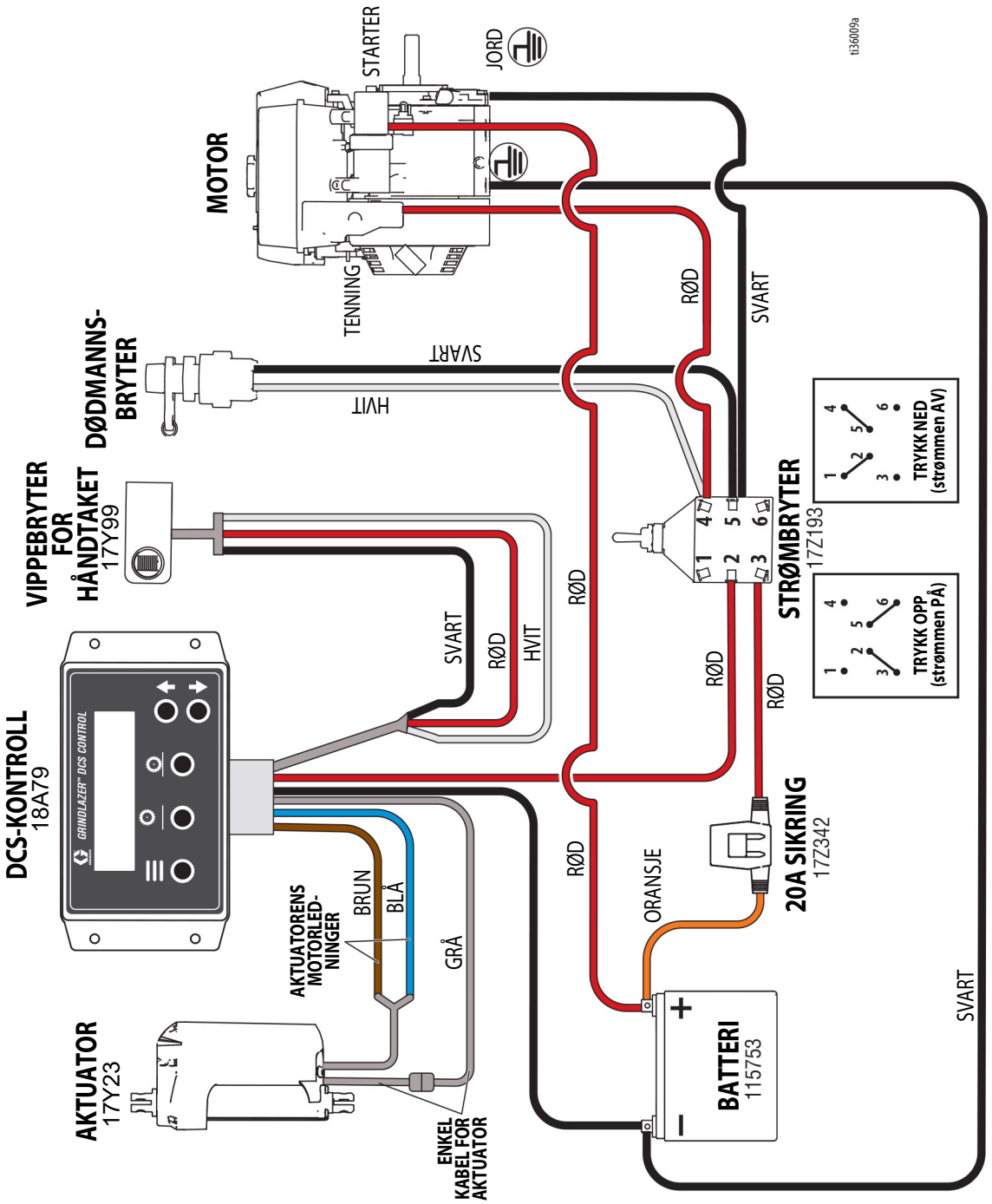

DCS-kontrollboks

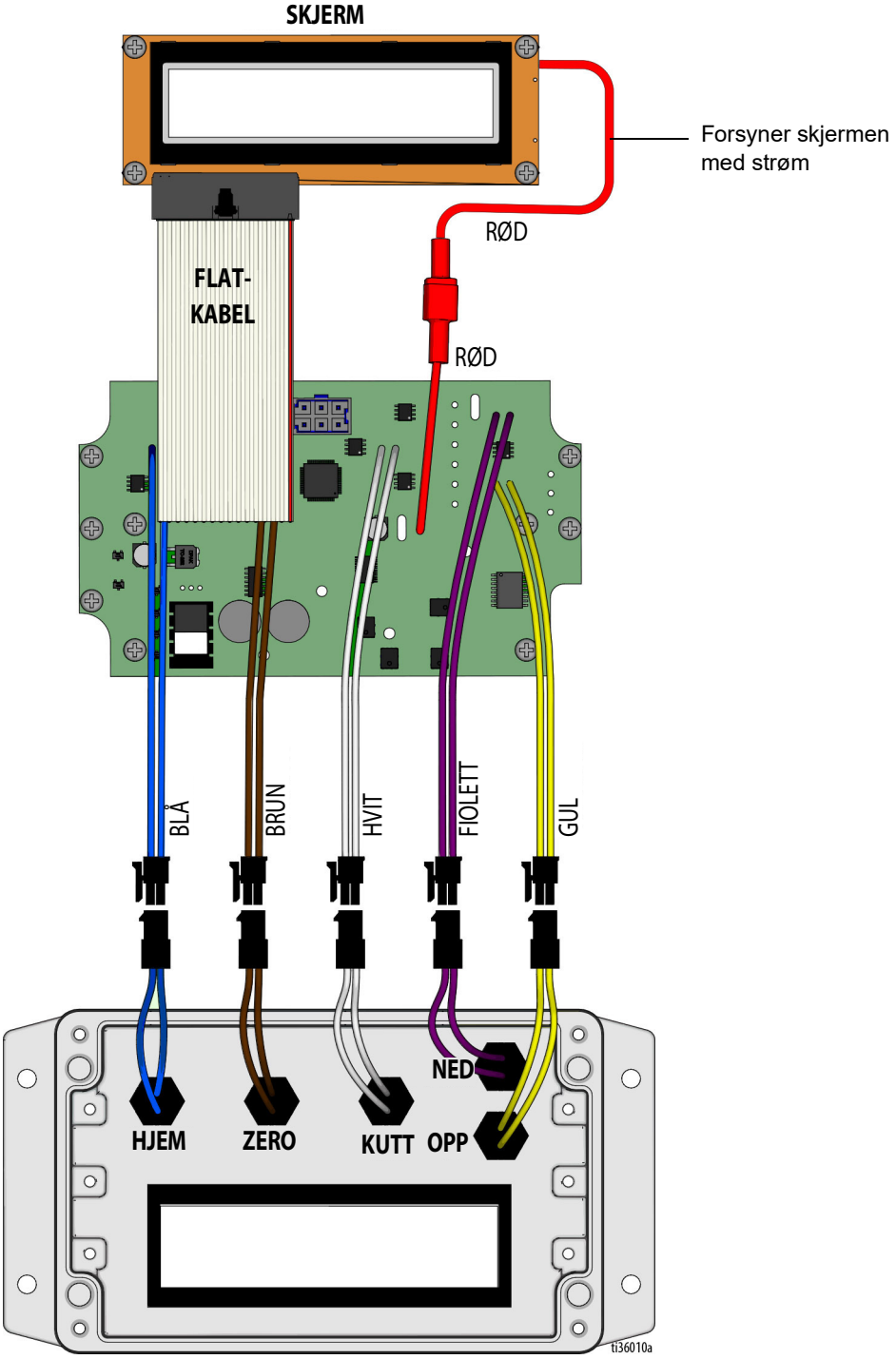

Tekniske data

GrindLazer Standard DC87 G (25M842)		
Støynivå (dBa)		
Lydeffekt	107 dBa iht ISO 3744	
Lydtrykk	92 dBa målt ved 1 m (3,1 feet)	
Vibrasjonsnivå*		
Høyre/venstre hånd	11,4 m/sek^2	
* Vibrasjon målt i henhold til ISO 5349 basert på 8 timers daglig eksponering		
Dimensjoner/vekt (uten emballasje)	**USA**	**Metrisk**
Høyde	40 in.	102 cm
Lengde	42 in.	107 cm
Bredde	15 in.	38 cm
Vekt	125 lb	57 kg

GrindLazer Standard DC89 G (25M843)		
Støynivå (dBa)		
Lydeffekt	107 dBa iht ISO 3744	
Lydtrykk	92 dBa målt ved 1 m (3,1 feet)	
Vibrasjonsnivå*		
Høyre/venstre hånd	9,5 m/sek^2	
* Vibrasjon målt i henhold til ISO 5349 basert på 8 timers daglig eksponering		
Dimensjoner/vekt (uten emballasje)	**USA**	**Metrisk**
Høyde	40 in.	102 cm
Lengde	42 in.	107 cm
Bredde	16 in.	41 cm
Vekt	150 lb	68 kg

GrindLazer Pro DC1013 G (25M846)		
Støynivå (dBa)		
Lydeffekt	109 dBa iht ISO 3744	
Lydtrykk	94 dBa målt ved 1 m (3,1 feet)	
Vibrasjonsnivå*		
Høyre/venstre hånd	13,5 m/sek^2	
* Vibrasjon målt i henhold til ISO 5349 basert på 8 timers daglig eksponering		
Dimensjoner/vekt (uten emballasje)	**USA**	**Metrisk**
Høyde (håndtaket oppe)	53 in.	135 cm
Høyde (håndtaket nede)	42 in.	107 cm
Lengde	38 in.	97 cm
Bredde	20 in.	51 cm
Vekt	250 lb	114 kg

GrindLazer Pro DC89 G (25N667)		
Støynivå (dBa)		
Lydeffekt	109 dBa iht ISO 3744	
Lydtrykk	94 dBa målt ved 1 m (3,1 feet)	
Vibrasjonsnivå*		
Høyre/venstre hånd	13,5 m/sek^2	
* Vibrasjon målt i henhold til ISO 5349 basert på 8 timers daglig eksponering		
Dimensjoner/vekt (uten emballasje)	**USA**	**Metrisk**
Høyde (håndtaket oppe)	53 in.	135 cm
Høyde (håndtaket nede)	42 in.	107 cm
Lengde	38 in.	97 cm
Bredde	20 in.	51 cm
Vekt	192 lb	87 kg

GrindLazer Pro DC1013 DCS (25N668)		
Støynivå (dBa)		
Lydeffekt	109 dBa iht ISO 3744	
Lydtrykk	94 dBa målt ved 1 m (3,1 feet)	
Vibrasjonsnivå*		
Høyre/venstre hånd	13,5 m/sek^2	
* Vibrasjon målt i henhold til ISO 5349 basert på 8 timers daglig eksponering		
Dimensjoner/vekt (uten emballasje)	**USA**	**Metrisk**
Høyde (håndtaket oppe)	53 in.	135 cm
Høyde (håndtaket nede)	42 in.	107 cm
Lengde	38 in.	97 cm
Bredde	20 in.	51 cm
Vekt	263 lb	119 kg

CALIFORNIA LOVFORSLAG 65

⚠ **ADVARSEL:** Dette produktet kan utsette deg for kjemikalier som er kjent i California for å forårsake kreft og fosterskader eller andre reproduksjonsskader. For mer informasjon, gå til www.P65Warnings.ca.gov.

Graco standardgaranti

Graco garanterer at alt utstyr henvist til i dette dokumentet som er produsert av Graco og som bærer dets navn er fritt for defekter på materiale og utførelse på den salgsdatoen den opprinnelige kjøperen kjøpte utstyret for bruk. Med unntak av alle spesielle, forlengede eller begrensede garantier utgitt av Graco, vil Graco i en periode på tolv måneder fra innkjøpsdato, reparere eller bytte ut nødvendige deler av utstyret forutsatt av at Graco har påvist at det foreligger en feil. Denne garantien gjelder kun når utstyret er installert, drevet og vedlikeholdt i samsvar med Graco's skriftlige anbefalinger.

Denne garantien dekker ikke, og Graco skal ikke holdes ansvarlig for generell slitasje, eller feil, skader eller slitasje som forårsakes av feilaktig installering, feil bruk, avsliting, korrosjon, utilstrekkelig eller feilaktig vedlikehold, uaktsomhet, ulykker, sabotasje, eller bruk av komponenter som ikke lages av Graco. Graco skal heller ikke holdes ansvarlig for feil, skader eller slitasje som forårsakes av at Graco-utstyr ikke er forenlig med strukturer, tilbehør, utstyr eller materialer som ikke er levert av Graco, eller feilaktig utforming, produksjon, installasjon, drift eller vedlikehold av strukturer, tilbehør, utstyr eller materialer som ikke er levert av Graco.

Denne garantien er gyldig under forutsetning av at utstyret som hevdes å være defekt sendes til en autorisert Graco-forhandler med forhåndsbetalt returfrakt for verifikasjon av hevdet defekt. Hvis defekten som hevdes er bekreftet, vil Graco reparere eller erstatte eventuelle defekte deler kostnadsfritt. Utstyret vil bli returnert til opprinnelig kjøper når transporten er forhåndsbetalt. Hvis inspeksjon av utstyret ikke avdekker noen feil i materiale eller utførelse, vil reparasjonene gjøres til en rimelig kostnad. Disse kostnadene kan omfatte kostnader til deler, arbeid og transport.

DENNE GARANTIEN ER EKSKLUSIV, OG ERSTATTER ALLE ANDRE GARANTIER, DIREKTE ELLER INDIREKTE, INKLUDERT, MEN IKKE BEGRENSET TIL, GARANTI AV SALGBARHET ELLER GARANTI FOR AT PRODUKTET ER EGNET TIL ET BESTEMT FORMÅL.

Graco's eneste forpliktelse og kjøperens eneste rettighet ved brudd på garantien er som beskrevet ovenfor. Kjøperen samtykker i at ingen andre midler (inkludert, men ikke begrenset til, tilfeldige eller følgeskader for tapt fortjeneste, tapt omsetning, skade på person eller eiendom, eller andre følgeskader eller tilfeldige tap) skal være tilgjengelig. Alle garantikrav må fremsettes innen to (2) år etter salgsdatoen.

GRACO GARANTERER IKKE, OG AVVISER ALLE INDIREKTE GARANTIER AV SALGBARHET ELLER AT PRODUKTET ER EGNET TIL ET SPESIELT FORMÅL, MED HENSYN TIL TILBEHØR, UTSTYR, MATERIALER, ELLER KOMPONENTER SOM BLIR SOLGT MEN IKKE PRODUSERT AV GRACO. Disse artiklene som selges av, men som ikke er produsert av Graco (slik som elektriske motorer, brytere, slanger osv.), er underlagt eventuelle garantier fra deres respektive produsenter. Graco vil gi kjøperen rimelig assistanse med å fremsette krav ved brudd på disse garantiene.

Graco skal ikke under noen omstendigheter holdes ansvarlig for indirekte, tilfeldige, spesielle eller følgeskader som skyldes Gracos leveranse av utstyr herunder, eller forsyning, ytelse eller bruk av produkter eller andre varer som selges under dette, enten som følge av kontraktbrudd, brudd på garanti, uaktsomhet av Graco, eller på annen måte.

Graco Informasjon

Få den siste informasjonen om Gracos produkter ved å gå inn på www.graco.com.

For patentinformasjon, se www.graco.com/patents.

FOR Å BESTILLE, ta kontakt med din Graco-forhandler eller ring oss på 1-800-690-2894 for å finne en forhandler i nærheten av deg.

Alle skriftlige og visuelle data i dette dokumentet er basert på produktinformasjonen som var tilgjengelig da dokumentet ble publisert. Graco forbeholder seg retten til å foreta endringer når som helst, uten forvarsel

Originale instruksjoner. This manual contains Norwegian. MM 3A5578

Graco hovedkontor: Minneapolis
Internasjonale kontorer: Belgia, Kina, Japan, Korea

GRACO INC. AND SUBSIDIARIES • P.O. BOX 1441 • MINNEAPOLIS MN 55440-1441 • USA
Opphavsrett 2019, Graco Inc. Alle Graco produksjonsavdelinger er ISO 9001-godkjente.

www.graco.com
Revisjon E, desember 2022