取扱説明書 - 部品

SaniForce™ 電空式 (EP) 制御

3A7163F
JA

Graco 衛生アンローダーシステム用電空式制御。一般目的では使用しないでください。

重要な安全に関する指示
装置を使用する前に、このマニュアルとシステムマニュアルのすべての警告と指示をお読みください。**すべての指示は保存してください。**

最高作業エア圧力：100 psi (0.7 MPa、6.9 bar)

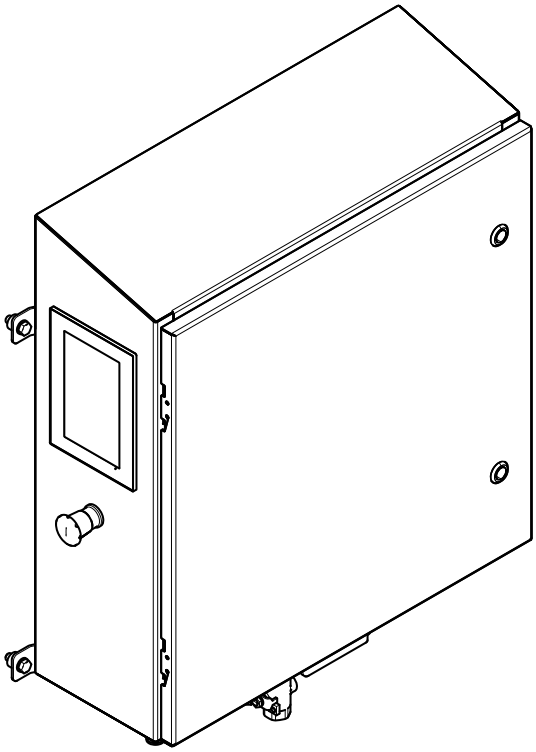

ti34260a

PROVEN QUALITY. LEADING TECHNOLOGY.

Contents

関連の説明書 2
モデル 2
圧力開放手順 3
ソフトウェアの更新 3
電空式制御の設置 4
ドラムアンローダー EP コントロールの設置 4
トートアンローダー EP コントロールの設置 5
HMI を交換してください。 7
既存の HMI を取り外す 7
新しい HMI を取り付けます。 8
25D009 部品 9
25D057 部品 14
技術データ 18

関連の説明書

取扱説明書番号	タイトル
3A5402	SaniForce ドラムアンローダー (SDU)、操作
3A5404	SaniForce ドラムアンローダー (SDU)、修理/部品
3A5416	SaniForce トートアンローダー (STU)、操作
3A5417	SaniForce トートアンローダー (STU)、修理/部品

モデル

モデル番号	キット番号	説明
25D009*	25P263	電空式制御パネル、5:1 または 12:1 のポンプを使用している STU
	25P264	電空式制御パネル、1:1 のダイアフラムポンプを使用している STU
25D057*	25P258†	電空式制御パネル、5:1 のポンプを使用している SDU
	25P259†	電空式制御パネル、6:1 または 12:1 のポンプを使用している SDU
	25P260†	電空式制御パネル、1:1 のダイアフラムポンプを使用している SDU

*これらの部品番号は販売していません。
†空気式制御パネルからのアップグレードとして購入した場合、キット 25P306 も必要になります。

電空制御パネルの構成部品承認

Intertek
9902741
UL STD 508A に準拠
CSA STD C22.2 No. 286 認定済み

圧力開放手順

このシンボルが表示されるたびに、圧力解放手順に従ってください。

⚠ 警告：

本装置は、圧力が手動で開放されるまでは、加圧状態が続きます。噴射、挟み込み、破砕などの重大な怪我を避けるために、装置を清掃、点検、および整備する前に、圧力開放手順に従ってください。

1. 装置を整備する前に、この制御パネルを設置してシステムを安全なメンテナンス位置にする場合、システム取扱説明書の圧力開放手順に従ってください。
2. 制御パネルの底部にあるすべてのエア供給バルブをオフにします。

ソフトウェアの更新

Graco テクニカルアシスタンスに連絡して、ソフトウェアの更新プログラムを受け取ってください。ソフトウェアはメールで送信されます。

⚠ 警告

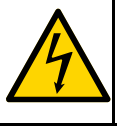

感電の危険性

感電などの怪我を防ぐため、装置の点検前にメインスイッチで電源をオフにしてください。

注

更新中に電力が切れると、予測不能の結果が生じ、電力が再度投入されたときにシステムが操作できなくなる可能性があります。

1. 更新プログラムを読み込む前に、レシピと設定を記録してください。これは手動で行う必要があります。
2. コンピュータで、ソフトウェアの zip ファイルを解凍してください。解凍されたファイルやディレクトリの名前を変更しないでください。解凍されたファイルのすべてのファイルとディレクトリを、USB フラッシュドライブのルートレベルにコピーしてください。
3. ラムを一番下の位置に下げます。
4. ユニットをオフにして、制御パネルの電源をすべて取り外してください。
5. 制御パネルで、USB フラッシュドライブを、ディスプレイユニットの下にある USB ポートに取り付けます。
6. パネルのドアを閉じます。
7. 電力を制御パネルに適用し、ディスプレイ画面を確認します。ソフトウェアの更新中にはさまざまな情報が表示されます。自動運転画面が表示された場合は、更新が正常に完了したことになります。

   注： 自動画面が 10 分以内に表示されない場合、更新が失敗した可能性があります。制御パネルへ電力を投入して、更新を再度開始してください。
8. ユニットをオフにして、制御パネルの電源をすべて取り外してください、USB フラッシュドライブを取り除き、制御パネルを閉じてください。
9. 設定とレシピが保持されていることを確認してください。これらが保持されていない場合は、記録されている設定とレシピを入力してください。

電空式制御の設置

⚠警告

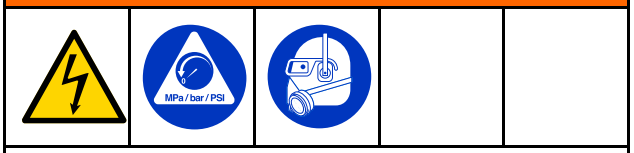

感電の危険性
本装置は必ず接地してください。接地、設定またはシステムの使用方法が不適切だと、感電する可能性があります。

- 交換する場合は、装置の整備または設置を開始する前にメインスイッチの電源をオフにし、電源を切ります。
- 接地電源にのみ接続してください。
- すべての電気配線は資格を有する電気技師が行ってください。ご使用の地域におけるすべての法令および規則に従ってください。

加圧流体の危険性
この装置は、圧力が手動で解放されるまで加圧されたままです。 皮膚への注射、液体の飛散、可動部品などの加圧流体による重大な傷害を防ぐために、ディスペンスを停止するとき、および装置のクリーニング、チェック、またはサービスを行う前に、 圧力開放手順, page 3 に従ってください。

個人用保護具
作業場所にいるときは、目の怪我、難聴、有毒ガスの吸入、火傷などの深刻な怪我を防ぐために、適切な保護具を着用してください。

注

電空式制御パネルは、永久に取り付けられるシステムのためだけに使用されるように設計されています。

ドラムアンローダー EP コントロールの設置

SDU 電空制御装置を空圧制御装置からアップグレードとして購入する場合、制御パネルを支柱に取り付けるにはブラケットキット 25P306 が必要です。以下に示す参照番号は、SDU 修理説明書で使用される参照番号に関連しています。ブラケットキットの内容：

参照	部品/キット	説明	個数
100	17Y665	レーザー、位置	1
302	17V409	ブラケット、パネル取り付け	2
306*	112914	ワッシャ、フラット	4
307*	103975	ワッシャ、ロック	4
308	17V628	ネジ、六角、3/8 x 3/4長	4
309*	112913	ナット、六角	4

*これらの部品は、空気圧制御パネルを支柱に取り付けるためにも使われます。空気圧パネルを取り外すときは、再使用のためにとっておきます。

1. 制御パネルへの空気供給設備停止前に、SDU を安全なメンテナンス状態および圧力開放状態にする手順については、システムの操作マニュアルを参照してください。
2. 空気圧制御パネルの下部に取り付けられているすべてのチューブにラベルを付けます。
3. 空気圧制御パネルの下部からすべてのチューブを外します。
4. 空気圧制御パネル内側で、ナット (309) とワッシャ (306、307) を取り外し、再利用のためとっておきます。
5. SDU から空気圧制御パネルを取り外します。
6. ネジ (310)、ナット (309)、ワッシャ (306、307) を支柱からブラケット (302) の一番外側の穴に移動します。ハードウェアアセンブリの順番が支柱取り付け時と同じであることを確認します。
7. キットのネジ (308)、ワッシャ (306、307)、およびナット (309) を使用し、ブラケットを支柱に取り付けます。
8. ワッシャー (306、307) およびナット (309) を使用し、電空制御パネルをブラケット (302) に取り付けます。

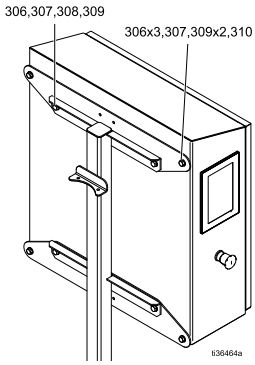

9. 空気圧制御パネルから切断されたチューブを、電空制御パネルの正しい位置に取り付けます。
10. 電空制御パネルの適切な位置に給気設備を取り付ける場所に関する情報については、システムの操作マニュアルを参照してください。
11. AC 電源の設置と電空制御パネルへの接地に関する情報については、システムの操作マニュアルを参照してください。
12. 制御パネルから最も遠いエアシリンダーの上部近くのレーザー (100) 取り付け穴を見つけます。エアシリンダー間のクロスオーバーブレースを通してレーザーケーブル (116) を配線し、ケーブルをレーザーおよび電空制御パネルに取り付けます。

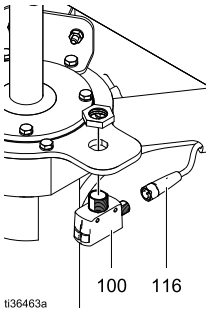

注意：レーザーは、クロスバーの下側に点を放射します。電空式制御パネルの電源投入後、またシステム実行前にラムが垂直に移動する間に、クロスバーの下側にドットが見えることを確認します。

トートアンローダー EP コントロールの設置

1. 制御パネルへの空気供給設備停止前に、STU を安全なメンテナンス状態および圧力開放状態にする手順については、システムの操作マニュアルを参照してください。
2. 空気圧制御パネルに取り付けられているすべてのチューブにラベルを付けます。
3. 空気圧制御パネルからすべてのチューブを外します。
4. 空気圧制御パネルを STU のフレームに取り付けているネジ、ワッシャ、スペーサーを取り外し、空気圧制御パネルを取り外します。再利用するために保持してください。

5. 空気圧制御パネル用の 4 つのフレーム取り付けポイントの近くのシーリングネジを、空気圧制御パネルが STU フレームに取り付けられている穴へ移動します。シーリングネジは、左側の取り付け穴の左に配置され、右側の取り付け穴の右に配置されています。

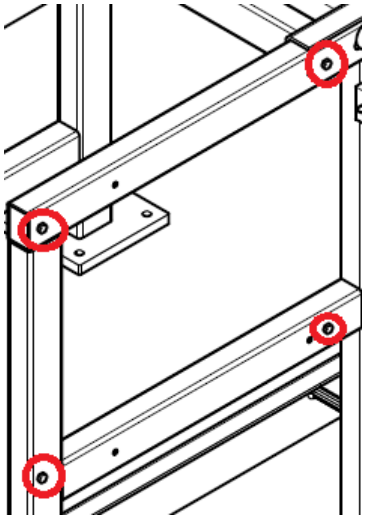

6. 空気圧制御パネルのネジ、ワッシャ、スペーサーを使用して、電空式制御パネルをフレームに取り付けます。
7. 空気圧制御パネルから切断されたチューブを、電空制御パネルの正しい位置に取り付けます。
8. 電空制御パネルの適切な位置に給気設備を取り付ける場所に関する情報については、システムの操作マニュアルを参照してください。
9. AC 電源の設置と電空制御パネルへの接地に関する情報については、システムの操作マニュアルを参照してください。
10. レーザー取り付けブラケットを工アシリンダーの工ア分配マニホールドの上に配置します (マニュアル 3A5417 の21 参照)。レーザーをブラケットに搭載します。レーザーケーブルを、電空式制御パネルからレーザーへ配線し、システムの操作の邪魔にならないようにします。

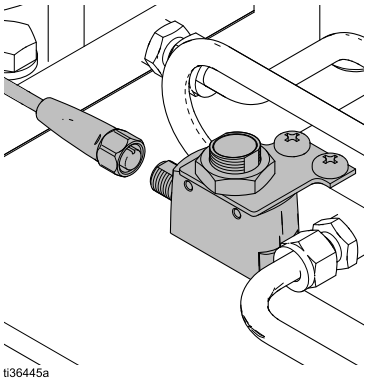

注：レーザーがポンプサポートプレートの下側にドットを放射します。電空式制御パネルの電源投入後、またシステム実行前にラムが垂直に移動する間に、ポンプサポートプレートの下側にドットが見え、ホースやケーブルによって中断されていないことを確認します。

HMI を交換してください。

ヒューマンマシンインターフェース (HMI) ユニットが誤作動を起こしているか、損傷を受けている場合、制御パネル 25D009 の交換キット 26C929 または制御パネル 25D057 の交換キット 26C928 を注文してください。

⚠ 警告

感電の危険性

感電などの怪我を防ぐため、装置の点検前にメインスイッチで電源をオフにしてください。

既存の HMI を取り外す

必要な工具:

- 3.5 mm マイクロ (-) スクリュードライバー

注: HMI ユニットを取り外す前に、既存のレシピと設定を USB に保存してください。USB エクスポートを実行するには、ご使用の操作説明書の指示に従ってください。 関連の説明書, page 2 を参照してください。レシピと設定をエクスポートした後に、USB デバイスを HMI ユニットから取り除いてください。

1. ラムを一番下の位置に下げます。
2. ユニットをオフにして、制御パネルの電源をすべて取り外してください。
3. 制御パネルを開いて、HMI ユニットの背面にあるすべてのケーブルとワイヤーを取り外してください。
4. 3.5 mm マイクロ (-) スクリュードライバーを使用して、HMI ユニットの側面と上部にある 5 つのネジを緩めてください。各ネジの下がオレンジ色のプラスチックと同一平面になるまで、ネジを引き込ませてください。

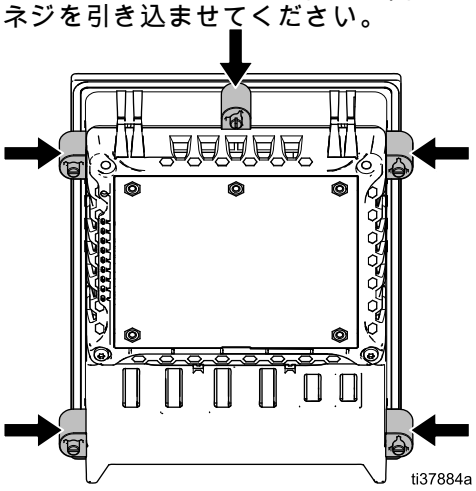

5. HMI ユニットの前面にそっと圧力をかけて、ユニットを所定の場所に保持してください。同時に、エンクロージャの壁に*向けて* 5 つのオレンジ色のタブをしっかりと押し付けてください。オレンジ色のタブが前方にスナップします。HMI ユニット*から*オレンジ色のタブを引いて、ユニットを取付け具から取り外します。

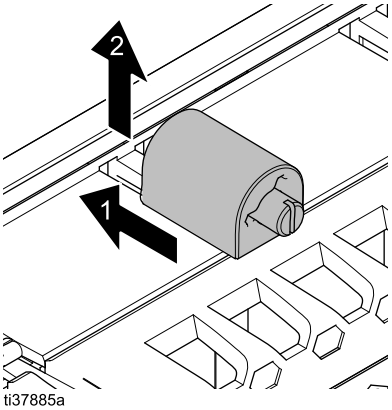

6. HMI ユニットを制御パネルから押し出して、ユニットを完全に取り除きます。

   注: 黒い長方形のガスケット (制御パネル 25D009 の参照番号 52 または制御パネル 25D057 の参照番号 90) および HMI の X2X/IF5 ポート内部の端子ブロック (制御パネル 25D009 の参照番号 47 または制御パネル 25D057 の参照番号 62)。これらの構成部品は、交換 HMI ユニットと共に使用されます。

新しい HMI を取り付けます。

注: この手順には次の構成部品が必要です。

- 新しい HMI ユニット (制御パネル 25D009 の交換キット 26C929 または制御パネル 25D057 の交換キット 26C928 を注文してください)
- ネジ付きの 5 つのオレンジ色のタブ (交換キットに同梱されています)
- 前の HMI ユニットの黒い長方形のガスケット (制御パネル 25D009 の参照番号 52 または制御パネル 25D057 の参照番号 90)

必要な工具:

- 3.5 mm マイクロ (-) トルクスクリュードライバー

1. オレンジ色のタブのネジが完全に引き込まれていて、ネジの下部がオレンジ色のプラスチックと同一平面になるようにしてください。
2. 黒い長方形のガスケットを新しい HMI ユニットの周囲に配置してください。
3. ガスケット付きの HMI ユニットを制御パネルの HMI 開口部に挿入してください。ガスケットが制御パネルの壁と HMI ユニットの境界の間にシーリングを確保するようにしてください。
4. HMI ユニットを所定の場所で保持します。制御パネルの内部から、5 つのオレンジ色のタブを HMI ユニットの側面と上部にある対応するスポットに挿入していください。

   注: 必要に応じて、エアラインとワイヤリングを HMI ユニットから取り除き、オレンジ色のタブの取り付け場所にアクセスできるようにしてください。

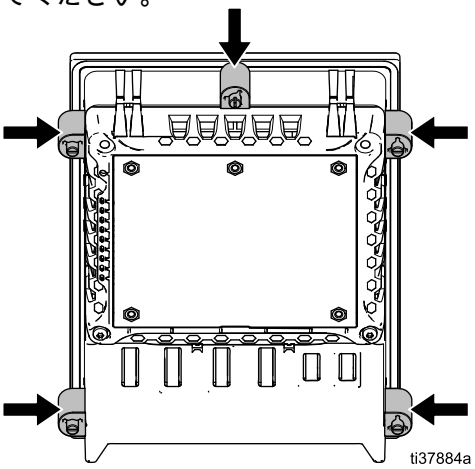

   a. タブが所定の場所にカチッという音を立ててはまるまで、オレンジ色のタブをエンクロージャの壁から*離れる*ように引き出してください。

   b. 3.5 mm マイクロ (-) スクリュードライバーを使用して、オレンジ色のタブのネジを締めます。2.5 in-lb (0.28 N•m) のトルクで締め付けます。強く締め過ぎないでください。

5. 接地線、パワーブロック、X2X/IF5 ポートの端子装置ブロック、Ethernet ケーブルを含むすべてのケーブルとワイヤーを HMI ユニットの後部に再度挿入します。

   注: DIN 取り付け I/O バンクから HMI ユニットの後部にあるポート 1F1 へ Ethernet ケーブルを挿入してください。

6. ユニットをオンにします。
7. USB デバイスに保存されている設定またはレシピをインポートするには、操作説明書の指示に従って USB インポートを実行してください。 関連の説明書, page 2 を参照してください。

25D009 部品

制御パネル 25D009

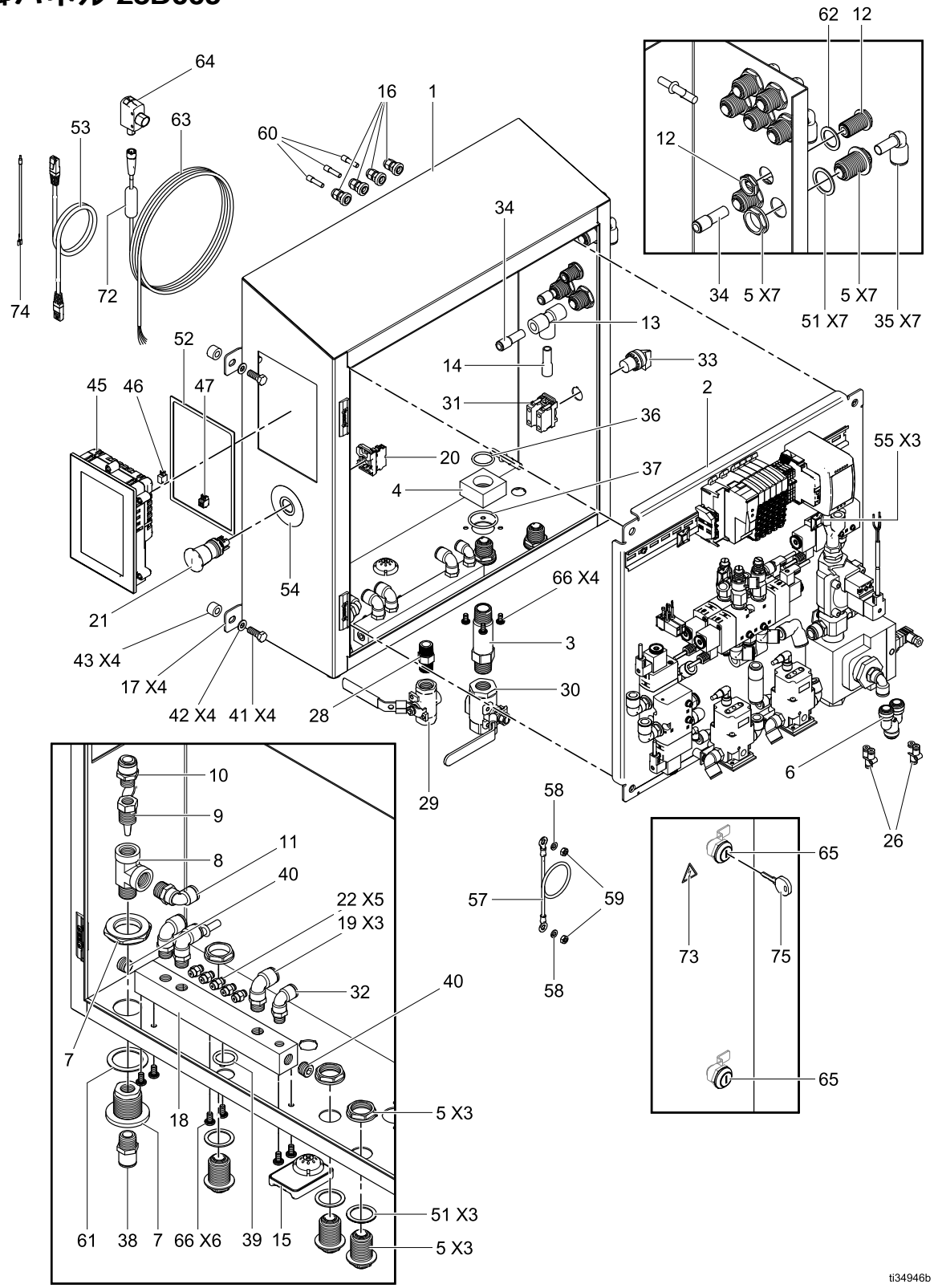

制御パネル 25D009

参照	部品/キット	説明	個数
1	17T172	エンクロージャ	1
2	25D010	パネル、6 ページ参照	1
3	17S085	金具、ストレート	1
4	17S086	ブロック、コントローラー	1
5	16Y995	金具、バルクヘッドユニオン	10
6	16Y998	金具、ティー、1/2チューブ	1
7	16Y981	金具、バルクヘッドユニオン	1
8	124844	金具、チーズ	1
9	17S738	ノズル、ベンチュリ	1
10	17T103	金具、ストレート、1/2 チューブ	1
11	15V204	金具、エルボー、1/2 チューブ	1
12	17P903	バルクヘッド、3/8 チューブ	1
13	513226	金具、ティー、1/2 チューブ	1
14	17A244	金具、減速機、1/2 ~ 1/4	1
15	17T405	ベント、ブリーザー	1
16	111987	張力緩和	4
17	17T422	ブラケット、4 パケッジ	1
18	17T495	マニホールド	1
19	121212	金具、エルボー、スイベル	3
20	17T404	ブロック、コンタクト	1
21	17T401	ボタン、ストップ	1
22	114263	金具、5/32 チューブ	5
23	17Y408	チューブ、5/32 外径	6 ft
24	17Y406	チューブ、3/8 外径	6 ft
25	17X407	チューブ、1/2 外径	6 ft
26	112189	金具、Y	2
28	17X974	金具、ニップル	1
29	18A938	バルブ、ボール、通気あり、1/2	1
30	18A937	バルブ、ボール、通気あり、3/4	1
31	17Y725	ブロック、コンタクト	1
32	121141	金具、エルボー、スイベル、3/8	1
33	17Y724	ハンドル、セレクタースイッチ	1
34	123988	金具、減速機、1/2 ~ 3/8	2
35	17U812	金具、エルボー、1/2 チューブ	8
36	119008	O リング、#216 UL	1
37	119006	O リング、#222 UL	1
38	17T093	金具、ストレート、1/2 チューブ	1
39	119007	O リング、#213 UL	1
40	101754	プラグ	2
41	102471	ネジ	4
42	104034	ワッシャ、フラット	4
43	17T873	スペーサー	4
45	26C929	キット、HMI / PLC	1
46	17V140	ブロック、HMI 電源	1
47	17V139	ブロック、ケージクランプ	1
48	125423	金具、減速機、5/32 ~ 1/4	1
51	17Y196	ガスケット	10
52	17Y197	ガスケット、HMI	1
53	18A068	ケーブル、CAT 6	1
54	17W415	ラベル、e ストップ	1
55	———	マウント、束線バンド	3
57	18A097	ケーブル、接地、ドア	1
58	104123	ワッシャ、ロック、スプリング	2
59	104121	ナット	2
60	125424	金具、プラグ	3
61	17Y817	ガスケット	1
62	17Y195	ガスケット	1
63	18A046	ケーブル、M12–5P、F、5M	1
64	17Y665	センサー、位置	1
65	17U123	ラッチ、キー	1
66	17T272	ネジ、シール	10
70	17Z061	ソフトウェア、制御、STU	1
72	125835	クリップ、フェライトビーズ	1
73	189930▲	ラベル、注意	1
74	18A592	ケーブル、HMI、接地	1
75	25U033	キー、交換、2個セット	1

▲交換用の安全ラベル、タグ、カードは無料で入手できます。

サブパネル 25D010

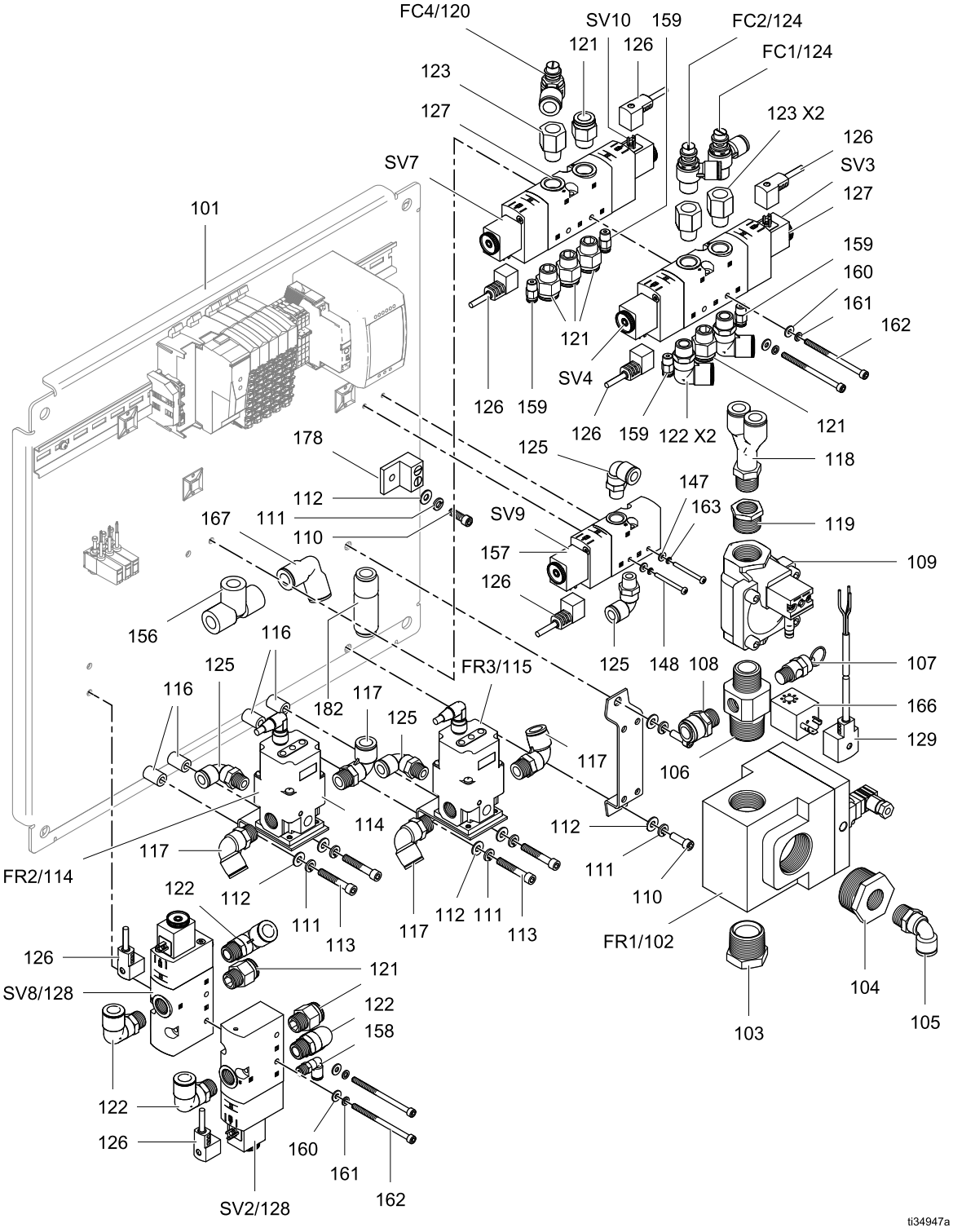

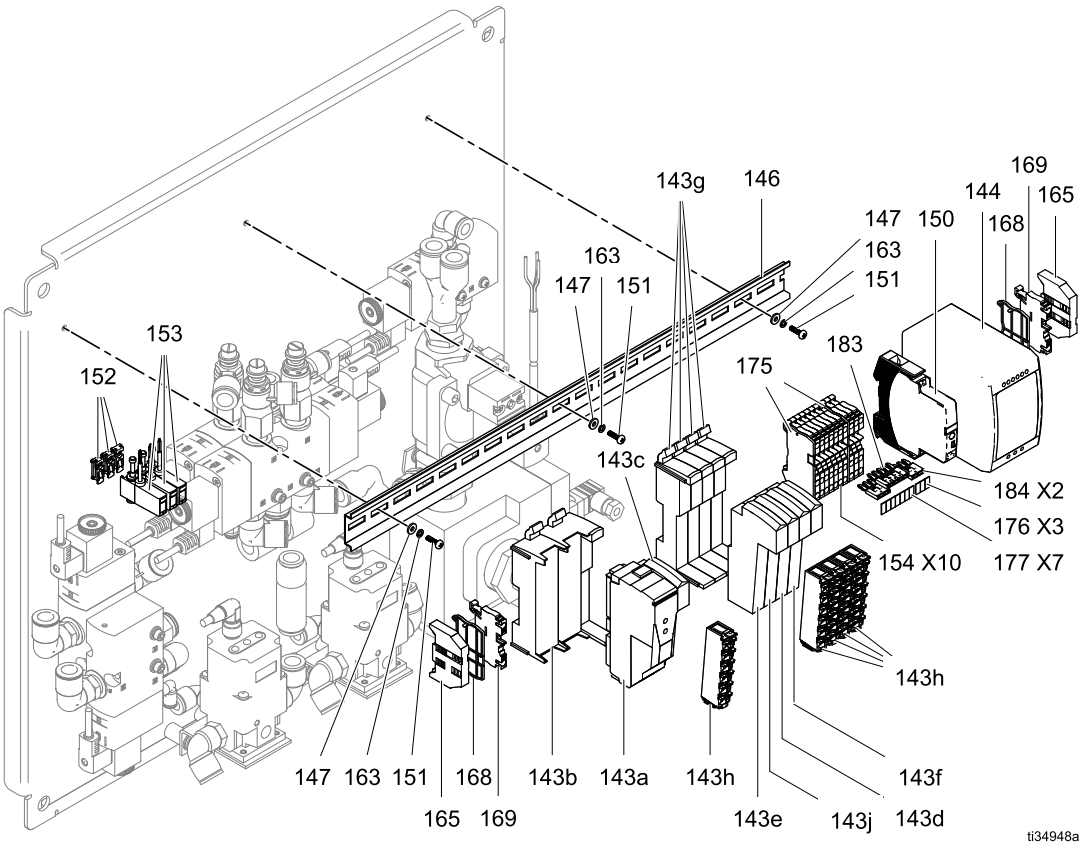
143g
146
169
144
165
147
150
168
163
163
151
147
151
153
183
152
175
143c
184 X2
176 X3
154 X10
177 X7
143h
147
163
151
168
143b
143a
143h
143f
165
169
143e
143j
143d
ti34948a

サブパネル 25D010

参照	部品/キット	説明	数量
101	17T171	パネル	1
102	17T174	レギュレーター	1
103	158586	金具、ブッシング	1
104	C19660	金具、1-1/4x1/2	1
105	15V204	金具、エルボー、1/2 npt x 1/2チューブ	1
106	17T256	マニホールド	1
107	120306	バルブ、安全	1
108	17T103	金具、ストレート	1
109	17T167	バルブ、2 ウェイ	1
110	100644	ネジ、キャップ	3
111	100016	ワッシャ、ロック	7
112	100086	ワッシャ、フラット	7
113	565074	ネジ、shcs、1/4-20UNC x 1.5	4
114	17T204	レギュレーター、24V、130 psi	1
115	17T164	レギュレーター、24V、72 psi	1
116	17T494	スペーサー	4
117	121212	金具、エルボー、スイベル	4
118	17U989	金具、Y、1/2 チューブ	1
119	100896	金具、ブッシング	1
120	17T099	バルブ、流量制御、1/2 チューブ	1
121	17T412	金具、ストレート、1/2 チューブ	7
122	17T413	金具、エルボー、スイベル	6
123	17T436	金具、ストレートアダプタ	3
124	17T395	バルブ、流量制御、3/8 チューブ	2
125	121141	金具、エルボー、スイベル、3/8	4
126	17V077	ケーブル	7
127	17T257	バルブ、5 ウェイ	2
128	17T285	バルブ、3 ウェイ	2
129	17V075	ケーブル	1
143	25D576	キット、PLC、143a ~ 143j を含む	1
143a	17U988	制御、バス b&r	1
143b	17U261	モジュール、バス b&r	1
143c	17U264	モジュール、電力	1
143d	18A042	モジュール、アナログアウト	1
143e	18A043	モジュール、混合	1
143f	18A044	モジュール、デジタル出力	1
143g	17U263	モジュール、バス b&r	4
143h	17U981	ブロック、端子	5
143j	18A045	モジュール、I/O リンク	1
144	17U986	電源、24V	1
146	17B225	レール、DIN	1
147	151395	ワッシャ、フラット	5
148	117683	ネジ	2
150	17U992	回路ブレーカー	1
151	117831	ネジ	3
152	17Y959	ブラケット、圧力センサー	3
153	17Y955	センサー、圧力	3
154	18A033	ブロック、端子	10
156	513226	金具、ティー、1/2 チューブ	1
157	17T492	バルブ、3 ウェイ	1
158	17T497	金具、エルボー、5/32	1
159	17T498	金具、ストレート、5/32	5
160	102360	ワッシャ、フラット	4
161	100020	ワッシャ、ロック	4
162	116575	ネジ	4
163	100068	ワッシャ、ロック、スプリング	5
165	18A039	ブラケット	2
166	17V076	コイル	1
167	17V092	金具、エルボー、1/2 チューブ	1
168	18A036	カバー、端	2
169	18A034	ブロック、端子接地	2
175	18A035	カバー、端	2
176	18A040	ラベル、マーキング、1060	3
177	18A041	ラベル、1061	7
178	117666	端子、接地	1
182	18A069	バルブ、チェック	1
183	18A038	ブリッジ	1
184	18A037	ブリッジ	2

25D057 部品

制御パネル 25D057

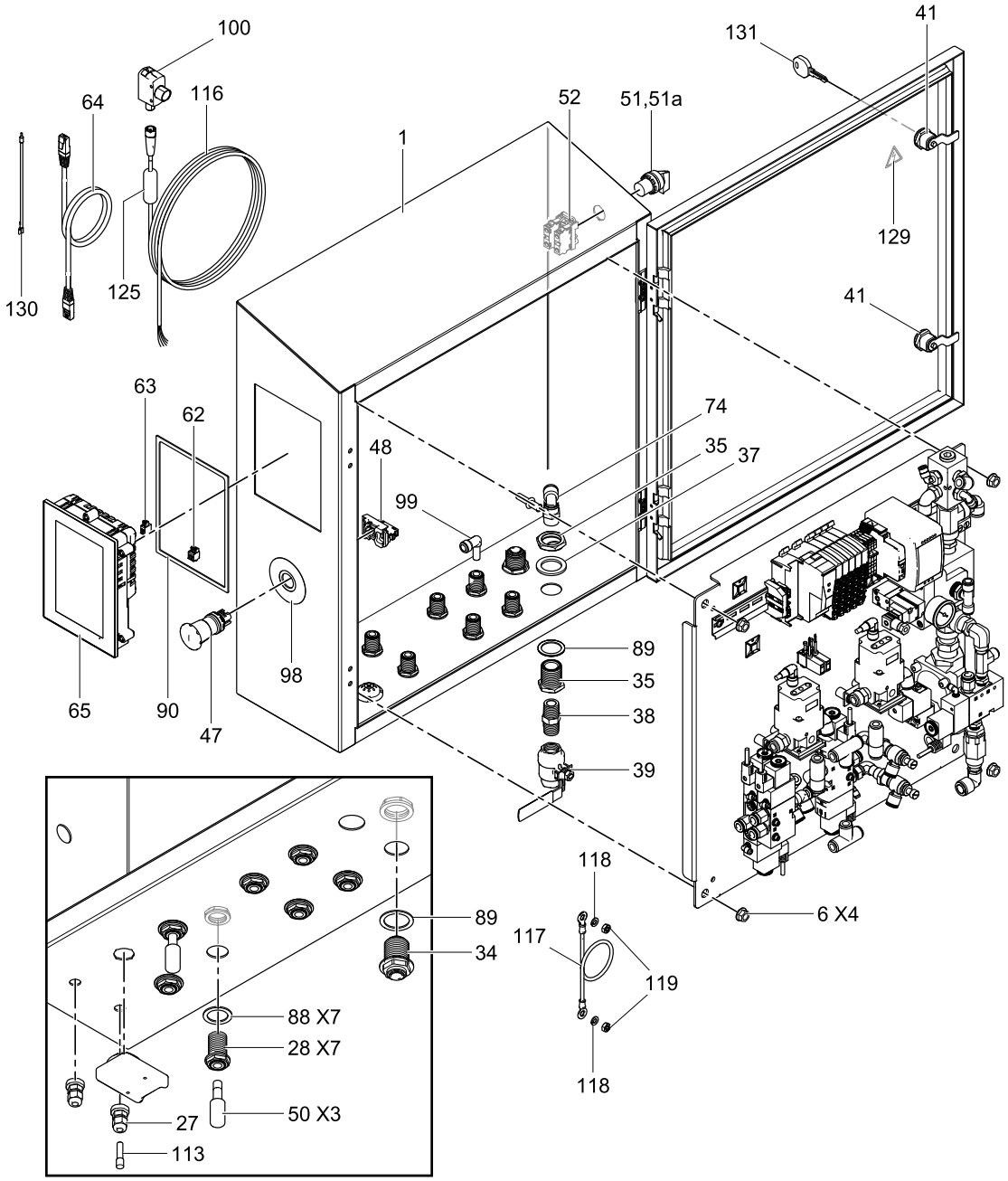

制御パネル 25D057

参照	部品/キット	説明	個数
1	17T379	エンクロージャ	1
2	25D056	パネル	1
3	17B225	レール、DIN	1
4	102360	ワッシャ	3
5	112380	ネジ	3
6	112958	ナット	4
7	17T165	レギュレーター	1
8	100527	ワッシャ	2
9	100214	ワッシャ、ロック	2
10	558673	ネジ、5/16 ~ 18 x 0.75	3
11	124844	金具、チーズ	2
12	196142	金具、アダプター、1/2 ~ 3/4	1
13	118574	金具、減速機	1
14	123249	フィッティング、エルボー、1/4 npt	1
15	556420	金具、チーズ	1
16	100721	プラグ、パイプ	1
		バルブ、安全、参照 16 の代わり	1
16a	120306	85 psi、5:1 ポンプ用	
16b	103347	100 psi、6:1 または 12:1 ポンプ用	
16c	114003	130 psi、1:1 AODD ポンプ	
17	128005	金具、アダプタ	4
18	17T167	バルブ、2 ウェイ	1
19	100896	金具、ブッシング	1
20	17T166	バルブ、3 ウェイ	2
21	503080	バルブ、流量制御	1
22	121459	金具、エルボー、1/2 チューブ	1
23	158491	取り付け金具、ニップル、1/2 npt	1
24	17Y103	マニホールド	1
25	100361	プラグ、パイプ	1
26	117666	端子、接地	1
27	111987	コネクタ	2
28	17P903	バルクヘッド	7
29	17T494	スペーサー	4
30	17T164	レギュレーター	2
31	100086	ワッシャ	4
32	100016	ワッシャ、ロック	4
33	565074	ネジ	4

参照	部品/キット	説明	個数
34	16Y995	金具、バルクヘッド、1/2	1
35	17P901	バルクヘッド	1
37	17P900	ワッシャ	1
38	114373	金具、1/2 npt	1
39	17X891	バルブ、ボール、通気あり、1/2	1
40	17T168	バルブ、5 ウェイ	2
41	17U123	ラッチ、キー	1
42	100020	ワッシャ	4
43	C19977	ネジ	2
44	120103	ネジ	2
45	127379	ゲージ	1
46	250576	キット、PLC、46a ~ 46j を含む	1
46a	17U988	制御、バス b&r	1
46b	17U261	モジュール、バス b&r	1
46c	17U264	モジュール、電力	1
46d	18A042	モジュール、アナログアウト	1
46e	18A043	モジュール、混合	1
46f	18A044	モジュール、デジタル出力	1
46g	17U263	モジュール、バス b&r	4
46h	17U981	ブロック、端子	5
46j	18A045	モジュール、I/O リンク	1
47	17T401	ボタン、e ストップ	1
48	17T404	ブロック、コンタクト	1
49	17T405	ベント、ブリーザー	1
50	17T407	マフラー	3
51	17Y724	ハンドル、セレクタースイッチ	1
51a	18A618	ラベル、電源	1
52	17Y725	ブロック、コンタクト	1
53	17V077	ケーブル	6
54	17Y955	センサー、圧力	2
55	17V076	コイル	1
56	17V075	ケーブル	1
57	18A039	ブラケット、終端	2
58	17U986	電源、24V	1
60	17U992	回路ブレーカー	1
61	17Y959	ブラケット	2
62	17V139	ブロック、ケージクランプ	1
63	17V140	ブロック、HMI 電源	1

参照	部品/キット	説明	個数
64	18A068	ケーブル、CAT 6	1
65	26C928	キット、HMI / PLC	1
66	18A081	バルブ、ボールチェック	2
67	18A036	カバー、端	2
69	17G678	金具、ティー、1/2 チューブ	1
70	17Y098	金具、チーズ	1
71	114153	金具、エルボー、スイベル、1/4	2
72	C19394	金具、エルボー、3/8 チューブ	4
73	115240	金具、チューブ	2
74	15V204	金具、エルボー、1/2 チューブ	2
75	155541	金具、スイベル、1/4 npt	2
76	C19704	カップリング、減速機	2
77	17T008	バルブ、流量制御	2
78	17T003	金具、エルボー、5/32 チューブ	6
79	17Y095	金具、ストレート、3/8 チューブ	6
80	17Y096	金具、エルボー、3/8 チューブ	4
81	17Y097	プラグ	2
82	18A035	カバー、端	2
84	054760	チューブ、1/2 外径	3
85	054941	チューブ、3/8 外径	20
87	054734	チューブ、5/32 外径	4
88	17Y195	ガスケット	7
89	17Y196	ガスケット	2
90	17Y197	ガスケット、HMI	1
91	18A034	ブロック、端子	2

参照	部品/キット	説明	個数
92	18A041	ラベル、1061	7
93	18A040	ラベル、1060	3
95	18A033	ブロック、端子	10
96	———	マウント、束線バンド	3
98	17W415▲	ラベル、e ストップ	1
99	17T017	金具、エルボー、3/8	7
100	17Y665	センサー、位置	1
113	125424	金具、プラグ	1
114	18A038	ブリッジ、5 位置	1
115	18A037	ブリッジ、3 位置	2
116	18A046	ケーブル、M12–5P、5M	1
117	18A097	ケーブル、接地、ドア	1
118	104123	ワッシャ、ロック、スプリング	2
119	104121	ナット	2
120	100644	ネジ、1/2 ~ 20	1
121	125423	アダプター、1/4 ~ 5/32	2
122	17C480	金具、ティー、3/8	2
123	121141	金具、エルボー、3/8	1
124	617569	アダプター、3/8 ~ 1/4	1
125	125835	クリップ、フェライトビーズ	1
126	17V626	金具、ティー、5/32	5
128	17X703	ソフトウェア、制御、SDU	1
129	189930▲	ラベル、注意	1
130	18A592	ケーブル、HMI、接地	1
131	25U033	キー、交換、2個セット	1

▲交換用の安全ラベル、タグ、カードは無料で入手できます。

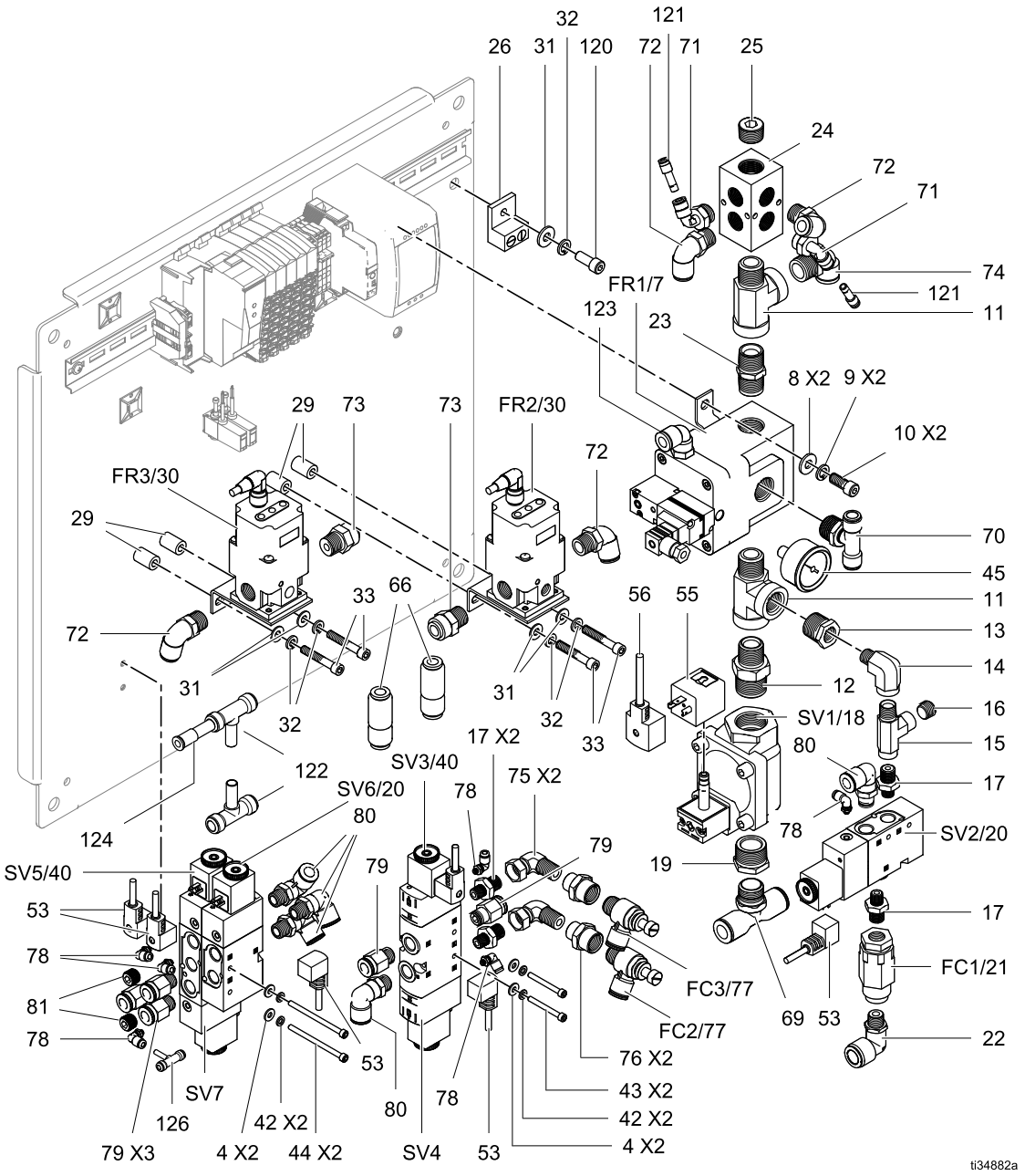
26
31
32
120
121
72
71
25
24
72
71
74
121
11
FR1/7
123
23
8 X2
9 X2
10 X2
29
73
73
FR2/30
72
FR3/30
29
70
45
11
13
14
12
16
15
17
SV2/20
17
FC1/21
22
33
66
56
55
72
31
32
31
32
33
SV1/18
80
78
19
69
53
122
124
SV6/20
80
SV3/40
17 X2
75 X2
78
79
79
SV5/40
53
78
81
78
FC3/77
FC2/77
76 X2
43 X2
42 X2
4 X2
53
SV7
126
79 X3
42 X2
4 X2
44 X2
80
78
SV4
53
ti34882a

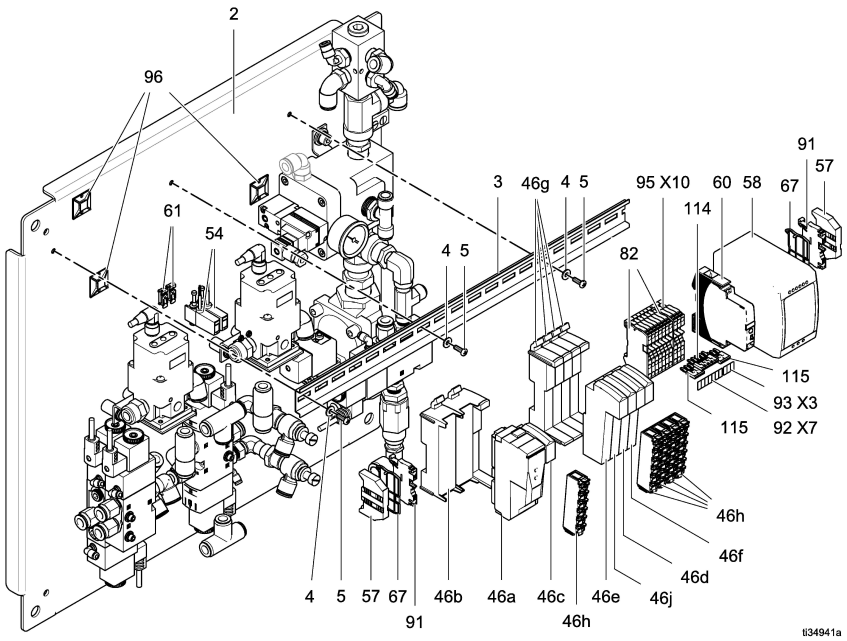

技術データ

電空式制御パネル		
	米国	メートル法
最高エア入口圧力	100 psi	0.69 MPa、6.9 bar
動作周囲温度範囲	41–104°F	5–40°C
重量	50 ポンド	22.7 kg
エンクロージャタイプ：4X (IP65) 電圧：100 ~ 240 VAC 位相線：1 周波数：50/60 Hz 最大電流：1.3 A **注：**分岐回路保護 (最大 15 A) と断路器は提供されていません。		

California Proposition 65

カリフォルニア州居住者

⚠ **警告:** 発がんおよび生殖への悪影響 — www.P65warnings.ca.gov.

注

Graco 標準保証

Graco は、直接お買い上げいただいたお客様のご使用に対し、販売日時から、本ドキュメントに記載された、Graco が製造し、かつGraco の社名を付したすべての装置の材質および仕上がりに欠陥がないことを保証します。Graco により公表された特殊的、拡張的または制限的保証を除き、販売日時から起算して 12 か月間、Graco により欠陥があると判断された装置の部品を修理、交換いたします。本保証は、Graco の書面の推奨に従って、装置が設置、操作、およびメンテナンスされている場合にのみ有効です。

誤った設置、誤用、摩擦、腐食、不十分または不適切なメンテナンス、過失、事故、改ざん、または Graco 製でない構成部品の代用が原因で発生した一般的な摩耗、あるいは誤動作、損傷、摩耗については、本保証の範囲外であり、Graco は一切責任を負わないものとします。また、Graco の装置と Graco によって提供されていない機構、アクセサリー、装置、または材料の不適合、あるい はGraco によって提供されていない機構、アクセサリー、装置、または材料の不適切な設計、製造、設置、操作またはメンテナンスが原因で発生した誤動作、損傷、または摩耗については、Graco は一切責任を負わないものとします。

本保証は、Graco 販売代理店に、主張された欠陥を検証するために、欠陥があると主張された装置が前払いで返却された時点で、条件が適用されます。主張された欠陥が確認された場合、Graco はすべての欠陥部品を無料で修理または交換します。装置は、輸送料前払いで、直接お買い上げいただいたお客様に返却されます。装置の検査により材質または仕上がりの欠陥が明らかにならなかった場合は、修理は妥当な料金で行われます。料金には部品、労働、および輸送の費用が含まれる可能性があります。

本保証は唯一のものであり、明示的、黙示的を問わず、商品性の保証、または特定用途への適合性の保証など、その他の保証に代わるものです。

保証違反の場合の Graco 社のあらゆる義務およびお客様の救済に関しては、上記規定の通りです。購入者は、他の補償 (利益の損失、売上の損失、人身傷害、または器物破損による偶発的または結果的な損害、または他のいかなる偶発的または結果的な損失を含むがこれに限定されるものではない) は得られないものであることに同意します。保証違反に関連するいかなる行為は、販売日時から起算して 2 年以内に提起する必要があります。

Graco によって販売されているが、製造されていないアクセサリー、装置、材料、または構成部品に関しては、Graco は保証を負わず、特定目的に対する商用性および適合性のすべての黙示保証は免責されるものとします。 販売されているが Graco によって製造されていないアイテム (電動モーター、スイッチ、ホースなど) がある場合、それらのメーカーの保証の対象となります。Graco は、これらの保証違反に関する何らかの主張を行う際は、合理的な支援を購入者に提供いたします。

いかなる場合でも、Graco は Graco の提供する装置または備品、性能、または製品の使用またはその他の販売される商品から生じる間接的、偶発的、特別、または結果的な損害について、契約違反、保証違反、Graco の過失、またはその他によるものを問わず、一切責任を負わないものとします。

Graco に関する情報

Graco 製品についての最新情報は、www.graco.com を参照してください。
特許の情報については、www.graco.com/patents を参照してください。

注文については、Graco 販売代理店にお問い合わせください。または、電話にて最寄りの販売代理店をご確認ください。

電話：612-623-6921**または無料通話**: 1-800-328-0211**ファックス**：612-378-3505

本書に記載されているすべての文章または画像データには、出版の時点で入手可能な最新の製品情報が反映されています。Graco はいつでも予告なしに内容を変更する権利を有します。
オリジナルの取扱説明書。This manual contains Japanese. MM 3A6102

Graco 本社 ： Minneapolis
海外拠点：Belgium, China, Japan, Korea

GRACO INC. GRACO INC. および子会社 • P.O. BOX 1441 • MINNEAPOLIS MN55440–1441 • USA
Copyright 2014, Graco Inc.すべての Graco 製造場所は ISO 9001 に登録されています。

www.graco.com
改訂 F, 2023年5月