التشغيل، الصيانة، القطع

3A6751F

العربية

مرشات الحبيبات من الموديلات T-Max™ 506/657/6912

للرش المحمول للمواد المعتمدة على الماء. لا يمكن استخدامه مع المواد المعتمدة على مذيبات إلا عند تركيب سدادات وخراطيم متوافقة مع المذيب وموصلة للكهرباء. للاستخدام المهني فقط.

غير معتمدة للاستخدام في البيئات الانفجارية في أوروبا.

T-Max 506: 50 بار (5 ميجا باسكال، 725 رطل لكل بوصة مربعة) ضغط التشغيل الأقصى

T-Max 657: 65 بار (6.5 ميجا باسكال، 940 رطل لكل بوصة مربعة) ضغط التشغيل الأقصى

T-Max 6912: 69 بار (6.9 ميجا باسكال، 1000 رطل لكل بوصة مربعة) ضغط التشغيل الأقصى

راجع صفحة 4-6 للاطلاع على معلومات حول الموديل.

تعليمات السلامة المهمة

اقرأ جميع التحذيرات والتعليمات الواردة في هذا الدليل والأدلة ذات الصلة قبل استخدام الجهاز. تعرف على الضوابط والاستخدام المناسب للمعدات.
واحتفظ بهذه التعليمات.

أدلّة ذات صلة

توجيه مسدس STX	3A6746	طقم أسطوانة العبوة	3A4995 ,312790
طقم مفاتيح T-Max التي تعمل عن بُعد	3A6784	أداة تطبيق T-Max	312879
طقم ملحقات صمام التحضير	3A6785	أداة تطبيق التدفق الحُر	313537
Vibra-Flo T-Max	3A6909	أداة تطبيق مضمَّنة	309495
طقم مشعب الهواء	3A6839		

SERVICE
to every customer, every time
www.graco.com/techsupport

PROVEN QUALITY. LEADING TECHNOLOGY.

المحتويات

موديلات **4**
تحذيرات **7**
تعريف المكونات 506 . . . . . **11**
تعريف المكونات 657 . . . . . **12**
تعريف المكونات 6912 . . . . . **13**
تعريف المكونات **14**
إعدادات التحكم بالضخ **15**
T-Max 506/657 15
T-Max 6912 15
التشغيل 15
الإعداد **16**
التأريض 16
المواد المعتمدة على مذيبات 16
مفتاح الأمبير 16
كابلات الإطالة 17
مواد الخليط 17
تعليمات خلط مادة تشحيم الخرطوم 18
إجراء تنفيس الضغط 19
الإعداد **21**
بدء التشغيل - لاهوائيًا **24**
تركيب فوهة الرش 26
إزالة الانسداد في فوهة الرش 27
بدء التشغيل - هوائيًا **28**
بدء التشغيل - مسدس STX الهوائي **30**
التشغيل **32**
التنظيف **33**
استكشاف الأعطال وإصلاحها **39**
الإصلاح **43**
تشخيصات لوحة التحكم 43
إزالة لوحة التحكم 506/657 45
تركيب لوحة التحكم 506 657 47
إزالة لوحة التحكم 6912 49
تركيب لوحة التحكم 6912 51
إزالة المضخة 54
تركيب المضخة 56
إصلاح المضخة 506/657 58
إصلاح المضخة 6912 60
مرجع لمقطع عرضي/تحديد كرة المضخة 6912 63
إزالة الموتور 64
تركيب الموتور 65
إعادة التدوير والتخلص في نهاية عمر المنتج 66

القطع - إطار القادوس 68
قائمة القطع - الإطار 69
القطع - وحدة الطاقة 506/657 70
قائمة القطع - وحدة الطاقة 506/657 71
القطع - وحدة الطاقة 6912 72
قائمة القطع - وحدة الطاقة 6912 73
القطع - المضخة (506) 289555 74
قائمة القطع - المضخة 74
القطع - المضخة 289556 (657) 75
قائمة القطع - المضخة 75
القطع - المضخة (6912) 25E668 76
قائمة القطع - المضخة (6912) 25E668 77
القطع - صندوق التحكم 506/657 78
قائمة القطع - صندوق التحكم 506/657 79
القطع - صندوق التحكم 6912 80
قائمة القطع - صندوق التحكم 80
خراطيم T-Max 81
مخططات التوصيلات السلكية 82
506/657 82
6912 - US 83
6912 - UK 84
المواصفات الفنية 86
مقترح كاليفورنيا رقم 65 88
ضمان Graco القياسي 89
معلومات Graco 91

موديلات

T-MAX 506						
الموديل	الخراطيم	أداة التطبيق	قادوس بحجم 17 جالون	كابل الطاقة	فولت تيار متردد	
17Z169	وحدة غير معزولة			CEE 7/7	230VAC	CE EAC
17X980	بكرة رافعة - 3 م 5 م	أداة تطبيق T-Max	✔			
17Z170	وحدة غير معزولة			المملكة المتحدة	110VAC	
17X982	بكرة رافعة - 3 م 5 م	أداة تطبيق T-Max	✔			
17Z291	وحدة غير معزولة			متعدد الكابلات	230VAC	CE EAC
17X981	بكرة رافعة - 3 م 5 م	أداة تطبيق T-Max	✔			

T-MAX 657						
الموديل	الخراطيم	أداة التطبيق	قادوس بحجم 17 جالون	سلك الطاقة	فولت تيار متردد	
17Z171	وحدة غير معزولة			CEE 7/7	230VAC	CE EAC
17X983	بكرة رافعة - 3 م 5 م	أداة تطبيق T-Max	✔			
17Z172	وحدة غير معزولة			المملكة المتحدة	110VAC	
17X985	بكرة رافعة - 3 م 5 م	أداة تطبيق T-Max	✔			
17Z292	وحدة غير معزولة			متعدد الكابلات	230VAC	CE EAC
17X984	بكرة رافعة - 3 م 5 م	أداة تطبيق T-Max	✔			

موديلات

T-MAX 6912							
الموديل	الخراطيم	أداة التطبيق	قادوس بحجم 25 جالون	مشعب الهواء	سلك الطاقة	فولت تيار متردد	
17Z173	وحدة غير معزولة				CEE 7/7	230VAC	CE EAC
17Z626	بكرة رافعة - 3 م 5 م 10m		✔				
17X986	بكرة رافعة - 3 م 5 م 10 م	أداة تطبيق T-Max	✔				
17Z532	بكرة رافعة - 3 م 5 م 10 م	أداة تطبيق مضمّنة	✔				
17X990	بكرة رافعة - 3 م 5 م 10 م	أداة تطبيق التدفق الحُر	✔	✔			
17X993	بكرة رافعة - 3 م 5 م 10 م	STX مسدس الرش	✔	✔			
17Z285	بكرة رافعة - 3 م 5 م 10 م	أداة تطبيق T-Max أداة تطبيق التدفق الحُر	✔	✔			
17Z288	بكرة رافعة - 3 م 5 م 10 م	اداة تطبيق T-Max STX مسدس الرش	✔	✔			
17Z529	بكرة رافعة - 3 م 5 م 10 م	أداة تطبيق T-Max أداة تطبيق أداة التطبيق	✔	✔			
17Z174	وحدة غير معزولة				المملكة المتحدة	110VAC	
17Z629	بكرة رافعة - 3 م 5 م 10 م		✔				
17X988	بكرة رافعة - 3 م 5 م 10 م	أداة تطبيق T-Max	✔				
17Z534	بكرة رافعة - 3 م 5 م 10 م	أداة تطبيق مضمّنة	✔				
17X992	بكرة رافعة - 3 م 5 م 10 م	أداة تطبيق التدفق الحُر	✔	✔			
17Z282	بكرة رافعة - 3 م 5 م 10 م	STX مسدس الرش	✔	✔			
17Z287	بكرة رافعة - 3 م 5 م 10 م	أداة تطبيق T-Max أداة تطبيق التدفق الحُر	✔	✔			
17Z290	بكرة رافعة - 3 م 5 م 10 م	اداة تطبيق T-Max STX مسدس الرش	✔	✔			
17Z531	بكرة رافعة - 3 م 5 م 10 م	اداة تطبيق T-Max أداة تطبيق أداة التطبيق	✔	✔			

موديلات

T-MAX 6912 - تتمة							
الموديل	الخراطيم	أداة التطبيق	قادوس بحجم 25 جالون	مشعب الهواء	سلك الطاقة	فولت تيار متردد	
17Z293	وحدة غير معزولة				متعدد الكابلات	230VAC	CE EAC
17Z628	بكرة رافعة - 3 م 5 م 10 م		✔				
17X987	بكرة رافعة - 3 م 5 م 10 م	أداة تطبيق T-Max	✔				
17Z533	بكرة رافعة - 3 م 5 م 10 م	أداة تطبيق مضمَّنة	✔				
17X991	بكرة رافعة - 3 م 5 م 10 م	أداة تطبيق التدفق الحُر	✔	✔			
17X994	بكرة رافعة - 3 م 5 م 10 م	مسدس الرش STX	✔	✔			
17Z286	بكرة رافعة - 3 م 5 م 10 م	أداة تطبيق T-Max أداة تطبيق التدفق الحُر	✔	✔			
17Z289	بكرة رافعة - 3 م 5 م 10 م	أداة تطبيق T-Max مسدس الرش STX	✔	✔			
17Z530	بكرة رافعة - 3 م 5 م 10 م	أداة تطبيق T-Max أدوات تطبيق للأقطاب	✔	✔			
17Z175	وحدة غير معزولة				NA	120VAC	
17Z630			✔	✔			
17X989	50 مللي بكرة رافعة - 9 مللي	أداة تطبيق T-Max	✔	✔			
17Z283	50 مللي بكرة رافعة - 9 مللي	مسدس الرش STX	✔	✔			
17Z284	100 مللي بكرة رافعة - 9 مللي	مسدس الرش STX	✔	✔			
17Z703	100 مللي بكرة رافعة - 9 مللي	مسدس الرش STX	✔	✔			

تحذيرات

هذه التحذيرات تتعلق بإعداد الجهاز واستخدامه وتأريضه وصيانته وإصلاحه. ويوجّه رمز علامة التعجب انتباهك إلى تحذير عام، بينما تشير رموز الخطر إلى مخاطر مرتبطة بالإجراءات. عند ظهور هذه الرموز في نص هذا الدليل أو في العلامات التحذيرية، يُرجى الرجوع إلى هذه التحذيرات. قد تظهر رموز الخطر والتحذيرات الخاصة بالمنتج - التي لم يتم تناولها في هذا القسم - في جميع الأجزاء من هذا الدليل حيثما أمكن.

⚠ يرِيذْحَت

التأريض

يجب تأريض هذا المنتج. في حالة حدوث ماس كهربائي، يقلل التأريض من خطر حدوث صدمة كهربائية عن طريق توفير سلك لخروج التيار الكهربائي. تم تجهيز هذا المنتج بكابل به سلك تأريض مع قابس تأريض مناسب. يجب توصيل القابس بمنفذ كهرباء مُركَّب بشكل سليم ومؤرض وفقًا لجميع القوانين واللوائح المحلية.

- يمكن أن يؤدى التركيب غير السليم لقابس التأريض إلى خطر حدوث صدمة كهربائية.
- عند الحاجة إلى إصلاح الكابل أو القابس أو استبدال أي منهما، لا تقم بتوصيل سلك التأريض بأي من الطرفين المسطحين.
- السلك المعزول بسطح خارجي أخضر بخطوط صفراء أو من دونها هو سلك التأريض.
- راجع مع كهربائي أو عامل صيانة مؤهل عندما تكون تعليمات التأريض غير مفهومة تمامًا، أو عندما يكون لديك شك حول ما إذا كان المنتج قد تم تأريضه بشكل سليم.
- لا تقم بتعديل القابس المتوفر؛ إذا كان غير مناسب لمنفذ الكهرباء، استعن بكهربائي مؤهل لتركيب المنفذ الكهربائي المناسب.
- يُستخدم هذا المنتج على دائرة كهربائية بجهد اسمي يبلغ 110 فولت أو 230 فولت ويحتوي على قابس تأريض مماثل للقوابس الموضحة في الشكل أدناه.

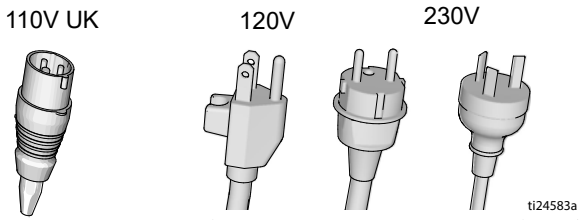

- لا يتم توصيل هذا المنتج إلا بمنفذ كهربائي بنفس مواصفات القابس.
- لا تستخدم محولاً مع هذا المنتج.

كابلات الإطالة:

- لا تستخدم سوى كابل إطالة بثلاثة أسلاك به قابس تأريض ومقبس تأريض يقبل قابس هذا المنتج.
- تأكد من عدم تلف كابل الإطالة المستخدم. إذا كان كابل الإطالة ضروريًا، استخدم كابل 12 AWG (مقاس 2.5 ملم) كحد أدنى لحمل التيار الذي يسحبه المنتج.
- يؤدي الكابل الأصغر حجمًا إلى انخفاض في الجهد الكهربائي للسلك، وفقدان الطاقة، وارتفاع درجة الحرارة.

تحذيرات

⚠ يريذْحَت

خطر الحرائق والانفجارات

يمكن للأبخرة سريعة الاشتعال، مثل أبخرة المذيبات والمادة، أن تشتعل أو تنفجر في منطقة العمل. للمساعدة في منع اندلاع الحرائق وحدوث الانفجارات:

- لا ترش المواد القابلة للاشتعال أو القابلة للاحتراق بالقرب من مصدر لهب مكشوف أو مصادر اشتعال، مثل السجائر، والمواتير، والمعدات الكهربائية.
- تتمتع المادة أو المذيب المتدفق خلال المُعدّة بالقدرة على توليد كهرباء ساكنة. وينشأ عن الكهرباء الساكنة خطر نشوب نيران أو انفجار في حالة وجود أبخرة من المادة أو المذيب. يجب تأريض جميع قطع نظام الرش, بما في ذلك المضخة ومجموعة الخرطوم ومسدس الرش والأشياء الموجودة داخل منطقة الرش وحولها بشكل مناسب لحمايتها من تفريغ الكهرباء الساكنة والشرر. استخدم خراطيم مرشات المادة عالية الضغط اللاهوائية الموصلة للكهرباء أو المؤرضة من Graco.
- تحقق من تأريض جميع الحاويات وأنظمة التجميع لمنع تفريغ الكهرباء الساكنة. لا تستخدم بطانات الدلاء ما لم تكن مضادة للكهرباء الساكنة أو موصلة للكهرباء.
- قم بالتوصيل بمنفذ كهربائي مؤرض واستخدم كابلات إطالة مؤرضة. لا تستخدم محول 3 إلى 2.
- لا تستخدم مادة أو مذيبًا يحتوي على الهيدروكربونات المعالجة بالهالوجين.
- لا ترش السوائل القابلة للالتهاب أو القابلة للاحتراق في منطقة محصورة.
- حافظ على تهوية منطقة الرش بشكل جيد. حافظ على توفير هواء متجدد بكميات جيدة إلى المنطقة.
- تصدر المرشة شررًا. ضع مجموعة المضخة في منطقة جيدة التهوية تبعد على الأقل 20 قدمًا (6.1 م) عن منطقة الرش أثناء الرش أو التنظيف أو الصيانة. لا ترش مجموعة المضخة.
- لا تمارس التدخين في منطقة الرش ولا ترش في المناطق التي يتواجد بها الشرر أو اللهب.
- لا تقم بتشغيل مفاتيح الإضاءة، أو المحركات، أو المنتجات المشابهة التي تصدر شررًا في منطقة الرش.
- حافظ على نظافة منطقة الرش وخلوها من حاويات المادة أو المذيبات والخرق البالية والمواد الأخرى القابلة للاشتعال.
- كن على معرفة بمحتويات المواد والمذيبات التي يتم رشها. اقرأ جميع وثائق بيانات السلامة (SDS) وملصقات الحاويات المرفقة مع المواد والمذيبات. اتبع تعليمات السلامة الصادرة عن جهات تصنيع المادة والمذيبات.
- احتفظ بمطفأة حريق عاملة في منطقة العمل.

مخاطر الصدمة الكهربائية

يجب تأريض هذه المُعدّة. يمكن أن يسبب التأريض أو الإعداد أو الاستخدام غير السليم للنظام صدمة كهربائية.

- أوقف التشغيل أو افصل كابل الطاقة قبل صيانة المُعدّة.
- لا توصل المنتج إلا بالمنافذ الكهربائية المؤرضة.
- لا تستخدم سوى كابلات الإطالة التي تحتوي على ثلاثة أسلاك.
- تأكد من سلامة سنون التأريض بكابلات الطاقة والإطالة.
- لا تعرض المنتج للأمطار. يُخزن في أماكن مغلقة.
- انتظر لمدة خمس دقائق بعد فصل كابل الكهرباء قبل الصيانة.

تحذيرات

⚠ يريذّحَت

خطر حقن الجلد

قد يؤدي الرش بالضغط العالي إلى حقن السموم في الجسم، ويتسبب في إصابة خطيرة قد تؤدي إلى البتر. في حالة دخول سموم إلى الجسم، **احصل على معالجة جراحية فورية.**

- لا توجّه المسدس إلى أي شخص أو حيوان، ولا ترشه به.
- أبعد يديك وأجزاء جسدك عن منطقة التفريغ. على سبيل المثال: لا تحاول إيقاف أي تسرب باستخدام أي جزء من جسمك.

- استخدم دائمًا واقي فوهة البخاخ. لا ترش دون تركيب واقي فوهة البخاخ في موضعه الصحيح.

- استخدام نصائح رش Graco.

- كن حذرًا عند تنظيف فوهات البخاخ وتغييرها. في حالة انسداد طرف الفوهة أثناء الرش، اتبع إجراء تنفيس الضغط لإيقاف تشغيل الوحدة وتنفيس الضغط قبل إزالة طرف الفوهة لتنظيفه.

- تحتفظ المُعدّة بالضغط بعد أن يتم فصل الطاقة عنها. لا تترك المُعدّة متصلة بالطاقة أو تحت الضغط أثناء عدم مراقبتها. اتبع **إجراء تنفيس الضغط** أثناء عدم مراقبة المُعدّة أو عدم استخدامها، وقبل صيانتها أو تنظيفها أو قبل إزالة الأجزاء منها.
- افحص الخراطيم والقطع بحثًا عن أي مؤشرات التلف. استبدل أي خراطيم أو قطع تالفة.
- هذا النظام قادر على توليد ضغط قدره 1000 رطل لكل بوصة مربعة (69 بار، 6.9 ميجاباسكال). استخدم قطع أو ملحقات Graco التي يصل الحد الأدنى لمعدلها إلى 1000 رطل لكل بوصة مربعة (69 بار، 6.9 ميجاباسكال).
- تحقق من أن كل التوصيلات آمنة قبل تشغيل الوحدة.
- اعرف كيفية إيقاف الوحدة وتصريف الضغط سريعًا. تعرف بالتفصيل على مفاتيح التحكم.

خطر قطع الألومنيوم المضغوطة

قد يسبب استخدام السوائل غير المتوافقة مع الألومنيوم في مُعدّة مضغوطة إلى حدوث تفاعل كيميائي خطير، وانفجار الجهاز. وقد يسبب عدم اتباع هذا التحذير إلى الوفاة، أو الإصابة بجروح خطيرة، أو إلحاق الضرر بالممتلكات.

- لا تستخدم 1,1,1-ثلاثي كلورو الإيثان، أو كلوريد الميثيلين، أو أي مواد مذيبة أخرى من الهيدروكربونات المعالجة بالهالوجين، أو أي سوائل تحتوي على هذه المواد المذيبة.
- لا تستخدم مبيض كلور.
- قد تحتوي كثير من السوائل الأخرى على مواد كيميائية قد تتفاعل مع الألومنيوم. اتصل بمؤرّد المواد لمعرفة المعلومات المتعلقة بالتوافق.

⚠ يرِذْحَت

خطر سوء استخدام المُعدّة

قد يؤدي سوء الاستخدام إلى الوفاة أو الإصابة الخطيرة.

- لا تشغّل الوحدة عندما تكون مجهدًا أو تحت تأثير المخدرات أو الكحول.
- لا تتجاوز ضغط التشغيل الأقصى أو معدلات الحرارة القصوى لمكونات النظام الأقل تصنيفًا. راجع **المواصفات الفنية** في أدلة الاستخدام جميعها.
- استخدم السوائل والمذيبات المتوافقة مع قطع غيار الجهاز الرطبة. راجع **المواصفات الفنية** في أدلة الاستخدام جميعها. اقرأ تحذيرات الشركة المصنعة فيما يتعلق بالسوائل والمذيبات. للحصول على المعلومات الكاملة حول المواد التي تستخدمها، اطلب وثائق بيانات السلامة (SDS) من موزع المواد أو بائع التجزئة.
- لا تترك منطقة العمل عندما يكون الجهاز موصلًا بالطاقة.
- أوقف تشغيل جميع المكونات واتبع **إجراء تنفيس الضغط** عند عدم استخدام الجهاز.
- افحص الجهاز يوميًا. أصلح الأجزاء البالية أو التالفة أو استبدلها فورًا بأجزاء الاستبدال الأصلية من المُصنّع فقط.
- لا تقم بإجراء أي تغييرات أو تعديلات على الجهاز. يمكن أن تؤدي التغييرات أو التعديلات إلى إلغاء اعتمادات الوكالة وخلق مخاطر على السلامة.
- تأكد من أن جميع الأجهزة مصنّفة ومعتمدة وفقًا للبيئة التي تستخدمها فيها.
- استخدم الجهاز للغرض المخصص له فقط. اتصل بالموزع للحصول على معلومات.
- وجّه الخراطيم والكابلات بعيدًا عن مناطق مرور الأشخاص والحافات الحادة والأجزاء المتحركة والأسطح الساخنة.
- لا تقم بفتل الخراطيم أو ثنيها بشدة أو سحب الجهاز باستخدامها.
- احرص على إبقاء الأطفال والحيوانات بعيدًا عن منطقة العمل.
- التزم بكل قوانين السلامة المعمول بها.

خطر القطع المتحركة

قد تؤدي القطع المتحركة إلى القبض على الأصابع وأجزاء الجسم الأخرى، أو قطعها، أو بترها.

- ابتعد عن القطع المتحركة.
- لا تشغّل المُعدّة في حالة عدم ارتداء الواقيات أو بدون أغطية الحماية.
- قد تبدأ المُعدّة في العمل بدون إنذار. قبل فحص المُعدّة، أو نقلها، أو خدمتها، اتبع **إجراء تنفيس الضغط** وافصل جميع مصادر الطاقة.

معدات الحماية الشخصية

قم بارتداء معدات الحماية المناسبة عند التواجد في منطقة العمل لتجنب حدوث إصابة بالغة، بما في ذلك إصابة العين، وفقد السمع، واستنشاق أدخنة سامة، والحروق. تتضمن هذه المعدات، على سبيل المثال لا الحصر:

- واقي العينين، وواقي السمع.
- كمامات، وملابس واقية، وقفازات كما هو مُوصى به من قِبل جهات تصنيع السوائل والمذيبات.

تعريف المكونات 506

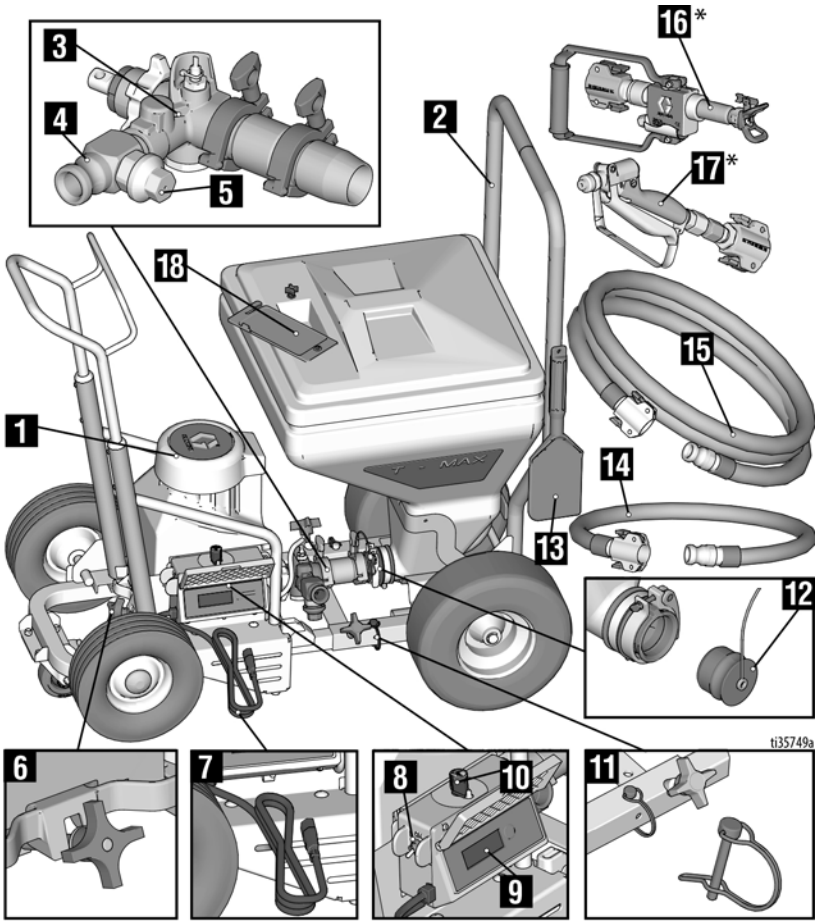

1	وحدة الضخ
2	إطار القادوس
3	المضخة
4	مخرج المضخة
5	صمام تنفيس الضغط
6	مشبك إحكام غلق الوحدة
7	سلك الطاقة
8	مفتاح التشغيل/الإيقاف
9	شاشة
10	مقبض التحكم في الضغط
11	مسامير القفل

12	قابس القادوس
13	أداة كاشطة
14	خرطوم بكرة رافعة
15	خرطوم المواد
16	أداة تطبيق T-Max
17	أداة تطبيق مضمَّنة
18	صندوق الأدوات

ملاحظة: تُعد جميع الخراطيم المقدمة مع الوحدة غير مخصصة إلا للاستخدام مع تطبيقات المواد المعتمدة على الماء.

* راجع صفحة 14 لمعرفة جميع أدوات التطبيقات.

تعريف المكونات 657

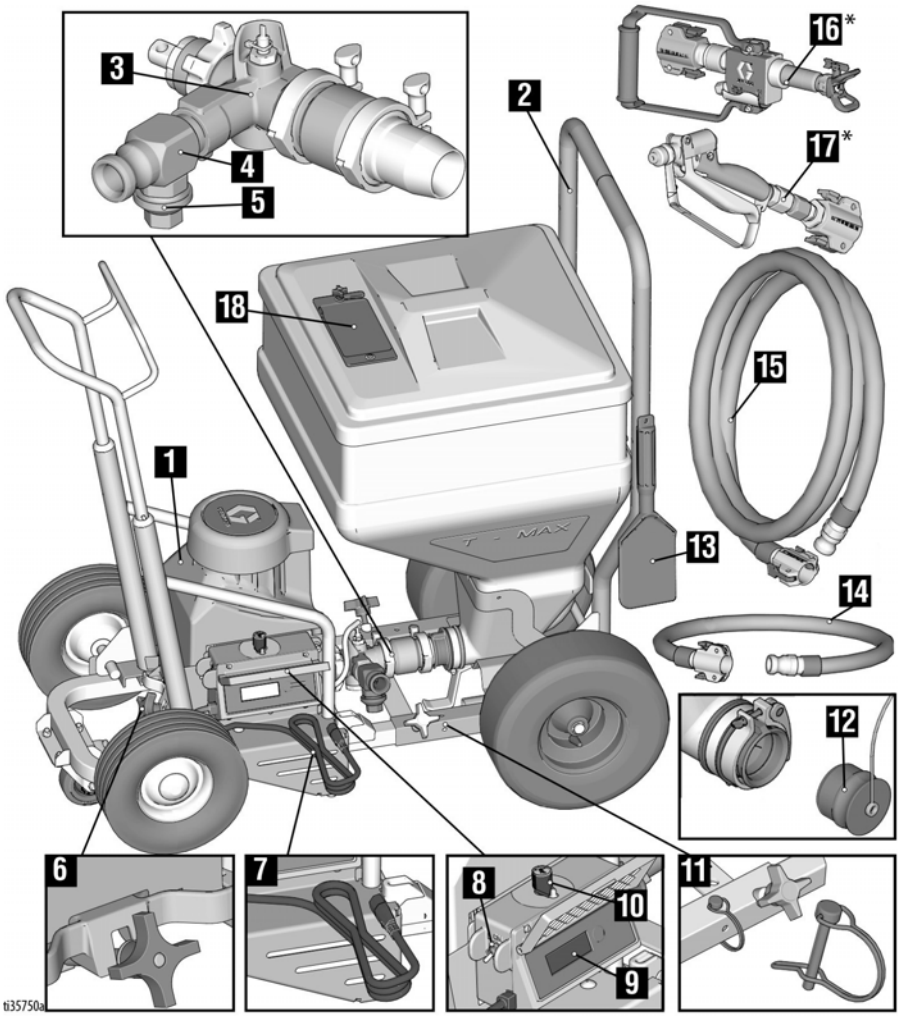

1	وحدة الضخ
2	إطار القادوس
3	المضخة
4	مخرج المضخة
5	صمام تنفيس الضغط
6	مشبك إحكام غلق الوحدة
7	سلك الطاقة
8	مفتاح التشغيل/الإيقاف
9	شاشة
10	مقبض التحكم في الضغط
11	مسامير القفل

12	قابس القادوس
13	أداة كاشطة
14	خرطوم بكرة رافعة
15	خرطوم المواد
16	أداة تطبيق T-Max
17	مسدس مضمَّن
18	صندوق الأدوات

ملاحظة: تُعد جميع الخراطيم المقدمة مع الوحدة غير مخصصة إلا للاستخدام مع تطبيقات المواد المعتمدة على الماء.

* راجع صفحة 14 لمعرفة جميع أدوات التطبيقات.

تعريف المكونات 6912

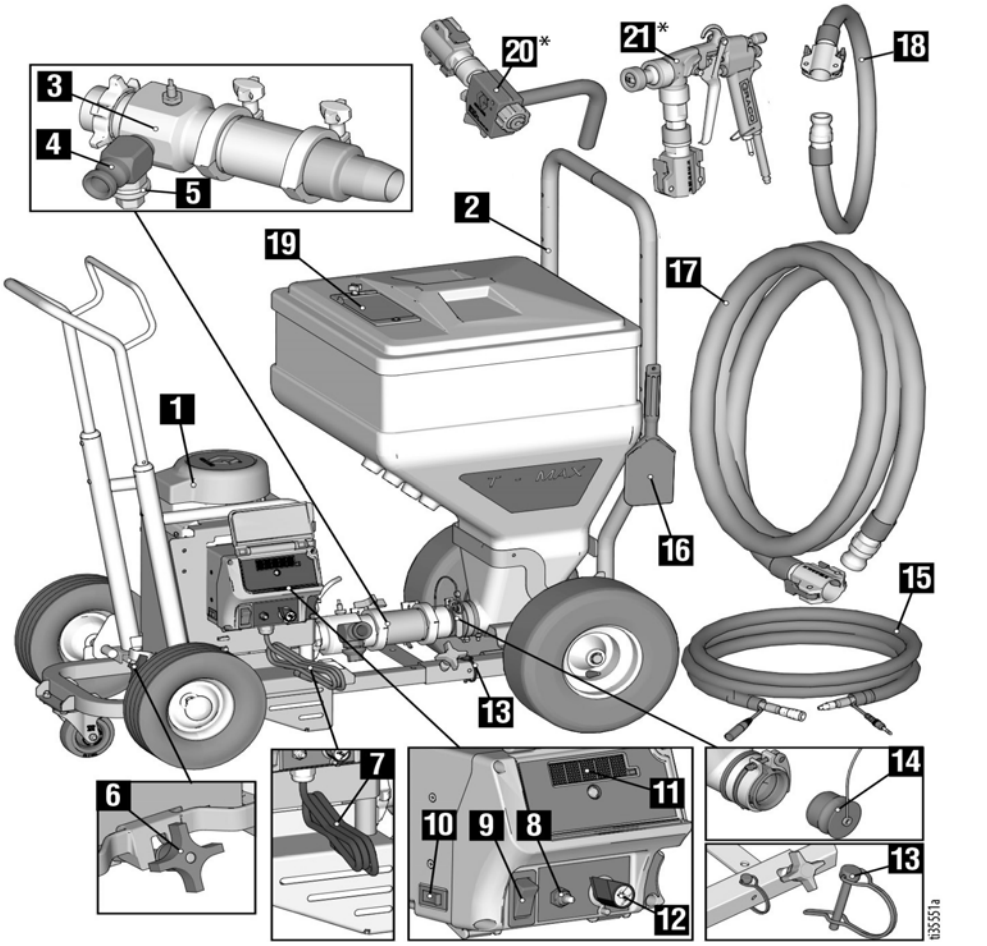

1	وحدة الضخ
2	إطار القادوس
3	المضخة
4	مخرج المضخة
5	صمام تنفيس الضغط
6	مشبك إحكام غلق الوحدة
7	سلك الطاقة
8	مفتاح وضع الضخ
9	مفتاح التشغيل/الإيقاف
10	مفتاح الأمبير
11	شاشة
12	مقبض التحكم في الضغط
13	مسامير القفل

14	قابس القادوس
15	خرطوم يعمل بالإشارة/هوائي
16	أداة كاشطة
17	خرطوم المواد
18	خرطوم بكرة رافعة
19	صندوق الأدوات
20	أداة تطبيق التدفق الحُر
21	مسدس الرش STX

ملاحظة: تُعد جميع الخراطيم المقدمة مع الوحدة غير مخصصة إلا للاستخدام مع تطبيقات المواد المعتمدة على الماء.

* راجع صفحة14 لمعرفة جميع أدوات التطبيقات.

تعريف المكونات

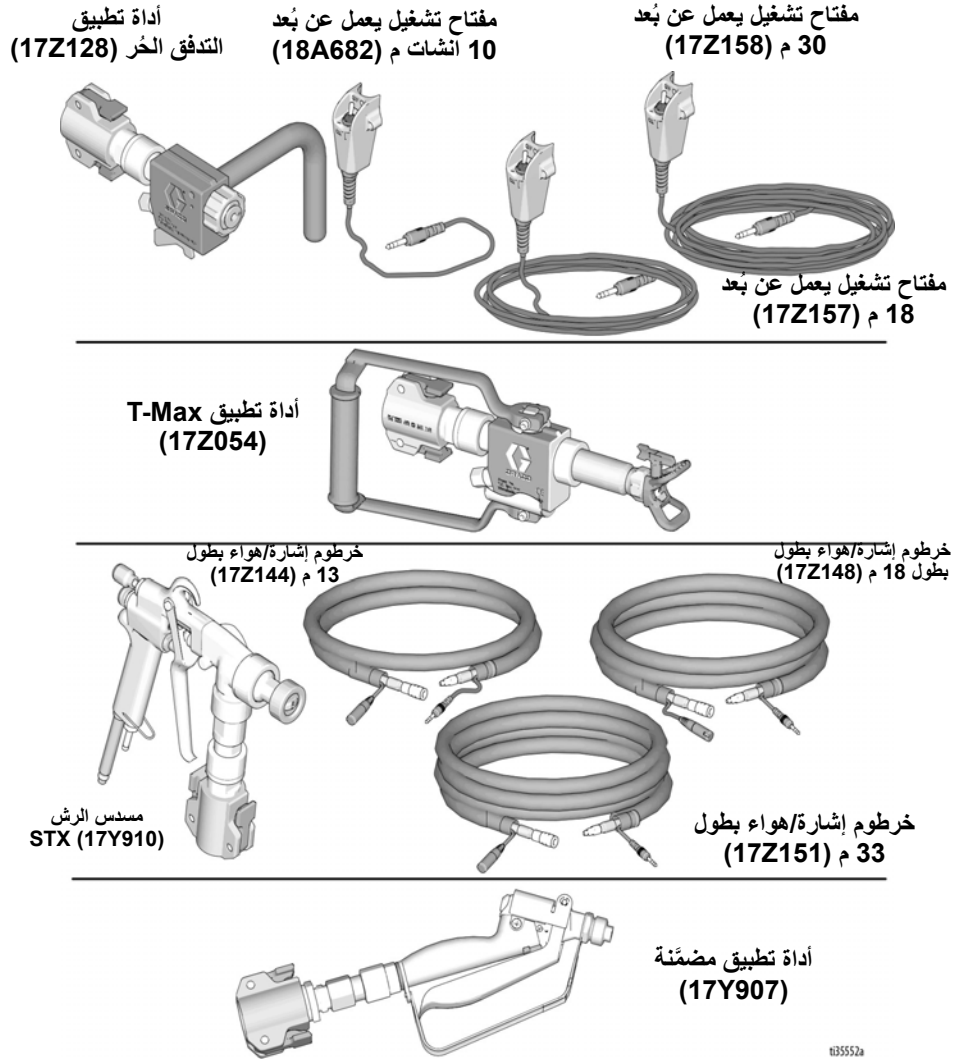

إعدادات التحكم بالضخ

T-Max 506/657

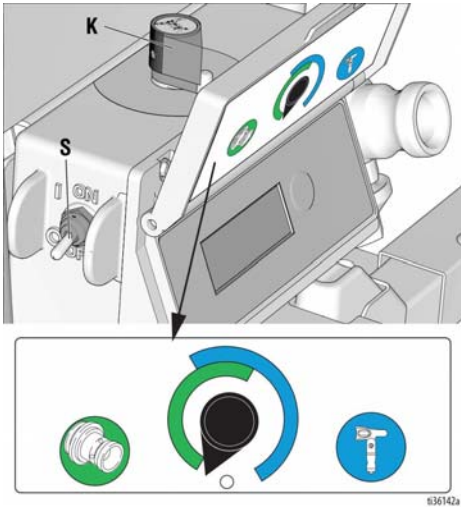

وضع التدفق (النصف الأول من مقبض التحكم بالضغط): يستمر عمل المحرك بالسرعة المحددة وفقًا لمقبض التحكم بالضغط 0-100% (K).

وضع الضغط (النصف الثاني من مقبض التحكم بالضغط): يعمل المحرك وفقًا للضغط المحدد بحسب مقبض التحكم بالضغط (K).

إعدادات التحكم بالضخ	الوصف
وضع الضغط	يعمل المحرك وفقًا للضغط المحدد بحسب مقبض التحكم بالضغط (K).
Flow Mode with Remote Control (وضع التدفق بالتحكم عن بُعد)	يسمح إعداد "Flow Mode with Remote Control" (وضع التدفق بالتحكم عن بُعد) بتحكم المستخدم في وظيفة تشغيل/إيقاف المضخة من خلال مفتاح مفصلي يعمل عن بُعد أو من خلال مسدس الرش STX. عند تركيب مفتاح مفصلي يعمل عن بُعد أو مسدس الرش STX وضبط إعدادات التحكم بالضغط على إعداد "Flow Mode with Remote Control" (وضع التدفق بالتحكم عن بُعد)، يمكن الاستفادة من هذين الإجرائيين في تشغيل المضخة وإيقافها.
وضع التدفق	يستمر عمل المحرك بالسرعة المحددة وفقًا لمقبض التحكم بالضغط (K). 0-100%

T-Max 6912

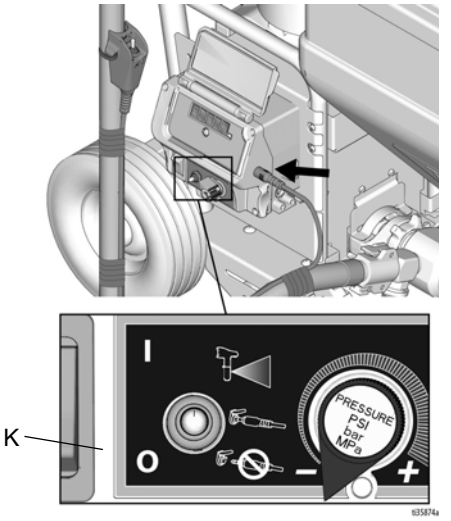

التشغيل

يجب ضبط مفتاح طاقة المحرك (S) على وضع التشغيل حتى تعمل المرشة على ضخ المواد.

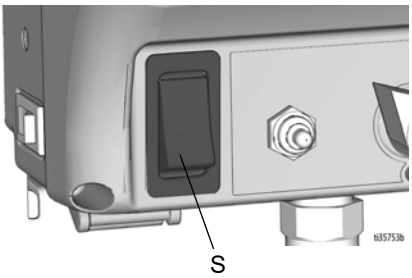

الإعداد

التأريض

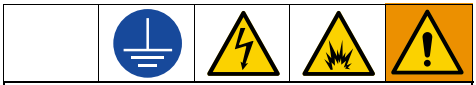

يجب تأريض المُعدّة للحد من خطر شرر الكهرباء الساكنة والصدمة الكهربائية. يمكن أن يسبب شرر الكهرباء العادية أو الساكنة اشتعال الأبخرة أو انفجارها. يمكن للتأريض غير السليم أن يسبب صدمة كهربائية. يوفر التأريض الجيد سلكًا لخروج التيار الكهربائي.

تم تجهيز هذا المنتج بكابل به سلك تأريض مع قابس تأريض مناسب. يجب توصيل القابس بمنفذ كهرباء مُركَّب بشكل سليم ومؤرض وفقًا لجميع القوانين واللوائح المحلية.

لا تقم بتعديل القابس المتوفر؛ إذا كان غير مناسب لمنفذ الكهرباء، استعن بكهربائي مؤهل لتركيب المنفذ الكهربائي المناسب.

المواد المعتمدة على مذيبات

ملاحظة: تُعد جميع الخراطيم المقدمة مع الوحدة غير مخصصة إلا للاستخدام مع تطبيقات المواد المعتمدة على الماء.

يجب استخدام خراطيم وأدوات تطبيق متوافقة مع المذيب.

غسل المعدّة

لتلافي حدوث حرائق وانفجارات، احرص على تأريض المعدّة وحاويات النفايات. لتلافي حدوث شرر الكهرباء الساكنة أو الإصابات الناتجة عن الرش، احرص على غسل الجهاز في وجود أقل ضغطٍ ممكن.

- اغسل الجهاز قبل تغيير المواد وقبل أن يجف السائل بها، في نهاية اليوم، وقبل تخزين الجهاز وكذلك قبل إصلاحها.
- اغسل المعدّة بسائل متوافق مع السائل الذي يتم توزيعه والقطع الرطبة من المعدة.
- احرص على غسله في وجود أقل ضغطٍ ممكن. افحص الموصلات بحثًا عن أي تسرب وأحكم غلقها إذا لزم الأمر.

1. اتبع **إجراء تنفيس الضغط**، الصفحة 19.
2. اضبط المضخة على أقل ضغط ممكن للسوائل، وابدأ الضخ.
3. ثبّت الجزء المعدني من المسدس بقوة إلى دلو معدني مؤرض. اضغط على زناد المسدس حتى يتم توزيع مذيب التنظيف.

مفتاح الأمبير

حدد الإعداد 15 أمبير أو 20 أمبير حسب معدل دائرتك الكهربائية. تحتاج الوحدات 110 فولت إلى فولت تيار متردد بقوة 100-120، 50/60 هرتز، 15-20 أمبير، 1 فاز

حدد الإعداد 10 أمبير أو 16 أمبير حسب معدل دائرتك الكهربائية. تحتاج الوحدات 230 فولت إلى فولت تيار متردد بقوة 220-240، 50/60 هرتز، 10-16 أمبير، 1 فاز

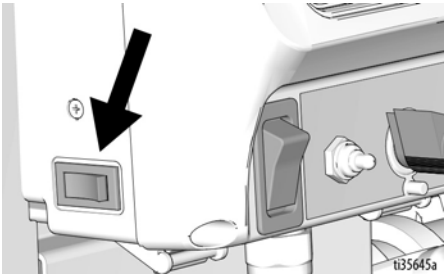

كابلات الإطالة

استخدم كابل إطالة به موصل تأريض غير تالف. إذا كان كابل الإطالة ضروريًا، فاستخدم كابل 12 AWG ثلاثي الأسلاك (مقاس 2,5 ملم^2) كحد أدنى.

ملاحظة: قد يؤدي المقياس الأخف أو كابلات الإطالة الأطول إلى خفض أداء المرشة.

مواد الخليط

ملاحظة: يتعين استخدام الخليط المناسب من المواد. لن تعمل المضخة ومسدس الرش إذا كان قوام الخليط سميك جداً. لا تستخدم سوى المواد المعتمدة على الماء.

1. اخلط المادة مع الماء في حاوية منفصلة.

خليط جاف

اخلط بعناية مادة الحبيبات مع الماء وفقًا للتعليمات التي تدونها الشركة المصنعة على العلبة.

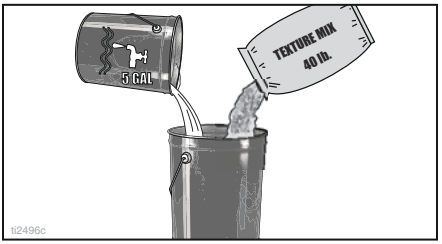

خليط سابق المزج

أضف الماء ببطء إلى وعاء الخليط سابق المزج سعته 5 جالون (18.9 لتر).

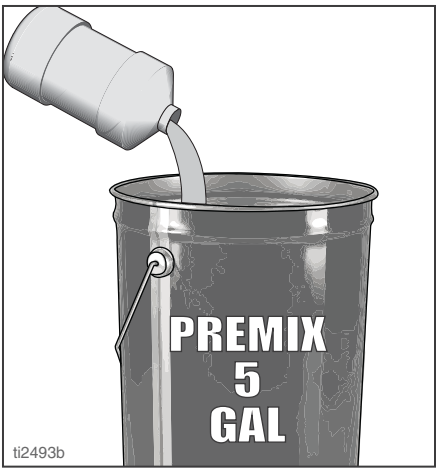

2. حرّك الخليط بالمضرب للحصول على قوام ناعم خالي من التكتلات.

3. تأكد من خلط جميع كتل المسحوق الجاف تمامًا قبل سكب الخليط في قادوس المرشة.

ملاحظة
في حالة عدم التأكد من خلط المسحوق الجاف بأكمله، فإن هذا قد يؤدي إلى انسداد الفوهة أو المضخة.

تعليمات خلط مادة تشحيم الخرطوم

تستُخدم مادة تشحيم الخراطيم (17Z224) لتشحيم المضخة وممرات الخرطوم وذلك للحد من مخاطر التوقف عند تحضير المواد المجمعة.

ملاحظة: في حالة استخدام مواد أخرى لتشحيم الخراطيم، اتبع تعليمات الخلط الخاصة بالشركة المصنعة.

1. أفرغ عبوة واحدة من مادة تشحيم الخرطوم في وعاء سعته خمسة جالون واملأه حتى منتصفه بالماء.

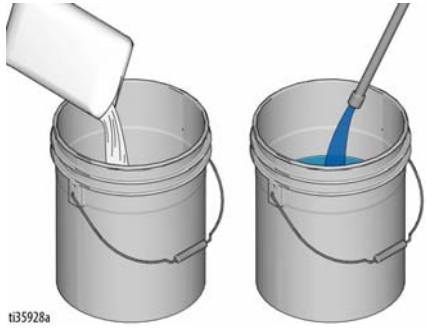

2. حرك الخليط لمدة دقيقة.

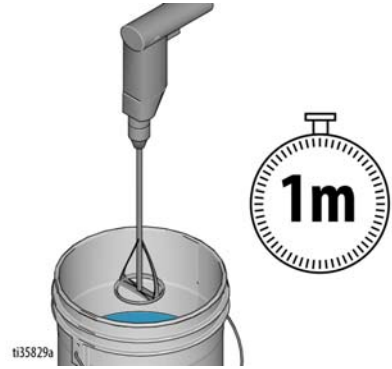

3. املأ الجزء المتبقي من الوعاء بالماء. حرك الخليط لمدة دقيقة.

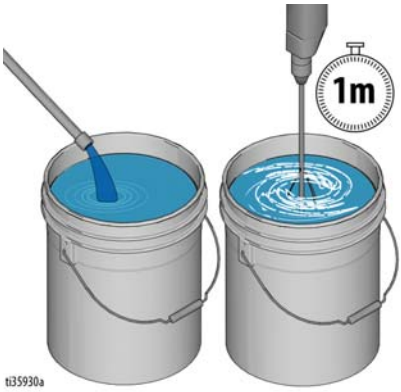

4. اترك الخليط لمدة لا تقل عن خمس دقائق أو حتى يصير قوام الحبيبات ناعمًا.

إجراء تنفيس الضغط

اتبع إجراء تنفيس الضغط في أي وقت ترى فيه هذا الرمز.

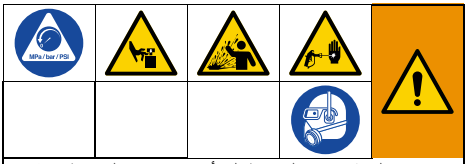

تبقى هذه المُعدّة تحت الضغط إلى أن يتم تنفيس الضغط يدويًا. للمساعدة في منع الإصابات الخطيرة من ضغط السوائل, مثل اختراق الجلد ورذاذ الرش والقطع المتحركة, اتبع إجراء تنفيس الضغط عند توقفك عن الرش وقبل التنظيف, أو الفحص, أو الصيانة للمُعدّة.

1. أدر مفتاح ON/OFF (تشغيل/إيقاف) إلى وضع OFF (إيقاف)، وأدر مقبض التحكم بالضغط دورة كاملة في عكس اتجاه عقارب الساعة على الوضع OFF (إيقاف).

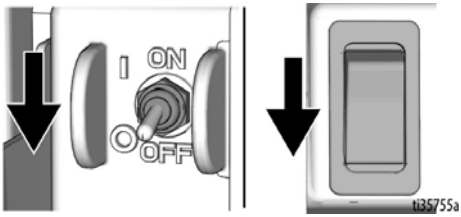

2. قم بتوجيه أداة التطبيق نحو القادوس. قم بتشغيل أداة التطبيق.

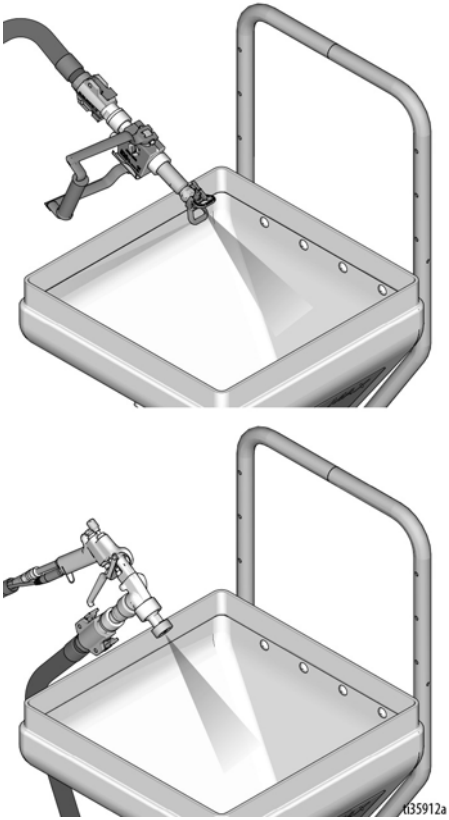

3. إذا كنت تشك في أن طرف أو خرطوم الرش مسدودًا أو أن الضغط لم يتم تنفيسه بشكل كامل:
   a. أدر صمام التحضير، إذا تم تركيبه، لأسفل على وضع التحضير.
   b. قم ببطء شديد بفك حلقة التثبيت أو قارنة طرف الخرطوم و صمام تنفيس الضغط لتنفيس الضغط تدريجيًا.

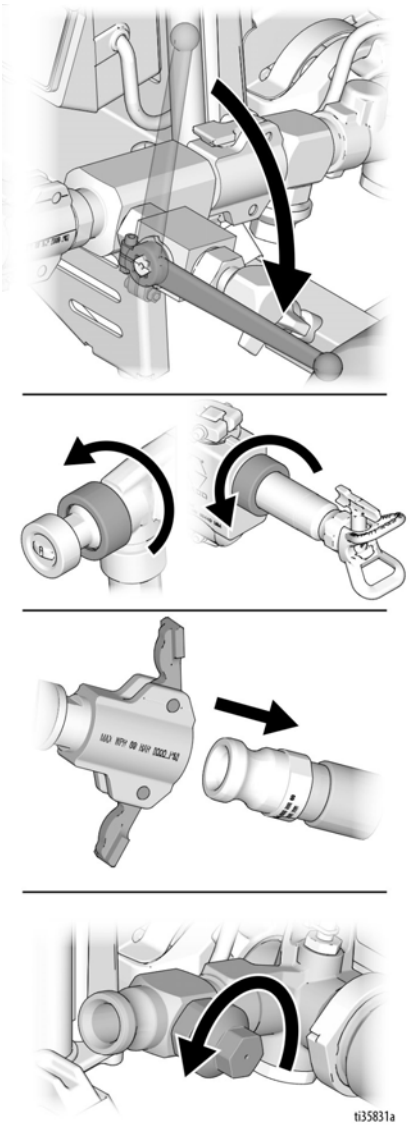

   c. قم بفك الصامولة أو القارنة بشكلٍ كامل.
   d. قم بإزالة العوائق الموجودة في الخرطوم أو الطرف.

ملاحظة: في حالة استخدام صمام تنفيس الضغط من أجل تنفيس الضغط، تأكد من فكه وتنظيفه تمامًا.

الإعداد

عند إخراج محتويات المرشة لأول مرة أو بعد تخزين طويل المدى، قم بإجراء الإعداد. عند الإعداد لأول مرة، قم بإزالة قابس الشحن من مخرج السائل.

1. حرر المقابض على المقابض على إطار القادوس واسحب المسامير للخارج. اضبط إطار القادوس بحيث يتوافق مع 506/657 (وضع الإطار الأقصر) أو 6912 (وضع الإطار الأطول).

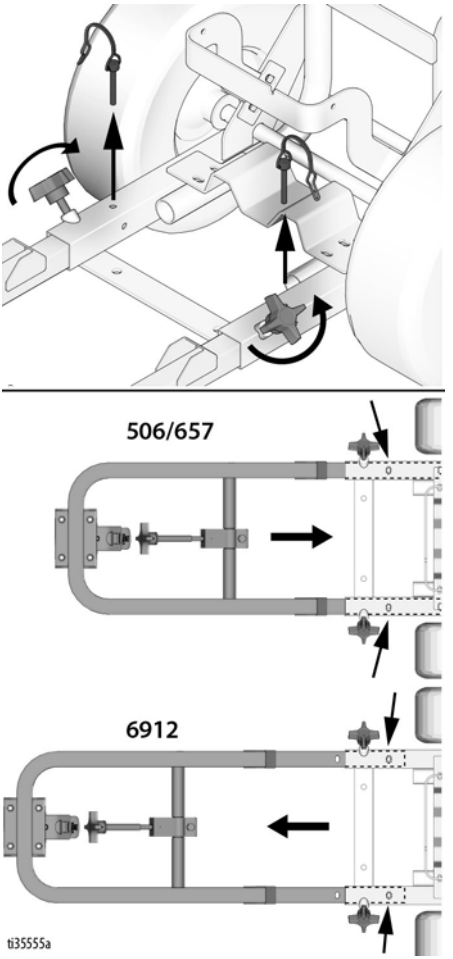

قد يتعين ضبط إعدادات مختلفة للضخ، بناءً على المواد التي يتم رشها باستخدام الموديل T-Max 6912. لمعلومات التفكيك، راجع قسم **إصلاح المضخة**، صفحة 60.

a. **مواد سلسة:** استخدم كرة فولاذية للمدخل مزودة بنابض، وكرة فولاذية للمخرج مزودة بنابض. هذه هي طريقة شحن الوحدة.

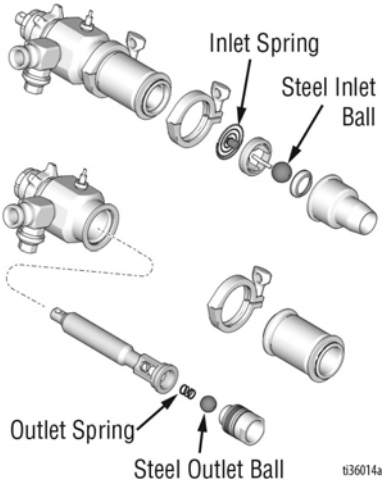

b. **بعض التجميعات:** لتجنب تفكك الحزمة، استخدم كرة مطاطية للمدخل مزودة بنابض وكرة فولاذية للمخرج مزودة بنابض. **ملاحظة:** قد يلزم، في بعض الأحيان، إزالة النابض من المخرج في حالة التوقف. راجع الجزء "ج".

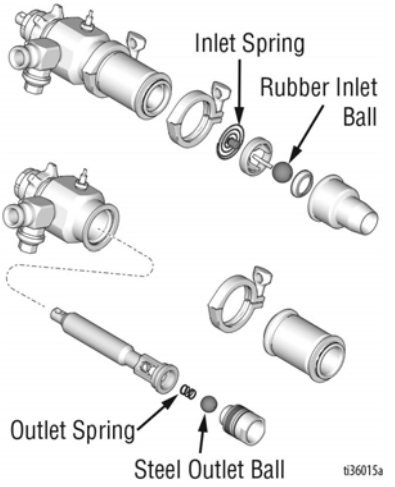

c. لإزالة نابض المخرج، قم بإزالة مدخل وأسطوانة المضخة، ثم أزل النابض من المكبس.

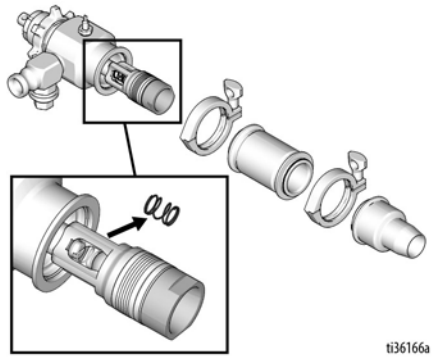

2. ثبت العجلة الأمامية.

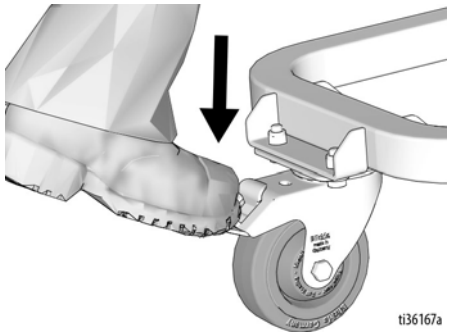

3. حرر مشبك القادوس.

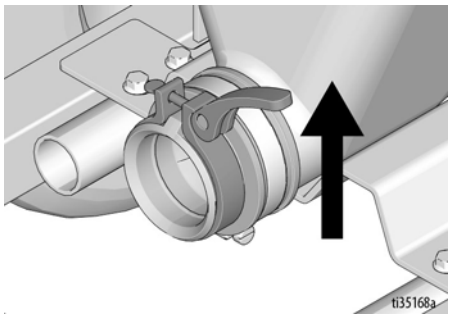

4. حرك مشبك تثبيت الوحدة لأسفل.

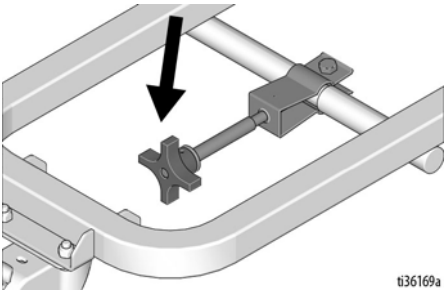

5. صِل وحدة الضخ بإطار القادوس.

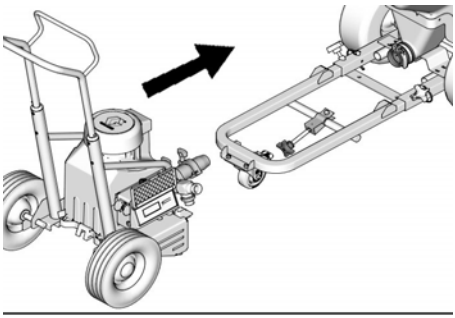

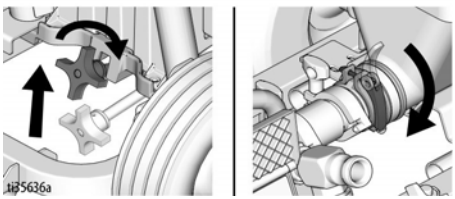

6. إذا لم تتم محاذاة القادوس والمضخة، حرر الصواميل الأربعة الموجودة خلف القادوس. تأكد من محاذاة القادوس والمضخة ثم أحكم ربط الصواميل الأربعة.

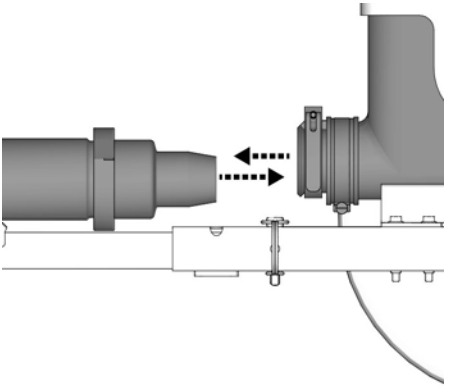

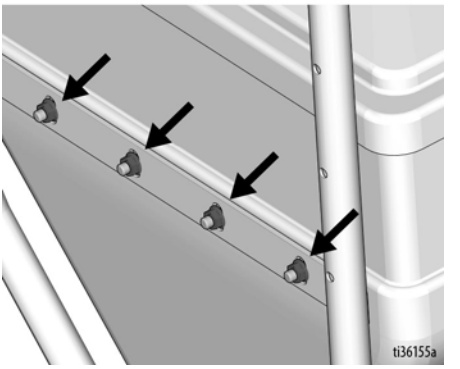

7. أدر مفتاح ON/OFF (التشغيل/الإيقاف) على الوضع OFF (الإيقاف). صل كابل الطاقة.

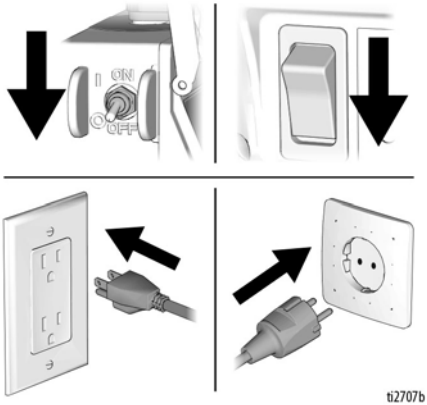

8. أزل قابس المضخة. صل خرطوم المواد بمخرج المضخة.

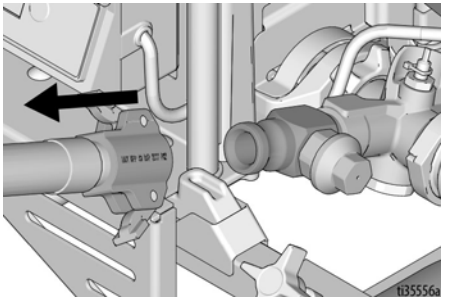

بدء التشغيل - لاهوائيًا

قم بإجراء بدء التشغيل في كل مرة يتم فيها تشغيل المرشة للمرة الأولى بعد تنظيفها أو تخزينها.

1. نفذ **إجراء تنفيس الضغط** الصفحة 19.
2. املأ قادوس المواد بمادة الحبيبات مسبقة الخلط. تباع أسطوانة العبوة وحدها.

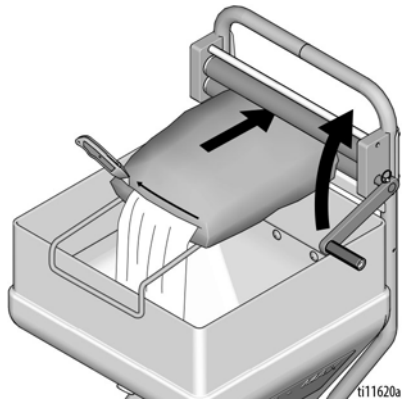

3. تحضير المضخة.
   a. ضع خرطوم المواد في القادوس.

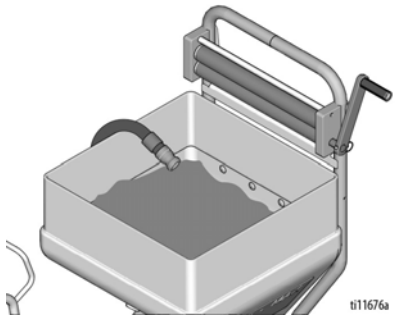

   b. أدر مفتاح ON/OFF (التشغيل/الإيقاف) على الوضع ON (التشغيل).

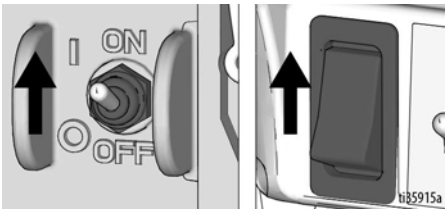

   c. **6912 فقط:** ارفع مفتاح وضع الضخ لأعلى.

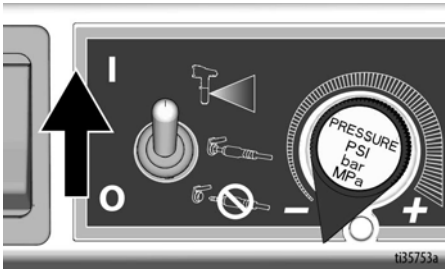

   d. أدر مقبض التحكم في الضغط في اتجاه عقارب الساعة بمقدار ربع لفة.

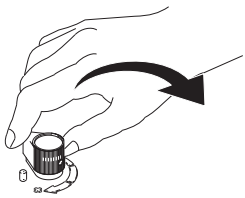

e. ما إن يتم تدفق مسار ثابت من خرطوم المواد، استمر في التشغيل لمدة 30 ثانية إضافية.

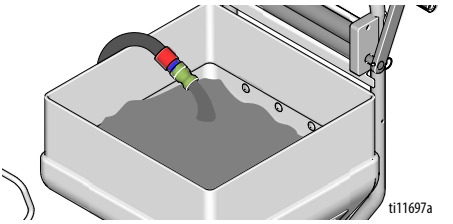

f. أدر مفتاح ON/OFF (التشغيل/الإيقاف) على الوضع OFF (الإيقاف).

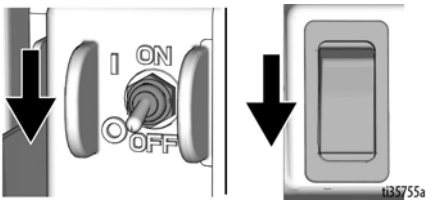

4. قم بتركيب فلتر أو قابس لممر الهواء وفوهة الإطالة. يحدد قوام المادة وحجم الفوهة نوع الفلتر المستخدم. في بعض الحالات، قد يلزم استخدام قابس لممر الهواء بدون حاجز مع فوهات كبيرة لضمان رش المواد بنجاح على الرمال أو الصخور.

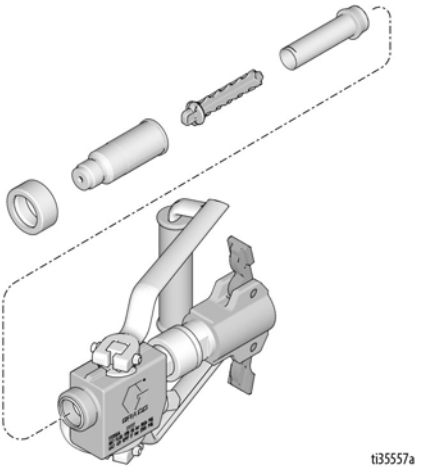

5. قم بتوصيل أداة التطبيق بخرطوم المواد.

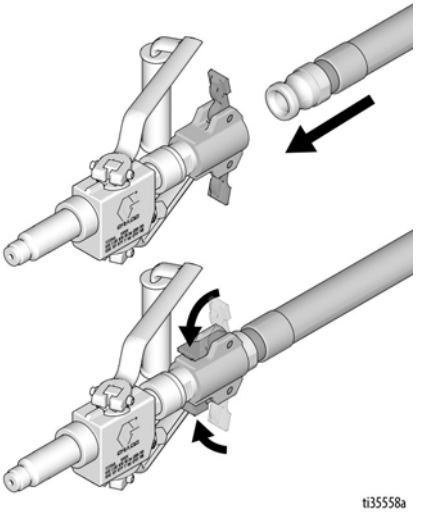

6. أدر مفتاح ON/OFF (التشغيل/الإيقاف) على الوضع ON (التشغيل).

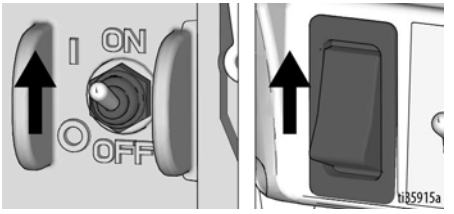

7. قم بتشغيل أداة التطبيق. أدر مقبض التحكم في الضغط في اتجاه عقارب الساعة إلى أن يتم الوصول إلى المعدل المطلوب لرش المواد. استمر في التشغيل لمدة 15 ثانية.

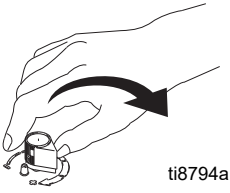

تركيب فوهة الرش

لتجنب التعرض لإصابات خطيرة بفعل اختراق الجلد، لا تضع يدك أمام طرف الرش عند تركيب أو إزالة طرف الرش وواقي الطرف.

1. نفذ **إجراء تنفيس الضغط**، الصفحة 19.
2. تأكد من تركيب فوهة الرش وواقي الفوهة بالترتيب الموضح أدناه.

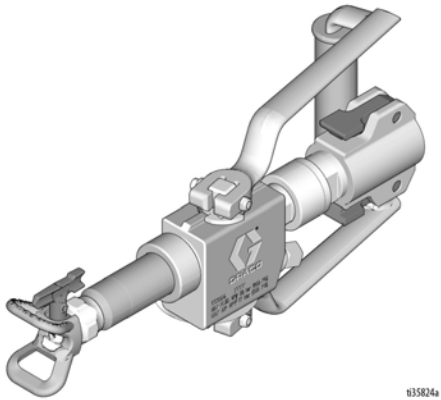

a. استخدم فوهة الرش لمحاذاة الحشية والسدادة في واقي الفوهة.

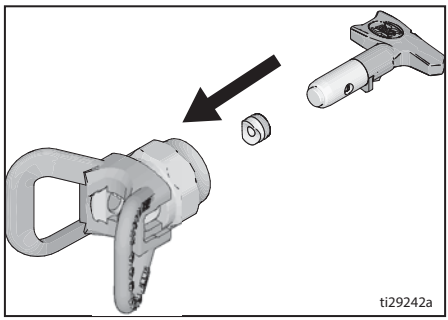

b. يجب دفع فوهة الرش إلى أن يتم إدخالها في واقي الفوهة. أدر فوهة الرش بالضغط عليها لأسفل.

c. قم بتركيب حلقة التثبيت على مهايئ واقي الفوهة ثم قم بتركيب واقي الفوهة.

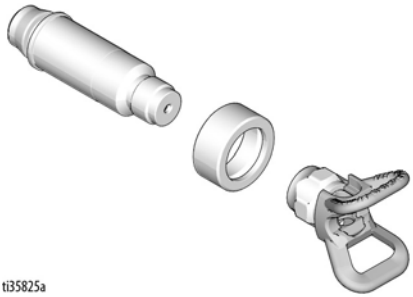

3. أدر المقبض الذي يأخذ شكل السهم على فوهة الرش إلى الأمام في اتجاه وضع الرش.

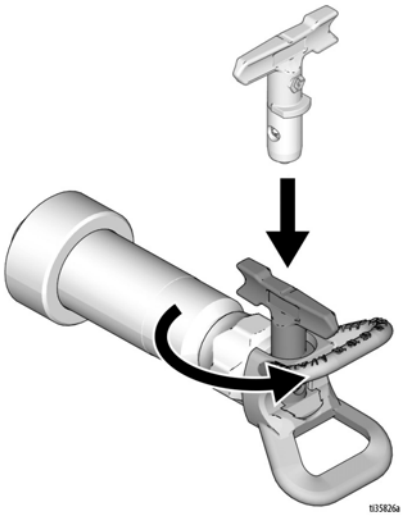

4. اربط مجموعة فوهة الرش وواقي الفوهة بالمسدس وأحكم الربط.

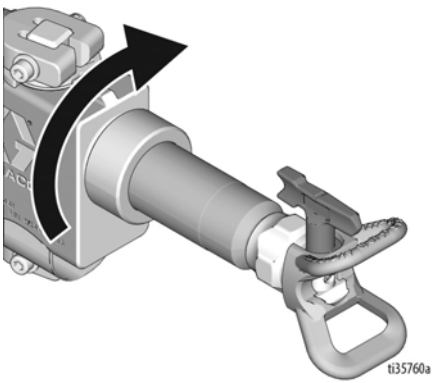

إزالة الانسداد في فوهة الرش

لتجنب انسداد الفوهة:

- عند عدم استخدام أداة التطبيق لفترات طويلة، حافظ على بقاء الفوهة "رطبة" وقم بتنفيذ **إجراء تنفيس الضغط،** الصفحة 19.
- حافظ على نظافة فوهة الرش وخلوها من المواد.

1. قم بتدوير فوهة البخاخ على وضع التحرير. وجه أداة التطبيق على الأرضية وقم بتشغيلها. عند إزالة الانسداد، قم بإيقاف أداة التطبيق.

وضع التحرير

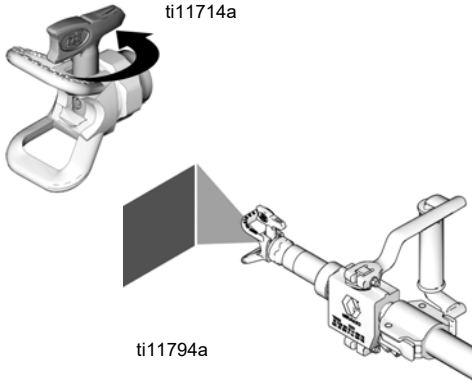

2. قم بتدوير فوهة البخاخ مرة أخرى على وضع الرش. قم بتشغيل أداة التطبيق. قم برش نمط تجريبي.

الرش

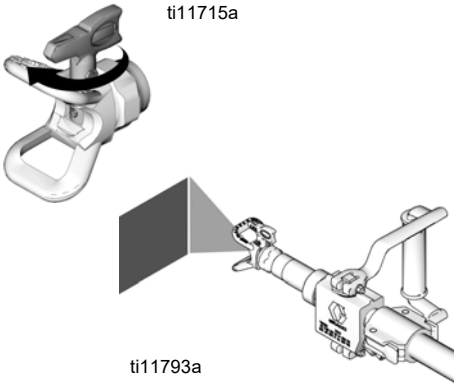

ملاحظة: عند الرش، في حالة عدم استخدام أداة التطبيق لفترة طويلة، تأكد من تنظيف المرشة أو حافظ على المسدس "رطبًا" عن طريق وضعه في الماء أو لفه بقطعة قماش مبللة. يعمل هذا الإجراء على تقليل نسبة احتمالية جفاف المواد في المسدس، هذا الجفاف الذي يتسبب في توقف المسدس.

بدء التشغيل - هوائيًا

قم بإجراء بدء التشغيل في كل مرة يتم فيها تشغيل المرشة للمرة الأولى بعد تنظيفها أو تخزينها.

1. نفذ **إجراء تنفيس الضغط**، الصفحة 19.
2. لتجنب حدوث عطل، املأ قادوس المادة بمادة تشحيم الخرطوم. انظر **تعليمات خلط مادة تشحيم الخرطوم**، الصفحة 18، ثم اتبع التعليمات المتعلقة بالمادة التحضيرية. قم بضخ جميع شحم الخرطوم عبر الخرطوم لإعادته إلى وعاء ثم واصل بالمادة التحضيرية.

في حال تجمع الرش بصورة كبيرة، استخدم كرة المدخل المطاطية مع النابض وكرة المخرج الصلبة مع النابض.

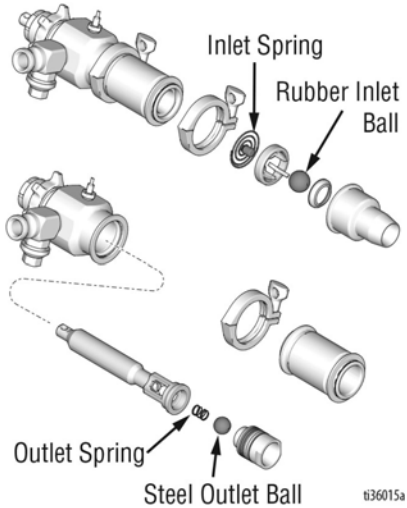

ملاحظة: في حال وجود مشكلات أعطال في المضخة، أزل نابض المخرج وأدر بدونها.

لطلي المادة التحضيرية بدون نابض المخرج، انزع الخرطوم واسكب الماء في المخرج. ضع الوحدة في "وضع التدفق" وأدر مقبض التحكم في الضغط في اتجاه عقارب الساعة حتى تخرج المادة من مخرج المضخة. أدر مقبض التحكم في الضغط عكس اتجاه عقارب الساعة حتى يتوقف التدفق، ثم صل خرطوم المواد. إذا كان ذلك ممكنًا، صل صمام المادة التحضيرية بالمخرج، ثم صل خرطوم المواد. افتح صمام المادة التحضيرية وأدر ببطء مقبض التحكم في الضغط في اتجاه عقارب الساعة حتى تخرج المادة من صمام المادة التحضيرية.

أغلق صمام المادة التحضيرية واسمح للخرطوم أن يمتلئ (صمام المادة التحضيرية يُباع منفردًا).

3. املأ القادوس بمادة الحبيبات المختلطة.

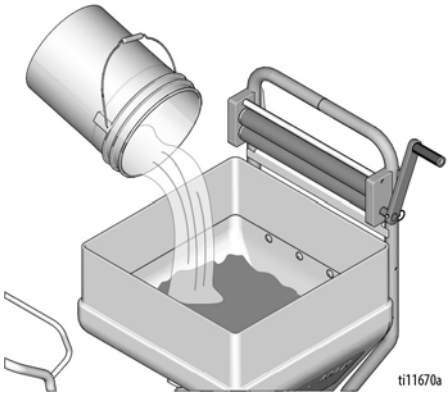

ملاحظة: أثناء تحضير المادة، دع ما تبقى من شحم الخرطوم يتدفق إلى وعاء حتى تبدأ المادة في الخروج.

4. تحضير المضخة.
   a. ضع خرطوم المواد في القادوس.

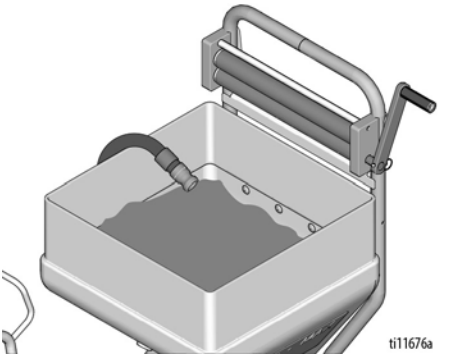

   b. أدر مفتاح ON/OFF (التشغيل/الإيقاف) على الوضع ON (التشغيل).

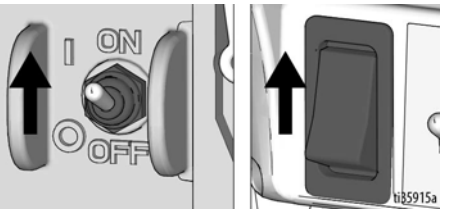

   c. ضع مفتاح وضع الضخ في الوضع السفلي. أدر مقبض التحكم في الضغط في اتجاه عقارب الساعة بمقدار ربع لفة.

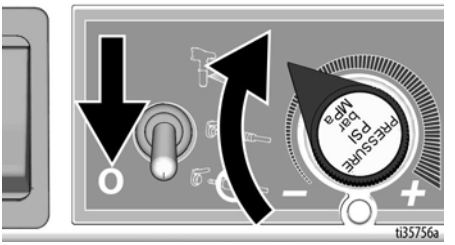

   d. ما إن يتم تدفق مسار ثابت من خرطوم المواد، استمر في التشغيل لمدة 30 ثانية إضافية.

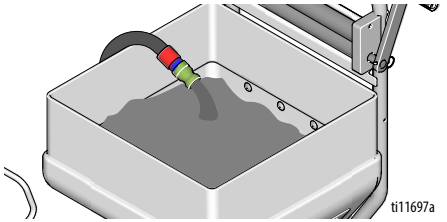

   e. أدر مفتاح ON/OFF (التشغيل/الإيقاف) على الوضع OFF (الإيقاف).

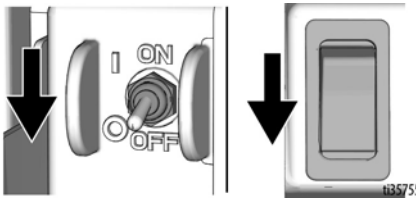

بدء التشغيل - مسدس STX الهوائي

1. أدر صمام الإبرة الهوائية إلى وضع سفلي. قم بتوصيل أداة التطبيق بخرطوم المواد. قم بتوصيل موصل سلكي للإشارة بمقبض المسدس، ثم بالخرطوم بالهوائي.

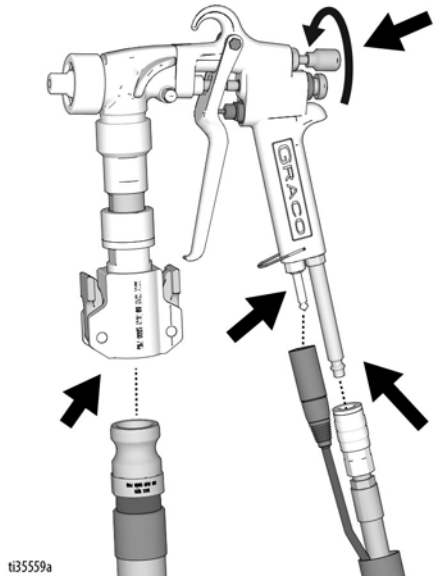

2. ضع مفتاح وضع المضخة في المنتصف من أجل التحكم في المضخة عن بعد.

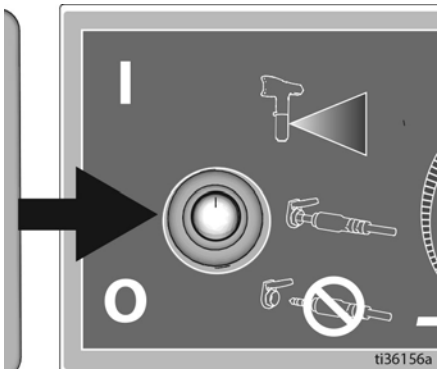

3. أمسك بالمطباق أعلى قادوس المواد وأدر المطباق على وضع "ON" (تشغيل).

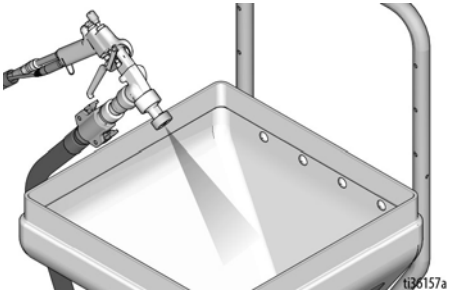

4. أدر مقبض التحكم في الضغط في اتجاه عقارب الساعة إلى أن يتم الوصول إلى المعدل المطلوب لرش المواد. استمر لمدة 15 ثانية.

بدء التشغيل - مسدس STX الهوائي

5. عند الانتهاء من الرش، حرر الزناد. سيبقى ممر السائل مفتوحًا، لتخفيف الضغط.

6. عندما يخف الضغط، اضغط على ازر إيقاف الزناد لإغلاق ممر السائل.

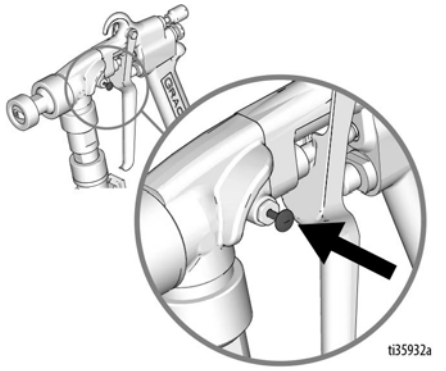

7. قم برش نمط تجريبي. وجّه المطباق نحو الأرضية. ضع الصمام الهوائي على وضع ON "تشغيل". ضع المطباق على وضع ON "تشغيل". وحرّك المطباق لرش السطح.

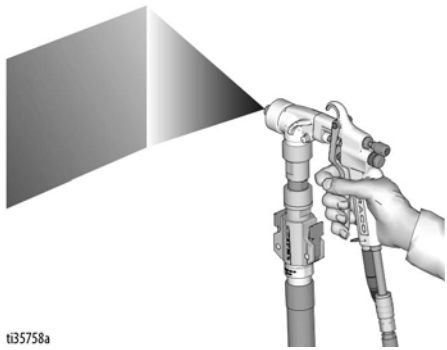

8. اضبط صمام الإبرة الهوائي و/أو اختر حجم الفوهة البديل (4 - 12 مم) لإتمام العمل على النحو المرغوب.

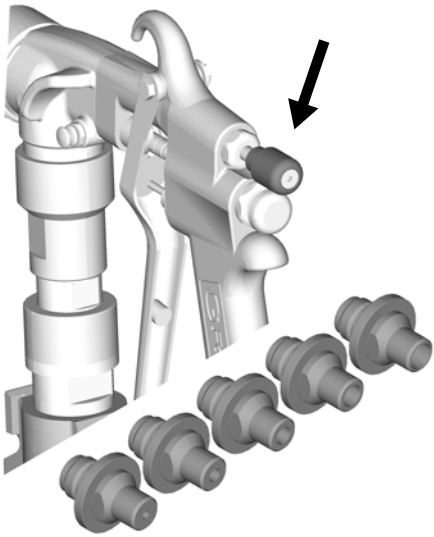

9. إذا كان نمط المروحة هو النمط المرغوب، أزل حلقة الاحتجاز وأضف مبيت المحول والقرص وصامولة الاحتجاز إلى المُجمّع.

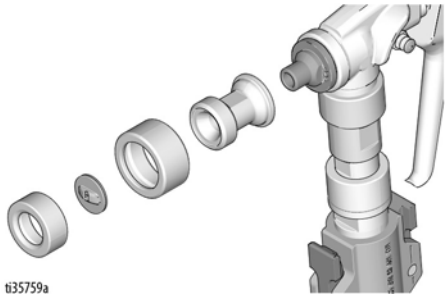

10. اختر القرص البديل (W4 - WXL) لإتمام العمل على النحو المرغوب.

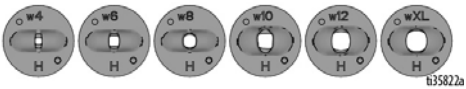

التشغيل

يتمتع النظام بحماية من الحمل الحراري الزائد تقوم بإغلاقه النظام ذاتيًا في حال زيادة السخونة أكثر مما ينبغي. وللحد من التعرض لمخاطر جروح جسدية بسبب النظام الذي يعيد التشغيل على نحو غير متوقع، عليك دائمًا جعل مفتاح الإيقاف/التشغيل ON/OFF على وضع الإيقاف OFF.

قد يتصل مكبس هواء خارجي بقطعة تركيب خط الهواء المتصل بأداة التطبيق. قد يكون هذا مفيدًا لاستخدام المواد المزخرفة أو صعبة الرش.

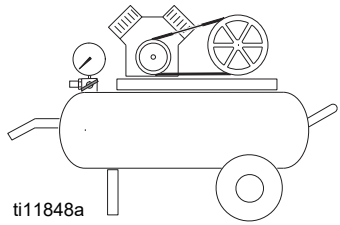

ti11848a

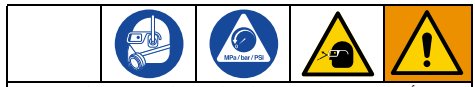

قد ينشأ عن زيادة الضغط على النظام إلى انفجار المكونات مما يؤدي إلى إصابة خطيرة. وللحد من مخاطر زيادة الضغط على النظام:

- لا تستخدم المكبس بضغط مخرج أكبر من 125 رطل لكل بوصة مربعة (0.86 ميجا باكسال، 8.6 بار).

فيما يلي الخراطيم المصاحبة للنظام:

T-Max 506:

- خرطوم السائل: قطر داخلي 5 متر من 25 مم وقطر داخلي 3 متر من 19 مم

T-Max 657:

- خرطوم السائل: قطر داخلي 10 متر من 25 مم وقطر داخلي 3 متر من 19 مم

T-Max 6912:

- خرطوم السائل: قطر داخلي 5 و10 و15 و30 متر من 25 مم وقطر داخلي 3 متر من 19 مم
- الخرطوم الهوائي: إن وُجد، 18 متر أو 33 متر

استخدام الخرطوم

اربط دائمًا خرطوم بقطر داخلي 25 مم بمخرج المضخة. بعد ذلك، قد تُضاف الخراطيم الأخرى إلى الحد الأقصى من أطوال خرطوم السائل:

- استخدم أقل طول لخرطوم السائل يلزم لتطبيق الرش (25 مم ×5 متر) على الأقل.
- يقلل طول الخرطوم غير اللازم من أداء المرشة.
- الحد الأقصى من أطوال خرطوم السائل:

T-Max 506:

- قطر داخلي 15 متر من 25 مم أو 10متر من 25 مم + 3 متر من 19 مم

T-Max 657:

- قطر داخلي 30 متر من 25 مم أو 25 متر من 25 مم + 3 متر من 19 مم

ملاحظة:

T-Max 6912:

- قطر داخلي 30 متر من 25 مم وقطر داخلي 3 متر من 19 مم

ملاحظة: لا تستخدم إلا 3 متر من 19 مم قطر داخلي. لا تتجاوز 1000 رطل لكل بوصة مربعة. نطاق درجة الحرارة عند الاستخدام 0 - 180 فهرنهايت. تُعد جميع الخراطيم المقدمة مع الوحدة غير مخصصة إلا للاستخدام مع تطبيقات المواد المعتمدة على الماء.

التنظيف

التخزين لفترة لا تتجاوز 24 ساعة.

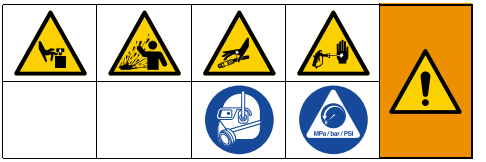

1. نفذ **إجراء تنفيس الضغط**، الصفحة 19.
2. قم بإزالة أداة التطبيق. حافظ على أن تكون أداة التطبيق "رطبة" عن طريق وضعها في الماء أو لفها بقطعة قماش مبللة.

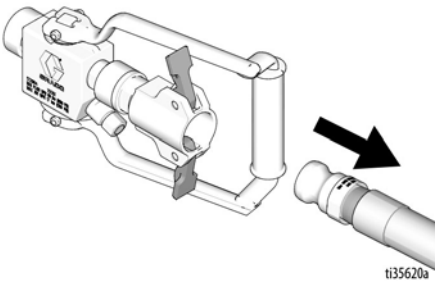

3. أزل الخرطوم وقم بإقران طرفيه معًا.

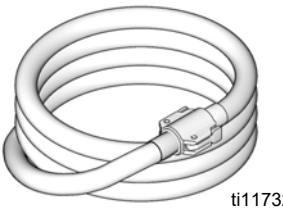

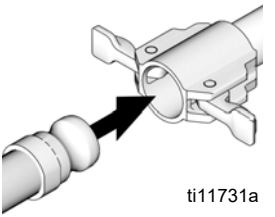

4. نظف جوانب القادوس إلى المستوى المادي. قم بتغطية المواد في القادوس بغطاء القادوس.

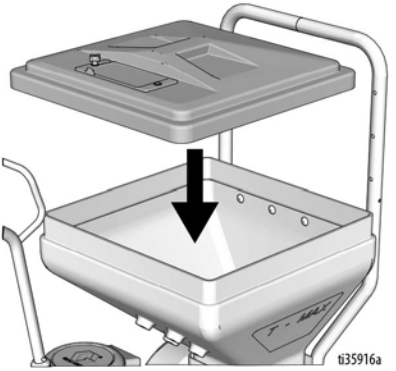

5. افصل المضخة من القادوس.

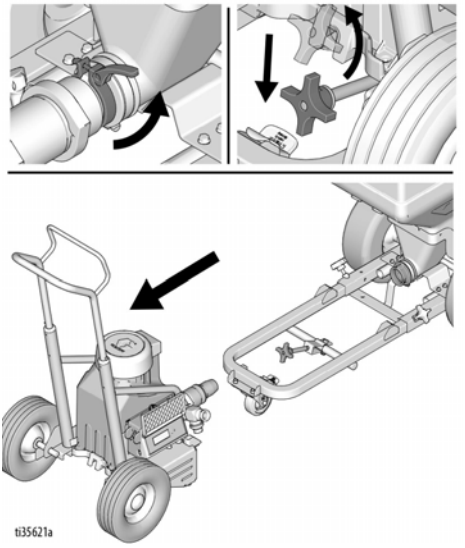

6. قم بتركيب قابس القادوس.

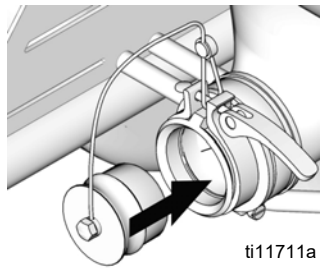

ti11711a

7. قم بتركيب الغطاء على مدخل المضخة.

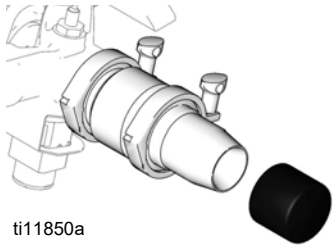

ti11850a

8. قم بتركيب غطاء المضخة (يُباع منفصلًا) على مخرجها.

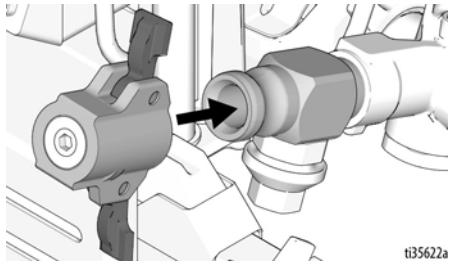

ti35622a

التخزين لأكثر من 24 ساعة.

1. نفذ **إجراء تنفيس الضغط**، الصفحة 19.
2. أغلق الهواء إذا كنت ترش بالهواء. قم بإزالة أداة التطبيق من خرطوم المواد. نظف أداة التطبيق.

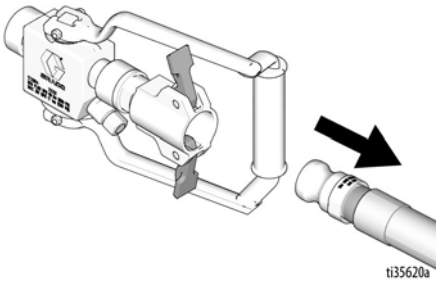

ti35620a

3. أدر مقبض التحكم في الضغط باتجاه عقارب الساعة وقم بضخ الحبيبات غير المستخدمة من قادوس وخرطوم المواد.

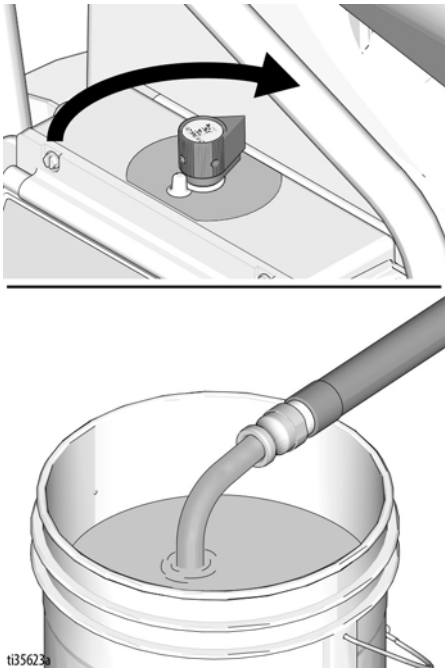

ti35623a

4. اكشط الحبيبات المتبقية في القادوس إلى داخل المضخة ليتم ضخها خارج المرشة.

5. أدر مقبض التحكم بالضغط لإيقاف الضخ.

6. افصل خرطوم المواد من مخرج المضخة.

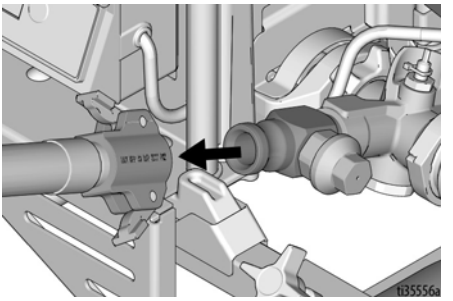

7. أدخل اثنتين من كرات التنظيف المبللة داخل مخرج المضخة. صل خرطوم المواد بمخرج المضخة.

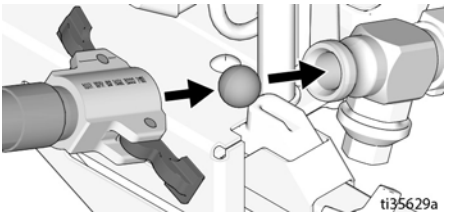

8. املأ قادوس المادة بالماء ونظف جوانبه.

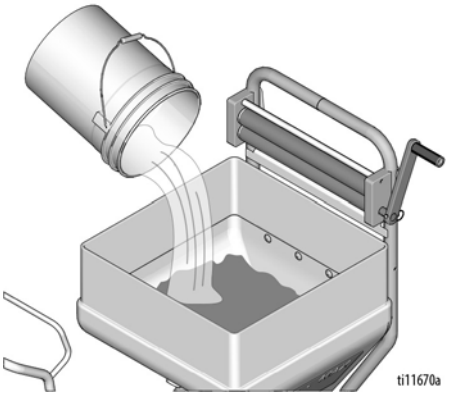

9. قم بلف مقبض التحكم في الضغط باتجاه عقارب الساعة لبدء الضخ.

10. استمر في الضخ حتى تخرج كرات التنظيق من خرطوم المواد. امسك خرطوم المواد بعناية أثناء مرور الكرات من خلاله. قد يزيد الضغط ويجعل الخرطوم يقفز. حافظ على كرات التنظيف.

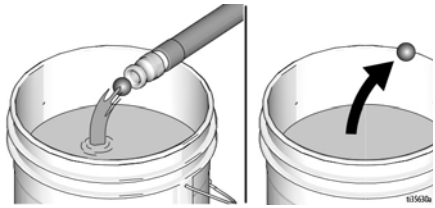

11. قم بلف مقبض التحكم في الضغط لوقف الضخ.

12. قم بتوصيل أدوات التطبيق بخرطوم المواد.

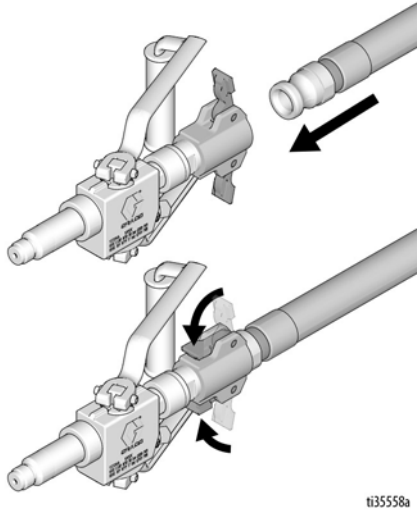

13. قم بلف مقبض التحكم في الضغط باتجاه عقارب الساعة لبدء الضخ.

14. استمر في الضخ حتى تتدفق المياه النظيفة من أدوات التطبيق. استمر حتى يفرغ القادوس.

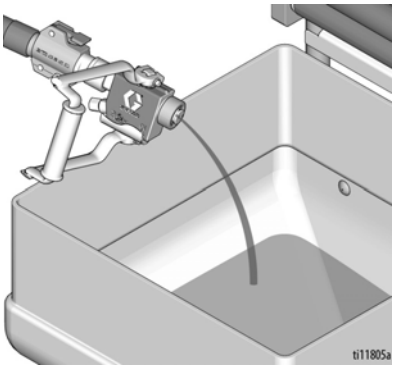

15. قم بإضافة المزيد من المياه وتكرار الخطوتين 13-14، إذا لزم الأمر.

ملاحظة: بعد التنظيف بالماء، نظّف مرة أخرى باستخدام مضخة Armor لوضع طبقة واقية لمنع التجمد أو الصدأ.

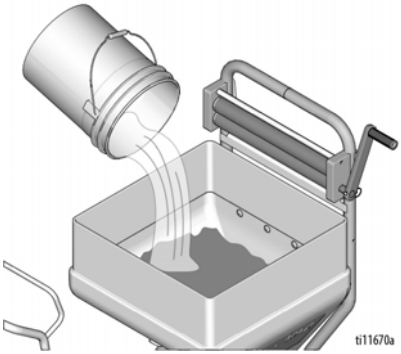

16. قم بلف مقبض التحكم في الضغط لوقف الضخ.

17. افصل المضخة من القادوس.

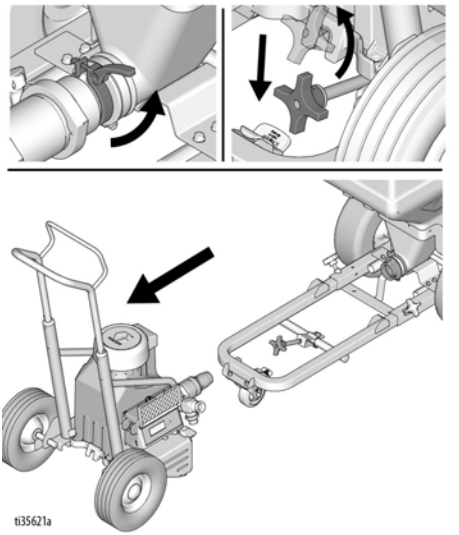

18. اشطف القادوس بالماء. قم بتنظيف قابس التصريف وتركيبه.

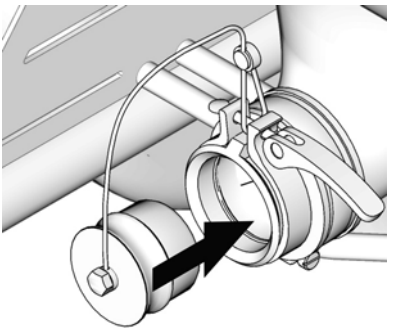

19. نظف أدوات التطبيق وفوهات الرش والواقي بالفرشاة.

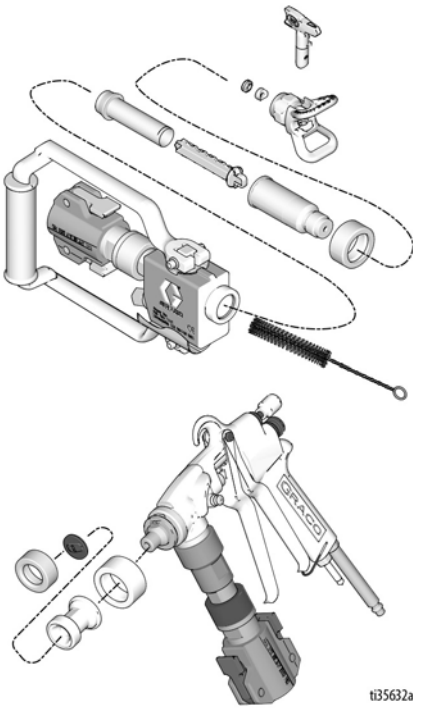

20. نظف المواد الصلبة من فوهات أدوات التطبيق باستخدام منظف الفوهات بالهواء.

ملاحظة

لا تستخدم منظف الفوهات بالهواء لتنظيف صمام الفحص وفوهة الرش في أدوات التطبيق. سيؤدي ذلك إلى إتلافهما.

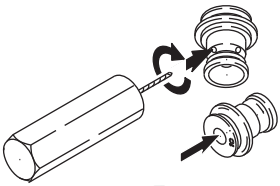

ti11811a

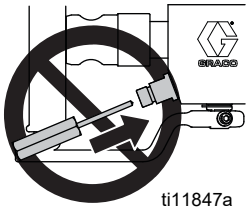

ti11847a

استكشاف الأعطال وإصلاحها

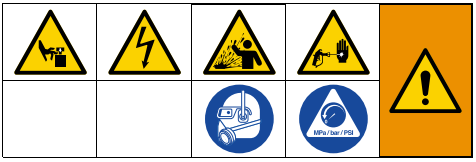

1. اتبع **إجراء تنفيس الضغط**، الصفحة 19، قبل الفحص أو الإصلاح.
2. تحقق من جميع المشكلات الممكنة وأسبابها قبل تفكيك الوحدة.

لن يعمل المحرك

المشكلة	السبب	الحل
مشاكل ضغط السائل الأساسي	ضبط مقبض التحكم في الضغط. لن يعمل المحرك غذا تم ضبطه على الحد الأدنى (التدوير باتجاه عقارب الساعة بشكلٍ كامل).	قم بزيادة الضغط ببطء للتحقق مما إذا كان المحرك يعمل.
	قد تتعرض فوهة الرش أو فلتر السوائل للانسداد.	قم بتنفيس الضغط وإزالة الانسداد وتنظيف الفلتر؛ راجع دليل تعليمات المسدس أو الفوهة المنفصلة.
	مفتاح وضع الضخ ليس في الوضع الصحيح (6912).	اضبط مفتاح وضع الضخ على الوضع الصحيح للاستخدام. أعلى: وضع الضغط منتصف: التحكم عن بعد أسفل: وضع التدفق
	زيادة الضغط وعدم خروج المواد.	نفذ **إجراء تنفيس الضغط**، الصفحة 19. افحص أداة التطبيق والخرطوم والمضخة لوجود أي عطل. قد تحتاج إلى إزالة نابض المخرج في حالة تكرار توقف المضخة.
المشاكل الميكانيكية الأساسية	الطلاء المجمد أو الصلب.	المرشة المذيبة في حالة تجمد المياه أو الطلاء المعتمد على المياه في المرشة. وضع المرشة في منطقة دافئة حتى تذوب. لا تبدأ في استخدام المرشة إلى بعد الذوبان بشكلٍ كامل. إذا تجمد الطلاء (جفَّ) في المرشة، استبدل حشوة الضخ. راجع **إصلاح المضخة**، في الصفحة 58.
	إزاحة مسمار قضيب توصيل المضخة. يجب دفع المسمار بشكل كامل في قضيب التوصيل ويجب تثبيت نابض التثبيت بإحكام في تجويف مسمار المضخة.	ضع المسمار في مكانه وثبته بإحكام باستخدام نابض التثبيت.
	محرك. بعد فصل الآلة، قم بإزالة مجموعة مبيت محرك التشغيل. حاول لف المراوح يدويًا.	استبدل المحرك إذا كانت المروحة لا تلف.

المشكلة	السبب	الحل
المشاكل الكهربائية الأساسية	لوحة التحكم في المحرك. تنطفأ اللوحة وتعرض رمز الخطأ.	راجع **تشخيصات لوحة التحكم**، الصفحة 43.
	الإمداد الكهربائي. يجب أن يقرأ المقياس: 210-255 فولت تيار متردد للموديلات ذات القدرة 220-240 فولت تيار متردد؛ 85-130 فولت تيار متردد لموديلات 100-120 فولت تيار متردد.	إعادة ضبط قاطع الدائرة الكهربية في المبنى، واستبدال الفتيل في المبنى. جرب منفذ آخر.
	كابلات الإطالة. تحقق من استمرارية كابل الإطالة من خلال مقياس الفولت.	استبدل كابل الإطالة.
	كابل إمداد المرشة بالطاقة. تحقق من عدم وجود تلفيات مثل العوازل والأسلاك المكسورة.	استبدل كابل الإمداد بالطاقة.
	تحقق من تثبيت موصلات المحرك بإحكام وتزويجها بشكل مناسب.	استبدل الأطراف غير المحكمة؛ ولفها على الموصلات. تأكد من توصيل الأطراف بشكل جيد. قم بتنظيف أطراف لوحة الدائرة الكهربية. إعادة توصيل الموصلات بشكل آمن.
	مفتاح ON/OFF (التشغيل/الإيقاف). توصيل مقياس الفولت بين طرف L1 وL2 على مفتاح التشغيل/الإيقاف. قم بتوصيل المرشة بالكهرباء وتشغيلها. يجب أن يقرأ المقياس: 210-255 فولت تيار متردد لموديلات 220-240 فولت 85-130 فولت تيار متردد لموديلات 100-120 فولت.	استبدل مفتاح ON/OFF (التشغيل/الإيقاف).
	افحص الأطراف للتأكد من عدم وجود تلف أو توافق غير محكم.	استبدل الأطراف التالفة وأعد توصيلها بشكلٍ آمن.

المحرك سخن ويعمل بشكل متقطع

المشكلة	السبب	الحل
المحرك سخن ويعمل بشكل متقطع.	حدد إذا كانت المرشة تعمل في ضغط عالي من خلال فوهات صغيرة، وهو ما يؤدي إلى انخفاض عدد الدورات في الدقيقة وسخونة المحرك بشكل مفرط	خفض الضغط أو تكبير الفوهة.
	تأكد من أن درجة الحرارة المحيطة في المكان الذي يتم وضع المحرك به لا تتجاوز 90°فهرنهايت وعدم تعرض المحرك لأشعة الشمس المباشرة	انقل المحرك إلى مكان ظل وقم بتبريد المنطقة إذا كان ذلك ممكنًا.

استكشاف الأعطال وإصلاحها

الخرج منخفض أو متذبذب

المشكلة	السبب	الحل
الخرج المنخفض	طرف الرش تالف.	اتبع تحذير إجراء تنفيس الضغط، ثم استبدل الطرف. راجع دليل المسدس أو الطرف المنفصل.
	تحقق من توقف الضخ عن الضخ بشكل غير منتظم عند إطفاء أدوات التطبيق.	قم بصيانة المضخة. تحقق من عدم تلف المكبس أو صمامات السحب وخلوها من العوائق.
	انسداد الفلتر (في حالة تركيب الفلتر الاختياري).	قم بتنفيس الضغط. تحقق من الفلتر ونظفه.
	طول خرطوم المواد. كلما زاد طول الخرطوم، قل أداء المرشة.	استبدله واستعض عنه بخرطوم أقل طولاً من الحد الأقصى المحدد.
	توصيلات مهايئ قادوس الضخ.	قم بإحكام ربط أي توصيلات مُرخاة. استبدل مهايئ قادوس الضخ إذا كان منصدعًا أو مثقوبًا.
	الإمداد الكهربائي مع عداد الفولت. يجب أن تكون قراءة العداد: 210-255 فولت تيار متردد للموديلات ذات القدرة 240-220 فولت تيار متردد؛ 130-85 فولت تيار متردد للموديلات ذات القدرة 120-100 فولت تيار متردد. كلما انخفض الجهد، انخفض أداء المرشة.	أعد ضبط قاطع الدائرة الكهربائية الخاص بالمبنى؛ استبدل فتيل المبنى. استبدل المنفذ الكهربائي أو جرب منفذ آخر.
	حجم وطول كابل الإطالة؛ يجب أن يكون حجمه 2.05 ملم^2 (12 معيار أمريكي) على الأقل ولا يزيد طوله عن 90 متر (295 قدم). كلما زاد طول الكابل، قل أداء المرشة.	استبدله بكابل إطالة مؤرض مناسب.
	الأسلاك أو التوصيلات التالفة أو المرخاة فيما يخص التوصيلات الخارجة من الموتور والموصلة بلوحة دائرة التحكم في الضغط. تحقق من عزل الأسلاك وأطراف التوصيل بحثًا عن علامات الحرارة الزائدة.	تأكد من أن ريش أطراف التوصيل المذكرة مركزة وموصلة بإحكام بأطراف التوصيل المؤنثة. استبدل أي طرف مرخي أو أسلاك تالفة. أعد توصيل أطراف التوصيل بشكل آمن.
	ضغط التوقف منخفض.	أدر مقبض التحكم في الضغط بالكامل في اتجاه عقارب الساعة. تأكد من تركيب مقبض التحكم في الضغط بشكل سليم للسماح بالموضع الكامل في اتجاه عقارب الساعة. جرب محول جديد. تحقق من وضع التحكم في المضخة. إذا تم الاستخدام في وضع المنتصف: لا يتجاوز ضغط المضخة 600 رطل لكل بوصة مربعة.
الخرج المتقلب	إمداد المواد.	أعد ملء القادوس وأعد تحضير المضخة.
	التركيبات مرخاة.	قم بإحكام الربط؛ استخدم سدادة لولبية مانعة للتسرب أو شريط الإغلاق على الأسنان الملولبة إذا لزم الأمر.
	كرة صمام السحب وكرة الكباس غير مستقرتين بشكل سليم.	قم بإزالة صمامات السحب والكباس ونظفها. تحقق من عدم وجود شقوق أو عوائق في الكرات والمقاعد؛ استبدلها إذا لزم الأمر، الصفحة 58. نظّف القادوس قبل استخدامه لإزالة الجسيمات التي قد تسد المضخة. التغيير إلى كرة مدخل مطاطية (6912).
	تسريب حول صامولة الحشوة الحلقية، الأمر الذي قد يشير إلى وجود حشوات بالية أو تالفة.	استبدل الحشوة، الصفحة 58. افحص أيضًا مقعد صمام الكباس بحثًا عن أي طلاء متصلب أو شقوق، واستبدله إذا لزم الأمر.
	تلف قضيب المضخة.	أصلح المضخة.

المشكلة	السبب	الحل
الموتور يدور، ولكن المضخة لا تقوم بإجراء الشوط	تلف أو فقدان مسمار المضخة.	استبدل مسمار المضخة إذا كان غير موجود. تأكد من أن نابض التثبيت متشابك تمامًا في التجويف حول قضيب التوصيل.
	تلف مجموعة قضيب التوصيل.	استبدل مجموعة قضيب التوصيل.
	التروس أو مبيت التشغيل.	افحص مجموعة مبيت التشغيل والتروس بحثًا عن تلف، واستبدلها إذا لزم الأمر.

القصر الكهربائي

ملاحظة

سيؤدي أي قصر في أي جزء من دائرة إمداد الموتور بالطاقة إلى أن تمنع دائرة التحكم من تشغيل المرشة. التشخيص الصحيح وإصلاح جميع القصور قبل فحص لوحة التحكم واستبدالها.

المشكلة	السبب	الحل
يُفتح قاطع الدائرة في المبنى بمجرد تشغيل مفتاح المرشة.	تلف العوازل في جميع الأسلاك الكهربائية والتركيبات الرخوة أو التلف في جميع أطراف التوصيل. وكذلك جميع الأسلاك بين لوحة التحكم في الضغط والموتور.	أصلح أو استبدل أي أسلاك أو أطراف توصيل تالفة. أعد توصيل جميع الأسلاك بشكلٍ آمن.
	قصور في عضو الإنتاج الكهربائي للموتور. افحص اللفائف للتأكد من عدم وجود حروق	استبدل الموتور.
	لوحة التحكم في الموتور عن طريق إجراء التشخيصات الخاصة بها. إذا أشارت التشخيصات إلى تلف اللوحة، استبدلها بلوحة جيدة.	استبدل لوحة التحكم في الموتور واستعض عنها بأخرى جديدة.
يُفتح قاطع الدائرة في المبنى بمجرد توصيل المرشة بمنفذ الكهرباء ولكنها لا تعمل.	المشكلات الكهربائية الأساسية في الصفحة 41.	اتخذ الإجراءات الضرورية.
	تلف الأسلاك الموجودة في لوحة التحكم في الضغط أو تعرضها للانضغاط.	استبدل الأجزاء التالفة.
تتوقف المرشة بعد أن تعمل لمدة 5 إلى 10 دقائق.	المشكلات الكهربائية الأساسية.	اتخذ الإجراءات الضرورية.
	الإمداد الكهربائي مع عداد الفولت. يجب أن تكون قراءة العداد: 210-255 فولت تيار متردد للموديلات ذات القدرة 220-240 فولت تيار متردد؛ 85-130 فولت تيار متردد للموديلات ذات القدرة 100-120 فولت تيار متردد.	إذا كان الجهد مرتفع للغاية، لا تقم بتشغيل المرشة حتى يتم تصحيحه.

الإصلاح

تشخيصات لوحة التحكم

1. نفذ **إجراء تنفيس الضغط**، الصفحة 19.
2. لاحظ رسائل العرض في الجدول التالي.
3. راقب تشغيل إضاءة LED وحافظ على الرجوع إلى الجدول التالي.

ملاحظة: لا تسمح للمرشة أن تزيد من ضغط السائل دون تركيب المحول. اترك مخرج المضخة مفتوحًا في حالة استخدام محول الاختبار.

الشاشة	وميض إضاءة LED الخاصة بحالة لوحة التحكم	تشغيل المرشة	يشير إلى	ما يجب فعله
لا يوجد عرض	لا تومض	تتوقف المرشة. لا يتم استخدام الطاقة. يجب ضبط ضغط المرشة.	فقدان الطاقة.	تحقق من مصدر الطاقة. قم بتنفيذ **إجراء تنفيس الضغط**، الصفحة 19، قبل الإصلاح أو التفكيك.
رطل لكل بوصة مربعة/بار/ميجابا سكال	مرة واحدة	تعتبر المرشة مكيفة الضغط. يتم استخدام الطاقة. (يختلف الضغط باختلاف حجم الفوهة وإعداد التحكم في الضغط.)	تشغيل عادي.	لا تفعل شيء.
E=02 CODE 02	مرتين بصورة متكررة	قد تستمر المرشة قيد التشغيل. يتم استخدام الطاقة.	إزالة الضغط. ارتفاع الضغط عن 1500 رطل لكل بوصة مربعة (103 بار، 10.3 ميجاباسكال) أو تلف محول الضغط.	استبدل لوحة التحكم في الموتور أو محول الضغط.
E=03 CODE 03	ثلاث مرات بصورة متكررة	يتم إيقاف تشغيل المرشة وتستمر إضاءة LED في الوميض ثلاث مرات بشكلٍ متكرر	حدوث عطل في محول الضغط أو فقدانه.	تحقق من توصيلات المحول. افتح صمام التصريف. استبدل الصمام الموجود في المرشة بآخر جديد. إذا كانت المرشة تعمل، استبدل المحول.
E=04 CODE 04	أربع مرات بصورة متكررة	المرشة لا تعمل.	تكتشف لوحة التحكم العديد من الطفرات الفولتية.	افحص مفتاح الجهد، تأكد من أنه مضبوط على وضع الجهد الصحيح ليناسب الجهد المراد استخدامه. اضبط المرشة على وضع OFF (الإيقاف)، وافصل الطاقة عنها. حدد مصدر إمداد جهدًا جيدًا لتجنب تلف الإلكترونيات.
E=05 CODE 05	خمس مرات بصورة متكررة	لا تبدأ المرشة في العمل وتتوقف وتستمر إضاءة LED في الوميض خمس مرات بصورة متكررة. يتم استخدام الطاقة.	عطل في الموتور.	تحقق بحثًا عن دوار مقفول أو سلك قصير أو موتور مفصول. قم بإصلاح القطع التالفة أو استبدلها.
E=06 CODE 06	ست مرات بصورة متكررة	تتوقف المرشة وتومض إضاءة LED ست مرات بصورة متكررة. يتم استخدام الطاقة.	يكون الموتور ساخن جدًا أو يوجد عطل في الجهاز الحراري بالموتور.	اترك المرشة تبرد. إذا كانت المرشة تعمل بشكلٍ جيد أثناء التبريد، تحقق من وظيفة مروحة الموتور وتدفق الهواء. احرص على بقاء المرشة في مكان بارد. إذا كانت المرشة لا تعمل أثناء التبريد وتستمر في الوميض ست مرات، استبدل الموتور.
CODE 08	ثمان مرات بشكلٍ متكرر	المرشة لا تعمل.	انخفاض الإمداد بالجهد.	اضبط المرشة على وضع إيقاف التشغيل وافصل الطاقة عن المرشة وقم بإزالة المعدات الأخرى التي تستخدم نفس الدائرة. حدد مصدر إمداد جهدًا جيدًا لتجنب تلف الإلكترونيات.

الشاشة	وميض إضاءة LED الخاصة بحالة لوحة التحكم	تشغيل المرشة	يشير إلى	ما يجب فعله
CODE 10	عشر مرات بشكلٍ متكرر	المرشة لا تعمل.	سخونة لوحة التحكم بشكلٍ مفرط	تأكد من عدم انسداد فتحة سحب الهواء بالموتور. تأكد من عدم تعطل المروحة. تأكد من توصيل لوحة التحكم على نحو سليم باللوحة الخلفية ومن استخدام المعجون الحراري الموصل على مكونات الطاقة. استبدل لوحة التحكم. استبدل الموتور.
CODE 12	اثنا عشر مرة بشكلٍ متكرر	المرشة لا تعمل.	تم تمكين الحماية من التيار الزائد.	قم بتشغيل الطاقة ثم إيقاف تشغيلها.
CODE 15	خمسة عشرة مرة بشكلٍ متكرر	المرشة لا تعمل.	مشكلة في توصيل الموتور.	اضبط المرشة على وضع OFF (الإيقاف)، وافصل الطاقة عنها. أزل وقاء الموتور. افصل نظام التحكم في الموتور، وافحصه بحثًا عن تلف في الموصلات.
CODE 16	ستة عشرة مرة بشكلٍ متكرر	المرشة لا تعمل.	نظام التحكم لا يتلقى إشارة موضع الموتور.	أوقف تشغيل الوحدة. افصل مستشعر موضع الموتور، وافحص بحثًا عن تلف عند الموصلات. أعد توصيل المستشعر. قم بتشغيل الطاقة. استبدل المحرك في حالة استمرار المشكلة.
CODE 17	سبعة عشرة مرة بشكلٍ متكرر	المرشة لا تعمل.	اكتشاف خطأ في الجهد.	افحص مفتاح الجهد، تأكد من أنه مضبوط على وضع الجهد الصحيح ليناسب الجهد المراد استخدامه. اضبط المرشة على وضع OFF (الإيقاف)، وافصل الطاقة عنها. حدد مصدر إمداد جهدًا جيدًا لتجنب تلف الإلكترونيات.
- - -		يتم استخدام الطاقة.	الضغط أقل من 60 رطل لكل بوصة مربعة (4.1 بار، 41 ميجاباسكال).	قم بزيادة الضغط إذا كان ذلك مرغوبًا فيه. قد يتم فتح صمام التصريف.

إزالة لوحة التحكم 506/657

1. نفذ **إجراء تنفيس الضغط**، الصفحة 19. أزل كابل الطاقة من القابس لفصل الطاقة.
2. افصل المضخة من القادوس.

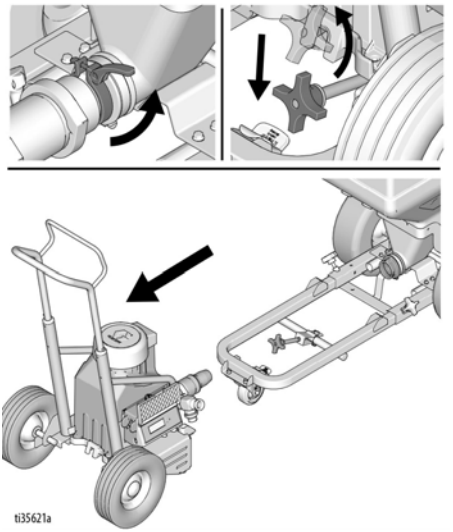

3. أزل البراغي الأربعة وغطاء المحرك.

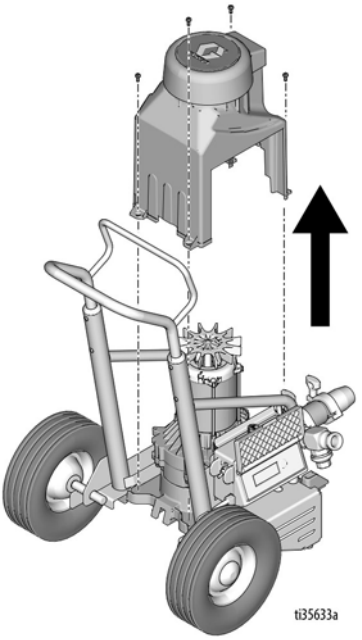

4. أزل البراغي الأربعة وغطاء التحكم. افصل الشاشة عن لوحة التحكم.

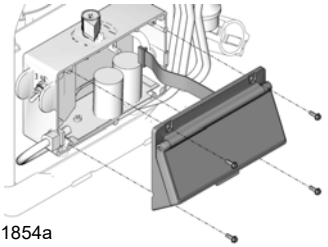

5. ارجع إلى مخطط الأسلاك، صفحة 82. أزل البرغي. افصل الموصلات الأرضية ذات اللون البني والأزرق.

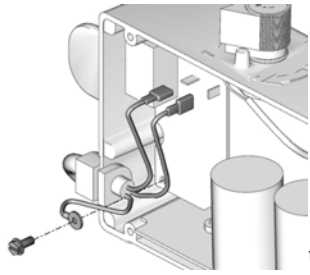

6. أزل كابل الطاقة من صندوق التحكم.

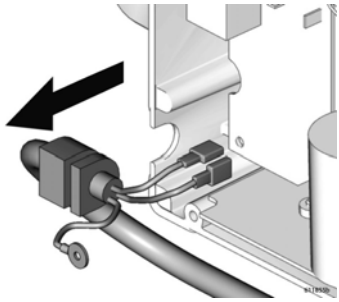

7. أزل براغي لوحة الفلتر.

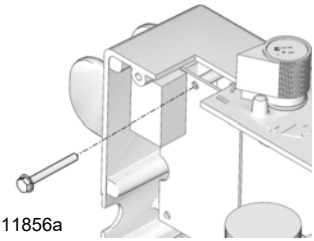

8. أزل الوصلة المفصلية لمفتاح ON/OFF (التشغيل/إيقاف التشغيل).

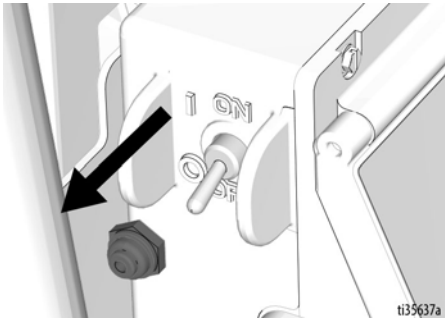

9. افصل الموصل الأسود الموصل بين لوحة التحكم ولوحة الفلتر.

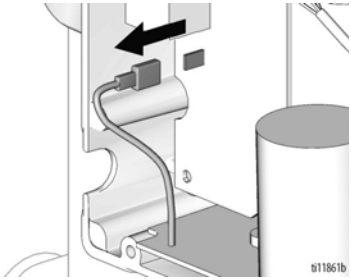

10. أزل لوحة الفلتر من صندوق التحكم.

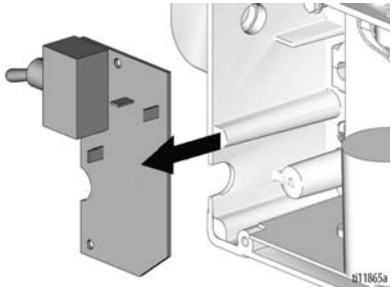

11. أزل البرغي من الجزء السفلي لصندوق التحكم.

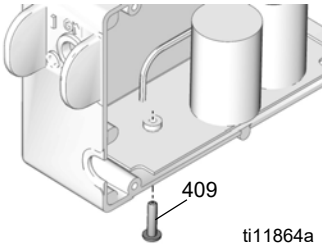

12. افصل موصلات الموتور (A) والمقاوم الحراري (B) ومقياس الجهد (C) والمحول (D). أزل عروة التثبيت (E).

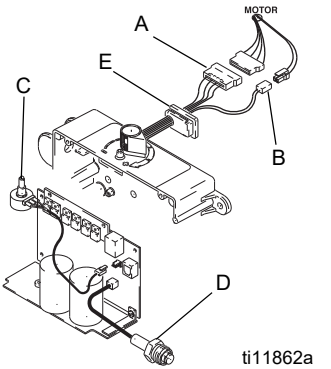

13. أزل البراغي الأربعة ولوحة التحكم.

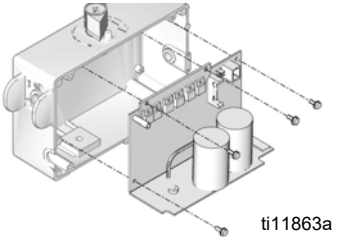

تركيب لوحة التحكم 506 657

1. قم بتركيب لوحة التحكم باستخدام البراغي الأربعة.

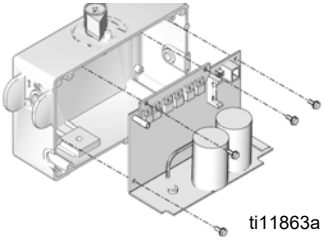

2. قم بتوصيل موصلات الموتور (A) والمقاوم الحراري (B) ومقياس الجهد (C) والمحول (D). قم بتركيب عروة التثبيت (E).

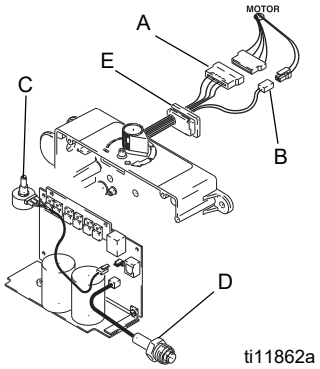

3. ركب البرغي من الجزء السفلي لصندوق التحكم.

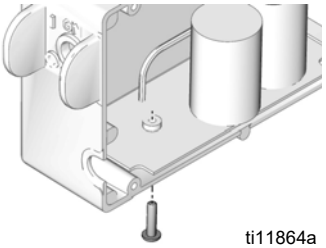

4. ركب لوحة الفلتر داخل صندوق التحكم.

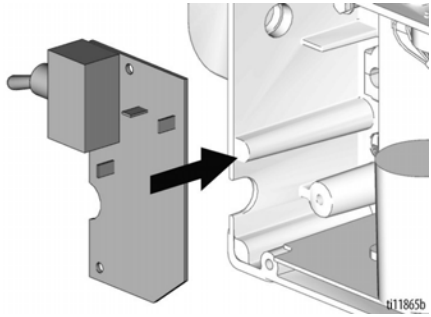

5. صِل الموصل الأسود بين لوحة التحكم ولوحة الفلتر.

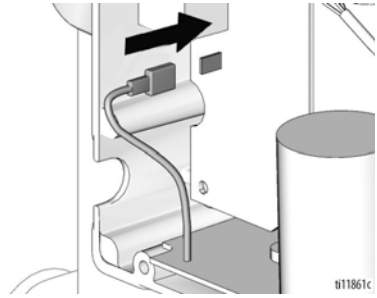

6. ركب الوصلة المفصلية لمفتاح ON/OFF (التشغيل/إيقاف التشغيل).

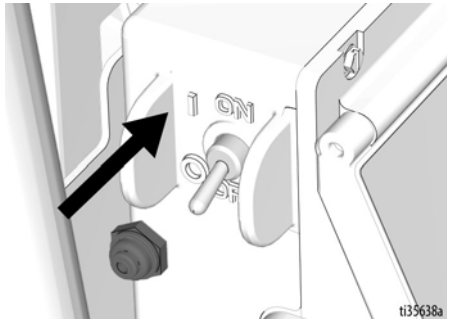

7. ركب برغي لوحة الفلتر.

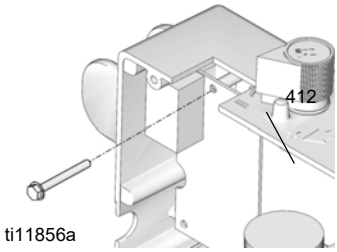

8. ركب كابل الطاقة (C) في صندوق التحكم.

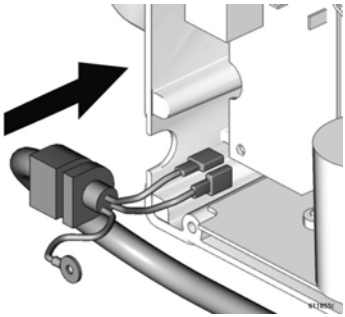

9. ارجع إلى **مخطط الأسلاك**، صفحة 82. صِل الموصلات الأرضية ذات اللون البني والأزرق. ركب البرغي.

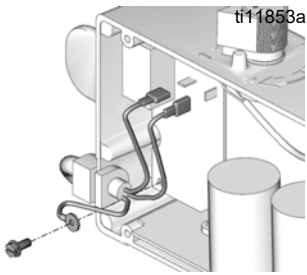

10. صِل شاشة العرض بلوحة التحكم. ركب غطاء التحكم باستخدام أربعة براغي.

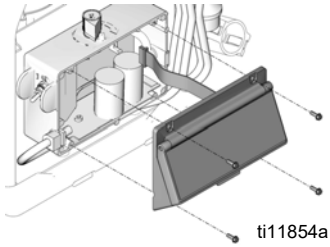

ti11854a

11. ركب غطاء الموتور باستخدام أربعة براغي.

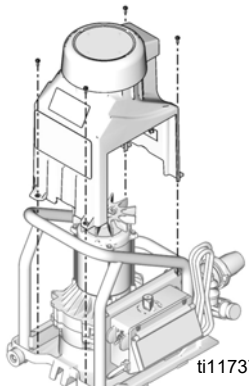

ti11737a

إزالة لوحة التحكم 6912

1. نفذ **إجراء تنفيس الضغط**، الصفحة 19. أزل كابل الطاقة من القابس لفصل الطاقة.
2. افصل المضخة من القادوس.

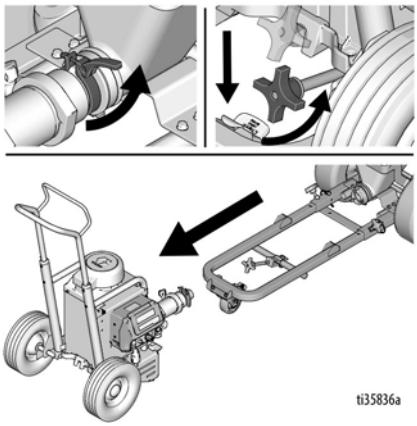

ti35836a

3. أزل البراغي الأربعة وغطاء المحرك.

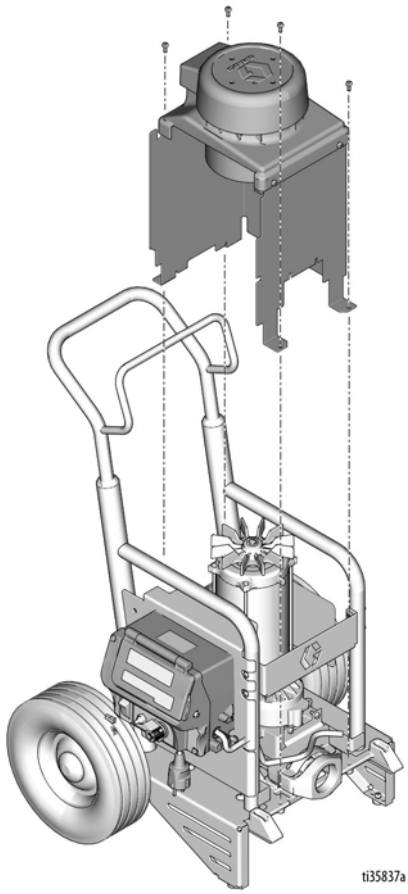

4. أزل البراغي الأربعة وافتح الغطاء.

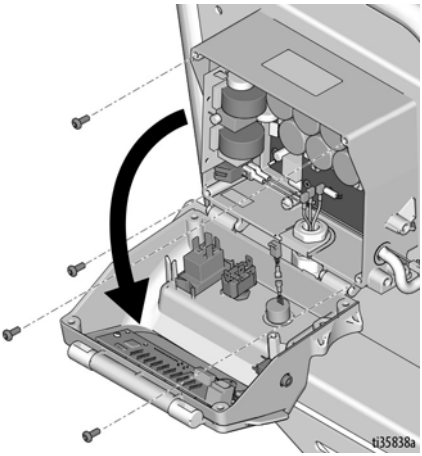

5. أزل البرغيين وأزل لوحة الفلتر ومفتاح الأمبير.

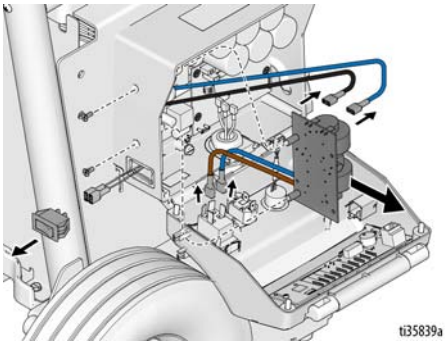

6. المرجع **مخططات التوصيلات السلكية**، الصفحة 83. افصل مفتاح الوضع (الأصفر والأسود) ومقياس الجهد ومفتاح الأمبير ولوحة فلتر شاشة LED (الأسود والأزرق). أزل الغطاء الأمامي.

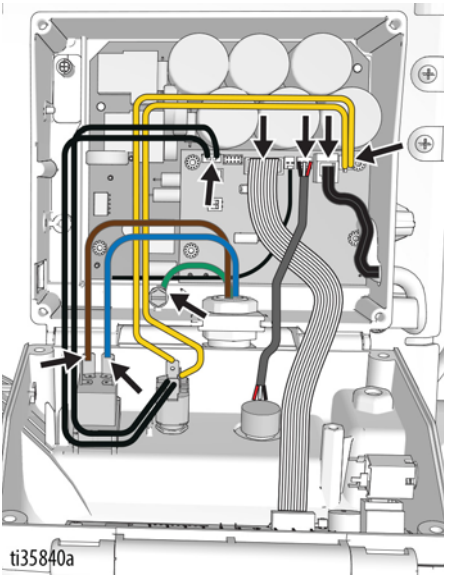

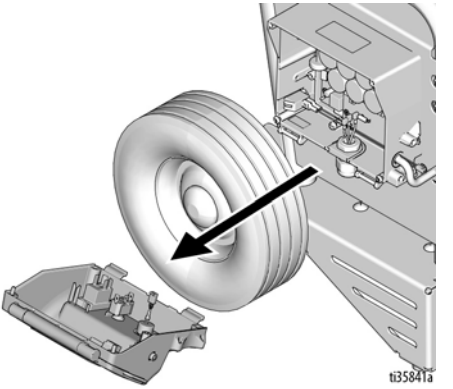

7. أزل موصلات الموتور والمفتاح الحراري ومستشعر أداة الترميز/هول الموتور. أزل عروة التثبيت.

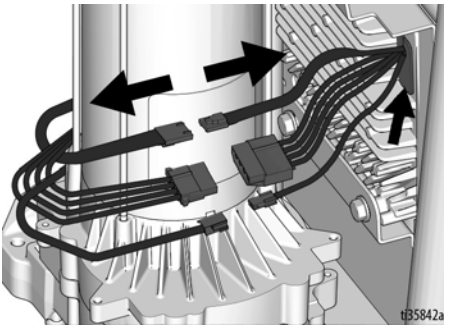

8. أزل البرغيين من خلف صندوق التحكم وأزل الصندوق.

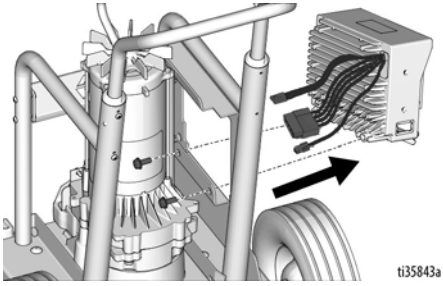

تركيب لوحة التحكم 6912

1. ركب صندوق التحكم باستخدام البرغيين.

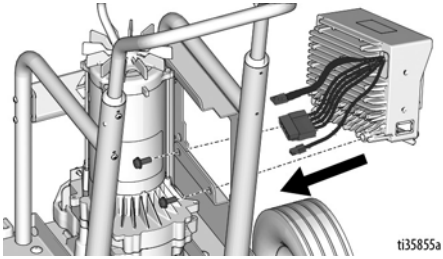

2. صِل موصلات الموتور والمفتاح الحراري ومستشعر أداة الترميز/هول الموتور. ركب عروة التثبيت.

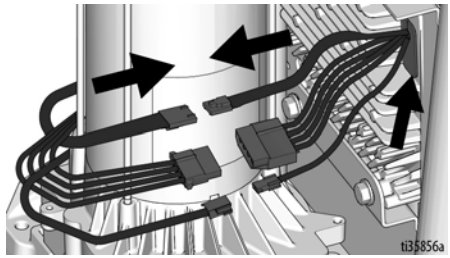

3. المرجع **مخططات التوصيلات السلكية**، الصفحة 83. صِل مفتاح الوضع (الأصفر والأسود) والمحول ومقياس الجهد ومفتاح الأمبير ولوحة فلتر شاشة LED (الأسود والأزرق).

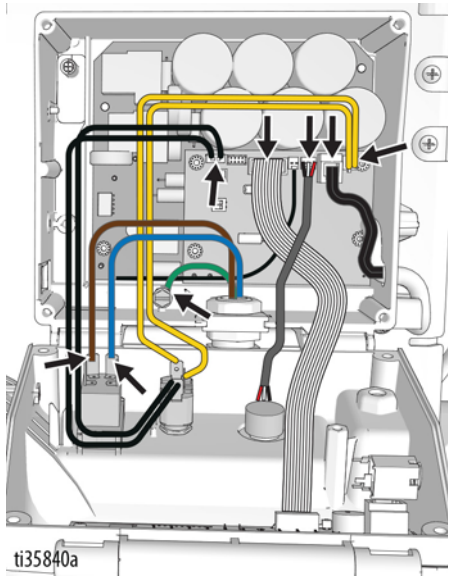

4. ركب لوحة الفلتر في صندوق التحكم باستخدام برغيين. ركب مفتاح الأمبير.

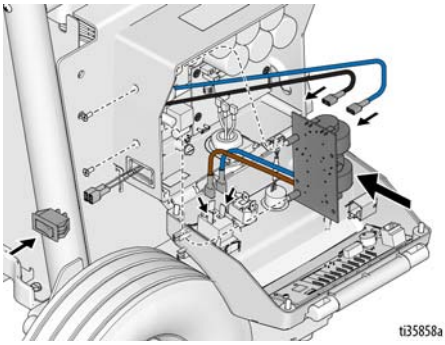

5. أغلق الغطاء وقم بتركيب البراغي الأربعة.

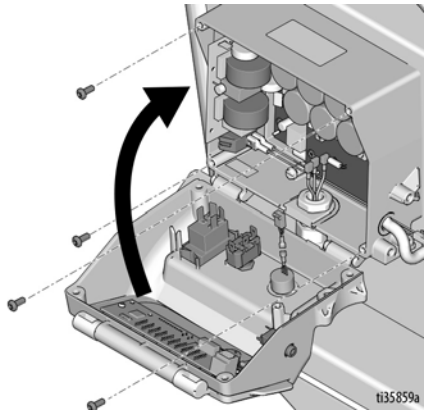

6. ركب غطاء المحرك باستخدام أربعة براغي.

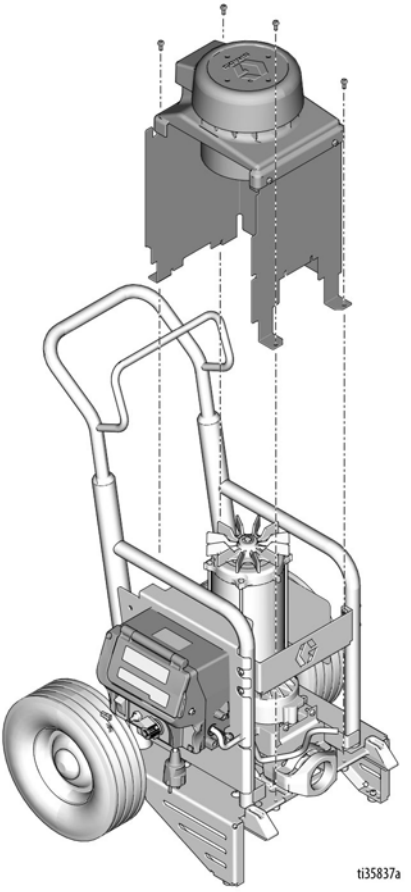

7. صِل المضخة بالقادوس.

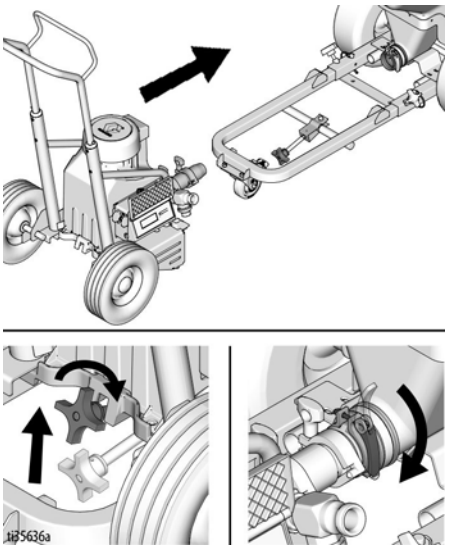

إزالة المضخة

1. نفذ **إجراء تنفيس الضغط**، الصفحة 19. أزل كابل الطاقة من القابس لفصل الطاقة.
2. قم بتنفيذ **إجراء التخزين لأكثر من 24 ساعة**، الصفحة 34.
3. افصل المضخة من القادوس.

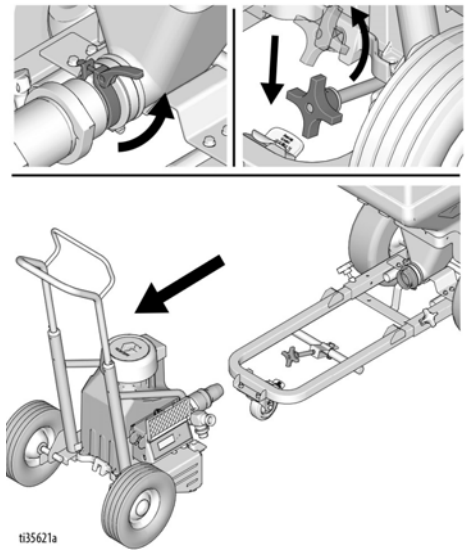

4. **T-Max 506/657:** أزل البراغي الأربعة وغطاء المحرك.

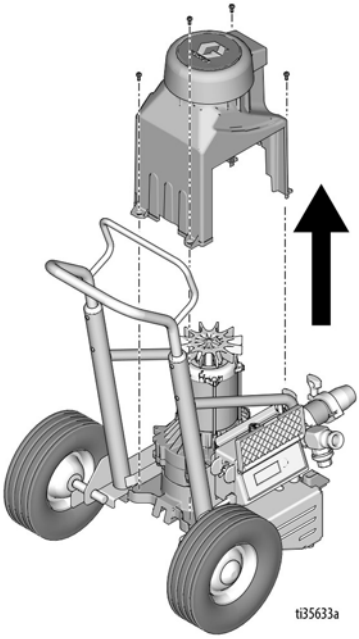

T-Max 6912: قم بإزالة البراغي وغطاء المحرك وغطاء المضخة.

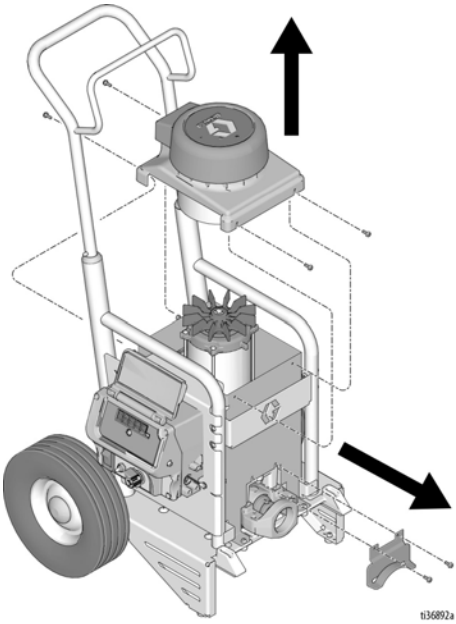

5. قم بفك المحول من المضخة. افصل المحول من لوحة التحكم، إذا لزم الأمر. أزل البراغي الأربعة وغطاء التحكم.

506/657

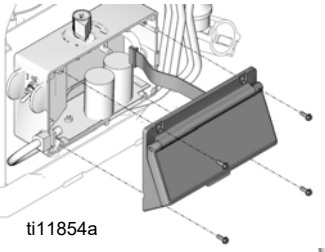

6912

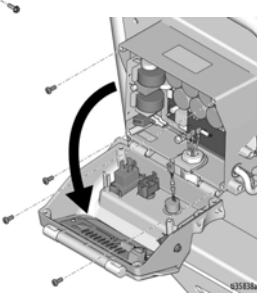

6. افصل المحول من لوحة التحكم، إذا كان لا يزال متصلًا. أزل المحول وأداة التثبيت من صندوق التحكم.

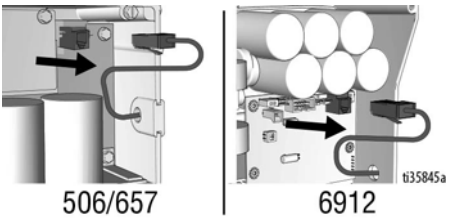

7. أدر ببطء ريشة المروحة على الموتور حتى يكون قضيب التوصيل أسفل الشوط.

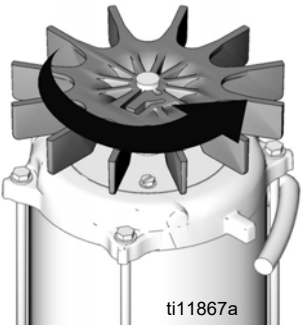

8. انزع نابض التثبيت لأعلى على قضيب التوصيل نحو الموتور. ادفع مسمار المضخة للخارج باستخدام مفك براغي.

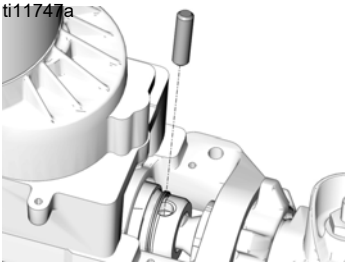

9. قم بفك صامولة التثبيت.

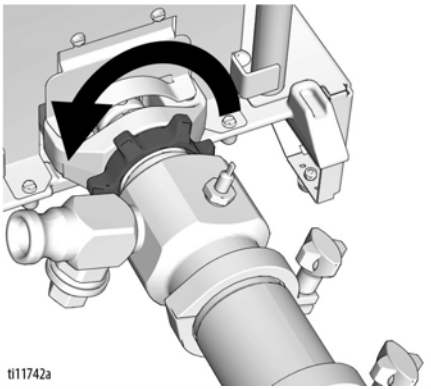

10. قم بفك المضخة من مبيت المحمل.

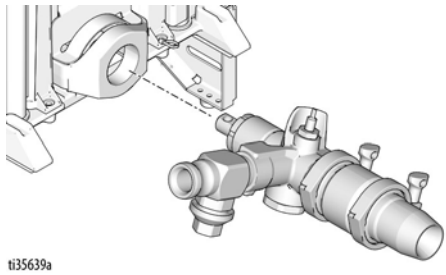

تركيب المضخة

1. ادفع قضيب الكباس خارج المضخة 50 إلى 70 مم (2 إلى 2.8 بوصة).

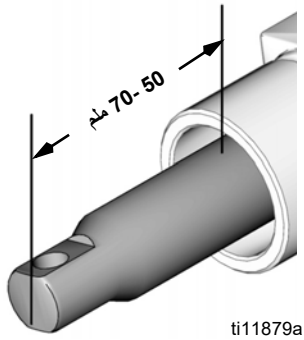

2. اربط صامولة التثبيت على المضخة حتى تقف. اربط المضخة في مبيت المحمل حتى تقف المضخة. قم بفك المضخة حتى يكون مخرج المضخة 13° من الاتجاه الأفقي، ولكن ليس أكثر من دورة واحدة.

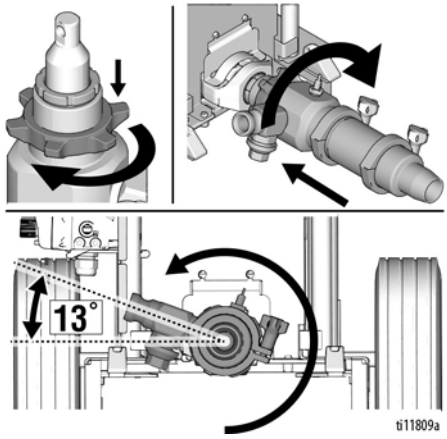

3. أحكم ربط صامولة التثبيت.

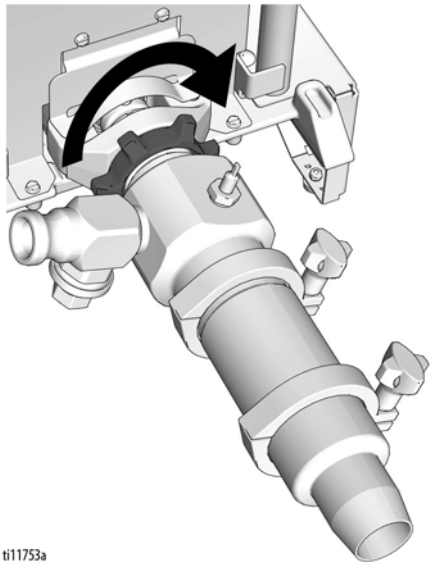

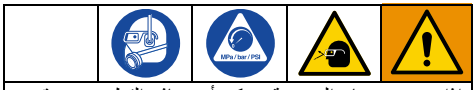

إذا تحرر مسمار المضخة، يمكن أن تتناثر القطع بسبب قوة حركة الضخ. يمكن أن تنطلق الأجزاء في الهواء، مما يؤدي إلى التعرض لإصابة خطيرة، أو إلحاق الضرر بالممتلكات. تحقق من تركيب مسمار المضخة ونابض التثبيت بالشكل الصحيح.

4. اضغط نابض التثبيت لأعلى باستخدام مفك براغي نحو الموتور. اضغط على مسمار المضخة بشدة. ادفع نابض التثبيت لأسفل على مسمار المضخة.

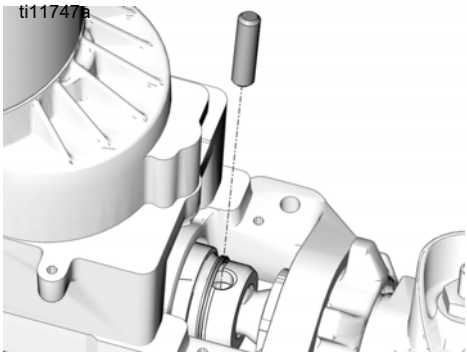

5. ركب المحول وأداة التثبيت في صندوق التحكم. قم بتوصيل المحول بلوحة التحكم.

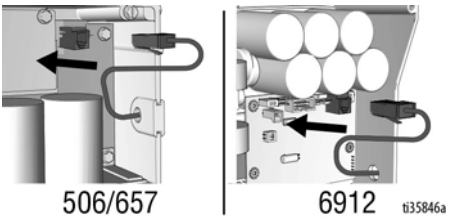

6. ركب غطاء التحكم باستخدام أربعة براغي.

506/657

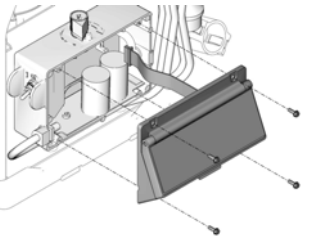

6912

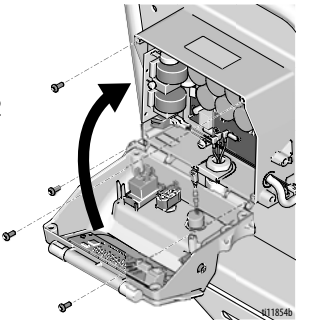

7. **T-Max 506/657:** ركب غطاء المحرك باستخدام أربعة براغي.

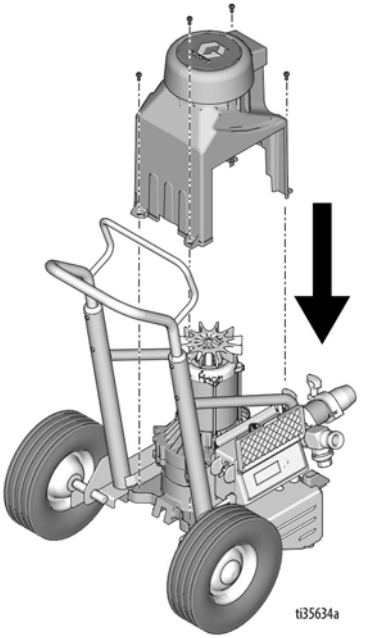

T-Max 6912: ركب غطاء المضخة وغطاء المحرك باستخدام براغي.

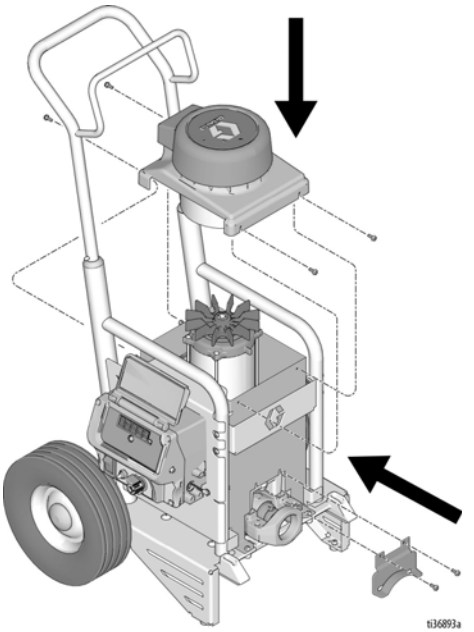

8. قم بتوصيل وحدة المضخة.

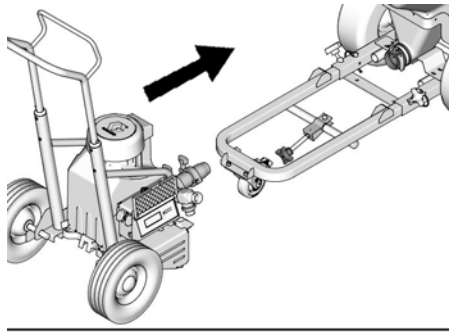

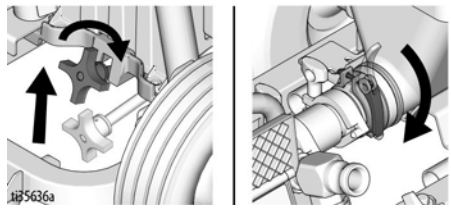

إصلاح المضخة 506/657

التفكيك

ملاحظة: قد يكون من الأسهل ترك المضخة متصلة بقضيب التوصيل ومبيت المحمل إذا كان مبيت السحب أو صمام الكباس هي المجموعات الوحيدة التي سيتم تنظيفها وفحصها.

1. نفذ **إجراء تنفيس الضغط**، الصفحة 19. أزل كابل الطاقة من القابس لفصل الطاقة.
2. ارجع إلى **إزالة المضخة**، الصفحة 54، لإزالة المضخة.
3. أزل المشبك ومبيت السحب.

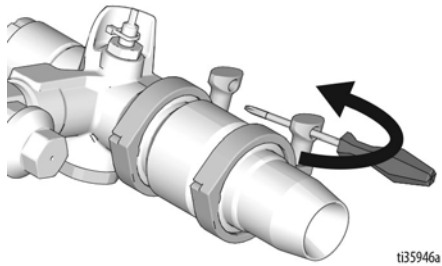

4. أزل المشبك وأسطوانة المضخة.

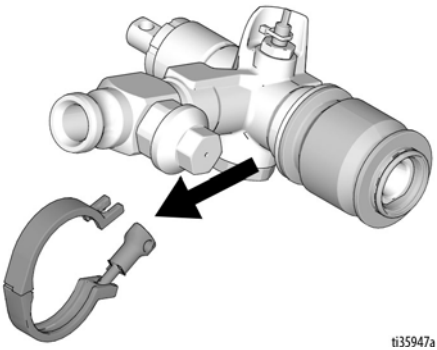

5. قم بإزالة صامولة الحشو. استخرج قضيب الكباس من مبيت المخرج.

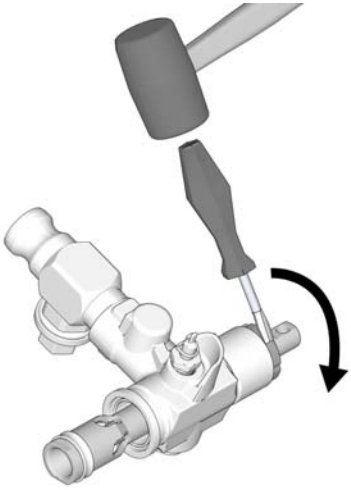

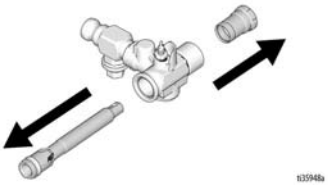

6. ضع نهاية قضيب الكباس في الملزمة وأزل صمام الكباس (12). أزل سدادة الكباس (16). افحص جميع القطع بحثًا عن شقوق وخدوش. استبدل القطع البالية أو التالفة حيث أنها قد تتسبب في ضعف أداء المضخة.

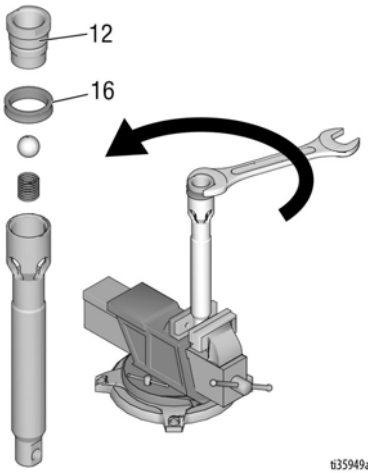

التجميع

1. ضع نهاية قضيب الكباس في الملزمة. قم بتركيب سدادة كباس جديدة. أحكم ربط صمام السدادة بقوة 27 قدم-رطل (36.6 نيوتن..متر).

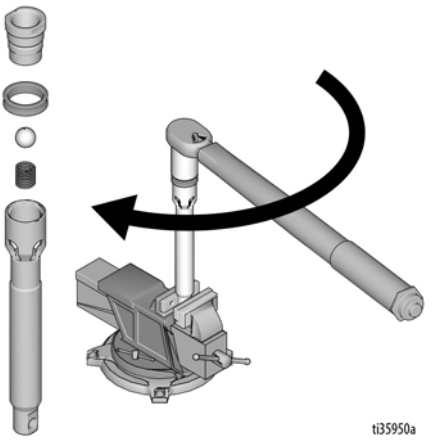

2. قم بتركيب صامولة الحشوة. أحكم الربط يدويًا ثم زوّد الربط باستخدام مفك براغي. ادفع قضيب الكباس إلى مبيت المخرج. قم بتمديد قضيب الكباس بطول 50 - 75 مم (**A**) خارج مبيت المخرج.

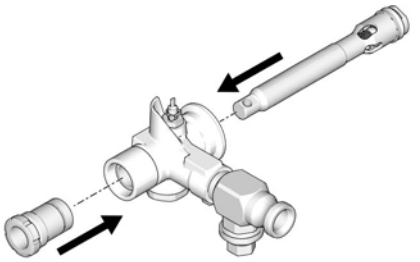

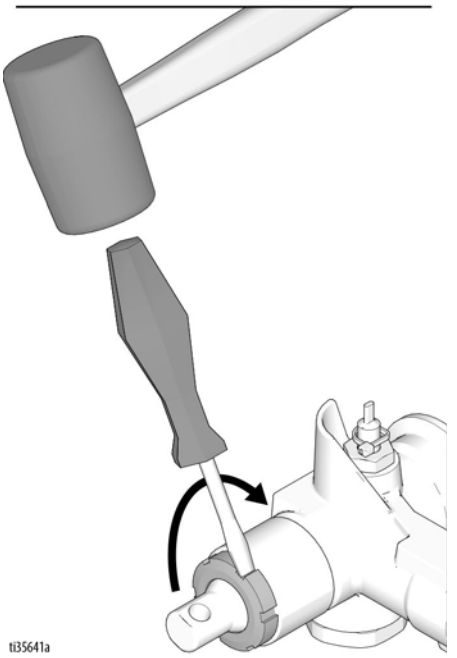

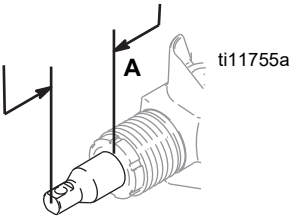

3. ركب المشبك على أسطوانة المضخة. أحكم ربط المشبك بقوة 100 بوصة-رطل (11.3 نيوتن متر).

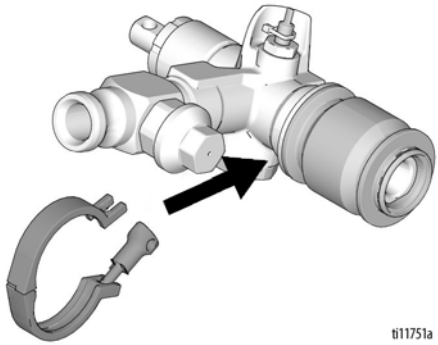

4. ركب المشبك على مبيت السحب. أحكم ربط المشبك بقوة 100 بوصة-رطل (11.3 نيوتن متر).

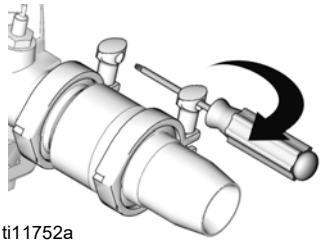

5. راجع إلى **تركيب المضخة**، الصفحة 56، لتركيب المضخة.

إصلاح المضخة 6912

التفكيك

ملاحظة: قد يكون من الأسهل ترك المضخة متصلة بقضيب التوصيل ومبيت المحمل إذا كان مبيت السحب أو صمام الكباس هي المجموعات الوحيدة التي سيتم تنظيفها وفحصها.

1. نفذ **إجراء تنفيس الضغط**، الصفحة 19. أزل كابل الطاقة من القابس لفصل الطاقة.
2. ارجع إلى **إزالة المضخة**، الصفحة 54، لإزالة المضخة.
3. أزل المشبك ومبيت السحب.

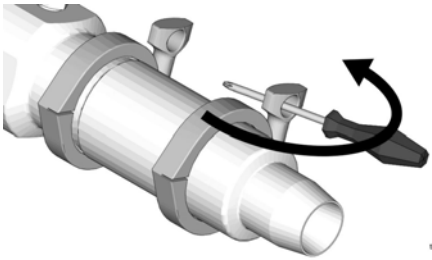

4. قم بفك صمام السحب.

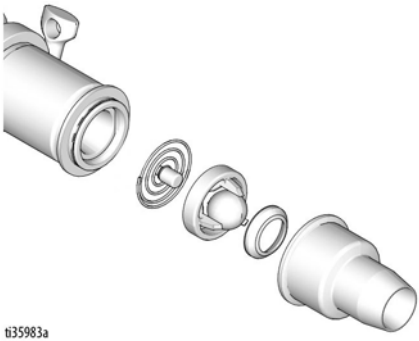

5. أزل المشبك وأسطوانة المضخة.

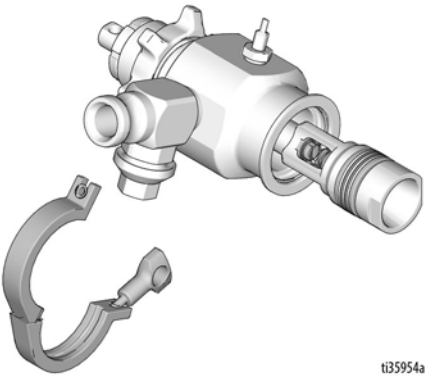

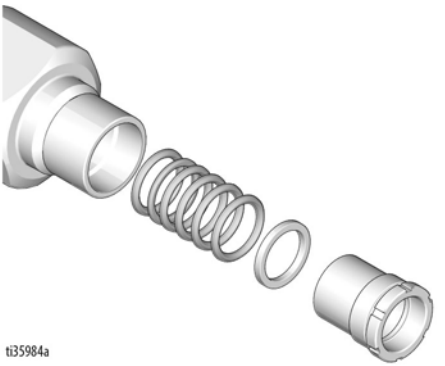

6. قم بإزالة صامولة الحشو. استخرج قضيب الكباس من مبيت المخرج. قم بإزالة الحشوات الحلقية وجُلب الحشو والماسح من اللباد من مبيت المخرج وصامولة الحشو. قم بطرح الحشوات الحلقية وجُلب الحشو والماسح من اللباد.

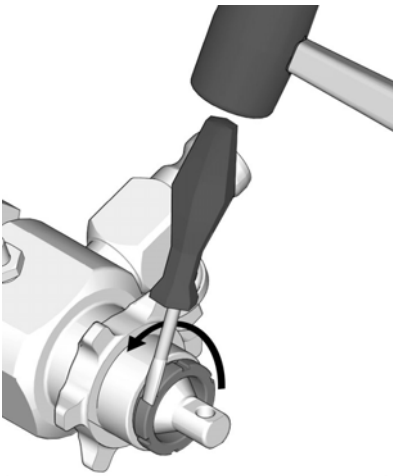

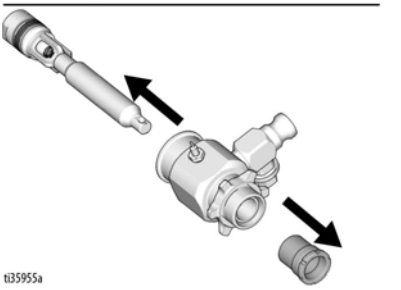

7. ضع هيكل قضيب الكباس قفصي الشكل في الملزمة وأزل صمام الكباس. قم بإزالة مساحة الكباس وحلقة الزنق. أزل الحشوات الحلقية وجُلب الحشو من قضيب الكباس. افحص جميع القطع بحثًا عن شقوق وخدوش. استبدل القطع البالية أو التالفة حيث أنها قد تتسبب في ضعف أداء المضخة.

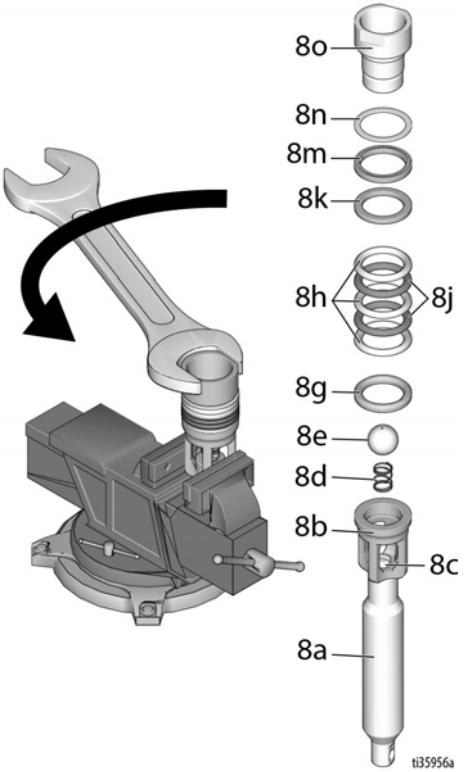

التجميع

1. ضع هيكل قضيب الكباس قفصي الشكل في الملزمة. قم بتركيب مسَّاحة الكباس (لاحظ التوجيه، الصفحة 63) وحلقة الزنق الاحتياطية على صمام الكباس، تعتبر الأسنان الملولبة صالحة لأربعة حالات إعادة حشو. استخدم السدادة اللولبية المانعة للتسرب على الأسنان الملولبة لصمام الكباس بعد أربعة حالات لإعادة الحشو. ضع جلبة حشو ذكر على صمام الكباس. بدلًا من ذلك، ضع حشوات خفيفة ومظلمة (لاحظ التوجيه، الصفحة 63) على صمام المكبس. ركب جلبة حشو أنثى. أحكم ربط صمام السدادة بقوة 90 قدم-رطل (122نيوتن.متر).

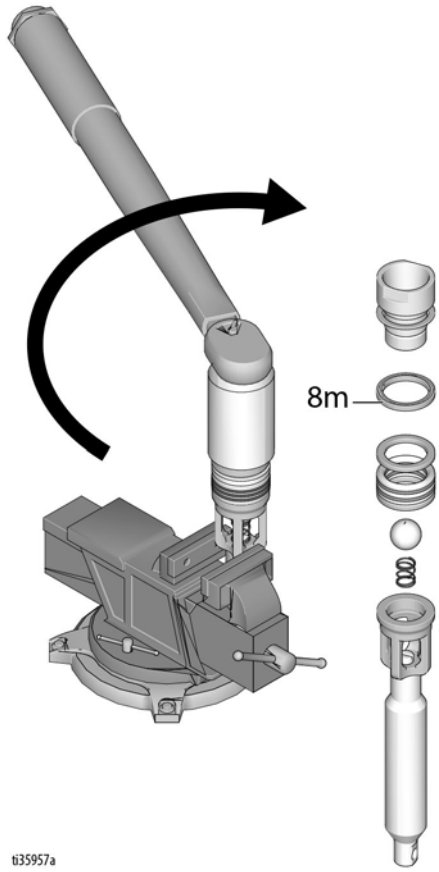

2. قم بتركيب جلبة حشو ذكر في مبيت المخرج. بدلًا من ذلك، ضع حشوات خفيفة ومظلمة (لاحظ التوجيه، الصفحة 63) على مبيت المخرج. قم بتركيب ماسح من اللباد على صامولة الحشو. أحكم ربط صامولة الحشو بيدك حتى تكاد تلمس الحشو. ادفع قضيب الكباس في مبيت المخرج، تأكد أن 50-75 مم (A) من القضيب تمتد خارج مبيت المخرج. احكم ربط صامولة الحشو باستخدام مفك براغي ومطرقة مطاطية.

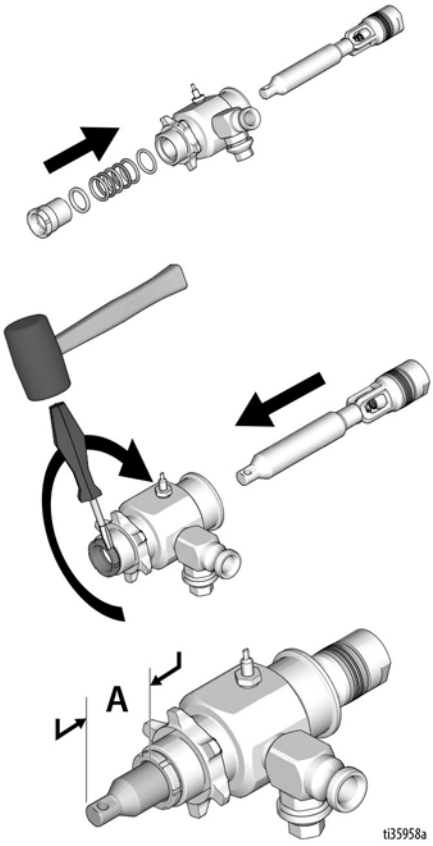

مرجع لمقطع عرضي/تحديد كرة المضخة 6912

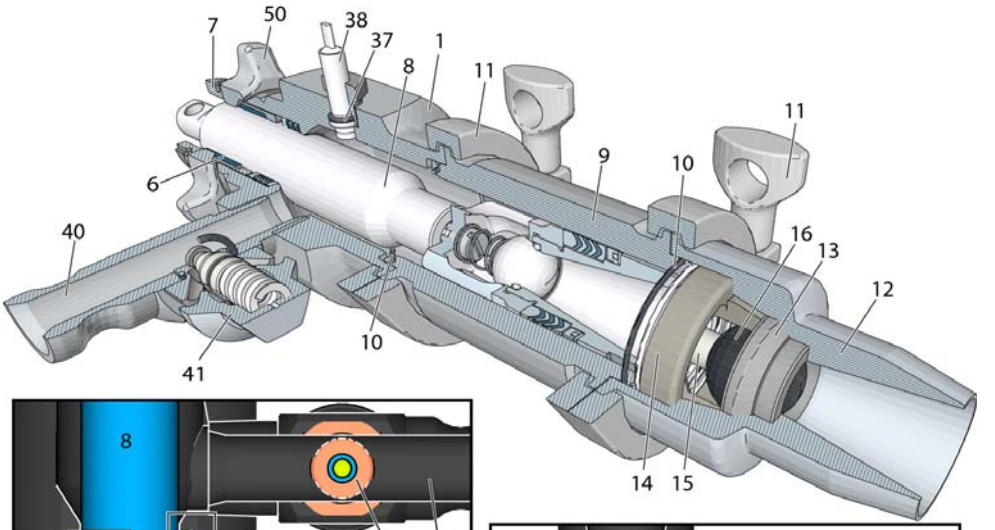

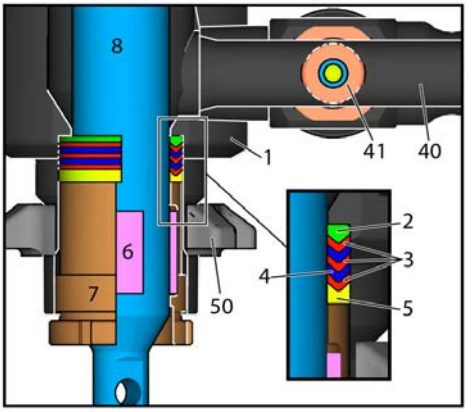

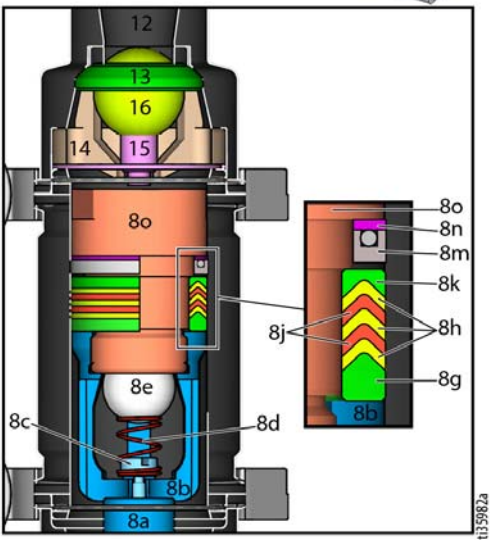

T-MAX 6912 PUMP BALL IDENTIFICATION

STEEL	WHITE HARD	BLACK HARD	BLACK RUBBER	ORANGE
Normal Use **17Z556**	High Wear Resistance **17Z648** sold separately	Highest Wear Resistance **17Z640** sold separately	Large Aggregate **17Z231**	Cleaning **248515**

إزالة الموتور

1. نفذ **إجراء تنفيس الضغط**، الصفحة 19. أزل كابل الطاقة من القابس لفصل الطاقة.
2. أزل المضخة. راجع **إزالة المضخة**، الصفحة 54.
3. قم بتوجيه الوحدة على الجزء الخلفي.

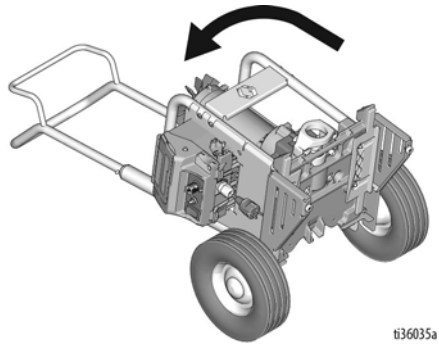

4. قم بإزالة 2 براغي من القاعدة، مع الحرص على دعم مبيت الموتور/محرك التشغيل.

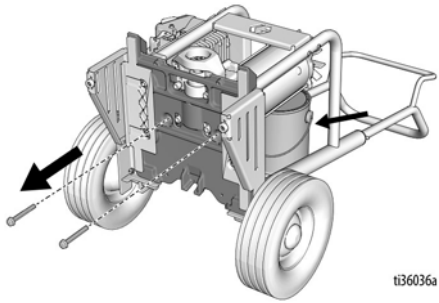

5. أزل البراغي الأربعة وحلقات الزنق ومبيت المحمل.

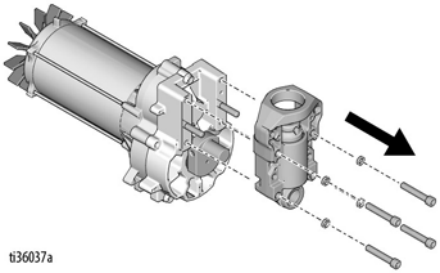

ملاحظة: لا تُسقط مجموعة التروس عند إزالة مبيت محرك التشغيل. قد تظل مجموعة التروس معشقة في ناقوس الطرف الأمامي للمحرك أو مبيت محرك التشغيل.

6. أزل ثلاثة براغي ومبيت محرك التشغيل.

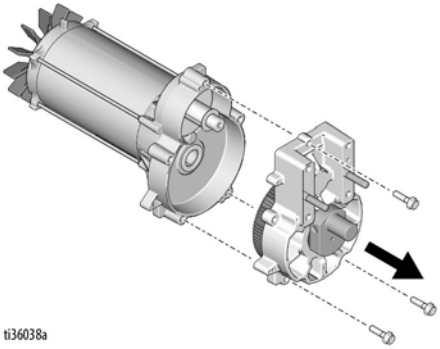

7. أزل البرغي والمروحة.

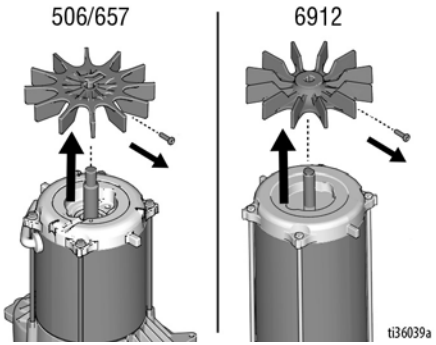

تركيب الموتور

ملاحظة

عند تركيب الموتور، قم بمحاذاة التروس بحرص لتجنب إتلاف القطع المتزاوجة.

1. قم بتركيب مبيت محرك التشغيل باستخدام ثلاثة براغي.

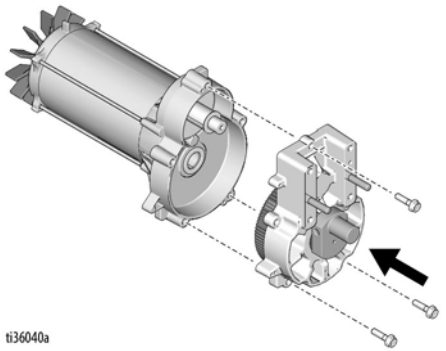

2. ركب مبيت المحمل باستخدام أربعة براغي وأربع حلقات زنق. عزم الدوران حتى 25-30 قدم-رطل (33.9-40.67 نيوتن•متر).

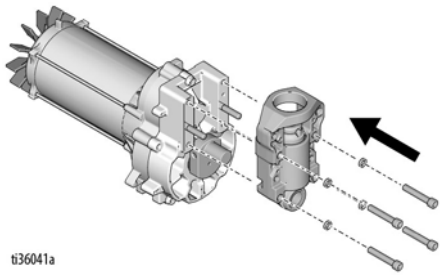

3. قم بتركيب الموتور باستخدام برغيين. عزم الدوران حتى 200-220 بوصة-رطل (22.6 - 24.9 نيوتن•متر).

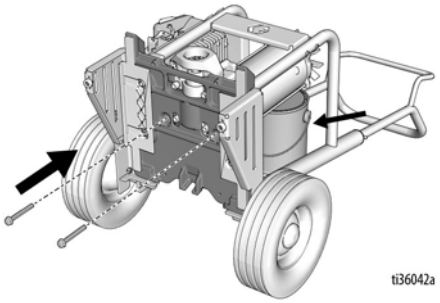

4. ركب المروحة باستخدام البرغي. عزم الدوران 11-13 بوصة-رطل (1.24 - 1.46 نيوتن•متر).

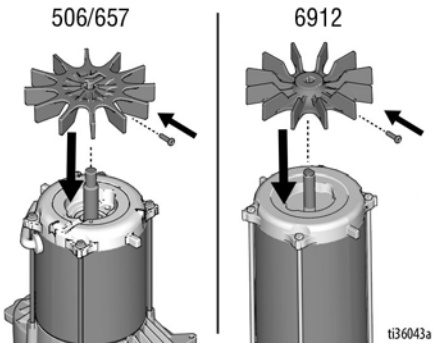

5. قم بتركيب المضخة. راجع **تركيب المضخة**، الصفحة 56.

إعادة التدوير والتخلص في نهاية عمر المنتج

في نهاية العمر الإنتاجي للمنتج، قم بتفكيكه وإعادة تدويره بطريقة مسؤولة.

الإعداد:

- قم بتنفيذ **إجراء تنفيس الضغط**.
- قم بتصريف السوائل والتخلص منها وفقًا للوائح المعمول بها. راجع صحيفة بيانات السلامة الخاصة بجهات التصنيع المادية.

التفكيك وإعادة التدوير:

- قم بإزالة المحركات ولوحات الدوائر وشاشات LCD (شاشات الكريستال السائل) والمكونات الإلكترونية الأخرى. أعد التدوير وفقًا للوائح المعمول بها.
- لا تتخلص من المكونات الإلكترونية مع النفايات المنزلية أو التجارية.
- قم بتسليم ما تبقى من المنتج إلى منشأة متخصصة في إعادة التدوير.

ملاحظات

القطع - إطار القادوس

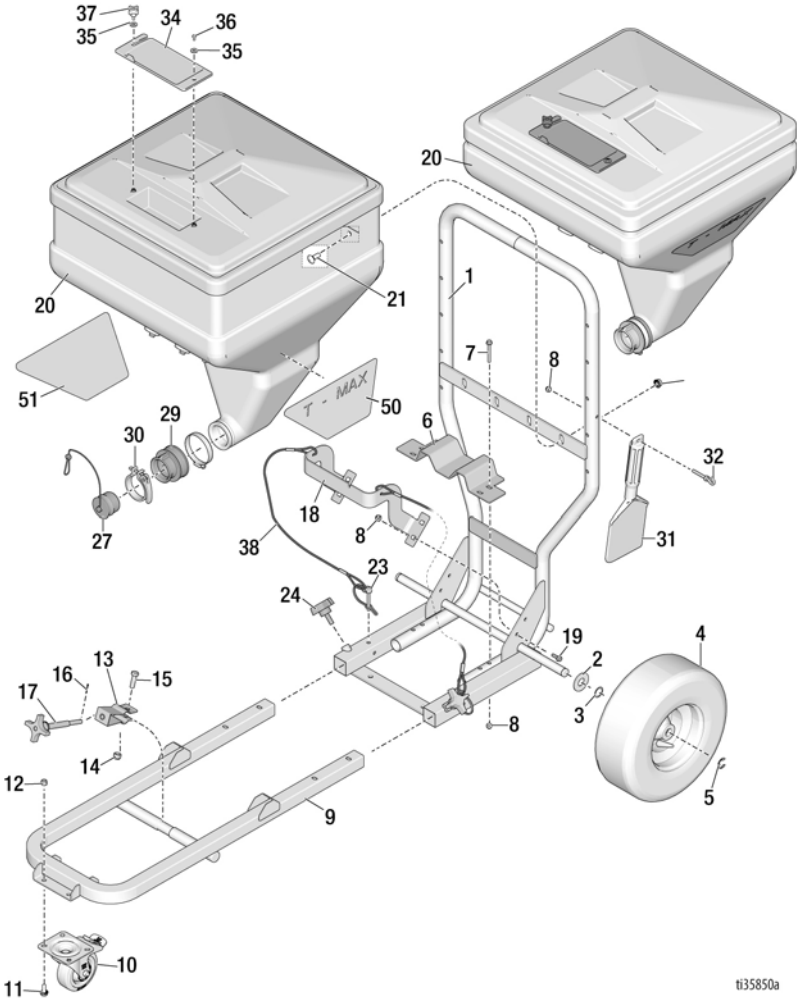

قائمة القطع - الإطار

المرجع	الجزء	الوصف	الكمية
1	19A673	إطار قادوس، T-max	1
2	156306	حلقة مسطحة	2
3	116038	حلقة زنق زنبركية مموجة	2
4	119509	عجلة، هوائية	2
5	120211	حلقة، تثبيت، حلقة إلكترونية	2
6	19A675	كتيفة تثبيت داعمة للقادوس	1
7	129335	برغي سداسي مسنن 1/4-20 × 2.00	4
8	102040	صامولة، قفل، سداسية	8
9	25E625	إطار تثبيت وحدة الطاقة	1
10	17N602	كاستر دوار	1
11	110963	برغي سداد سداسي الرأس	4
12	111040	صامولة، قفل، حشوة، 5/16، nylock	4
13	15C797	كتيفة تثبيت دوارة	1
14	101566	صامولة، قفل	1
15	100004	برغي سداد سداسي الرأس	1
16	104430	مسمار ذو خابور	1
17	15C799	قضيب ذو مشبك	1
18	19A674	قامطة دليلية للقادوس	1
19	113796	برغي، وردة ربط، سداسي الرأس	4
20		قادوس، المواد	
20a	25E541	17 جالون	1
20b	25E542	25 جالون	1
21	404533	مسمار ربط	4
22	112958	صامولة سداسية مشفهة 3/8-16	4
23	121313	مسمار قفل 1-4 بوصة	2
24	111145	مقبض، متشعب	2
27	15D306	قابس مهايئ القادوس	1
29	15R609	تركيب ، قادوس ، محول	1
30	234188	مشبك سريع التحرير	1
31	19A646	أداة كاشطة	1
32	130878	مسمار ذو خطاف 1/4-20×5/8-1 سن ملولب	1
34	15D561	غطاء، مجموعة الأدوات	1
35	115814	حلقة زنق مسطحة	2
36	551787	برغي سداد	1
37	19A714	مقبض، 44. x #10-32 ,stuf	1
38	19Y371	عدة ، إصلاح ، الحبل	1
50	19A748	ملصق العلامة التجارية ناحية اليسار، T-max	1
51	19A749	ملصق العلامة التجارية ناحية اليمين، T-ma	1
64	136217	صامولة، قفل	1

القطع - وحدة الطاقة 506/657

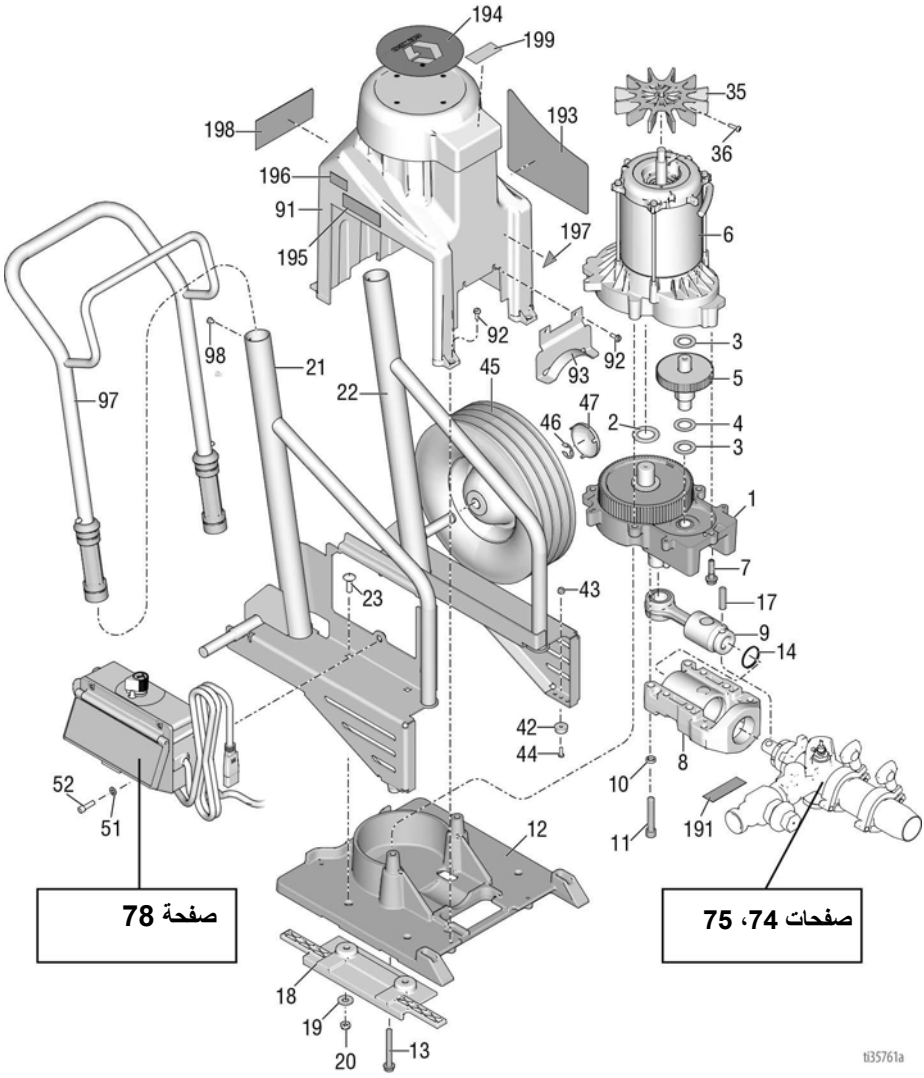

قائمة القطع - وحدة الطاقة 506/657

المرجع	الجزء	الوصف	الكمية
1	287294	مبيت محرك التشغيل، T-max 506	1
	287295	مبيت محرك التشغيل، T-max 657	
2	116192	حلقة دفعية	1
3	114672	حلقة دفعية	2
4	114699	حلقة دفعية	1
5	244265	ترس، تجميع	1
6	289570	المحرك	1
7	15C753	برغي، ملولب بدون صامولة، رأس جلبة سداسية	3
8	257355	مبيت، محمل	1
9	287395	قضيب، توصيل	1
10	106115	حلقة زنق	4
11	114666	برغي سداد، برأس كروية مجوفة	4
12	19A690	قاعدة وحدة محرك التشغيل، مخروطة آليًا	1
13	120981	برغي، ملولب بدون صامولة، رأس جلبة سداسية	2
14	119778	حلقة، احتجاز	1
17	15F856	مسمار، مضخة	1
18	19A585	دليل، وحدة الطاقة	2
19	100023	جلبة، مسطحة	4
20	112746	صامولة قفل، نيلون	4
21	19A669	إطار مطلي ناحية اليمين، T-max	1
22	19A670	إطار مطلي ناحية اليسار، Tmax	1
23	107129	مسمار برأس مستدير	4
35	15D088	مروحة الموتور	1
36	115477	برغي، ميكانيكي، رأس torx مستدير	1
42	19A713	مصد مطاطي	1
43	115483	صامولة، قفل	2
44	103374	برغي، ملولب بدون صمولة، rdh	2
45	106062	عجلة، شبه هوائية	2
46	101242	حلقة، تثبيت	2
47	104811	غطاء المحور	2
51	100016	حلقة زنق	2
52	110298	برغي سداد كروي الرأس	2
91	15R741	ترس مطلي، T-max	1
92	118444	برغي، ملولب بدون صامولة، برأس جلبة سداسية مُحززة	6
93	15T629	ترس، ذراع المضخة	1
97	287489	مقبض، تجميع	1
98	109032	برغي ملولب بدون صمولة ذو رأس مستدير	2
191	187437	ملصق، عزم الدوران	1
193	19A814	ملصق العلامة التجارية T-max 506	1
	19A815	ملصق العلامة التجارية T-max 657	1
194	15U014	ملصق العلامة التجارية بغطاء Tmax	1
195	17P925	ملصق، الخدمة A+	1
196	15Y118	ملصق، صنع في الولايات المتحدة الأمريكية	1
▲197	15H108	ملصق، السلامة، تحذير، قرص	1
▲198	17Z485	ملصق، السلامة	1
▲199	16C681	ملصق، الملاحظة	1

▲ تتوفر ملصقات الأمان، واللوحات، والبطاقات البديلة دون أي تكلفة.

القطع - وحدة الطاقة 6912

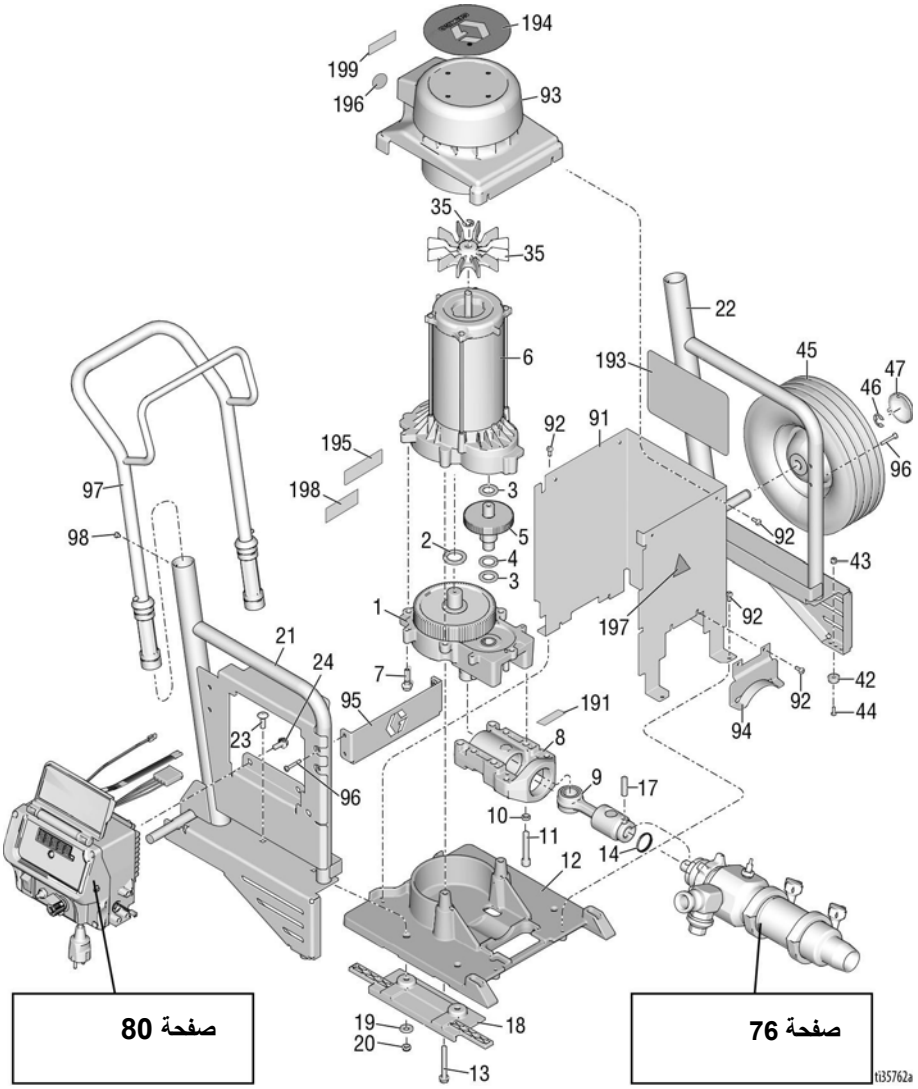

قائمة القطع - وحدة الطاقة 6912

المرجع	الجزء	الوصف	الكمية
1	24M417	مبيت محرك التشغيل	1
2	116192	حلقة دفعية	1
3	114672	حلقة دفعية	2
4	114699	حلقة دفعية	1
5	244265	ترس، تجميع	1
6	25P037	طقم إصلاح الموتور	1
7	15C753	برغي، ملولب بدون صامولة، رأس جلبة سداسية	3
8	245927	مبيت، محمل	1
9	287395	قضيب، توصيل	1
10	106115	حلقة زنق	4
11	114666	برغي، سداد، مقبس، رأس	4
12	19A690	قاعدة وحدة محرك التشغيل	1
13	120981	برغي، ملولب بدون صامولة، رأس جلبة سداسية	2
14	17Z347	حلقة، احتجاز	1
17	15F856	مسمار، مضخة	1
18	19A585	دليل، وحدة الطاقة	2
19	100023	جلبة، مسطحة	4
20	112746	صامولة قفل، نيلون	4
21	19A671	إطار مطلي ناحية اليمين، T-max	1
22	19A672	إطار مطلي ناحية اليسار، Tmax	1
23	107129	مسمار برأس مستدير	4
24	117791	برغي سداد	2
35*	287898	مجموعة مروحة المحرك ، وتشمل 36	1
36*	115477	برغي	1
42	19A713	مصد مطاطي	2
43	115483	صامولة، قفل	2
44	103374	برغي ملولب بدون صمولة	2
45	106062	عجلة، شبه هوائية	2
46	101242	حلقة، تثبيت	2
47	104811	غطاء المحور	2
49	19A738	عروة معدنية للتثبيت	1
91	19A676	غطاء موتور مطلي، T-max	1
92	118444	برغي، ملولب بدون صامولة، برأس جلبة سداسية مُحززة	10
93	19A666	ترس، مجموعة مزودة بوقاء، مطلي	1
94	15T629	ترس، ذراع المضخة	1
95	19A715	دعامة أمامية	1
96	126687	برغي، ملولب بدون صمولة، رأس مستدير	4
97	287489	مقبض، تجميع	1
98	109032	برغي، ملولب بدون صمولة، رأس مستدير	4
191	187437	ملصق، عزم الدوران	1
193	19A750	ملصق، العلامة التجارية 6912	1
194	15U014	ملصق، العلامة التجارية للغطاء	1
195	17P925	ملصق، الخدمة A+	1
196	15Y118	ملصق، صنع في الولايات المتحدة الأمريكية	1
▲197	15H108	ملصق، قرص	1
▲198	16G596	ملصق، السلامة	1
▲199	16C681	ملصق، الملاحظة	1

* مدرجة في مجموعة أدوات إصلاح الموتور 25P037

▲ تتوفر ملصقات الأمان، واللوحات، والبطاقات البديلة دون أي تكلفة.

القطع - المضخة (506) 289555

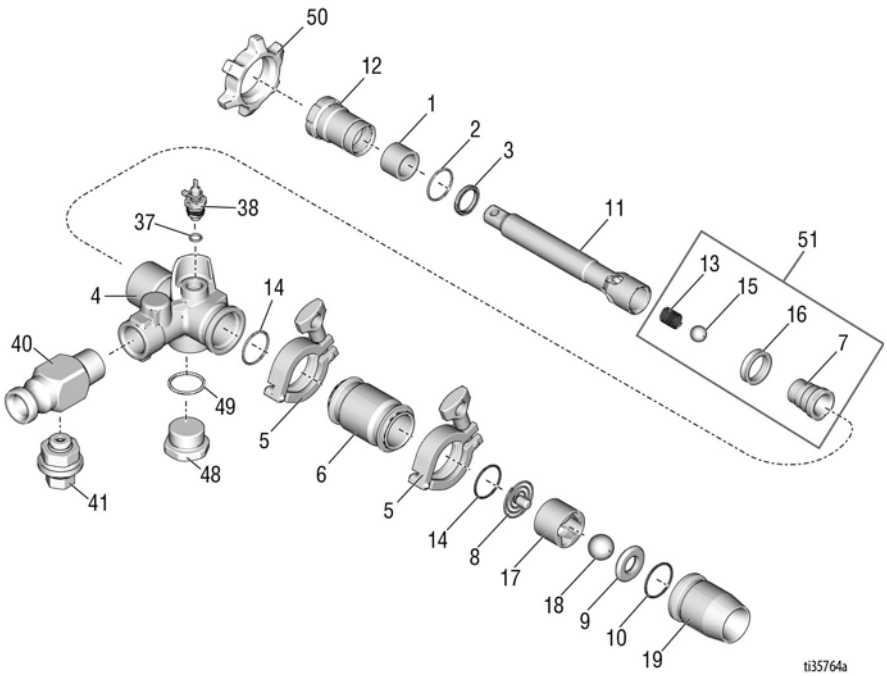

قائمة القطع - المضخة

المرجع	الجزء	الوصف	الكمية
1	15D117	أنبوب ألياف للمضخة	1
2	107185	حشوة، حلقة دائرية	1
3	118597	حشوة، كروية على شكل حرف u	1
4	15R739	مبيت، مخرج، آلي	1
5	118598	مشبك، صحي 1.5بوصة.	2
6	15R740	أسطوانة المضخة	1
7	248232	صمام الكباس	1
	248530	مجموعة أدوات الإصلاح، سدادة الكباس، تتضمن 7 و13 و15 و16	1
8	248162	زنبرك، كرة السحب	1
9	193395	مقعد، كربيد	1
10	107098	حشوة، حلقة دائرية	1
11	15R620	ذراع المضخة	1
12	248529	صامولة حشوة تتضمن 1و2 و3 و12	1
13	501095	زنبرك، فحص الكرة	1
14	121588	حلقة دائرية	2
15	101822	كرة، المحمل	1
16	15D116	سدادة، مكبس	1

المرجع	الجزء	الوصف	الكمية
17	15D115	دليل الكرة	1
18	107167	كرة SST	1
19	248769	مبيت، السحب	1
37	111457	حلقة دائرية	1
38	289672	محول	1
40	17Z238	مخرج	1
41	17Y930	تنفيس الضغط	1
48	17Z345	قابس	1
49	121429	حلقة دائرية	1
50	193031	صامولة تثبيت	1
51	248530	مجموعة أدوات، صمام، كباس، تتضمن 7 و13 و15 و16	1

القطع - المضخة 289556 (657)

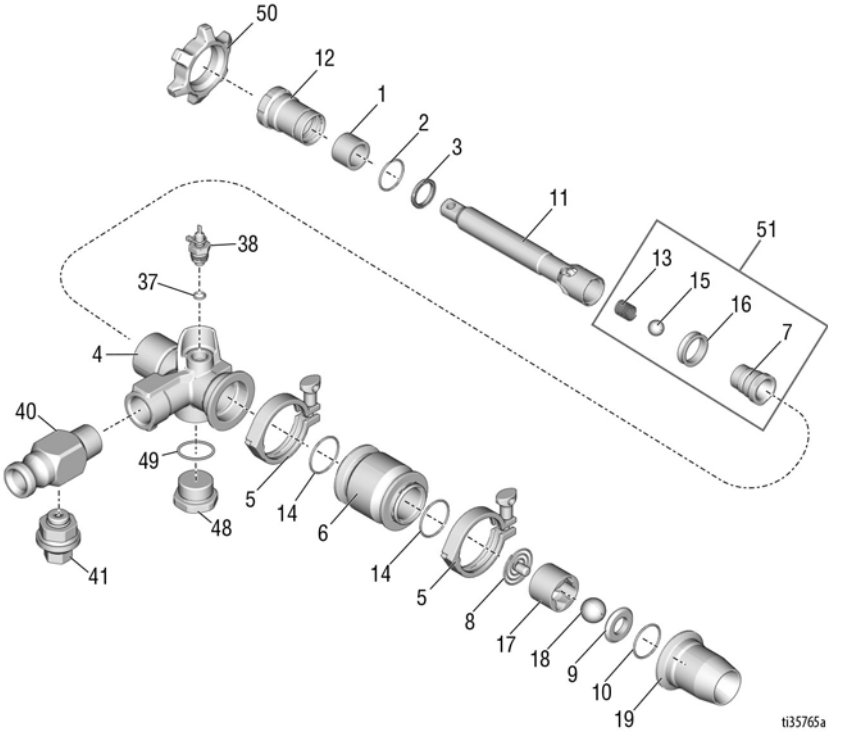

قائمة القطع - المضخة

المرجع	الجزء	الوصف	الكمية
1	15D117	أنبوب ألياف للمضخة	1
2	107185	حشوة، حلقة دائرية	1
3	118597	حشوة، كروية على شكل حرف u	1
4	15R621	مبيت، مخرج، آلي	1
5	500984	مشبك	2
6	15R619	أسطوانة المضخة	1
7	248232	صمام الكباس	1
	248530	مجموعة أدوات الإصلاح، سدادة الكباس، تتضمن 7 و13 و15 و16	1
8	248162	زنبرك، كرة السحب	1
9	193395	مقعد، كربيد	1
10	107098	حشوة، حلقة دائرية	1
11	15R620	ذراع المضخة	1
12	248529	مجموعة أدوات الإصلاح، سدادة حلقية تتضمن 1 و2 و3 و12	1
13	501095	زنبرك، فحص الكرة	1
14	121587	حلقة دائرية	2

المرجع	الجزء	الوصف	الكمية
15	101822	كرة، المحمل	1
16	15D116	سدادة، مكبس	1
17	15D115	دليل الكرة	1
18	107167	كرة SST	1
19	289941	مبيت، السحب	1
37	111457	حلقة دائرية	1
38	289672	محول	1
40	17Z238	مخرج	1
41	17Y930	تنفيس الضغط	1
48	17Z345	قابس	1
49	121429	حلقة دائرية	1
50	193031	صامولة تثبيت	1
51	248530	مجموعة أدوات، صمام، كباس، تتضمن 7 و13 و15 و16	1

القطع - المضخة 25E668 (6912)

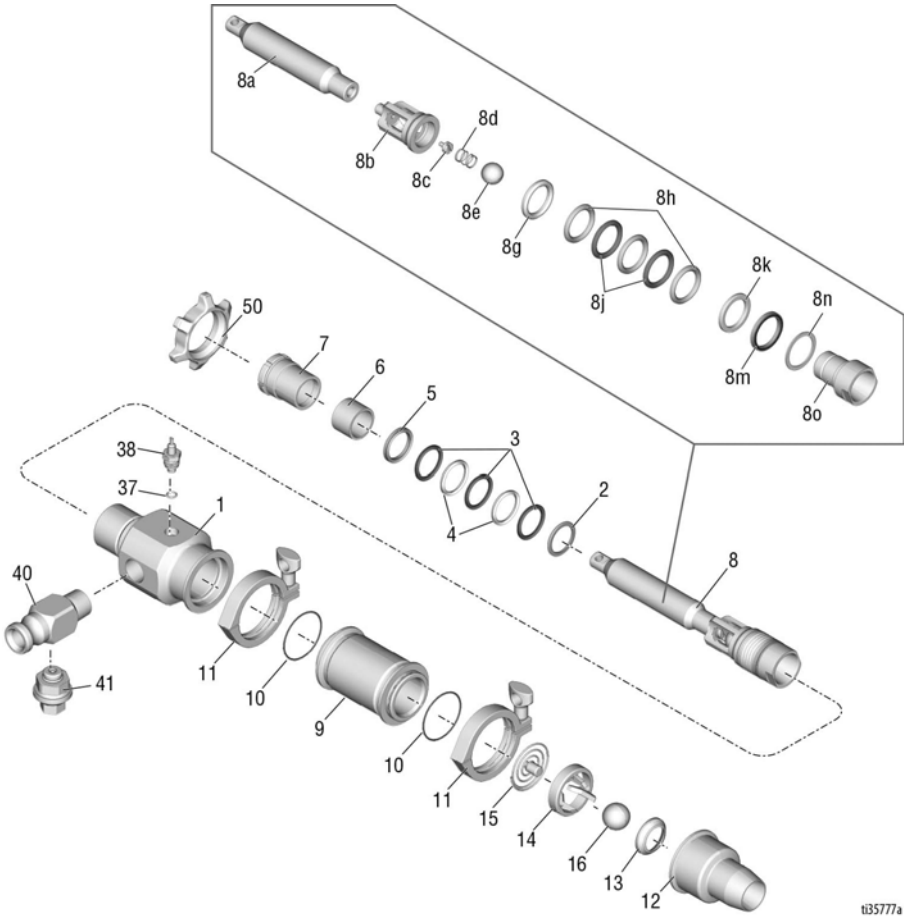

قائمة القطع - المضخة 25E668 (6912)

المرجع	الجزء	الوصف	الكمية
1	19A610	مبيت، مخرج، آلي	
†2	187939	جلبة حشو ذكر	1
†3	187071	حشوة، vee	3
†4	188560	حشوة	2
†5	187070	جلبة حشوة، أنثى	1
†6	19A625	مساحة، ألياف، ذراع المضخة	1
7	19A685	صامولة حشوة	1
8	19Y372	ذراع المضخة عدة	1
8a	19A686	ذراع المضخة	1
8b	19A689	مبيت، مضخة الكباس	1
8c	19A691	كرة توقف	1
8d	130862	زنبرك انضغاطي	1
8e	107167	كرة SST	1
8 جم†	188432	جلبة حشو ذكر	1
†8h	187072	حشوة	3
†8j	188561	حشوة حلقية	2
†8k	188433	جلبة حشو أنثى	1
8 م†	188558	سدادة، كروية على شكل حرف u	1
†8n	188627	حلقة زنق، داعمة	1
8o	17Z242	صمام كباس، مجموعة	1
9	19A609	أسطوانة المضخة	1
†10	130792	حلقة دائرية	2
11	620223	مشبك	2
12	17Z558	مبيت، كرة السحب	1
13	235962	سدادة، صمام سفلي لا رجعي	1
14	19A692	نتوء توجيه كروي، المدخل	1
15	25E679	زنبرك، سحب، مجموعة	1
16	102973	كرة، معدنية	1
37	111457	حلقة دائرية	1
38	289672	مجموعة أدوات (تتضمن 37)	1
40	17Z238	مخرج	1
41	17Y930	تنفيس الضغط	1
50	193394	صامولة	1
	17Z556	كرة، sst، مدخل ومخرج	
	17Z648	كرة، صلب، بيضاء،مدخل ومخرج	
	17Z640	كرة، صلب، سوداء، مدخل ومخرج	
	17Z231	كرة، مطاط، مدخل	
	248515	كرة، تنظيف	

† مشمولة في طاقم إعادة التعبئة للمضخة رقم17Z641

القطع - صندوق التحكم 506/657

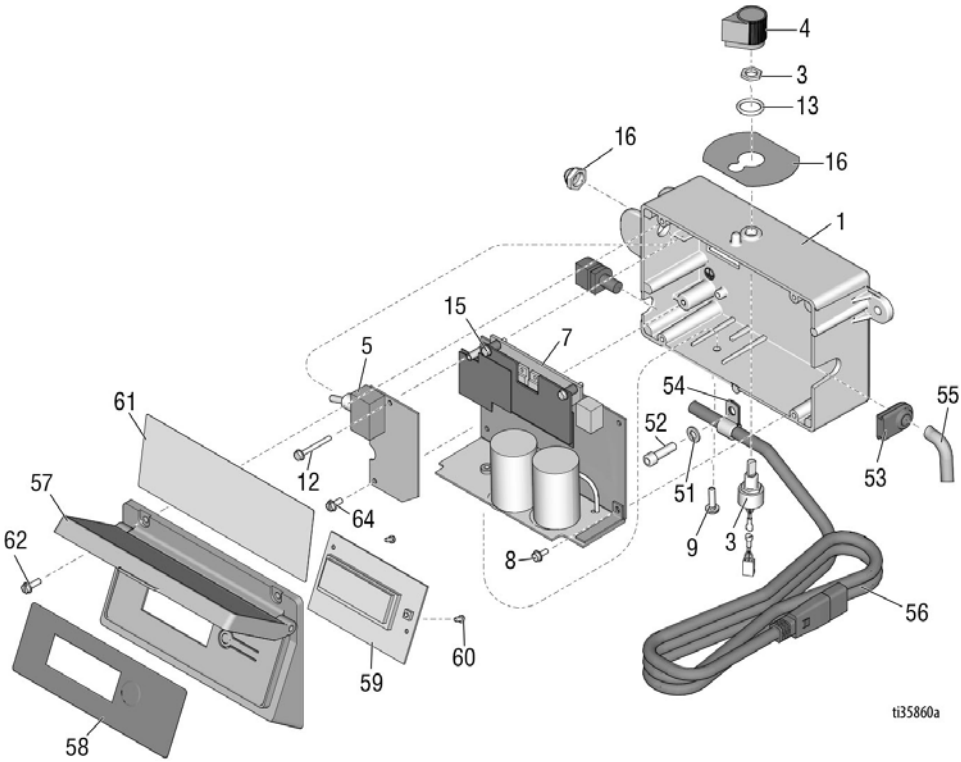

قائمة القطع - صندوق التحكم 506/657

المرجع	الجزء	الوصف	الكمية
1	277228	صندوق التحكم	1
2	15G562	جلبة، صندوق التحكم	1
3	256219	مقياس الجهد	1
4	116167	مقبض، مقياس الجهد	1
5	287913	مرشح، لوحة	1
6	195428	وصلة مفصلية	1
7*		لوحة، تحكم، مجموعة	1
	289656	240V	
	289657	120V	
8	120405	برغي، ملولب بدون صامولة، رأس ذات حلقة سداسية	3
9	120165	رغي، ملولب بدون صمولة، فيليبس	1
12	120406	برغي، ملولب بدون صامولة، رأس ذات حلقة سداسية	1
13	158674	حلقة دائرية	1
15*	128038	برغي، ملولب بدون صامولة، سداسي، رأس حلقة	2
16	17F671	ملصق، تحكم	1
51	100016	حلقة زنق	1
52	110298	برغي، سداد، كروي الرأس	1
53	15B120	عروة تثبيت، المحول	1
54	121453	مشبك، سلك	1
55	15T342	أنبوبة، مموجة	1
56a	15B469	كابل، st، الولايات المتحدة	1
56b	15B470	كابل، st، CE	1
57	287789	غطاء، التحكم	1
58	15G861	ملصق، شاشة عرض LCD للتحكم الذكي	1
59	245931	شاشة عرض، LCD	1
60	115522	برغي، ملولب بدون صمولة، رأس مستدير	1
61	15K401	ملصق، التحكم الذكي/عالمي	1
62	117501	برغي، ملولب بدون صامولة، برأس جلبة سداسية مُحززة	1
63	102478	شريط، أسلاك ربط	1
64	115498	برغي، ملولب بدون صامولة، برأس جلبة سداسية مُحززة	1
192	15U037	ملصق، تحكم	1

* المدرجة في مجموعة 289656

القطع - صندوق التحكم 6912

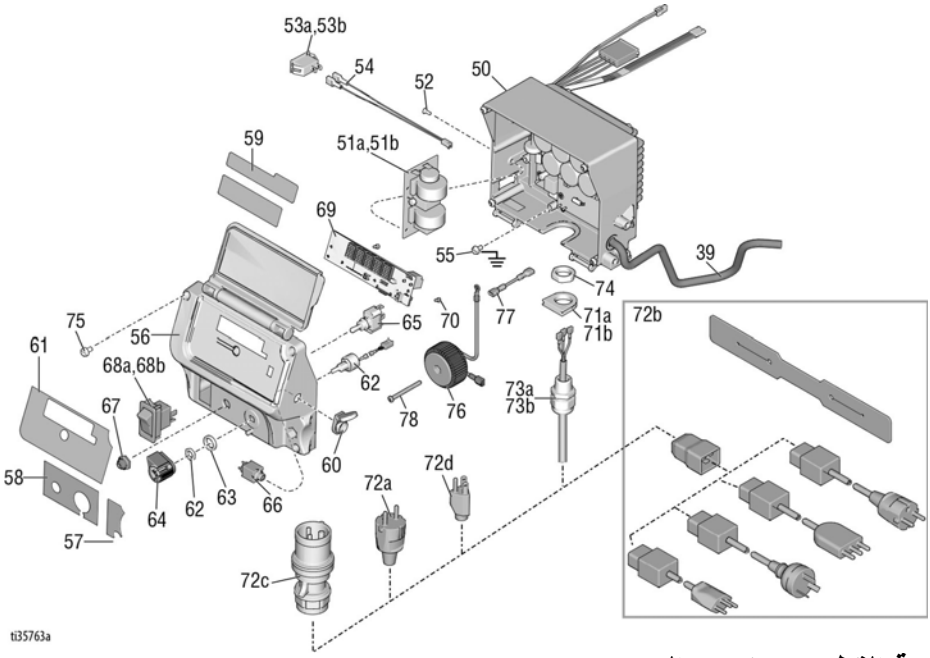

قائمة القطع - صندوق التحكم

المرجع	الجزء	الوصف	الكمية
★†	158674	حلقة دائرية	1
39	15T342	أنبوبة	1
50		مجموعة أدوات لوحة التحكم	1
	25E762	الموديلات بجهد 120 فولت	
	25E763	الموديلات بجهد 240 فولت	
51a	24U823	لوحة، الاتحاد الأوروبي	1
51b	24R597	لوحة، المملكة المتحدة	1
52★†	119228	برغي	2
53a	126029	مفتاح، عتلة تأرجح، 240 فولت	1
53b	120059	مفتاح، هزازة، 120فولت	1
54	15G935	موصل	1
55	114391	برغي، تأريض	1
*56	19A902	غطاء	1
*57	16Y788	ملصق	1
*58	17Z406	ملصق	1
*59	16X797	ملصق	1
60	120761	غطاء، القابس	1
*61	16X796	ملصق	1
62	17D888	مقياس الجهد	1
63	15C973	حشية	1
64	116167	مقبض، مقياس الجهد	1
65	130863	مفتاح، مفصلي	1
66	19A719	ضفيرة أسلاك	1
67	195428	وصلة مفصلية	1
68a	15D527	مفتاح، عتلة تأرجح، 240 فولت	1
68b	15C979	مفتاح، هزازة، 120فولت	1

المرجع	الجزء	الوصف	الكمية
69	16Y496	لوحة	1
70★†	114391	برغي	2
71a★†	16T544	محول، الاتحاد الأوروبي	1
71b★†	16T546	محول، المملكة المتحدة	1
72	16M834	كابل	1
73a	117745	جلبة، أداة تثبيت، الاتحاد الأوروبي	1
73b	116171	جلبة، أداة تثبيت، الولايات المتحدة	1
74	117625	صامولة، قفل	1
*75	16V095	برغي	4
76	16V020	ملف الفلتر، الولايات المتحدة مجموعة ، بما في ذلك 78	1
★77	16T541	سلك وصلة، الولايات المتحدة	1
78	16U215	برغي، فيليبس برأس مستدير، الولايات المتحدة	1

★ مدرجة في مجموعة أدوات لوحة التحكم (120) 25E762 فولت
† مدرجة في مجموعة أدوات لوحة التحكم (240) 25E763 فولت
* مدرجة في مجموعة أدوات الإصلاح 19A902

خراطيم T-Max

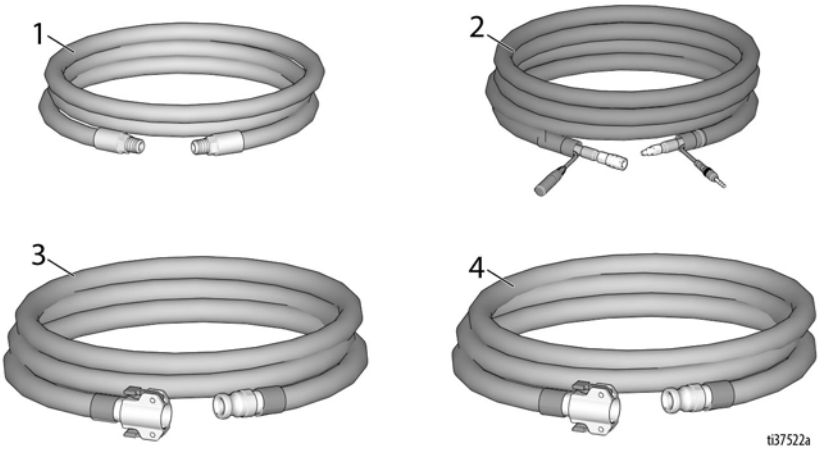

قائمة القطع - خراطيم T-Max

المرجع	الجزء	الوصف	الكمية
1		خرطوم هواء، مجموعة أدوات	1
	17Z303	13 متر	
	17Z304	18 متر	
	17Z305	33 متر	
2		خرطوم إشارة/هواء، مجموعة أدوات	1
	17Z144	13 متر	
	17Z148	18 متر	
	17Z151	33 متر	
3		خرطوم مزود بقارنة، مجموعة أدوات	1
	289959	19 مليمتر 3 x متر	
	26A802	19 مليمتر 10 x متر	
	289960	25 مليمتر 5 x متر	
	289961	25 مليمتر 10 xمتر	
	17Z187	25 مليمتر 15 x متر	
	17Z188	25 مليمتر 30 xمتر	
4		خرطوم مزود بقارنة، متوافق مع المذيبات، مجموعة أدوات	1
	17Z500	19 مليمتر 3 x متر	
	18A560	50 قدمًا 3/4 x بوصة	
	18A559	100 قدم 3/4 x بوصة	
	17Z502	25 مليمتر 5 x متر	
	17Z504	25 مليمتر 10 xمتر	
	17Z506	25 مليمتر 15 x متر	
	17Z508	25 مليمتر 30 xمتر	

مخططات التوصيلات السلكية

506/657

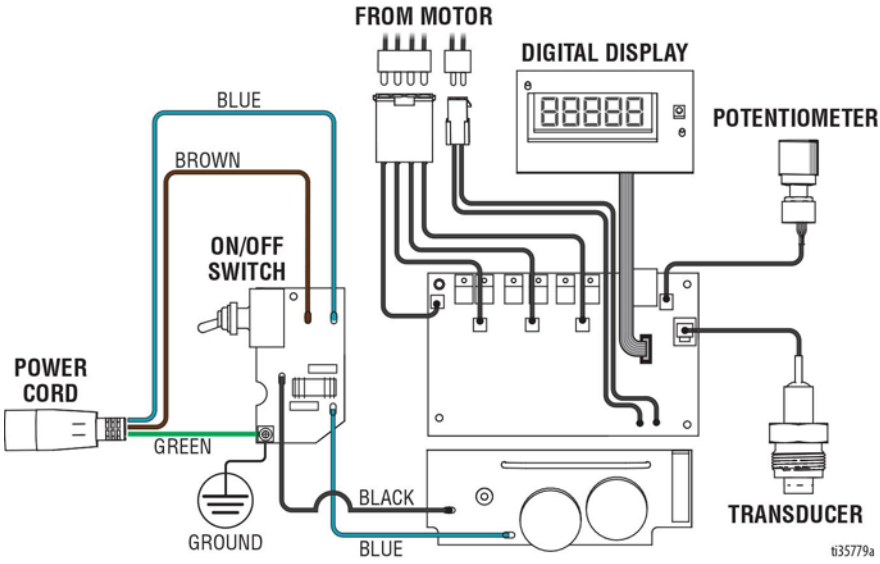

6912 - US

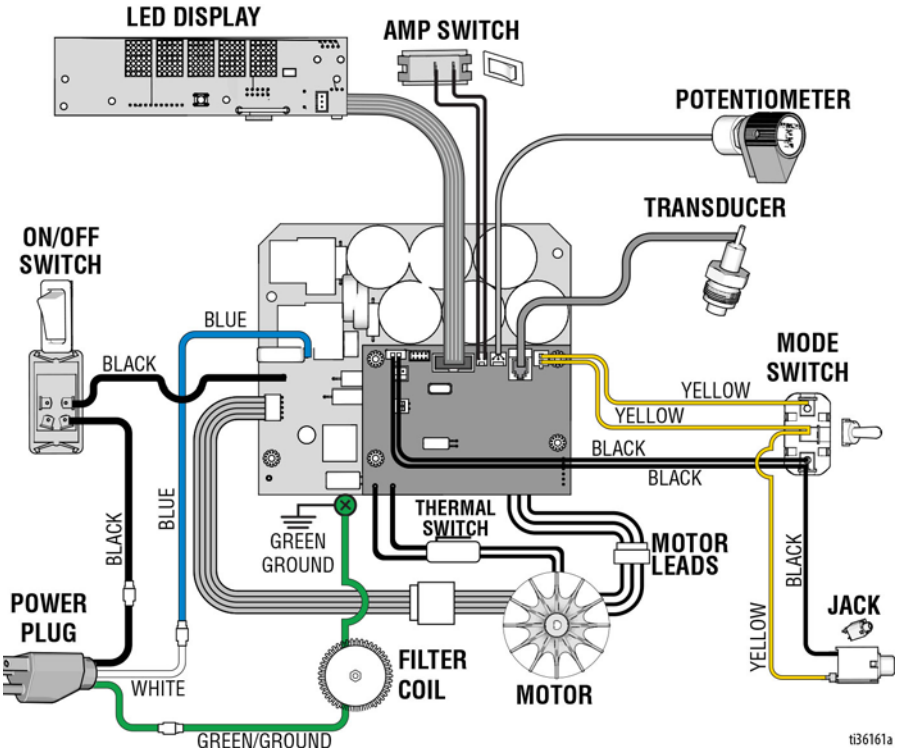
LED DISPLAY
AMP SWITCH
POTENTIOMETER
TRANSDUCER
ON/OFF SWITCH
BLUE
BLACK
MODE SWITCH
YELLOW
YELLOW
BLACK
BLACK
BLACK
BLUE
THERMAL SWITCH
GREEN GROUND
MOTOR LEADS
POWER PLUG
BLACK
YELLOW
JACK
WHITE
FILTER COIL
MOTOR
GREEN/GROUND
ti36161a

6912 - UK

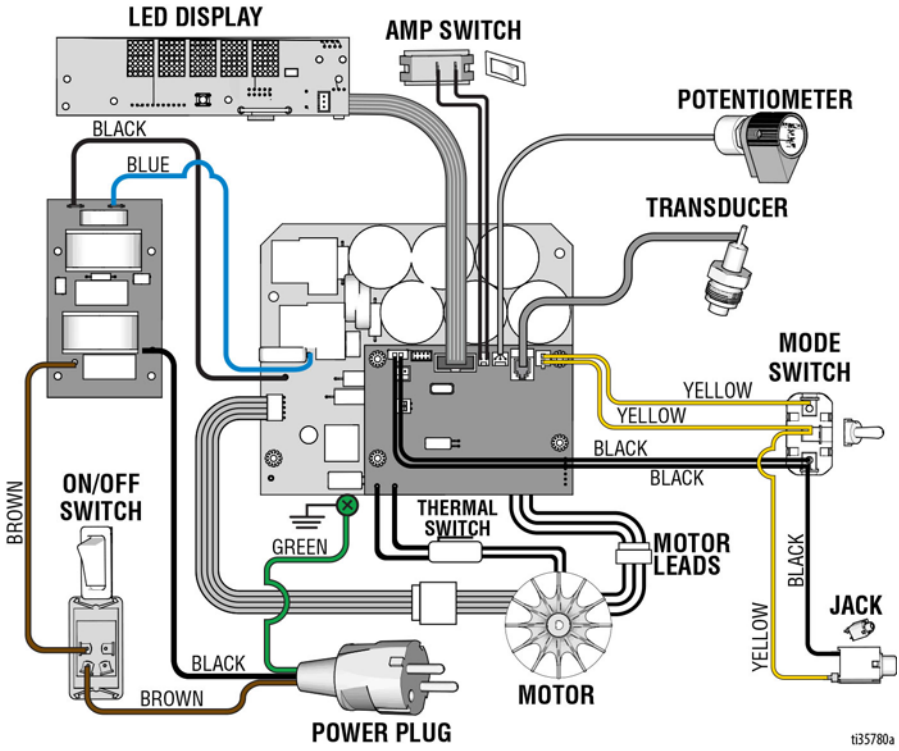
LED DISPLAY
AMP SWITCH
POTENTIOMETER
BLACK
BLUE
TRANSDUCER
MODE
SWITCH
YELLOW
YELLOW
BLACK
BLACK
BROWN
ON/OFF
SWITCH
THERMAL
SWITCH
GREEN
MOTOR
LEADS
BLACK
JACK
YELLOW
BLACK
BROWN
MOTOR
POWER PLUG
ti35780a

ملاحظات

المواصفات الفنية

T-MAX 506			
	أمريكي	متري	
متطلبات الطاقة	Vac 100-120	Vac 220-240	
	50/60 هرتز، 13 أمبير	50/60 هرتز، 8 أمبير	
الموتور	HP 1.2	W 900	
الحد الأقصى لضغط تشغيل السوائل	730 رطل لكل بوصة مربعة	5.0 ميجا باسكال، 50 بار	
الحد الأقصى لضغط تشغيل الهواء	250 رطل على البوصة المربعة	1.7 ميجاباسكال، 17 بار	
المولد المطلوب	7 كيلو وات		
سعة القادوس			
الحد الأقصى	20 جالون	76 لتر	
التشغيل	17 جالون	64 لتر	
الحد الأقصى للتسليم مع مواد التركيب النسيجية	1.2 إلى 1.7 جالون في الدقيقة	4,5 إلى 6,4 لتر في الدقيقة	
حجم مخرج السائل	حدبة وتجويف بطول 1.0 بوصة (متر)		
الأبعاد			
الطول (بالمقبض)	42 إلى 44 بوصة.	107 سم إلى 112 سم	
العرض	23 بوصة	58 سم	
الارتفاع	46 بوصة	117 سم	
الوزن			
الوحدة فقط	88 رطلاً	40 كجم	
الوحدة والقادوس	156 رطلاً	71 كجم	
الضوضاء (ديسيبل)			
الحد الأقصى لضغط الصوت	82.4		
الحد الأقصى لمستوى القدرة	97.0		
تم قياس ضغط الصوت على بُعد 3.28 قدم (متر و احد) من المُعدّة.			
تم قياس القدرة السمعية وفقًا لمعيار ISO-3744.			
القطع الرطبة			
مطاط بونا-إن، والألومنيوم والنحاس الأصفر والبولي إيثيلين والنيوبرين والفولاذ المقاوم للصدأ والفولاذ الكربوني المطلي بصفيحة من الكروم والفولاذ الكربوني المطلي بصفيحة من النيكل وفيتون والحديد المطلي بصفيحة من النيكل واللباد الصوفي وكربيد التنجستين ومتعدد رباعي فلورو الإيثيلين.			

المواصفات الفنية

T-MAX 657		
	أمريكي	متري
متطلبات الطاقة	120 Vac-100	220-240 Vac
	50/60 هرتز، 13 أمبير	50/60 هرتز، 8 أمبير
الموتور	2 HP.1	900 W
الحد الأقصى لضغط تشغيل السوائل	940 رطل لكل بوصة مربعة	6.5 ميجا باسكال، 17 بار
الحد الأقصى لضغط تشغيل الهواء	250 رطل لكل بوصة مربعة	1.7 ميجاباسكال، 17 بار
المولد المطلوب	7 كيلو وات	
الأبعاد		
الحد الأقصى	28 جالون	106 لتر
التشغيل	25 جالون	95 لتر
الحد الأقصى للتسليم مع مواد التركيب النسيجية	1.4 إلى 1.9 جالون في الدقيقة	5,3 إلى 7,2 لتر في الدقيقة
حجم مخرج السائل	حدبة وتجويف بطول 1.0 بوصة (متر)	
الأبعاد		
الطول (بالمقبض)	46 إلى 48 بوصة	117 سم إلى 122 سم
العرض	23 بوصة	58 سم
الارتفاع	46 بوصة	117 سم
الوزن		
الوحدة فقط	91 رطلاً	41 كجم
الوحدة والقادوس	160 رطلاً	73 كجم
الضوضاء (ديسيبل)		
الحد الأقصى لضغط الصوت	82.4	
الحد الأقصى لمستوى القدرة	97.0	
تم قياس ضغط الصوت على بُعد 3.28 قدم (متر و احد) من المُعدّة. تم قياس القدرة السمعية وفقًا لمعيار ISO-3744.		
القطع الرطبة		
مطاط بونا-إن، والألومنيوم والنحاس الأصفر والبولي إيثيلين والنيوبرين والفولاذ المقاوم للصدأ والفولاذ الكربوني المطلي بصفيحة من الكروم والفولاذ الكربوني المطلي بصفيحة من النيكل وفيتون والحديد المطلي بصفيحة من النيكل واللباد الصوفي وكربيد التنجستين ومتعدد رباعي فلورو الإيثيلين.		

T-Max 6912		
	أمريكي	متري
متطلبات الطاقة	100-120 Vac	220-240 Vac
	50/60 هرتز، 15/20 أمبير	50/60 هرتز، 10/16 أمبير
الموتور.	2.5 HP	1864 W
الحد الأقصى لضغط تشغيل السوائل	1000 رطل لكل بوصة مربعة	6.9 ميجا باسكال، 69 بار
الحد الأقصى لضغط تشغيل الهواء	250 رطل على البوصة المربعة	1.7 ميجاباسكال، 17 بار
المولد المطلوب	7 كيلو وات	
الأبعاد		
الحد الأقصى	28 جالون	106 لتر
التشغيل	25 جالون	95 لتر
الحد الأقصى للتسليم مع مواد التركيب النسيجية	2.4 إلى 3.2 جالون في الدقيقة	9,1 إلى 12,1 لتر في الدقيقة
حجم مخرج السائل	حدبة وتجويف بطول 1.0 بوصة (متر)	
الأبعاد		
الطول (بالمقبض)	46 إلى 48 بوصة	117 سم إلى 122 سم
العرض	23 بوصة	58 سم
الارتفاع	46 بوصة	117 سم
الوزن		
الوحدة فقط	121 رطلاً	55 كجم
الوحدة والقادوس	190 رطلاً	86 كجم
الضوضاء (ديسيبل)		
الحد الأقصى لضغط الصوت	80.7	
الحد الأقصى لمستوى القدرة	95.8	
تم قياس ضغط الصوت على بُعد 3.28 قدم (متر و احد) من المُعدّة. تم قياس القدرة السمعية وفقًا لمعيار ISO-3744.		
القطع الرطبة		
مطاط بونا-إن، والألومنيوم والنحاس الأصفر والبولي إيثيلين والنيوبرين والفولاذ المقاوم للصدأ والفولاذ الكربوني المطلي بصفيحة من الكروم والفولاذ الكربوني المطلي بصفيحة من النيكل وفيتون والحديد المطلي بصفيحة من النيكل واللباد الصوفي وكربيد التنجستين ومتعدد رباعي فلورو الإيثيلين.		

مقترح كاليفورنيا رقم 65

تحذير: يحتوي هذا المنتج على مادة كيميائية تُعرف في ولاية كاليفورنيا على أنها تسبب الإصابة بالسرطان أو تشوهات الأجنة أو أضرار إنجابية أخرى. لمزيدٍ من المعلومات، يُرجى الرجوع إلى www.P65Warnings.ca.gov.

ضمان Graco القياسي

تضمن Graco خلوّ كل المُعدّات - المشار إليها في هذه الوثيقة والمصنّعة من قِبل Graco والتي تحمل اسمها - من أي عيوب في المواد أو الصنعة في تاريخ البيع إلى المشتري الأصلي للاستخدام. وباستثناء أي ضمان خاص أو ممتد أو محدود تم إصداره من قِبل Graco، تتعهد Graco - لمدة اثني عشر شهرًا من تاريخ البيع - بإصلاح أو استبدال أي جزء من المُعدّات حسبما تراه Graco معيبًا. ولا يسري هذا الضمان إلا في حالة تركيب المُعدّة، وتشغيلها وصيانتها وفقًا لتوصيات Graco المكتوبة.

لا يغطي هذا الضمان - وتخلي Graco مسؤوليتها عن - أي بلى عام يحدث بالاستعمال أو خلل أو تلف أو بلى يحدث نتيجة تركيب معيب أو سوء استخدام أو كشط أو تآكل أو صيانة غير ملائمة أو غير سليمة أو إهمال أو حادث أو عبث أو استبدال بقطع غيار من تصنيع شركة أخرى بخلاف Graco. وتخلي Graco مسؤوليتها عن أي خلل أو تلف أو بلى يحدث نتيجة عدم توافق مُعدّاتها مع أي تركيبات أو ملحقات أو معدات أو مواد لم تقم بتوريدها، ولن تتحمل المسؤولية عن عدم سلامة أي تصميم أو تصنيع أو تركيب أو تشغيل أو صيانة لتركيبات أو ملحقات أو معدات أو مواد لم تقم بتوريدها.

هذا الضمان مرهون بإعادة مدفوعة الثمن مسبقًا للمُعدّة المزعوم وجود عيب بها إلى أحد موزّعي Graco المعتمدين للتحقق من العيب المزعوم. وإذا تم التحقق من العيب المزعوم، تتعهد Graco بإصلاح أي جزء معيب واستبداله مجانًا. وتُرد المُعدّة إلى المشتري الأصلي دون تحمل أي تكاليف نقل. وإذا لم يكشف فحص المُعدّة عن وجود أي عيب في المواد أو الصنعة، يتم الإصلاح بتكلفة معقولة يجوز أن تشمل تكاليف الأجزاء والمصنعية والنقل.

هذا الضمان حصري، ويحل محل أي ضمانات أخرى، صريحة كانت أم ضمنية، بما في ذلك، على سبيل المثال لا الحصر، ضمان الملاءمة للبيع أو ضمان الملاءمة لغرض معين.

ويرد التزام Graco الوحيد وتعويض المشتري الوحيد عن أي انتهاك للضمان على النحو المنصوص عليه آنفًا. يوافق المشتري على عدم توفر أي تعويض آخر (بما في ذلك - على سبيل المثال لا الحصر - التعويض عن أي أضرار عرَضية أو تبعية خاصة بخسارة أرباح، أو خسارة مبيعات، أو أي إصابة بشرية، أو ضرر بالممتلكات، أو أي خسارة أخرى عرَضية أو تبعية). يجب رفع أي دعوى انتهاك للضمان في غضون عامين (2) من تاريخ البيع.

لا تقدم GRACO أي ضمانات، وتخلي مسؤوليتها عن جميع الضمانات الضمنية الخاصة بالملاءمة للبيع والملاءمة لغرض معين، فيما يتعلق بالملحقات أو المُعدات أو المواد أو المكونات المباعة ولكن غير المُصنعة بواسطة GRACO. وهذه العناصر المبيعة، ولكن غير المصنعة من قِبل Graco (مثل: المحركات الكهربائية، والمفاتيح، والخراطيم، وغيرها) خاضعة لضمان الشركات المُصنعة لها - إن وجد. وتزوّد Graco المشتري بمساعدة مقبولة لإجراء أي مطالبة ناجمة عن انتهاك هذه الضمانات.

لا تتحمل Graco المسؤولية بأي حال من الأحوال عن أي تلف غير مباشر أو عرَضي أو خاص أو تبعي ناتج عن توريد Graco للمُعدّات بموجب هذه الوثيقة أو تجهيز أو تنفيذ أو استخدام أي منتجات أو سلع أخرى مباعة سابقًا، سواء أكان ذلك بسبب الإخلال بعقد ما أو انتهاك ضمان أو إهمال من جانب Graco أو غير ذلك.

ملاحظات

معلومات Graco

للحصول على أحدث المعلومات حول منتجات Graco، برجاء زيارة الموقع www.graco.com.

للحصول على معلومات حول براءات الاختراع، راجع www.graco.com/patents.

لتقديم طلب، اتصل بموزع Graco لديك أو اتصل برقم الهاتف 1-800-690-2894 لتحديد أقرب موزع لك.

تعكس كل البيانات المكتوبة والمرئية بهذا المستند أحدث المعلومات المتوفرة عن المنتج في وقت النشر.
تحتفظ Graco بحقها في إجراء تغييرات في أي وقت، بدون تقديم إخطار.

ترجمـــــة التعليمـــــات الأصـــــلية. This manual contains Arabic. MM 3A6748

مقر Graco الرئيسي: مينابوليس
المكاتب الدولية: بلجيكا، الصين، اليابان، كوريا

GRACO INC. والشركات الفرعية • ص.ب رقم 1441 • MINNEAPOLIS MN 55440-1441 • الولايات المتحدة الأمريكية

حقوق الطبع والنشر لعام 2019، لصالح شركة Graco Inc. جميع مواقع التصنيع التابعة لشركة Graco مسجلة حسب معيار ISO 9001.

www.graco.com
مراجعة F ، August 2021