指示

EcoQuip 2™ EQs、EQc、EQ トレーラーユニット蒸気研磨ブラストシステム

3A8293E

JA

表面処理の塗装除去のための蒸気研磨ブラストシステム。
一般目的では使用しないでください。

12.06 bar、1.2 MPa（175 psi）最大使用圧力

モデルの部品番号と承認の情報については、4 ページを参照してください。

重要な安全上の指示

本機器を使用する前に、本取扱説明書内のすべての警告と指示をお読みください。これらの取扱説明書は保管してください。

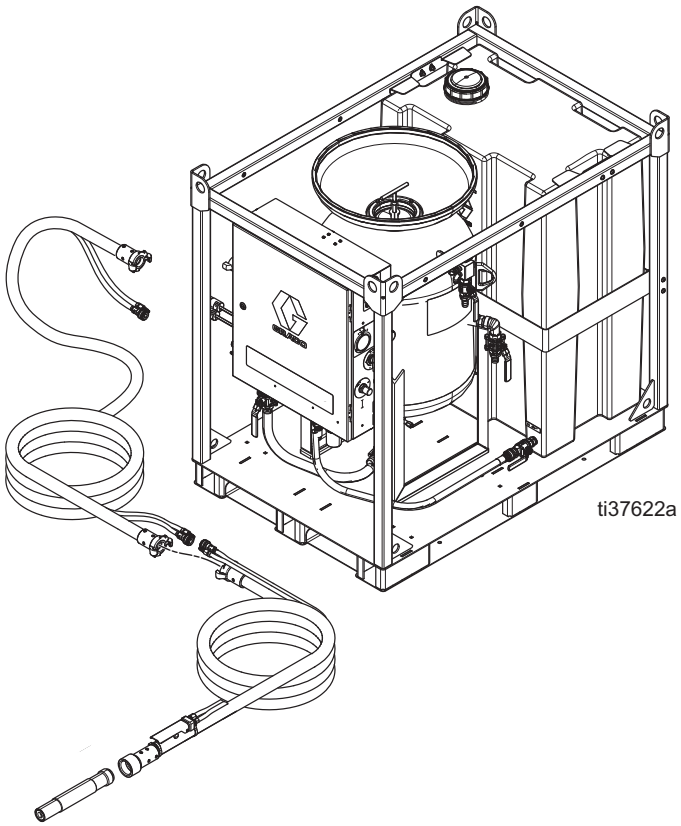

ti37622a

目次

関連の取扱説明書 **3**
モデル **4**
シリーズ変更情報 5
パッケージ **6**
警告 **7**
構成部品の名称 **10**
MediaTrak 制御装置 11
設置 **12**
接地（ATEX システムのみ） 12
システムを持ち上げる 12
ブラストホース制御の選択 13
高い場所にある対象物へのブラスト 13
ピンチホース検査 13
ブラストホースとエアホースの接続 14
給水器をつなげる 15
セットアップ **16**
水タンクを充填 16
タンクを充填メディアで充填 17
タンクを加圧 18
操作 **19**
圧力開放手順 19
ブラストの圧力を調整 20
研磨メディアを調整 20
タンクにメディアを充填 21
研磨材計量値を設定 21
研磨材計量値を最適化 21
一般的な塗布のガイド 22
ノズル選択ガイド 23
ブラスト圧力対エアフローのガイド 23
洗浄機能の使用 24
スタンバイ 25
シャットダウン 25
タンクの排水 26
装置の寒冷対策 27
水タンクの清掃 28
水投与メーターの使用 28
トラブルシューティング **29**
修理 **34**
DataTrak のバッテリーの交換 34
DataTrak ヒューズの交換 35
ピンチホースの交換 36
部品 **37**
EQs 部品 37
EQc と EQ200T / EQ400T モデル 41
EQ200T 部品 43
EQ400T 部品 45
エンクロージャボックス部品 47
エンクロージャ部品 51
ブラストホース 53
蒸気研磨材ブラストシステムとアクセサリー **55**
制御ホース/ケーブル付き 50 ft（15 m）ブラストホース 55
制御ホース/ケーブルのない 50 ft（15 m）ブラストホース 55
ブラストホース付き制御ホース/ケーブル 55
ノズル 55
EQ200T（M58 Kaeser コンプレッサ） 56
EQ400T（Atlas Copcoコンプレッサ） 56
他のアクセサリー 56
共通スペア部品 57
チュービング概略図 **58**
寸法 **59**
EQs および EQs Elite モデル 59
EQc モデル 59
EQ トレーラーモデル 60
トレイラーキットコンプレッサ設置ガイドライン（279960、279970） 61
トレーラー取り付けエリア寸法 61
技術仕様 **64**
EQs Elite 64
EQc および EQc Elite 65
EQ200T Elite 66
EQ400T Elite 67
California Proposition 65 67
Graco 標準保証 **68**

関連の取扱説明書

英語版の 取扱説明書	説明
3A3489	EcoQuip 蒸気研磨ブラストシステム
313840	DataTrak™
333397	ポンプ
335035	エアインレットキット
309474	低圧液体レギュレーター
3A3470	ホースラックキット
3A3838	ノズル圧力確認キット
3A3839	ノズル延長ハンドルキット
3A3970	水投与キット

モデル

EcoQuip 2 蒸気研磨システム					
モデル	部品番号	シリーズ	ブラスト制御		承認
			空気圧式	電動式	
EQs	262960	D	✓	✓	CE
	262961	C	✓		CE Ex II 2 G Ex ia h IIA T3 Gb X
EQs Elite	262970	D	✓	✓	CE
	262971	C	✓		CE Ex II 2 G Ex ia h IIA T3 Gb X
EQc	273200	D	✓	✓	CE
	273201	C	✓		CE Ex II 2 G Ex ia h IIA T3 Gb X
EQs Elite	273204	D	✓	✓	CE
	273207	C	✓		CE Ex II 2 G Ex ia h IIA T3 Gb X
EQ200t Elite	279990	C	✓	✓	ティア 4 ファイナル
EQ400t Elite	279980	C	✓	✓	ティア 4 ファイナル

シリーズ変更情報

EcoQuip 加圧タンクが新しいポップアップアセンブリとクイックドレンボールバルブの追加で更新されています。これにより、タンクの充填とドレンのプロセスが簡素化されます。

非 **ATEX** システムシリーズ **D**（**262960**、**262970**、**273200**、**273204**）

ATEX システムシリーズ **C**（**262961**、**262964**、**262971**、**262974**、**273201**、**273209**、**273207**、**273210**）

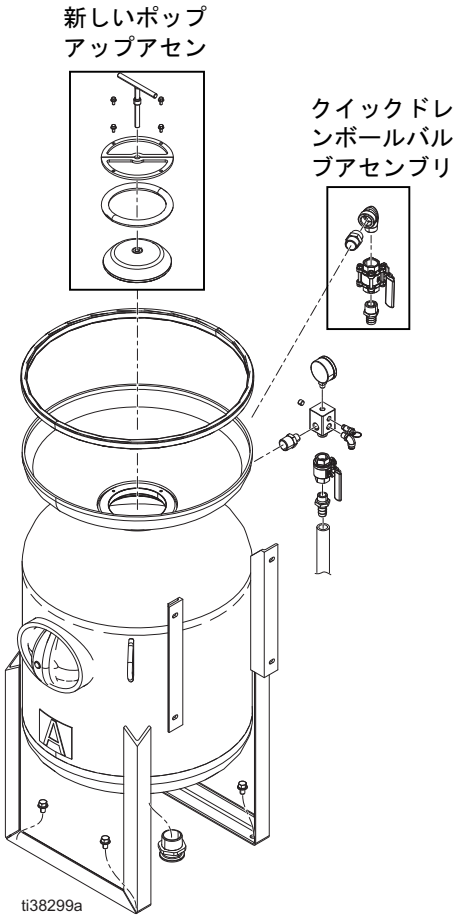

パッケージ

注:パッケージには、電動式または空気圧式のブラストコントロールとツールキットが付いているブラストホースがあります。

EcoQuip 2 蒸気研磨システムパッケージ						
モデル	パッケージ	システムに含まれます	ブラスト制御		ブラストホース	ノズル
			空気圧式	電動式		
EQs	262962	262960	✓		100 フィート、1.25 インチの内径	#8 高性能
	262963			✓		
	262964	262961	✓			
EQs Elite	262972	262970	✓		100 フィート、1.25 インチの内径	#8 高性能
	262973			✓		
	262974	262971	✓			
EQc	273202	273200	✓		50 フィート、1.25 インチの内径	#8 標準
	273203			✓		
	273209	273201	✓			
EQs Elite	273206	273204	✓		50 フィート、1.25 インチの内径	#8 高性能
	273208			✓		
	273210	273207	✓			

警告

次の警告は、この装置の設定、使用、接地、メンテナンスと修理に関するものです。感嘆符のシンボルは一般的な警告を行い、危険シンボルは手順特有の危険を示します。これらの記号が、本取扱説明書の本文または警告ラベルに表示されている場合には、警告についての説明を参照してください。このセクションにおいて扱われていない製品固有の危険シンボルおよび警告が、必要に応じて、この取扱説明書の本文に示されている場合があります。

⚠ 警告

使用にあたっての特定条件（**ATEX** システムのみ）

- 作業場にある全ての装置を接地してください。接地（**ATEX**　システムのみ）の指示を参照してください。
- すべてのラベルおよびマーキング材料は湿った布（または同等品）で掃除する必要があります。

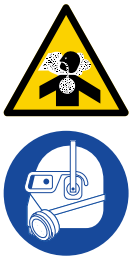

埃や塵の危険性

この装置を使用すると、使用された研磨材、除去されたコーティング、ブラストの対象物から、潜在的に有害な粉塵または有害物質が放出される場合があります。

- 政府安全規制や産業衛生規制に詳しい操作員のみご使用ください。
- 装置は、換気の良好な場所でのみご使用ください。
- 埃の状態に適し、厳密なフィッティングテストが行われた政府認定のマスクを着用してください。
- 有毒の物質または異物の処分については、地域の法令や規制に従ってください。

加圧された装置による危険

装置、漏れまたは破裂した構成部品から出た液体は目または皮膚に飛び散り、重傷の原因となる可能性があります。

- スプレー/ 吐出を中止する場合、または装置の洗浄、点検、整備を行う前には、圧力開放手順に従ってください。
- 装置を操作する前に、液体の流れるすべての接続箇所をよく締めてください。
- ホース、チューブ、およびカップリングを毎日点検してください。摩耗または損傷した部品は直ちに交換してください。

警告

装置誤用による危険

誤用は死あるいは重篤な怪我の原因となります。

- 疲労状態、薬を服用した状態、または飲酒状態で装置を操作しないでください。
- システム内で耐圧または耐熱定格が最も低い構成部品の、最高使用圧力または最高使用温度を超えないようにしてください。機器取扱説明書の技術仕様を参照してください。
- ホース制止装置とカプラーピンをすべてのエアカプラーとブラストホースカップリングに取り付けることなく、この装置を使用しないでください。
- 不安定な対象物にブラストしないでください。ノズルから出る液体流量が多すぎると、重たい対象物が移動する可能性があります。
- リフトアイの定格荷重を超えないようにしてください。
- 装置を不安定な土台の上で使用したり、置いたりしないでください。常に確実な足場を保ち、バランスをとってください。
- 装置の接液部品に適合する液体と溶剤を使用してください。全ての機器取扱説明書の技術仕様を参照してください。液体と溶剤の製造元の警告を参照してください。使用している材料に関する詳しい情報については、販売代理店または小売店から安全データシート（SDS）を取り寄せてください。
- 加圧状態のアルミニウム装置では、1,1,1-トリクロロエタン、塩化メチレン、その他のハロゲン化炭化水素系溶剤、またはそれらの溶剤を含む液体は決して使用しないでください。上記の液体を使用すると化学反応を引き起こし、爆発する可能性があります。
- 機器が通電中あるいは加圧中の場合は作業場を離れないでください。
- 装置の使用を終了する場合は、すべての装置の電源を切断し、圧力開放手順に従ってください。
- 毎日、装置を点検してください。製造元純正の交換用部品のみを使用し、磨耗または破損した部品を直ちに修理または交換してください。
- 装置を改造または変更しないでください。装置を改造または変更すると、認証機関の承認が無効になり、安全上の危険が生じる場合があります。
- 全ての装置が、それらを使用する環境用に認定され、承認されていることを確認してください。
- 装置を定められた用途以外に使用しないでください。詳しくは販売代理店にお問い合わせください。
- ホースとケーブルは通路、鋭角のある物、可動部品、高温の装置からは離してください。
- ホースをねじったり、過度に曲げたり、ホースを使用して装置を引き寄せたりしないでください。
- 子供や動物を作業場から遠ざけてください。
- 適用されるすべての安全に関する法令に従ってください。

火傷の危険性

装置表面及び加熱された硫体は、操作中大変熱くなることがあります。重度の火傷を避けるためには：

- 高温の液体や装置に触らないでください。

火災および爆発の危険性

作業場に、溶剤のような可燃性の蒸気が存在すると、火災や爆発の原因となることがあります。火災と爆発を防止するために：

- 十分換気された場所でのみ使用するようにしてください。
- ブラストノズルから出る研磨材によって火花が発生する場合があります。可燃性液体をブラストノズルの近くで使用する場合、または、洗浄用に使用する場合、ブラストノズルを爆発性気体から最低 6 m（20 フィート）離してください
- 作業場にある全ての装置を接地してください。接地（**ATEX** システムのみ）の指示を参照してください。
- 溶剤、ボロ布、ガソリンなどの異物は作業場に置かないでください。
- 作業場には消火器を置いてください。

警告

可動部品の危険性

可動部品は指や身体の一部を挟んだり、切ったり、切断したりする可能性があります。

- 可動部品に近づかないでください。
- 保護ガードまたはカバーを外したまま装置を運転しないでください。
- 圧力がかかった装置は、警告なしに始動することがあります。装置を点検、移動、または整備する前に、圧力開放手順に従ってすべての電源接続を外してください。

個人用保護具

作業場にいる際、目の怪我、難聴、毒性ガスの吸引、および火傷を含む大怪我から自身を守るために、適切な保護具を身につける必要があります。保護具には以下のものが含まれますがこれに限定されません。

- 保護めがねと耳栓。
- 防護服、安全靴、防護手袋。
- 埃環境に適した、厳密に装着テストが行われた政府認定のマスクを着用してください。

リコイルの危険

引き金を引いたときに、ブラストノズルでリコイルが発生する場合があります。しっかり立っていないと、倒れて重傷を負う可能性があります。

構成部品の名称

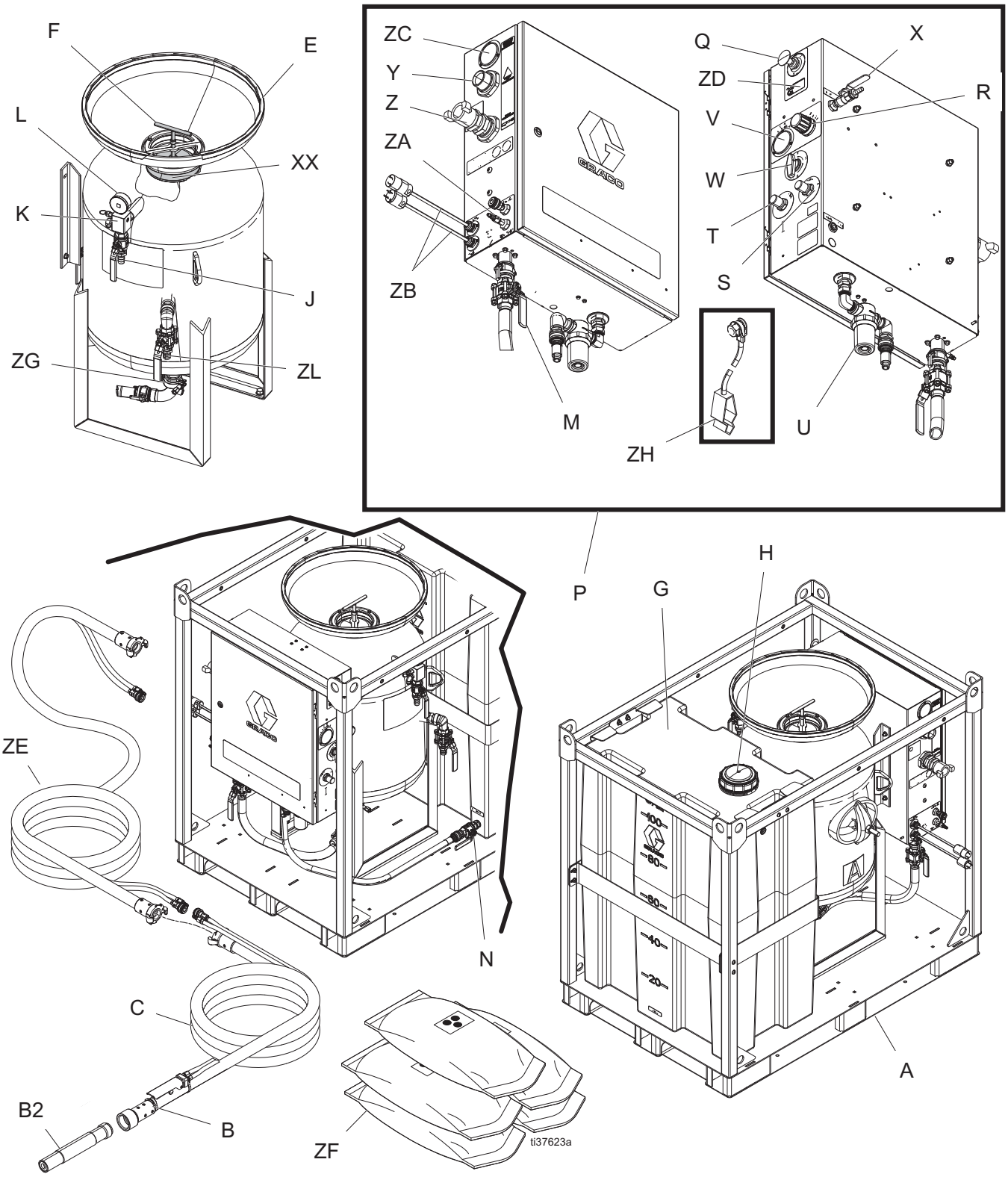
F
E
L
XX
K
J
ZG
ZL
ZC
Y
Z
ZA
ZB
M
ZH
Q
X
ZD
R
V
W
T
S
U
P
G
H
ZE
N
C
B2
B
ZF
ti37623a
A

凡例：

A	フレーム
B	ブラスト制御スイッチ
B2	ブラストノズル
C	ブラストホース
E	タンク
F	ポップアップハンドル
G	水タンク
H	水タンクの蓋
J	タンクダンプバルブ
K	圧力開放バルブ
L	タンク圧力ゲージ
M	研磨材ボールバルブ
N	インレットボールバルブ
P	コントロールボックス
Q	緊急停止
R	ブラストエアレギュレーター
S	水投与バルブ
T	研磨材計量バルブ
U	水ポンプインレットフィルタ
V	ブラスト空気圧力ゲージ
W	セレクタバルブ
X	リンスボールバルブ
Y	エア供給接続部
Z	ブラスト接続部
ZA	空気圧制御接続部
ZB	電動式制御接続部 （非 ATEX システムのみ）
ZC	給気圧力ゲージ
ZD	MediaTrak
ZE	アクセサリー延長ホース
ZF	研磨剤（含まれていません）
ZG	タンクアウトレットマニホールド
ZH	接地ワイヤーとクランプ （非 ATEX システムのみ）
XX	ポップアップシール
ZL	クイックドレンバルブ

MediaTrak 制御装置

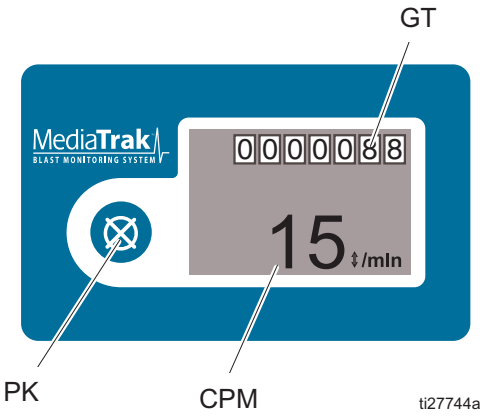

凡例：

PK	電源キー
CPM	サイクル/速度
GT	統計トータライザー

設置

接地（ATEX システムのみ）

静電気火花による危険性を抑えるため、装置は必ず接地してください。静電気火花が原因で、気体の引火または爆発が生じることがあります。接地することで、ワイヤーを通して電流を逃すことができます。

システム：付属の接地線およびクランプ（237686）を使用します。

エアおよび液体ホース：接地導通を確保するため、最長150フィート（45 m）までの Graco の純正の導電性ブラストホースのみ使用してください。ブラストホースの電気抵抗をチェックしてください。接地までの全抵抗が 29 メガオームを超える場合は、即座にブラストホースを交換してください。

エアコンプレッサ：製造元の推奨事項に従ってください。

システムを持ち上げる

- すべての利用可能なリフトポイントを使用してのみシステムを持ち上げてください。EQs システムを持ち上げている際、リフトチェーンは水平から45°度以上にする必要があります。
- システムを持ち上げる前に、水タンクとメディアのタンクで排出を行ってください。
- システムの重量に対して適切な認定を受けている昇降装置でシステムを持ち上げてください。技術仕様、64 ページを参照してください。
- 該当の図に示された吊上げ用アイボルトを使用してシステムを持ち上げてください。

EQc および **EQc Elite** モデル：

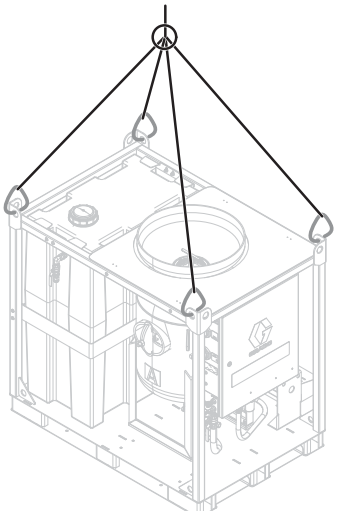

ti28153a

EQc モデル：

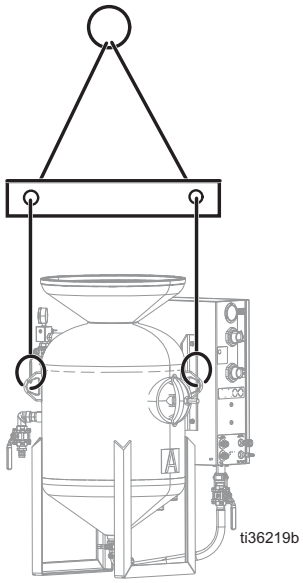

ti36219b

ブラストホース制御の選択

適切なタイプのブラスト制御を使用することを確認します。電動式または空気圧式ブラスト制御スイッチは、長さ 150 フィート（45 m）未満のホースに使用できます。150 フィート（45 m）より長いブラストホースで投射する場合は、電動式ブラスト制御スイッチを使用する必要があります。

高い場所にある対象物へのブラスト

注

装置より高い場所にある対象物へブラストする場合、地面に接しているブラストホースの長さが、対象物の高さの10 ～ 20%に等しいことを確認してください。地面に接しているホースはパネルの内部の配管に未使用の研磨材が戻るのを妨げ、ブラストスイッチが外された際に主エアレギュレーターを破損させる可能性があります。

例：垂直 50 フィート（15 m）の高さで投射する場合、ブラストホースを投射する高さへ上げる前に、ブラストホースの少なくとも 10 フィート（3 m）を地面で使用してください。

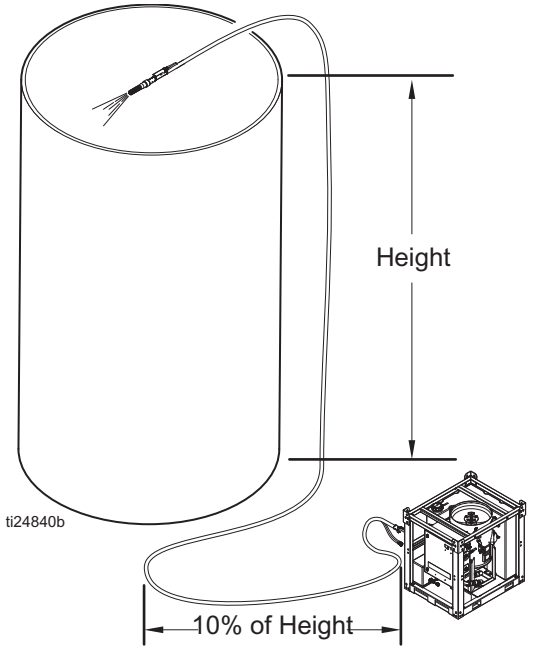

ピンチホース検査

ピンチホースを各ジョブの開始前に検査し、外装ケースに「バブル」がないかチェックしてください。ケースにバブルがある場合は、ピンチホースを交換してください（ピンチホースの交換、36 ページを参照してください）。エラーが発生した場合はジョブのサイトでスペアピンチホースを保持してください。蒸気研磨材ブラストシステムとアクセサリー、55 ページを参照してください。

注：ピンチホースの寿命に影響を及ぼす（寿命を短縮する）主な要素は 3 つあります。使用する研磨メディア（コース/シャープ）、ブラスト制御スイッチトリガーレート（高）、システムに対するエアインレット（高）です。セットアップがこれらの要素の 1 つまたは複数を反映している場合は、各ジョブ前そしてその後毎週、ピンチホースを点検して、エラーの兆候（バブル）がないかチェックしてください。

ブラストホースとエアホースの接続

1. **ATEX** モデルのみ：接地ケーブルをエンクロージャの外部接地スタッドに接続してから、クランプをアースに接続します。

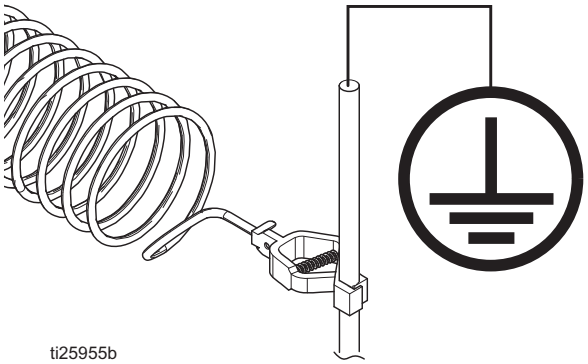

2. コンプレッサ（または現場の圧縮空気ソース）からの給気ホースをパネルに接続する 15 ～ 20 秒前に、必ず給気ホースをパージします。ホースから異物をすべて除去します。

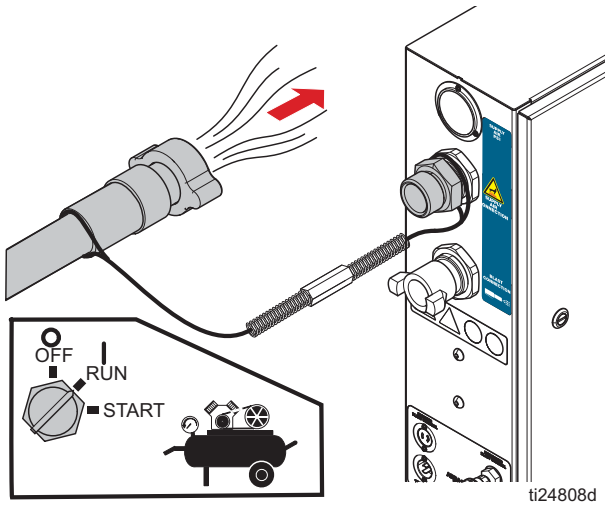

3. 適切なサイズの給気ホースをエアインレットに接続し、カプラーピンを設置します。技術仕様、64 ページを参照してください。

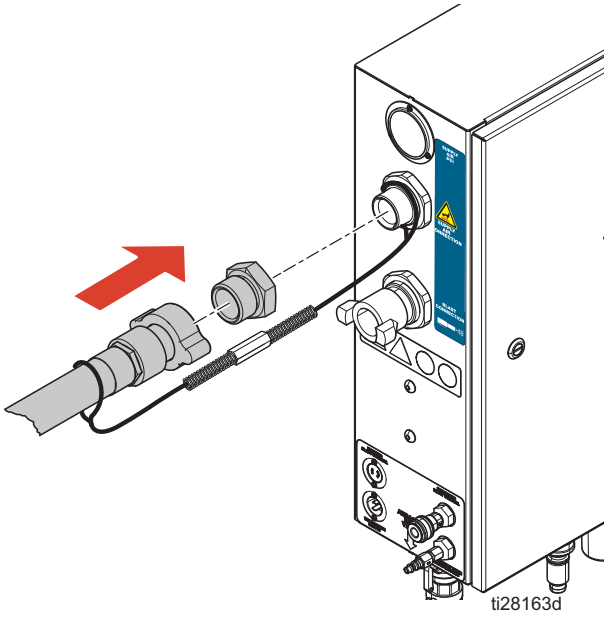

注

ブラストサーキットが回転可能になると、ブラスト制御のチューブの接続が破損する可能性があります。破損を防ぐために、エアインレットおよびブラストホース接続に金具を設置する際は、付属のレンチを使用してブラストサーキットをエンクロージャ内に保持してください。

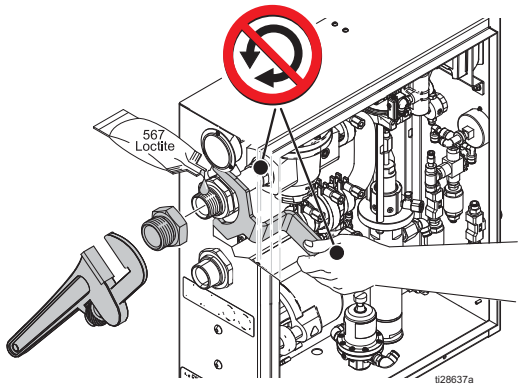

4. コンプレッサエア供給バルブを開きます（最大 175 psi、12.06 Bar、1.2 MPa の最大コンプレッサ供給）。

   注：エア供給が適切なエアフロー要件に達していることを確認してください。技術仕様、64 ページを参照してください。

ブラストホースをしっかりと固定しないと操作中に外れることがあります。飛び散る異物により深刻な怪我を負うことを回避するために、常にブラストホース制止装置とカプラーピンを取り付けてください。

5. ブラストホース、ホース制止装置、制御ホース、カプラーピンを接続します。

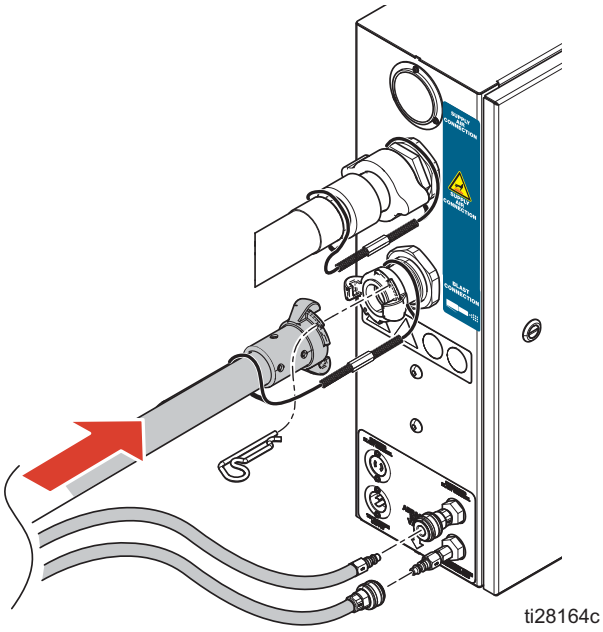

注

ノズルの設置に際は、レンチを使用しないでください。シールが損傷する可能性があります。シールの損傷を防ぐために、必ずノズルは手で締めてください。

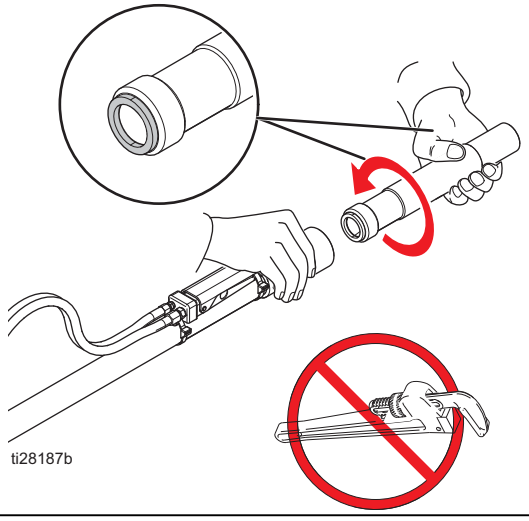

給水器をつなげる

注：EQc システムの給水ホースのみをつなげてください。

水供給ホースは、最低 3/4 インチ（19 mm）の内径のポンプインレットの園芸ホース接続部に接続してください。

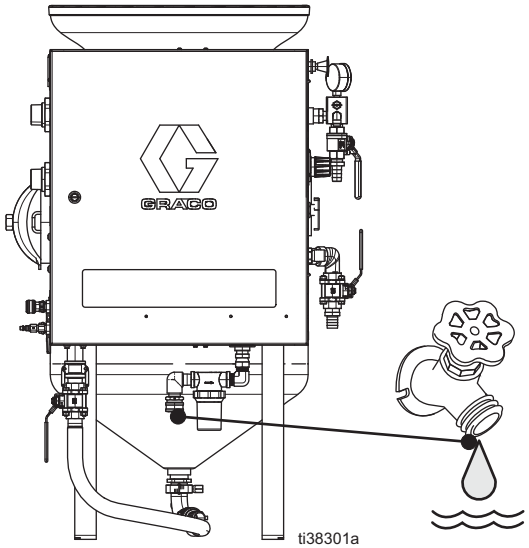

注：最大水供給圧は 100 psi（6.8 bar、0.68 MP）です。流量の最低要件は 3 gpm（11 lpm）です。

セットアップ

水タンクを充填

1. 水タンクに清潔な水だけを入れ、インレットボールバルブ（N）を開きます。

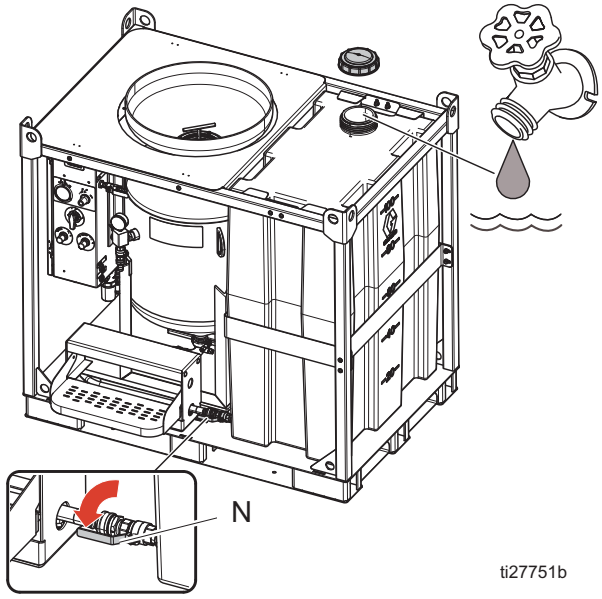

2. リンスボールバルブ（X）および研磨材ボールバルブ（M）を閉じてください。

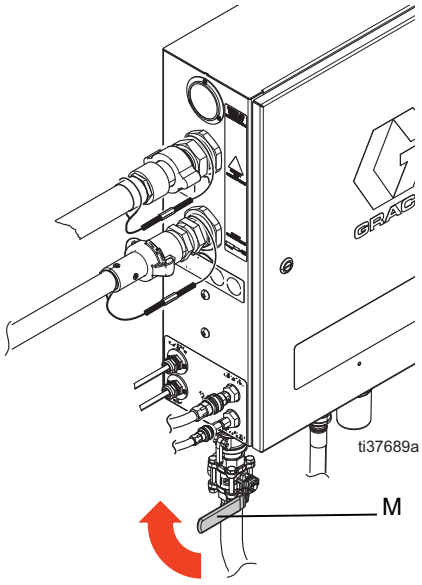

3. セレクタバルブを OFF の位置まで回します。

4. 緊急停止スイッチ（Q）を解除します。

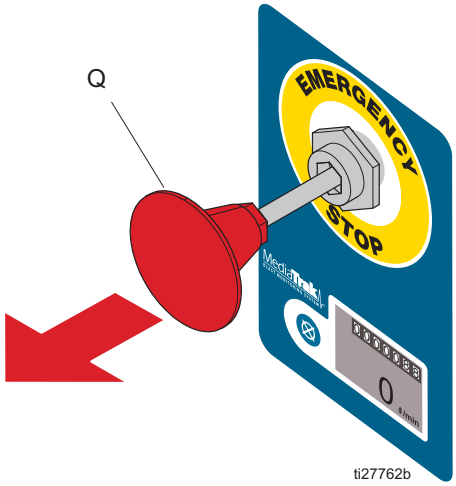

注：水ポンプは緊急停止スイッチを解除しない限り動作しません。

タンクを充填メディアで充填

1. タンクシールプランジャー（F）が DOWN の位置になっていることを確認してください。プランジャーが UP の位置になっている場合は、圧力開放手順の手順、19 ページを実行してください。
2. 設置、12 ページが完了していることを確認してください。
3. リンスボールバルブ（X）および研磨材ボールバルブ（M）を閉じてください。
4. セレクタバルブ（W）を OFF の位置まで回します。

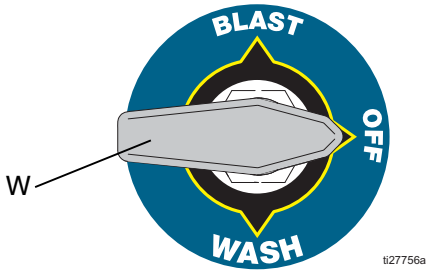

図 **1**：セレクタバルブを **OFF** の位置まで回す

5. タンクダンプバルブ（J）を開きます。

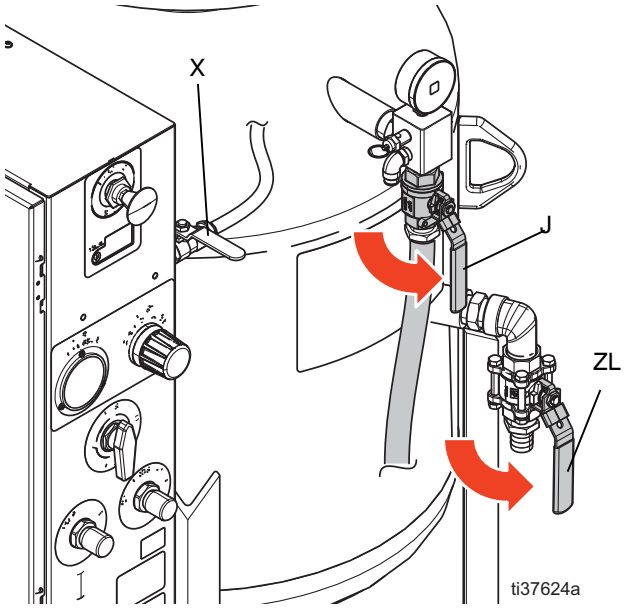

図 **2**：タンクダンプバルブ（**J**）を開く

6. クイックドレインバルブ（ZL）を開きます。
7. メディアを入れられるようにタンクを用意します：
   - 空のタンクを充填する方法：水がクイックドレンバルブ（ZL）から排出されるまで、タンク（E）を半分の部分まで水で充填します。クイックドレンバルブを閉じます。
   - 操作中にタンクを補充する方法：タンクが半分ぐらい充填されている状態になるまで、クイックドレンバルブ（ZL）を開きます。クイックドレンバルブを閉じます。

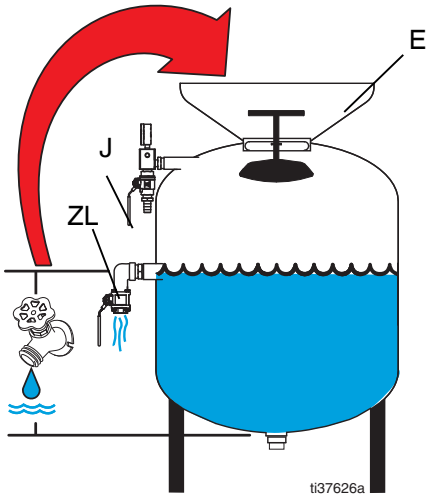

図 **3**：タンクを充填

8. 研磨メディアをタンクに追加します。

注：メディアのレベルがタンクシールプランジャー（F）の数インチ下に来るようにする必要があります。タンクを研磨材で過剰に充填しないでください。タンクシールプランジャーのシーリングを行えなくなります。

注：研磨メディアがプランジャーより下である限り、パフォーマンスに影響を及ぼさないで、水位をタンクシールプランジャー（F）の上にすることができます。

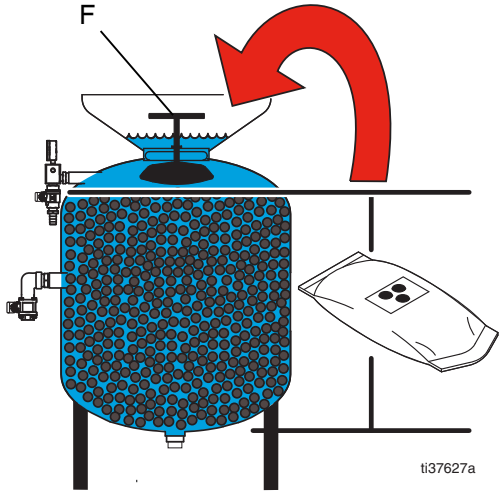

図 **4**：研磨メディアを追加

9. 水タンクのみがあるシステム用：水タンク（G）の充填が半分未満の場合、タンクをきれいな水で充填してください。
10. 園芸ホースまたはリンスバルブ（X）の場合、研磨材をタンクに入れて洗浄し、タンクシールプランジャー（F）とタンクプランジャーガスケットから研磨材を除去してください。
11. タンクダンプバルブ（J）を閉めます。
12. 水位がタンクシールプランジャー（F）の上に来るまで、タンクに水を充填してください。

タンクを加圧

捜査員が怪我を負わないようにするために常に、研磨材ボールバルブ（M）を開く前、あるいはブラスト制御スイッチ（B）を入れる前に、タンクを加圧してください。

1. タンクシールプランジャー（F）が DOWN の位置にあり、プランジャーの上部が研磨メディアで汚れていないことを、確認してください。
2. リンスボールバルブ（X）、研磨材ボールバルブ（M）、タンクダンプバルブ（J）、クイックドレンバルブ（ZL）がすべて閉じられていることを確認してください。
3. タンク（E）の水位がタンクシールプランジャー（F）より上であることを確認してください。
4. セレクタバルブ（W）を BLAST の位置まで回します。

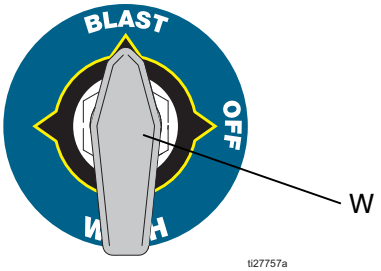

図 **5**：セレクタバルブを **BLAST** の位置まで回す

5. タンクシールプランジャー（F）で上向きに引っ張ります。タンク圧力ゲージ（L）のタンク圧力が 185 psi になるまで保持します。圧力によりタンクシールプランジャーが所定の場所に保持されます。

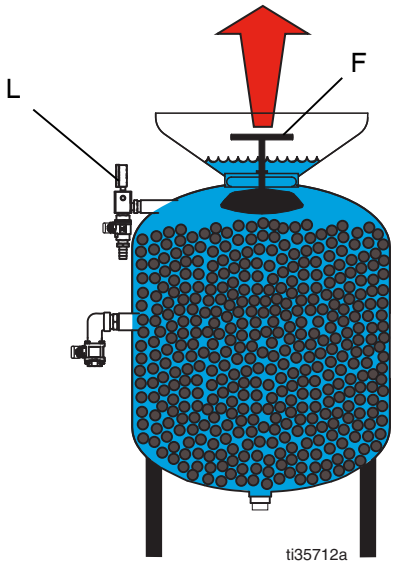

図 **6**：研磨メディアを追加

6. タンク圧力ゲージ（L）の圧力が 170 psi を上回っていることを確認してください。

操作

この装置は、埃や異物をエアに混入させることがあります。異物が飛び散ってそれにより深刻な怪我を負うことを避けるために、装置を操作する際は常に、個人用防護装置を着用してください。

圧力開放手順

この記号が表示されている箇所では、圧力開放手順に従ってください。

本装置は、圧力が手動で開放されるまで加圧状態が続きます。噴射された液体など、加圧された液体による深刻な怪我を防ぐため、指示されたときは圧力解放手順に従ってください。

1. 研磨材ボールバルブ（M）を閉めます。

注：供給エアが閉じられている際に研磨材ボールバルブが閉じられていないと、重力により研磨メディアと水がタンク（E）からブラストホース（C）に排出されます。

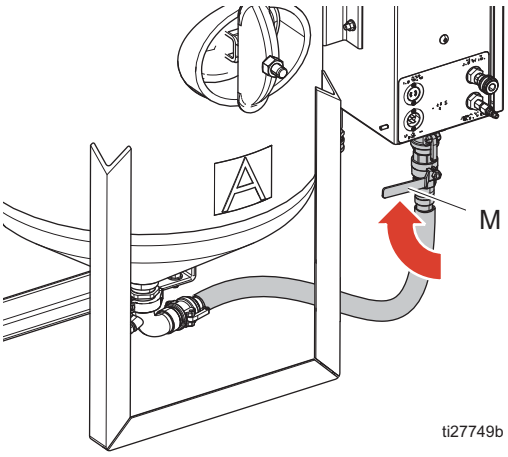

2. コンプレッサ供給エアバルブを閉じて、コンプレッサをオフにしてください。
3. 緊急停止スイッチ（Q）を入れます。
4. ブラスト制御スイッチ（B）を入れてシステム内の圧力を解放します。
5. 供給圧力ゲージ（ZC）が 0 psiを示していることを確認します。その後、システムからエアインレットホースを外します。

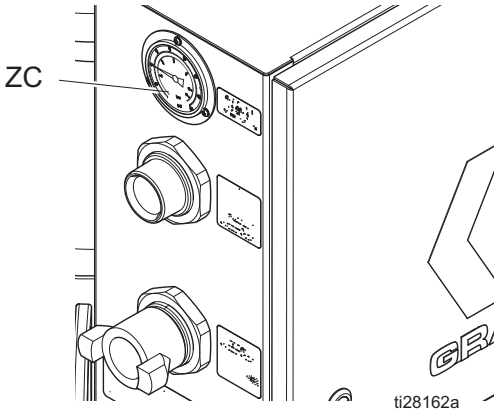

6. セレクタバルブ（W）を BLAST の位置まで回します。

7. タンク圧力ゲージ（L）が 0 psi を示すまで、タンクダンプバルブ（J）を開きます。

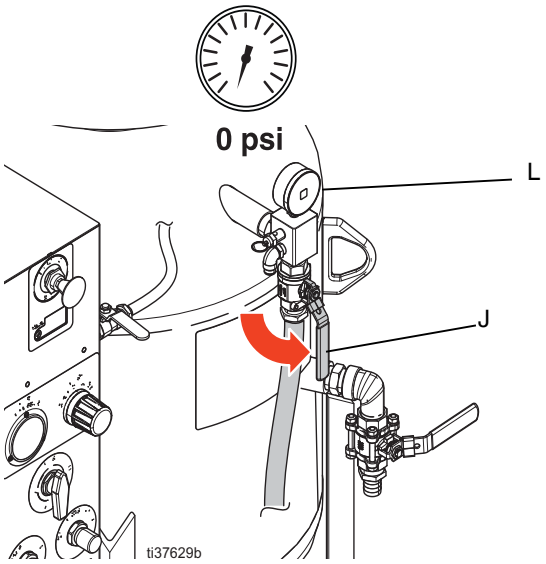

8. タンクダンプバルブ（J）を閉じて、セレクタバルブ（W）を OFF の位置まで回します。

ブラストの圧力を調整

タンクからの濡れたメディアのしぶきにより怪我を負わないようにするために常に、研磨材ボールバルブ（M）を開く前、あるいはブラスト制御スイッチ（B）を入れる前に、タンクを加圧してください。

1. タンクを充填メディアで充填の手順、17 ページを実行してください。
2. タンクを加圧の手順、18 ページを実行してください。
3. ブラスト制御スイッチ（B）の引き金をひいてください。

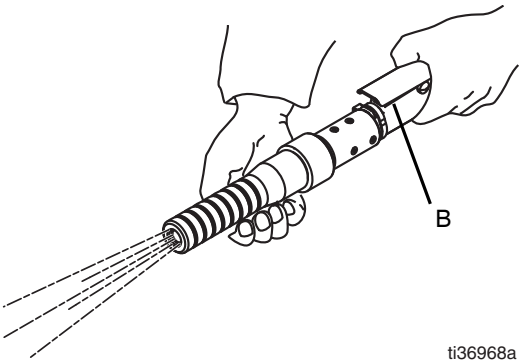

4. 希望の圧力がブラスト圧力ゲージ（V）に表示されるまで、ブラストエアレギュレーターを調整してください。

   注：ブラスト圧力に対して直接増やさないでください。常に、希望の圧力の下になるように設定を行ってから、実際の設定ポイントに増やしてください。

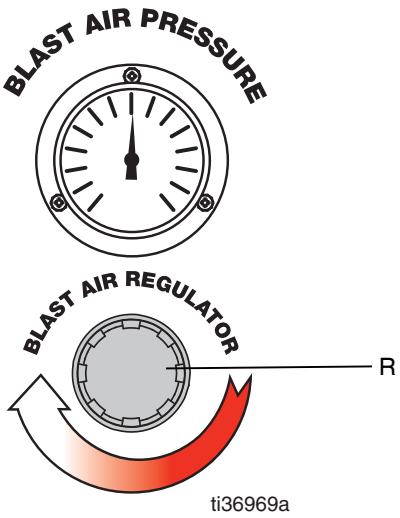

5. ブラスト制御スイッチ（B）を外してください。

研磨メディアを調整

1. ブラストの圧力を調整の手順、20 ページを実行してください。
2. 研磨メディアボールバルブ（M）を開きます。ブラスト制御スイッチ（B）の引き金をひいてください。

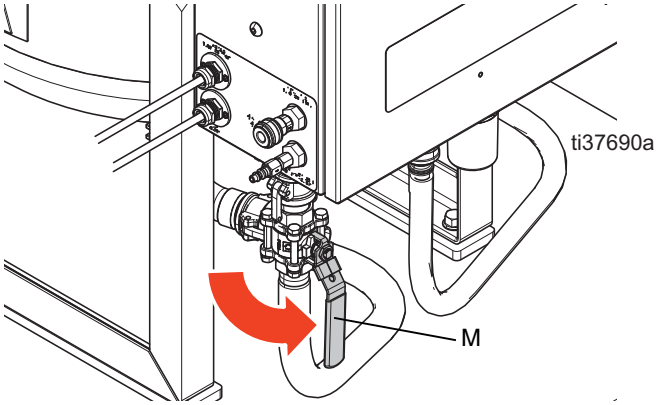

3. MediaTrak ディスプレイ（PK）をオンにしてください。
4. 研磨材計量バルブ（T）を研磨メディアの希望の流量になるようにゆっくりと調整してください。

注：研磨材がノズルに到達するまで 1 ～ 2 分かかる場合があります。

注：ブラストするものと似た物質を試験で使用してください。可能な限り穏やかな条件で開始して、その後必要に応じて、基質に損傷を与えなることなく洗浄できるように、ブラスト力を増加させます。

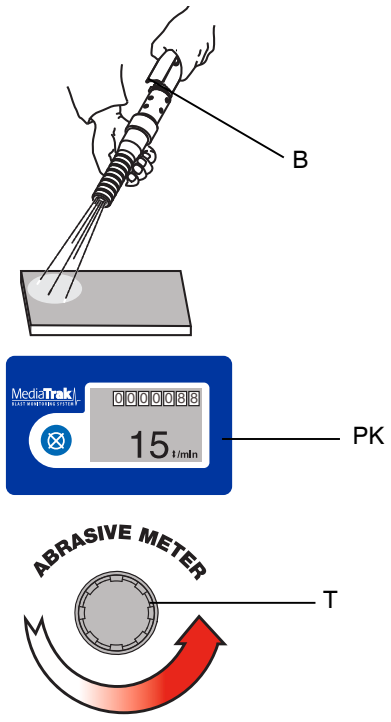

タンクにメディアを充填

ブラスト中に研磨メディアがタンクから出るため、タンクを充填メディアで充填の手順、17 ページに従ってください。

注：タンクにかけられていた圧力が解除されたら、タンクを加圧の手順、18 ページに従ってください。

研磨材計量値を設定

研磨材計量バルブの最適の設定点および対応する MediaTrak CPM（1 分あたりのサイクル）値は、適用およびユーザーの所望性能により著しく変化します。一般的な塗布のガイド、22 ページは、基質およびブラスト圧力設定点に基づいた、一般的に受容されている CPM 設定点を説明します。灰色のハイライト部分はブラスト圧力設定点の典型的な範囲およびその基質に対応する CPM 設定点を説明します。

推奨の CPM 設定点を得るには、ブラストされる基質に最もよく適合する表を選択してください。使用中のメディアおよび得られるべき所望の表面プロフィールに基づいたブラスト圧力設定点を決定してください。次に、チャートの対応線を使用して、適切な CPM 設定点を選択してください。

経験の浅いユーザーの方は、ハイライトされた領域の下端に近いブラスト圧力を選択してください。所望のプロフィールおよび除去率が得られるまで、ブラスト圧力および CPM を増加してください。

研磨材計量値を最適化

性能の最適化のために、チャート上では High Production あるいは Media Efficient ラインを使用してください。High Production ライン近辺の CPM 設定点は、最高除去率および最高材消費率を産出します。メディアの消費に関わらず最大除去率を得るには、可能な最高ブラスト圧力を使用し CPM を均一なパターンを作る最高達成値に設定してください。ノズルからの流れがスパッタ□する場合は、CPM 設定点が高すぎます。

メディア効率ラインに近い CPM 設定点は、最低量のメディアを使用します。クリーンアップおよびメディア使用を最低にするには、このラインに近い設定点を使用してください。通常このラインに従って CPM を設定する場合は除去率は平均以下となります。

次のページのチャートは単なるガイドラインです。30 ～ 80 メッシュ領域にてガーネットメディアを使用した場合のものです。より粗いメディアはより深いプロフィールを作りますが、表にある設定点にて同様な除去率を産出するにはより高い CPM 設定点が必要です。より細かいメディアはより高い除去率を産出しますが、それほど深いプロフィールにはなりません。

各アプリケーションについての性能の最適化のためには、微調整および実験が必要です。

一般的な塗布のガイド、22 ページを参照してください。

一般的な塗布のガイド

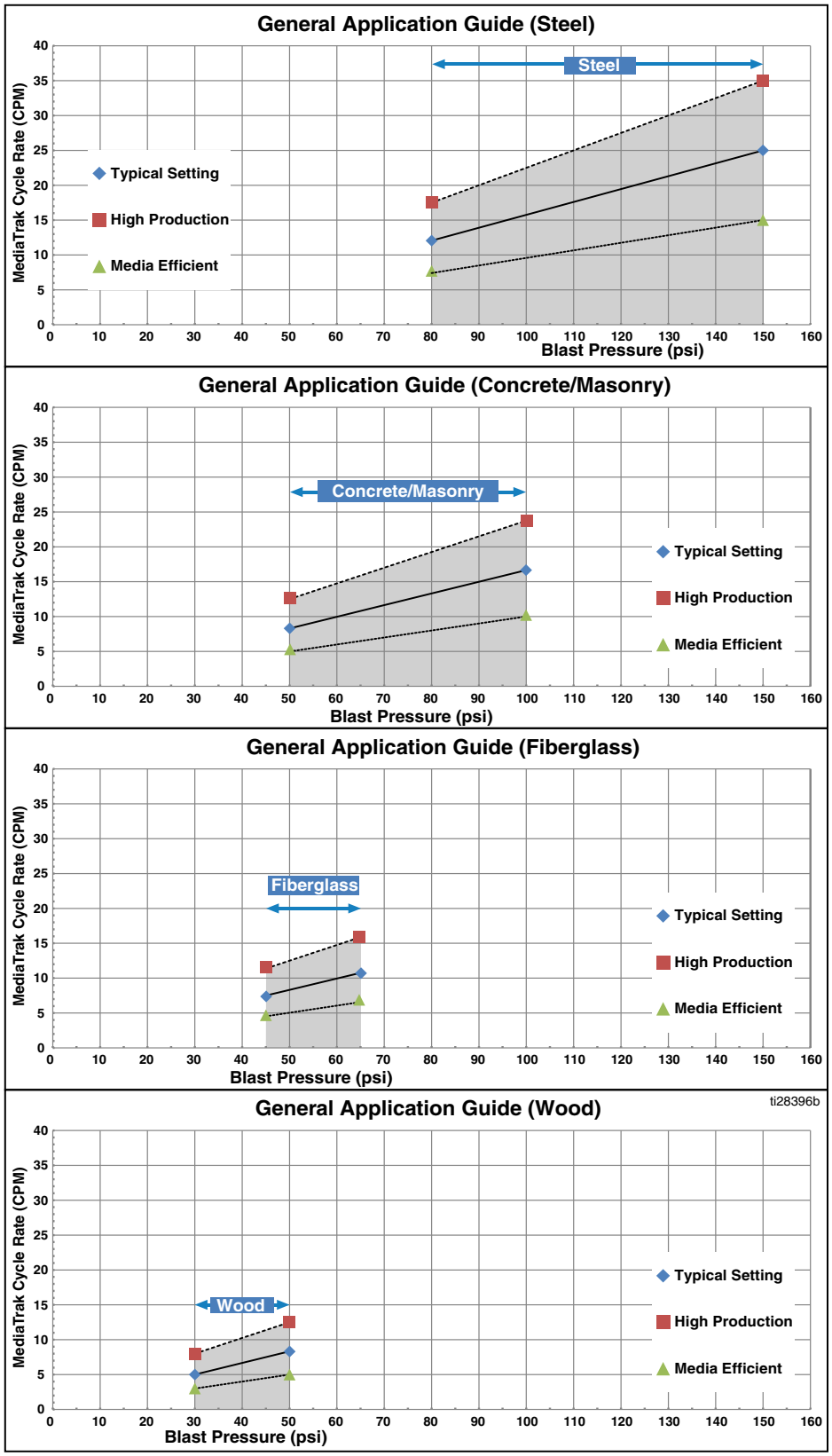
General Application Guide (Steel)
MediaTrak Cycle Rate (CPM)
Blast Pressure (psi)
Steel
Typical Setting
High Production
Media Efficient
General Application Guide (Concrete/Masonry)
MediaTrak Cycle Rate (CPM)
Blast Pressure (psi)
Concrete/Masonry
Typical Setting
High Production
Media Efficient
General Application Guide (Fiberglass)
MediaTrak Cycle Rate (CPM)
Blast Pressure (psi)
Fiberglass
Typical Setting
High Production
Media Efficient
General Application Guide (Wood)
ti28396b
MediaTrak Cycle Rate (CPM)
Blast Pressure (psi)
Wood
Typical Setting
High Production
Media Efficient

ノズル選択ガイド

ブラスト圧力対エアフローのガイドを使用したコンプレッサの出力に基づいた所望のブラスト圧力でのノズルの選択を決定してください。

ブラスト圧力対エアフローのガイド

ブラスト圧力	**#6HP CFM（m^3/分）**	**#7 CFM（m^3/分）**	**#7HP CFM（m^3/分）**	**#8 CFM（m^3/分）**	**#8HP CFM（m^3/分）**	**#10 CFM（m^3/分）**	**#10HP CFM（m^3/分）**
30 psi (2.0 bar、0.20 MPa)	78 (2.2)	117 (3.3)	137 (3.9)	151 (4.3)	161 (4.6)	229 (6.5)	224 (6.9)
40 psi（0.27 Mpa） (2.8 bar、0.28 MPa)	90 (2.5)	129 (3.7)	161 (4.6)	181 (5.1)	212 (6.0)	254 (7.2)	286 (8.1)
50 psi (3.5 bar、0.35 MPa)	117 (3.3)	161 (4.6)	193 (5.5)	200 (5.7)	225 (6.4)	308 (8.7)	337 (9.5)
60 psi (4.1 bar、0.41 MPa)	137 (3.9)	190 (5.4)	225 (6.4)	234 (6.6)	256 (7.2)	362 (10.3)	391 (11.1)
70 psi (4.8 bar、0.48 MPa)	166 (4.7)	225 (6.4)	251 (7.1)	269 (7.6)	293 (8.3)	422 (11.9)	447 (12.7)
80 psi (5.5 bar、0.55 MPa)	188 (5.3)	244 (6.9)	281 (8.0)	298 (8.3)	337 (9.5)	460 (13.0)	498 (14.1)
90 psi (6.2 bar、0.62 MPa)	210 (5.9)	266 (7.5)	293 (8.3)	317 (9.0)	374 (10.6)	520 (14.7)	562 (16.0)
100 psi (6.9 bar、0.69 MPa)	239 (6.8)	283 (8.0)	327 (9.3)	378 (10.7)	413 (11.7)	561 (15.9)	601 (17.0)
110 psi (7.6 bar、0.76 MPa)	256 (7.2)	325 (9.2)	347 (9.8)	420 (11.9)	457 (12.9)	634 (18.0)	664 (18.8)
120 psi (8.3 bar、0.80 MPa)	273 (7.7)	344 (9.7)	378 (10.7)	452 (12.8)	476 (13.5)	691 (19.6)	720 (20.4)
130 psi (9.0 bar、0.90 MPa)	288 (8.2)	374 (10.6)	415 (11.8)	493 (14.0)	527 (16.2)	721 (20.4)	759 (21.5)
140 psi (9.7 bar、0.97 MPa)	313 (8.9)	405 (11.5)	449 (12.7)	530 (15.0)	571 (16.2)	758 (21.5)	797 (22.6)
150 psi (10.3 bar、1.0 MPa)	331 (9.5)	430 (12.2)	476 (13.5)	558 (15.8)	601 (17.0)	796 (22.54)	853 (24.2)

凡例：

< 185 CFM

185 – 375 CFM

> 375 CFM

洗浄機能の使用

洗浄機能は、水（研磨材を含まない）を使用して研磨材でブラストされた場所をすすぎます。この機能は、ブラストホースからの研磨材の洗浄にも便利です。

注

ブラストホースには常に、研磨材がいくらか残っています。ブラスト済みまたはブラスト予定の表面以外には絶対に洗浄機能を使用しないでください。表面に影響をおよぼしたり、艶を消したりします。

注

ブラストした木材に洗浄機能を使用しないでください。木材に損傷を与え、木目が浮き出させる危険性があります。木材が乾燥するまで待ってから、ほうき、ブラシ、または掃除機で残った研磨材を除去してください。

1. 研磨材ボールバルブ（M）を閉めます。

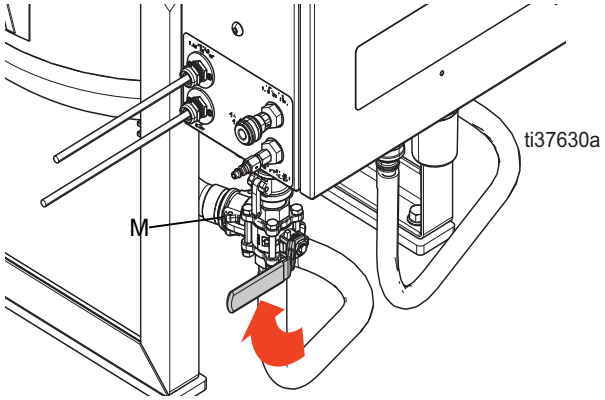

2. セレクタバルブを WASH の位置まで回します。

3. 研磨材がホースから除去されるまで、1 ～ 2 分間ブラストします。

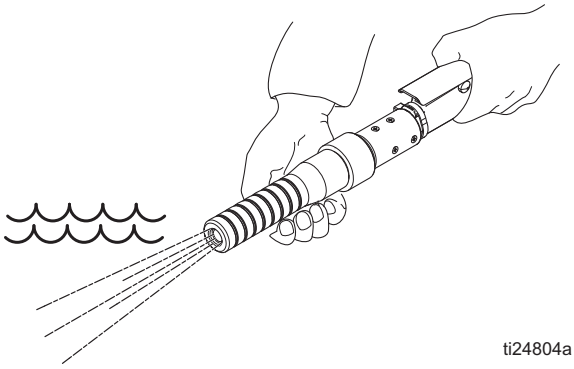

4. これで、過去にブラストした対象物を洗浄する準備ができました。

スタンバイ

1. 研磨材ボールバルブ（M）を閉めます。

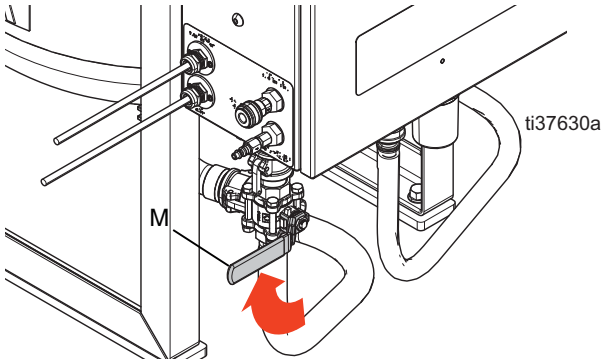

注
材料がいっぱいになることやブラストホースのダメージを避けるために、スタンバイ中にエアコンプレッサを遮断しないでください。

2. セレクタバルブ（W）を OFF の位置まで回します。

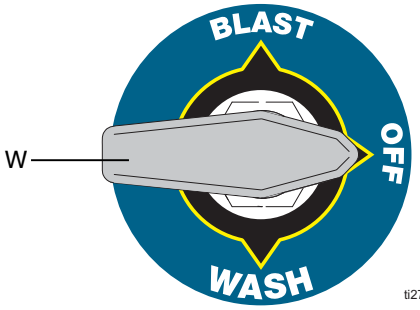

3. タンク圧力ゲージが 0 psi に達するまで、タンクダンプバルブ（J）を開きます。

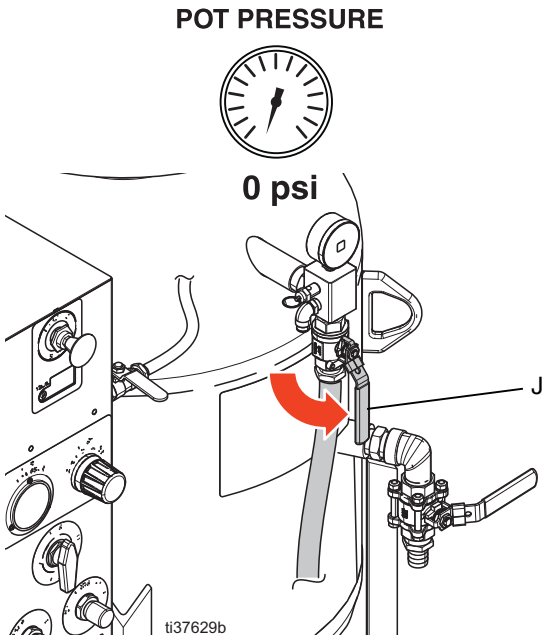

シャットダウン

注
材料がいっぱいになることやブラストホースのダメージを避けるために、エアコンプレッサを遮断する前に、研磨材ボールバルブがしっかりと閉じられていることを確認してください。

1. ブラストが完了したら、研磨材がブラストホースから完全に洗い流されるまで洗浄機能を利用し続けます。洗浄機能の使用、24 ページを参照してください。

2. セレクタバルブを OFF の位置に回し、研磨材ボールバルブを閉めた状態で、水がホースからなくなるまでブラストを続けます。これは、ホースの内側を乾燥させた状態で保管するためです。

3. 圧力開放手順、19 ページを実行してください。

タンクの排水

1. タンク（E）の排水前に、タンクを加圧の手順が完了していることを確認してください（18 ページを参照してください）。タンクの圧力ゲージ（L）をチェックし、タンクが加圧されていることを確認します。
2. 研磨材ボールバルブ（M）を閉めます。

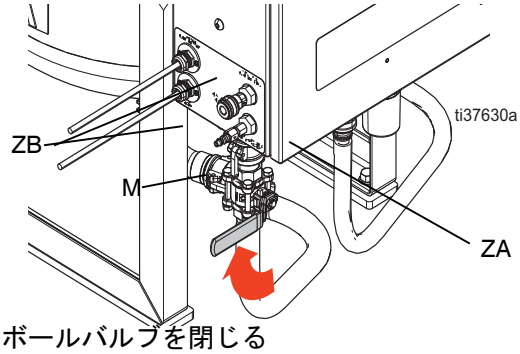

図 **7:** ボールバルブを閉じる

3. ブラスト制御接続（ZA、ZB）を取り外してください。
4. エンクロージャと研磨剤ボールバルブ（M）の間のカムロックを取り外してください。
   a. カプラーピンを取り外してください。
   b. リングを引っ張って取り外して、2 つのカムが溝から引っ張り出してください。

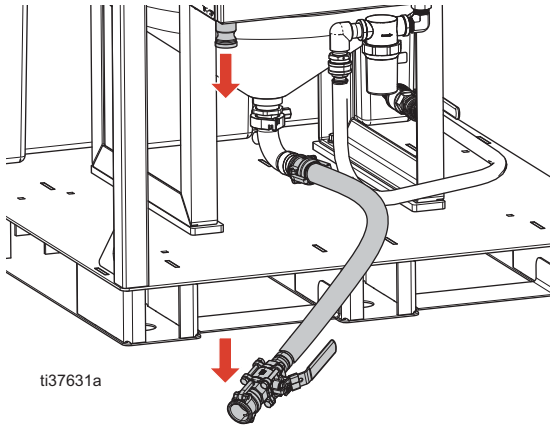

図 **8**：カムロックの取り外し

5. カムロックカプラーの下にバケツを配置してください。
6. セレクタバルブ（W）を WASH の位置まで回しt、カムロックカプラーとガスケットの間に水を通してください。
7. ガスケットがきれいでフルに設置されていることを確認してください。
8. セレクタバルブ（W）を BLAST の位置まで回して、ポンプで研磨材を研磨材ホースから外に出してください。
9. バケツを研磨材ホースの端の下に置きます。
10. タンクを洗浄して研磨材を取り除くには、研磨材ボールバルブ（M）をゆっくり開閉します。数回繰り返します。
11. 研磨材がホースから出なくなったら研磨材ボールバルブ（M）を閉めます。
12. セレクタバルブ（W）を OFF の位置まで回します。
13. 研磨材ボールバルブ（M）を開き、タンクの水を排出します。
14. 研磨材ボールバルブ（M）を閉じます。
15. エンクロージャ（1）と研磨剤ボールバルブ（M）の間にカムロックをつなげます。

装置の寒冷対策

注

保管中に温度が氷点下に下がる可能性がある場合、蒸気研磨材ブラスト装置には寒冷対策を施す必要があります。

1. タンクの排水を行ってください。タンクの排水の手順、26 ページを実行してください。

2. ポンプインレットホースを外し、インレットボールバルブ（N）を開くことで、水タンクを排水します。

   注：廃棄物はすべて、国、州、地域の規制に従う必要があります。

3. ポンプインレットホースから排水し、先端をフロントガラス洗浄液容器に入れます。使用場所でもっとも低い温度でも装置を保護する定格のフロントガラス洗浄液を選択してください。

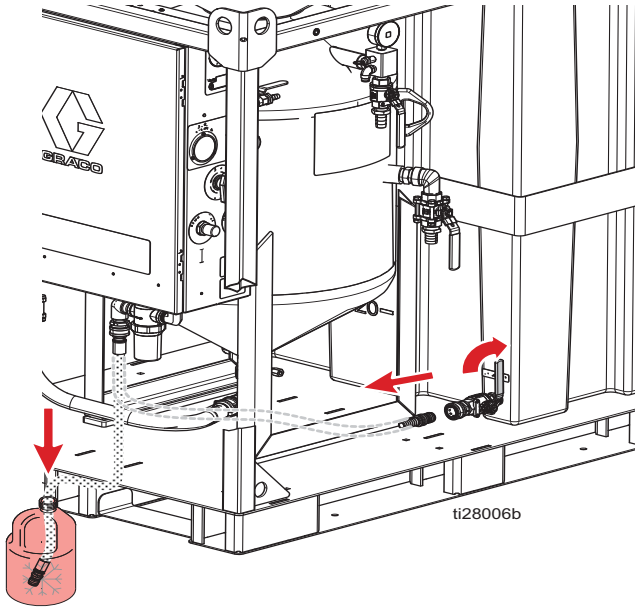

4. セレクタバルブを WASH の位置まで回し、リンスボールバルブを開きます。リンスホースをタンクの上で持ち、ウインドシールドウォッシャがリンスホースから出てくるまでポンプを作動します。

5. セレクタバルブを他の 2 つの位置（BLAST および OFF）に動かします。セレクタバルブを次の位置に回す前に、内部の水チューブにウインドシールドウォッシャが充填されていることを確認してください。

   注：完全に保護するためには、全ての水チューブをウインドシールドウォッシャで満たす必要があります。

6. 緊急停止スイッチ（Q）を入れます。

7. ポンプインレットホースをインレットボールバルブ（N）に再度接続します。

8. リンスボールバルブ（X）とインレットボールバルブ（N）が開いた状態になっていることを確認してください。

注

シールの裏で氷が張ると、シールが損傷する場合があります。保管中はすべてのボールバルブを開いた状態にしてください。

水タンクの清掃

1. 圧力開放手順、19 ページを実行してください。
2. 水インレットホースを外してください。

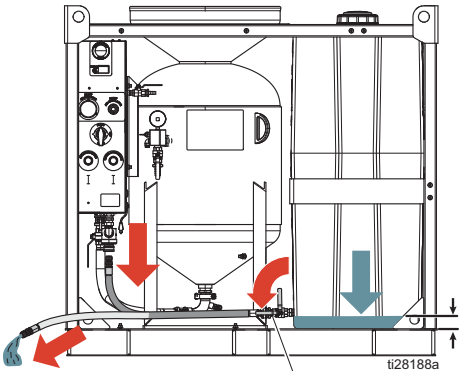

3. インレットボールバルブ（N）を開き、排水してください。
4. タンクドレンプラグを取り外します。

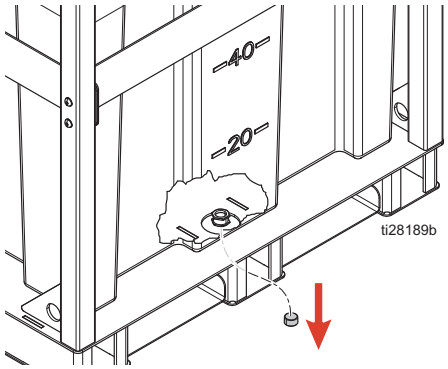

5. タンクの蓋を取り外し圧力ワッシャで清掃してください。

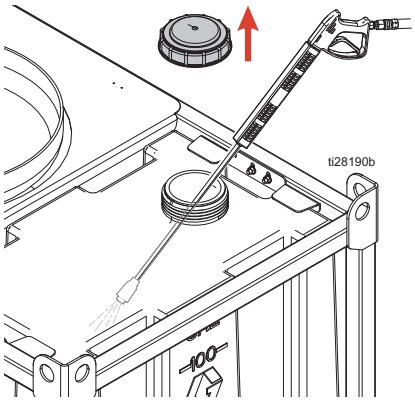

水投与メーターの使用

水投与メーターは、ユーザーが操作中のブラストの湿度を調整できるようにする機能です。

1. 研磨メディアを調整の手順、20 ページを実行してください。
2. 水投与バルブ（S）によりユーザーは操作中のブラストの湿度を調整可能です。

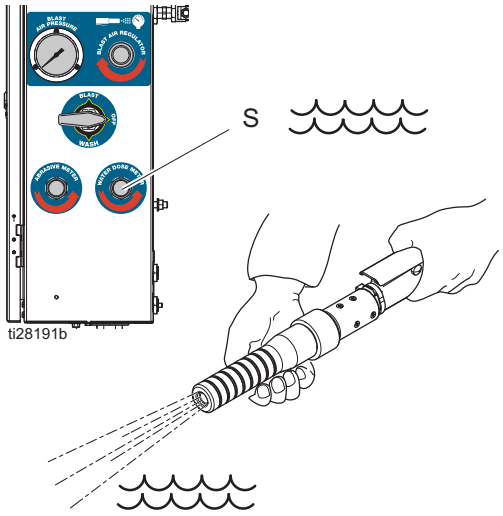

トラブルシューティング

問題	原因	解決法
水によるタンクの充填あるいは加圧が不可能。	緊急停止スイッチ（Q）が押された状態になっています。	緊急停止スイッチ（Q）を解除します。
	エア供給が不十分です。	エアコンプレッサがお手元のシステムの最低エアフロー要件を供給可能であることを確認してください。技術仕様、64 ページを参照してください。エアインレット圧力ゲージに 100 ～ 175 psi（6.8 ～ 1.2 bar、0.68 ～ 1.2 MPa）と表示されていることを確認してください。ゲージに 100 ～ 175 psi と表示されない場合、エアコンプレッサが正しく設定されているかチェックしてください。エアインレットフィルタがきれいかどうか確認し、必要に応じて交換してください。
	ポンプへの水の供給が不十分です。	水タンク付きシステム：水タンクが満杯で、インレットボールバルブが開いていることを確認してください。必要に応じてインレットフィルタをクリーニングまたは交換します。全ての金具接続が固定されていることを確認してください。
		加圧供給接続部付きシステム：水供給接続の接続および加圧を確認してください。水の供給が適切な圧力および流量要件を満たしていることをチェックしてください。全ての金具接続が固定されていることを確認してください。インレット水圧力レギュレーターをチェックして、適切な流れの方向に設置されているか確認してください。インレット水圧力レギュレータースクリーンフィルタをチェックして、異物がないか確認し、可能であれば掃除します。レギュレーターに全くフローが通過しない場合はレギュレーターを交換して下さい。
	水ポンプのエアレギュレーターが故障しています。	ブラスト制御スイッチ（B）を外してください。ポンプエア圧力レギュレーターゲージが 100 psi（6.9 bar、0.69 MPa）を示すまで、ポンプインレットエア圧力レギュレーターを調整してください。この設定が不可能である場合は、エアインレットフィルタをチェックし、供給エア圧力が 100 psi 以上であること確認してください。上記の手順で問題が解決しなかった場合、ポンプエア圧力レギュレーターを交換してください。
	水ポンプが故障しています。	3 方向セレクタバルブを OFF の位置まで回します。リンスバルブを開き、ポンプサイクルを確定すると、水がリンスホースから流れます。リンスバルブを閉めて、ポンプの失速を確認してください。ポンプがクリープを続けたり、プライミングが行われない場合は、ポンプの整備についての詳細を確認するために、取扱説明書 333397 を参照してください。
	タンクシールプランジャーのシーリングを行えません。	タンクシールプランジャーがきれいで、O リングのシール区域に異物がないことを確認してください。閉位置での正しいタンクシールプランジャーの整合をチェックします（O リングとタンクシールプランジャーの間に隙間がないようにする必要があります）。O リングを外し、O リンググランドに異物がないか確認します。摩耗している場合は、O リングおよび/またはタンクシールプランジャーを交換します。
	水圧力レギュレーターが故障しています。	タンク圧力ゲージが 185 psi（12.75 bar、1.275 MPa）を示すまで水圧力レギュレーターを調整してください。調整不可能な場合は、水圧力レギュレーターを整備してください。お手持ちのレギュレーターの取扱説明書を参照してください。関連の取扱説明書、3 ページを参照してください。

問題	原因	解決法
ブラスト制御スイッチ（B）を入れると、ブラストホースが激しくリコイルします。研磨材の大きな塊と水がノズルから排出されます。	研磨材ボールバルブが遮断中に開かれていた。	シャットダウン、25 ページの手順 2 を参照してください。
	研磨材ボールバルブが摩耗しています。	タンクが加圧され、研磨材ボールバルブが閉じられた状態で、ブラスト制御スイッチ（B）を使用して、ポンプの失速をチェックしてください。ポンプロッドがクリープする場合は、研磨材ボールバルブシールまたは研磨材ボールバルブ（M）を交換してください。
	ピンチホースが摩耗しています。	タンクが加圧され、研磨材ボールバルブが開いている状態で、ポンプの失速をチェックしてください。ポンプロッドがクリープする場合は、ピンチホースを交換してください。ピンチホースの交換、36 ページを参照してください。
タンク圧力解放バルブから水が排出されています。	水圧力レギュレーターが故障しています。	水圧力レギュレーターを 185 psi（12.75 bar、1.275 MPa）に調整します。調整不可能な場合は、水圧力レギュレーターを整備してください。お手持ちのレギュレーターの取扱説明書を参照してください。関連の取扱説明書、3 ページを参照してください。
	圧力解放バルブに問題があります。	185 psi（12.75 bar、1.275 MPa）以下でウィーピングが発生する場合は、圧力解放バルブを交換してください。
ブラスト制御スイッチ（B）を入れてもブラストエアが流れません。ブラスト制御スイッチを入れた状態で水ポンプが動作します。	調整可能なブラストレギュレーターが適切な圧力に調整されていません。	ブラスト制御スイッチを入れた状態の間は、ブラストレギュレーターを所期の圧力に調整してください。
	主エアレギュレーターへのチューブが正常に接続されていなかったり、金具やチューブにエア漏れがある場合。	チュービング概略図、58 ページを参照してください。接続点の漏れをチェックします。
	調整可能なブラストエアレギュレーターが故障しています。	調整可能なブラストエアレギュレーターを清掃または交換します。
	主エアレギュレーターが故障しています。	主エアレギュレーターを分解し、構成部品を点検します。必要な場合には、部品を交換あるいは修理します。エンクロージャボックス部品、47 ページを参照してください。

問題	原因	解決法
ブラスト制御スイッチ（B）を入れてもブラストエアが流れません。ブラスト制御スイッチを入れた状態で水ポンプが動作しません。	緊急停止スイッチ（Q）が押された状態になっています。	緊急停止スイッチ（Q）を解除します。
	エア供給が不十分です。	エアコンプレッサがお手元のシステムの最低エアフロー要件を供給可能であることを確認してください。より詳しくは技術仕様、64 ページ を参照してください。エアインレット圧力ゲージに 100 ～ 175 psi（6.8 ～ 1.2 bar、0.68 ～ 1.2 MPa）と表示されていることを確認してください。ゲージに 100 ～ 175 psi と表示されない場合、エアコンプレッサが正しく設定されているかチェックしてください。
	電動式ブラスト制御回路が故障しています。	正しい 12V DC 供給が接続されており、完全に充電されていることを確認してください。ケーブルに損傷や短絡がないか点検します。ブラスト制御ヒューズをチェックして、必要な場合は交換します。制御ボックスのコネクタおよび全ての外部ケーブルを通じて導通をチェックしてください。電動式ブラスト制御スイッチ（B）を通じて導通を確認してください（スイッチは通常開いています）。上記の部品が全て機能している場合は、4 方向ソレノイドバルブを交換してください。
	空気圧式ブラスト制御回路が故障しています。	ブラスト制御スイッチ（B）を稼働させて、4 方向バルブの正しいスプールバルブ稼働をチェックしてください。稼働しない場合は、エンクロージャのオスの迅速で簡単な着脱方式の黄色いチューブを外して、ブラスト制御スイッチおよびツインラインをチェックし、制御スイッチを入れてください。金具からエアが出ない場合は、空気圧式ブラスト制御フィルタをチェックしてください。フィルタがきれいである場合は、ブラスト制御スイッチの信号エアをチェックしてください。ハンドルを押し下げた際に信号エアがバルブを通らない場合は空気圧式ブラスト制御スイッチを交換してください。スイッチが機能している場合は、制御ボックス内の黄色いチューブが正しく接続されていることや、障害物がないことを確認してください。チューブがきれいな場合は、4 方向ソレノイドバルブを交換してください。
ブラストモード中に、ブラスト制御スイッチ（B）を使用中にエアがノズルから流れるがノズルから研磨材が少量しかあるいは全く流れません。	研磨材ボールバルブが閉じられています。	給水器をつなげる、15 ページを参照してください。
	研磨材計量バルブが正しく設定されていません。	給水器をつなげる、15 ページを参照してください。
	タンクに充分な量の研磨材がありません。	タンクにメディアを充填、21 ページを参照してください。
	ピンチバルブが開きません。	ブラスト制御スイッチ（B）を稼働させて、ピンチバルブの稼働をチェックしてください。稼働していない場合は、オレンジのチューブをピンチバルブで外してください。ピンチバルブが開いており、ソースのエアがオレンジのチューブから来ている場合は、チューブの配管が正しいことを確認してください。ピンチバルブが開かない場合は交換してください。ピンチバルブが開いて、チューブからソースのエアが来ない場合は、4 方向バルブのマフラーに異物がないか点検してください。異物があった場合は、4 方向バルブの清掃あるいは交換を行ってください。
	タンク内またはタンクとエンクロージャの間の研磨材ホース内に障害物があります。	タンクの排水、26 ページに従ってから、設置、12 ページに従ってください。研磨材ホ□スが外されたままで、ピンチホース内部の詰まりや異物を点検し、必要に応じて交換してください（ピンチホースの交換、36 ページを参照してください）。トリクランプをタンクの下部から外します。タンクの下部および研磨材ホースの詰まりや異物を点検してください。
	タンク圧力が低すぎます。	ブラスト制御を非稼働の状態で、タンクを加圧し、ポンプの失速を待ってください。タンク圧力ゲージが 185 psi（12.75 bar、1.275 MPa）を示さない場合は、本表の問題一覧の「水によるポットの充填および加圧が不可能」を参照してください。
	ブラスト圧力が高すぎます。	ブラスト圧力ゲージが 160 psi（11.03 bar、1.10 MPa）以上を示す場合は、MediaTrak では 15 CPM を上回る達成が不可能となる可能性があります。これについては細メッシュ研磨材の使用でもっと多く散見されます。ブラスト圧力を 100 psi（6.9 Bar、0.69 MPa）に減らし、CPM が増加するかを見ます。

問題	原因	解決法
ブラスト制御スイッチ（B）が入っていないのにブラストが起きます。	エア供給が不十分です。	エアコンプレッサがお手元のシステムの最低エアフロー要件を供給可能であることを確認してください。技術仕様、64 ページを参照してください。エアインレット圧力ゲージに 100 ～ 175 psi（6.8 ～ 1.2 bar、0.68 ～ 1.2 MPa）と表示されていることを確認してください。ゲージに 100 ～ 175 psi と表示されない場合、エアコンプレッサが正しく設定されているかチェックしてください。
	主エアレギュレーターが故障しているか、開位置に固定されています。	主エアレギュレーターを分解し、詰りがないかチェックします。必要な場合には、部品を交換あるいは修理します。エンクロージャボックス部品、47 ページを参照してください。
	電動式ブラスト制御回路が故障しています。	ホースケーブルを制御ボックスから外します。ブラストが停止したら、ホースケーブルの短絡を点検してください。電動式ブラスト制御スイッチ（B）を通じて導通をチェックしてください（スイッチは通常開いています）。制御ボックスの凹んだプラグのコネクタの導通をチェックしてください（導通がないはずです）。上記の部品が全て機能している場合は、4 方向ソレノイドバルブを交換してください。
	空気圧式ブラスト制御回路が故障しています。	緊急停止スイッチ（Q）を入れます。ブラストが停止した場合は、エンクロージャのオスの迅速で簡単な着脱方式の黄色いチューブを外して、ブラスト制御スイッチ（B）を確認してください。制御スイッチを入れなければ、信号エアはないはずです。スイッチが機能している場合は、4 方向から排気マフラーを取り外し、異物のチェックを行い、ポートを清掃し、必要に応じてマフラーを交換してください。上記の部品が全て機能している場合は、4 方向ソレノイドバルブを交換してください。
ブラスト制御装置（B）が入っている間に、ブラストエアフローが変動します。	供給エア圧力が変動しています。	コンプレッサが最低フロー要件を満たし、正常に作動していることを確認してください。流量要件の詳細については、技術仕様、64 ページを参照してください。
	主エアレギュレーターが故障しているか、開位置に固定されています。	主エアレギュレーターを分解し、詰りがないかチェックします。必要な場合には、部品を交換あるいは修理します。エンクロージャボックス部品、47 ページを参照してください。
	電動式ブラスト制御回路が故障しています。	ホースケーブルに損傷や短絡があり部分的に開かれている配線がないか点検します。ブラスト制御ヒューズをチェックして、必要な場合は交換します。制御ボックス（P）およびすべての外部ケーブルの凹んだプラグに、ゆるんだ配線接続がないかチェックしてください。電動式ブラスト制御スイッチ（B）を通じて導通をチェックしてください（スイッチは通常開いています）。上記の部品が全て機能している場合は、4 方向ソレノイドバルブを交換してください。
	空気圧式ブラスト制御回路が故障しています。	ブラスト制御スイッチ（B）を稼働させて、4 方向バルブの正しいスプールバルブ稼働をチェックしてください。稼働しない場合は、エンクロージャのオスの迅速で簡単な着脱方式の黄色いチューブを外して、ブラスト制御スイッチをチェックし、制御スイッチを入れてください。金具からエアが少ししか来ない場合は、ツインラインホースが破損していないかチェックして、空気圧式ブラスト制御フィルタをチェックしてください。ツインラインおよびフィルタがきれいであれば、空気圧式ブラスト制御スイッチを交換してください。スイッチが機能している場合は、制御ボックス内の黄色いチューブが正しく接続されていること、障害物がないことを確認してください。上記の部品が全て機能している場合は、4 方向ソレノイドバルブを交換してください。

問題	原因	解決法
ブラストスプレーパターンにスパッタリングがあるか不均一。	エア供給が不十分です。	エアコンプレッサがお手元のシステムの最低エアフロー要件を供給可能であることを確認してください。技術仕様、64 ページを参照してください。エアインレット圧力ゲージに 100 ～ 175 psi（6.8 ～ 1.2 bar、0.68 ～ 1.2 MPa）と表示されていることを確認してください。ゲージに 100 ～ 175 psi と表示されない場合、エアコンプレッサが正しく設定されているかチェックしてください。エアインレットフィルタがきれいであることを確認し、必要に応じて交換してください。
	ブラストホースが前回の使用後に正しく清掃されなかった。	シャットダウン、25 ページを参照してください。
	研磨材計量バルブ設定がブラスト圧力および/あるいは研磨材タイプに対して高すぎます。	研磨材計量値を設定、21 ページを参照してください。
	タンクに充分な量の研磨材がありません。	タンクに研磨材を補充します。タンクにメディアを充填、21 ページを参照してください。
	ノズルに障害物があります。	ノズルを外し、詰り、堆積、破損がないか点検します。必要に応じてノズルを交換します。
	タンク内またはタンクとエンクロージャの間の研磨材ホース内に障害物があります。	タンクの排水、26 ページを実行してから、設置、12 ページを実行してください。研磨材ホースが外されたままで、ピンチホース内部に詰まりや異物がないか点検し、必要に応じて交換してください。ピンチホースの交換、36 ページを参照してください。トリクランプをタンクの下部から外します。タンクの下部および研磨材ホースに詰まりや異物がないか点検してください。
ブラスト中の埃の発生が多いです。	研磨材混合物に充分な水がありません。	水投与メーターの使用、28 ページを参照してください。
	ブラスト圧力が高すぎます。	ブラスト圧量を減少し、埃レベルを再評価してください。
	研磨材が塗布には細かすぎます。	可能であればより粗いか硬い研磨材を使用してみてください。
ブラストモードでノズルから水が出すぎます。	水投与バルブ（S）が開きすぎています。	水投与メーター（S）を閉めてください。
	研磨材が粗すぎます。	可能であれば、少なくとも 20 メッシュの研磨材を使用してください。それ以外の場合は、パターンが改良するまで CMP 設定点を減少させます。
	研磨材計量バルブ設定がブラスト圧力および/あるいは研磨材タイプに対して高すぎます。	研磨材計量値を設定、21 ページを参照してください。

修理

DataTrak のバッテリーの交換

火災と爆発のリスクを軽減するために、バッテリーの交換は非危険区域で実行する必要があります。

承認された交換用バッテリーのみを使用してください（表を参照してください）。未承認のバッテリーを使用すると Graco の保証が無効になります。

バッテリーの交換

1. リードスイッチアセンブリの背面からケーブルのネジを外します。
2. 2 つのケーブルクリップからケーブルを取り外します。

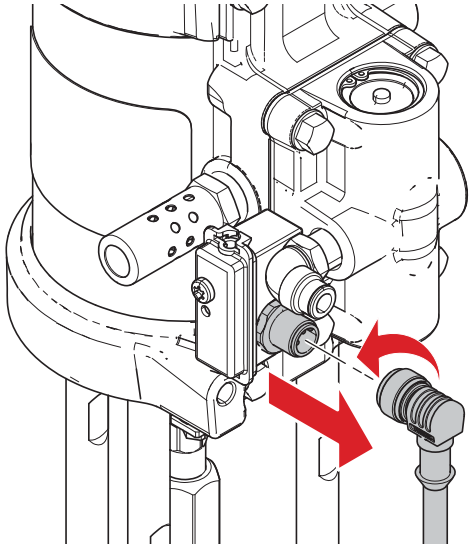

ti24946b

3. ブラケットから DataTrak モジュールを取り外します。非危険区域にモジュールと接続されているケーブルを運びます。

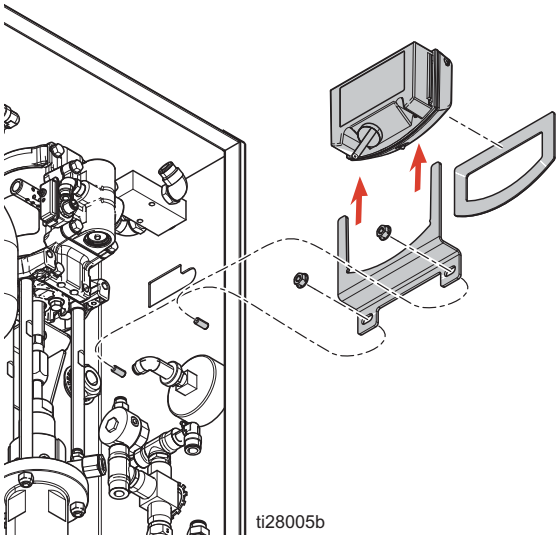

ti28005b

4. バッテリーにアクセスするには、モジュールの背面にある 2 つのネジを取り外します。
5. 使用済みバッテリーを取り外し、承認されているバッテリーと交換します。

承認されているバッテリー
Energizer® 銘柄のアルカリ #522
Varta® 銘柄のアルカリ #4922
UltraLife® 銘柄のリチウム #U9VL
Duracel® 銘柄のアルカリ #MN1604

DataTrak ヒューズの交換

火災と爆発のリスクを軽減するために、ヒューズの交換は非危険区域で実行する必要があります。

承認された交換用ヒューズのみを使用してください（表を参照してください）。未承認のヒューズを使用すると Graco の保証が無効になります。

ヒューズの交換

1. ネジ、金属製ストラップ、プラスチックホルダーを外します。
2. 基板からヒューズを引き抜きます。
3. 承認済みヒューズで交換します。

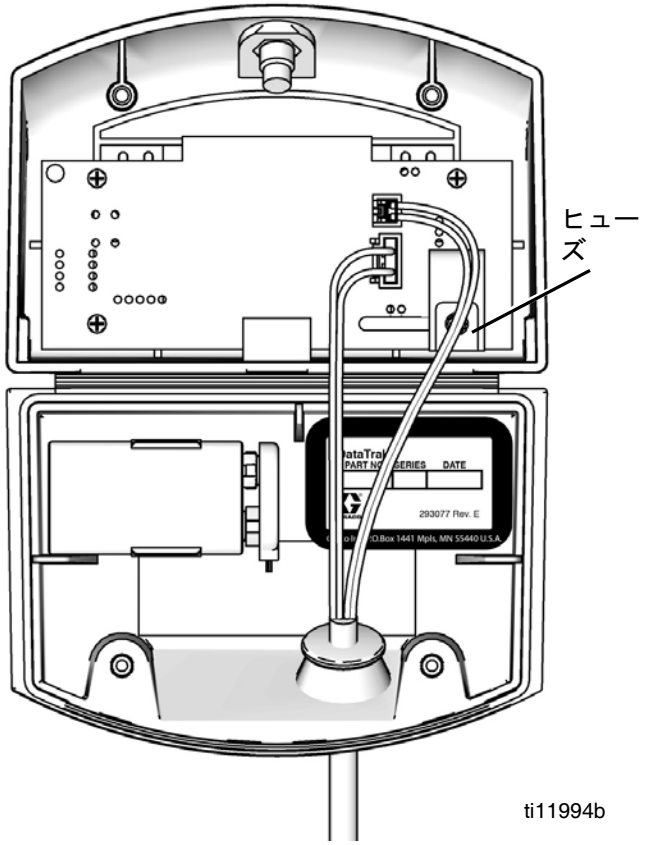

承認済みヒューズ		
DataTrak の部品番号	シリーズレター	必要なヒューズ
17K057	A または B	24C580
	C 以降	24V216
他のすべての部品番号	A	24C580
	B 以降	24V216

ピンチホースの交換

ピンチホースの取り外し

1. 圧力開放手順、19 ページを実行してください。
2. クローカプラー(CP)　をスイベル接続部から外してください。
3. 同梱の 2–7/8 レンチ（WR）を使用して、箱の内側および外側のロックナット（S1、 S2）を緩めてください。
4. ブラスト系統（BC）をチェックバルブに接続するクランプ（HC）を外してください。
5. チェックバルブアセンブリ（CV）を取り外し、チェックバルブの構成部品に付着している可能性のあるすべての研磨材を取り除きます。

注
研磨材でコーティングされているチェックバルブの構成部品により、主エアレギュレーターに研磨材が入り、不適切な操作が行われる可能性があります。チェックバルブの構成部品に付着する可能性のある研磨材をすべて洗浄して取り除き、適切な操作が行えるようにします。

6. 下部のホースクランプ（C2）を外します。
7. ピンチホース（PH）を箱から引き出してください。

   注：ブラスト系統（BC）をハンドルにして、引きながら捻ってください。
8. 残りのホースクランプを緩めて、系統からピンチホースを外してください。

ピンチホースの取り付け

1. チェックバルブを再度取り付けて、適切な方向付けを確保します。プランジャーが曲げられたマニホールドに面するようにバルブを組み立ててください。
2. ピンチホース（PH）に両方のホースクランプ（C1、C2）を設置してください。ホースの端の 1/4 インチは露出させてください。
3. ピンチホース（PH）をずらしてピンチバルブを通じてボックスに入れます。
4. ピンチバルブのボックスにブラスト系統（BC）およびピンチホース（PH）を再設置してください。
5. クランプ（HC）を設置し、15 フィート-ポンド（20.3 N•m）まで締めて、ブラスト系統をチェックバルブに接続してください。

   注：必要に応じて、内部ナット（S2）を緩めてガスケット（G）を設置するスペースを確保してください。ガスケット（G）を点検し、必要に応じて交換してください。
6. クランプのネジ山に固着防止潤滑剤を塗布します（C1、C2）。ナットはエンクロージャの前部に向けて位置合わせしてください。9.6 +/- 0.5 N•m（85 +/- 5 インチ-ポンド）まで締めます。
7. ロックナット（S1、S2）を締め付けます。
8. クローカプラー（CP）を設置してください。

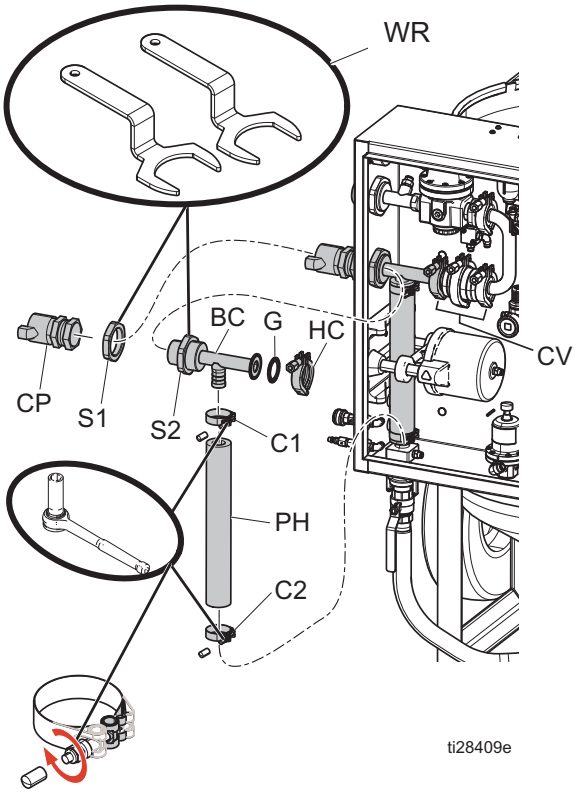

部品

EQs 部品

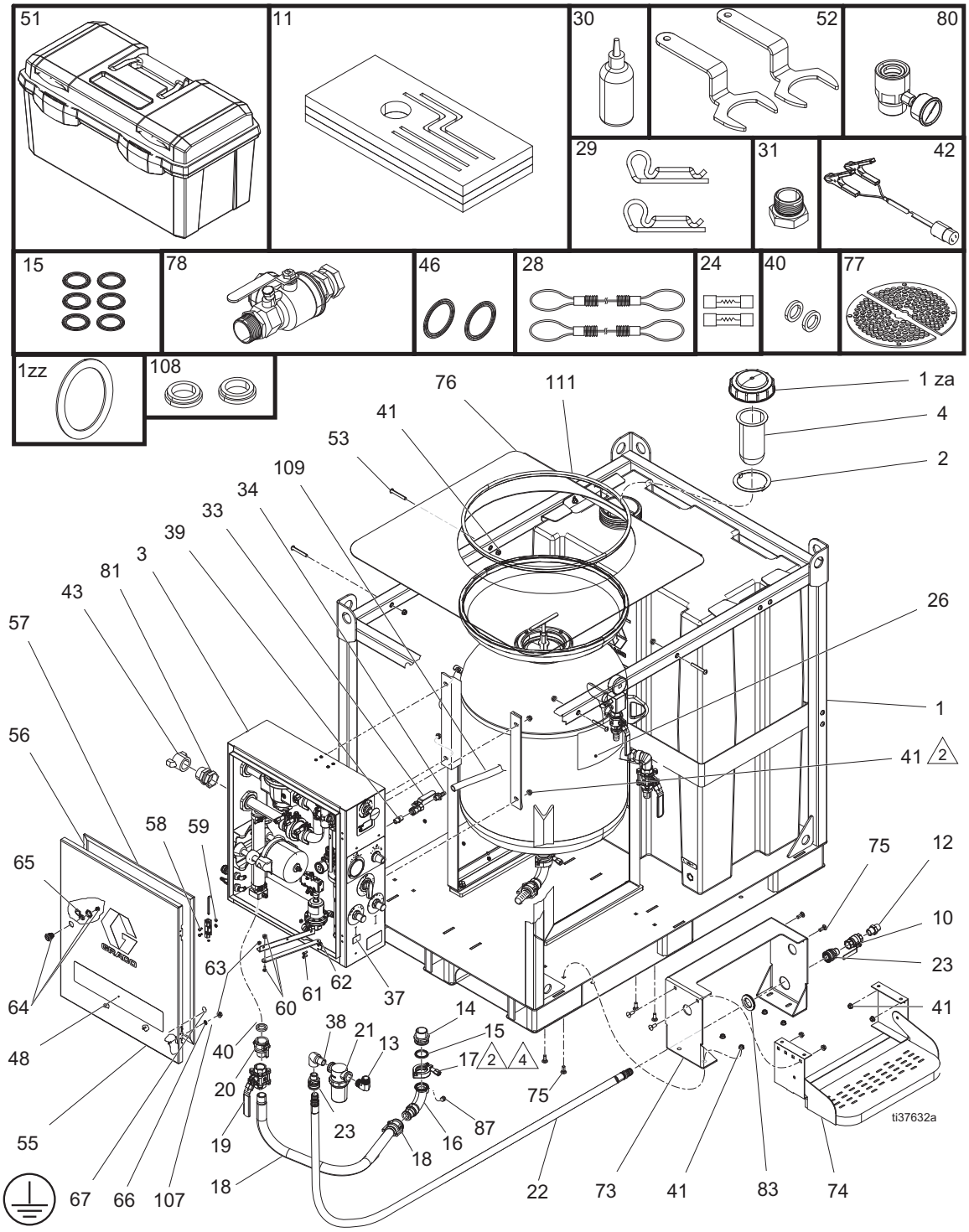

1. 全ての非スイベルパイプのネジ山に、ネジ山シーラントを塗布します。

2 固着防止潤滑剤をネジ山に塗布します。

4 15 +/- 2 ft-lb（20.3 +/- 2.7 N•m）のトルクで締めます。

EQs 部品リスト

参照番号	部品	説明	個数
1	25P253	ベース、標準、フレーム、タンク	1
1za	EQ1907	キャップ、通気あり、水タンク、蓋	1
1zz	17D790	キット、交換品、ガスケット、ハンドウェイ	1
2	26A093	リング、アダプター、フィルタ（5 つのフィルタを含みます）	1
3	-------	エンクロージャ、EcoQuip。エンクロージャボックス部品、47 ページを参照してください。	1
4	26A093	フィルタ、エレメント、水タンク	1
10	129903	バルブ、ボール、3/4 npt、真鍮、ニッケル	1
11†	-------	インサート、発砲剤、工具箱、EcoQuip、	1
12	190724	ニップル、sst	1
13	17K344	金具、エルボー、3/4 npt、sst	1
14	17H273	アダプター、トリクランプ、1-1/4 npt、sst	1
15	680454	ガスケット、サニタリー金具	7
16	17L631	マニホールド	1
17	17L317	クランプ、トリクランプ、1.5 六角ウィングナット	1
18	17L329	ホース、インレットメディア（40 を含みます）	1
19!	17L046	バルブ、ボール、1 npt、SST	1
20	17J329	カプラー、カムロック、sst、1 npt(f)（40 を含みます）	1
21	17L332	ストレーナー、インライン	
22	17J795	ホース、インレット、水	1
23	EQ1846	カプラー、3/4 qd(f)、3⁄4 npt(m)	2
24❖	18A604	ヒューズ、ガラス、0.25 x 1.25、400 MA	2
26#▲	3A7468	ラベル、取扱説明書	1
28	17D789	キット、交換品、ウィップ止め具	2
29	17D787	ピン、安全部品、ホース、ヘア c（6 個パック）	2
30	206994	液体、TSL 8 オンス瓶	1
31	EQ1829	金具、グラウンドボス、スパッド、1-1/2 インチ	1
33	17L642	バルブ、ボール、3/8 npt、sst	1
34	EQ1627	金具、ニップル、バーブ、ホース、3/8 インチ	1
37	15Y118	ラベル、アメリカ製	1
38	115813	金具、ストリートエルボー、3/4 npt	1
39	167702	ニップル、パイプ	1
40	17L309	ガスケット、カムロック、ブナ、1.0	2
41‡**	128226	ナット、フランジ、3/8-16、sst	4
42❖	EQ5183	ケーブル、ブラスト制御スイッチ、バッテリー	1
43	EQ1934	カプラー、サンドブラスト、1-1⁄2 npt(f)	1
46	502598	ガスケット、サニタリー（PTFE）	2
48	-------	ラベル、ブランド、EcoQuip	1
51†	-------	箱、工具、20 インチ、黒	1
52	17L633	工具、EQ、レンチ、2-7/8	2
53‡	-------	ボルト、ボタンヘッド、3/8-16 x 2.75	4
55	25D032	ドア、エンクロージャ、lg	1
56❄	-------	ガスケット、ドア、垂直	2
57❄	--------	ガスケット、ドア、水平、大	2
58	111639	ネジ、キャップ、六角ヘッド	4
59	127918	ナット、フランジ、のこぎり状、M5	4
60+	-------	ドア、ステイ	1
61+	128666	ネジ、キャップ、ボタンヘッド、(m)6 x 16、sst	2
62+	15U698	ナット、六角、フランジ、のこぎり状	2
63	127908+	ナット、フランジ、のこぎり状、# 10-32、ss	2
	127908✿	ナット、フランジ、のこぎり状、# 10-32、ss	3
64	17L623	ロック、ドア、工具付き（65 を含みます）	1
65	-------	ラッチ、カム、ドアロック	1
66✿	555629	ワッシャ、#10 外部歯ロック	1
67✿▲	186620	ラベル、シンボル、接地	1
73**	-------	ブラケット、ステップ	1
74**	-------	ブラケット、ステップ、シングル、20 インチ幅	1
75**	-------	ボルト、キャリッジ	8
76‡	-------	カバー、メディア、充填	1
77	-------	ストレーナー、加圧タンク	2
78★	24Z005	キット、アクセサリー、エアインレット、1-1/2 npt	1
80*	17J958	工具、圧力確認	1
81	113864	ユニオン、スイベル、1-1/2 npt	1
83**	-------	グロメット、ポンプ、EQ2	1
87	112306	プラグ、パイプ、3/8 npt、sst	1
107✿	194337	ワイヤー、接地、ドア	1
108	17C124	ガスケット、メタルブラストカプラー	2
109	EQ1840	ホース、編組み、透明、3/8 ID	6 ft
111‡	129210	トリム、エッジ、ネオプレン、黒	6.7 ft

▲ 交換用の危険ラベルと警告ラベルは無料で入手できます。

★ Elite モデルのみ。

❖ 非 ATEX モデルのみ。

✿ ATEX モデルのみ。

6.5 平方フィート加圧タンクキット 17K046 に部品が含まれています。

† 交換工具箱キット 24Z156 に部品が含まれています。

❄ 大型ドアガスケットキット 17L625 に部品が含まれています。

\+ ドアステイキット 17D686 に部品が含まれています。

* 圧力確認キットに部品が含まれています（別途購入します）。

‡ バッグ管理キット 17K026 に部品が含まれています（別途購入します）。

** ステップアクセサリーキット 26A007 に部品が含まれています（別途購入します）。

! ボールバルブシール修理キットについては、共通スペア部品、57 ページを参照してください。

EQs（続き）

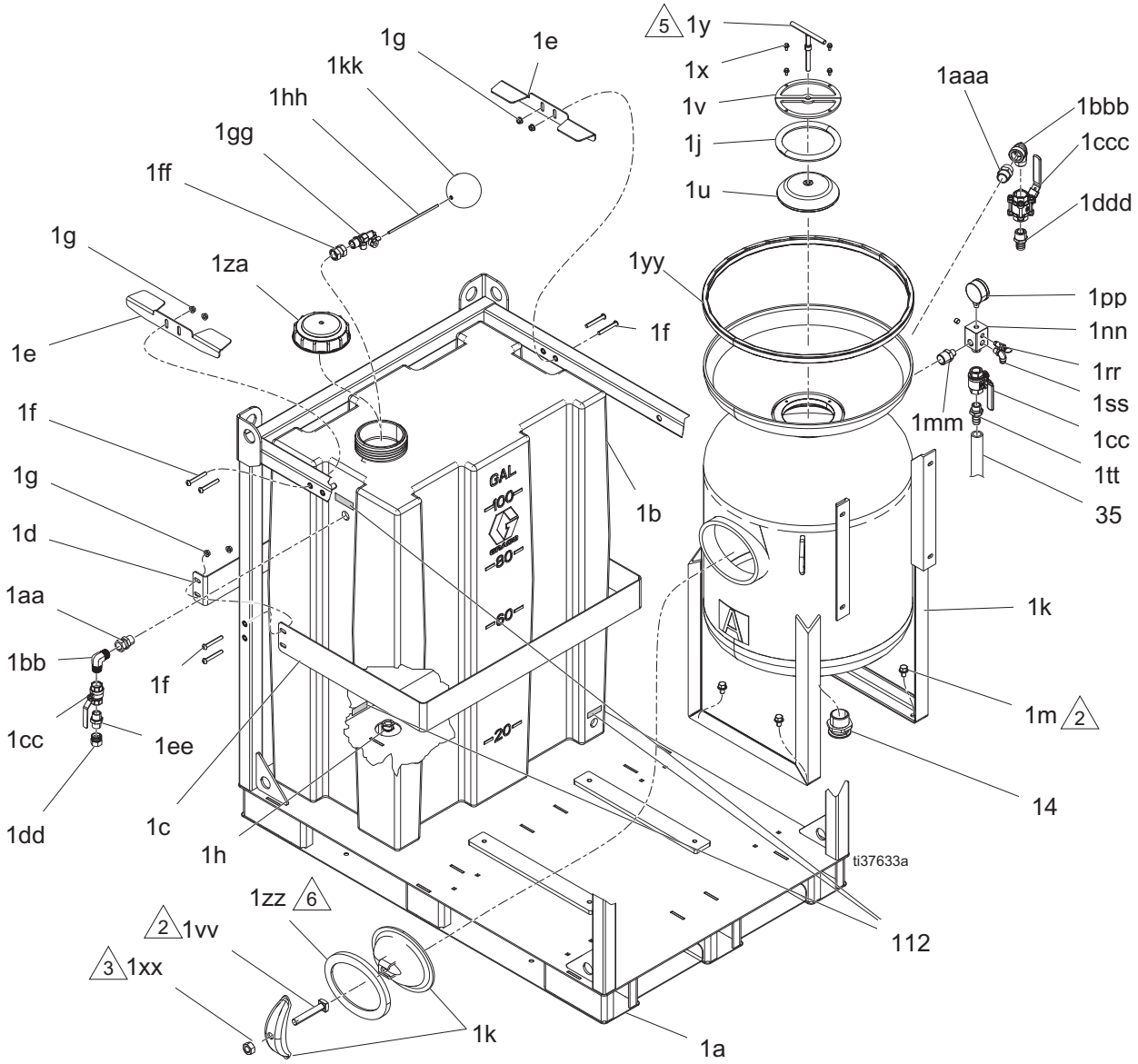

1. 全ての非スイベルパイプのネジ山に、ネジ山シーラントを塗布します。

2 固着防止潤滑剤をネジ山に塗布します。

3 タンクが加圧された状態で、60 +/-5 フィート-ポンド（81.3 +/- 6.7 N•m）のトルクで締めます。

4 15 +/- 2 ft-lb（20.3 +/- 2.7 N•m）のトルクで締めます。

5 エンクロージャ搭載スタッドへ固着防止潤滑剤を塗布してください。

6 ハンドウェイガスケットは、中央に組み立て、ハンドウェイカバーの上に平らに組み立てる必要があります。

EQs 部品リスト（続き）

参照番号	部品	説明	個数
1a	-------	フレーム、EcoQuip 2	1
1b	17K048	タンク、EcoQuip 2、ポリエチレン	1
1c	17L636★	ブラケット、sst、タンク、大、EcoQuip 2	1
	17L639✠	ブラケット、塗装済み、タンク、大、EcoQuip 2	1
1d	17L637★	ブラケット、sst、タンク、小、EcoQuip 2	1
	17L640✠	ブラケット、塗装済み、タンク、小、EcoQuip 2	1
1e	17L638★	ブラケット、sst、タンク、クランプ	2
	17L641✠	ブラケット、塗装済み、タンク、クランプ	2
1f	128818	ボルト、ボタンヘッド、3/8-16 x 2.75	8
1g	128226	ナット、フランジ、3/8-16、sst	8
1h	111384	プラグ、パイプ	1
1j#	17L310	キット、シール、O リング、加圧タンク	1
1k#	-------	加圧タンク、ブラスト材、6.5 立法フィート	1
1m	128819	ボルト、フランジヘッド、のこぎり状、1/2、ss	4
1u#*	18A340PKG	プランジャー、タンクシール	1
1v#**	-------	ブラケット、d-リング、ポップアップ	2
1x#**	128504	ボルト、フランジヘッド、のこぎり状、1/4 ss	4
1y#*	18A383PKG	ハンドル、停止付きチーズ	1
1aa†	112268	スイベル、ユニオン	1
1bb†	17K344	金具、エルボー、3/4 npt、sst	1
1cc†	129903	バルブ、 ボール、2 pc、SST、3/4 npt	2
1dd†	EQ7004	金具、ホース。園芸、3/4 インチ mpt x 3/4 インチ fgt、スイベル	1
1ee†	190724	ニップル、sst	1
1ff†	-------	金具、ブッシング	1
1gg†	-------	バルブ、ボディー、フロート、1/2 npt	1
1hh†	-------	ロッド、フロート、8 インチ	1
1kk†	-------	フロート、丸、銅	1
1mm	17R930	金具、ニップル、減少、1 x 1/2、sst	1
1nn	-------	マニホールド、ダンプ	1
1pp	17L320	ゲージ、圧力、液体	1
1rr	17L622	バルブ、安全解放、（220 psi）	1
1ss	EQ1500	金具、エルボー、スイベル、オス、3/8 インチ	1
1tt	EQ1012	金具、ニップル、バーブ、ホース、3/4 インチ	1
1vv#	129057	ボルト、四角ヘッド、3/4 x 4-1/2、sst	1
1xx#	17K962	ナット、六角、3/4-10、sst	1
1yy#	-------	トリム、エッジ、ネオプレン、黒	6 ft
1za	EQ1907	キャップ、通気あり、水タンク、蓋	1
1zz#	17D790	ガスケット、ハンドウェイ、6 x 8	1
1aaa	EQ1612	金具、ニップル、六角、1 NPT	1
1bbb	EQ1578	金具、エルボー、ストリート、1 NPT	1
1ccc!	17L046	バルブ、ボール、1 npt SST	1
1ddd	113607	金具、1 インチ。バーブ	1
14#	17H273	アダプター、トリクランプ、1-1/4 npt、sst	1
35	EQ1360	ホース、編組み、透明、3/4 ID	2
112	17J290	ラベル、取扱説明書	1

▲ 交換用の危険ラベルと警告ラベルは無料で入手できます。

★ Elite モデルのみ。

✠ 標準モデルのみ。

6.5 平方フィート加圧タンクキット 17K046 に部品が含まれています。

† フロートバルブキット 17K045 に部品が含まれています。

* 加圧タンクポップアップキット 25P252 に部品が含まれています。

** D-リングブラケットキット 25P172 に部品が含まれています。

! ボールバルブシール修理キットについては、共通スペア部品、57 ページを参照してください。

EQc と EQ200T / EQ400T モデル

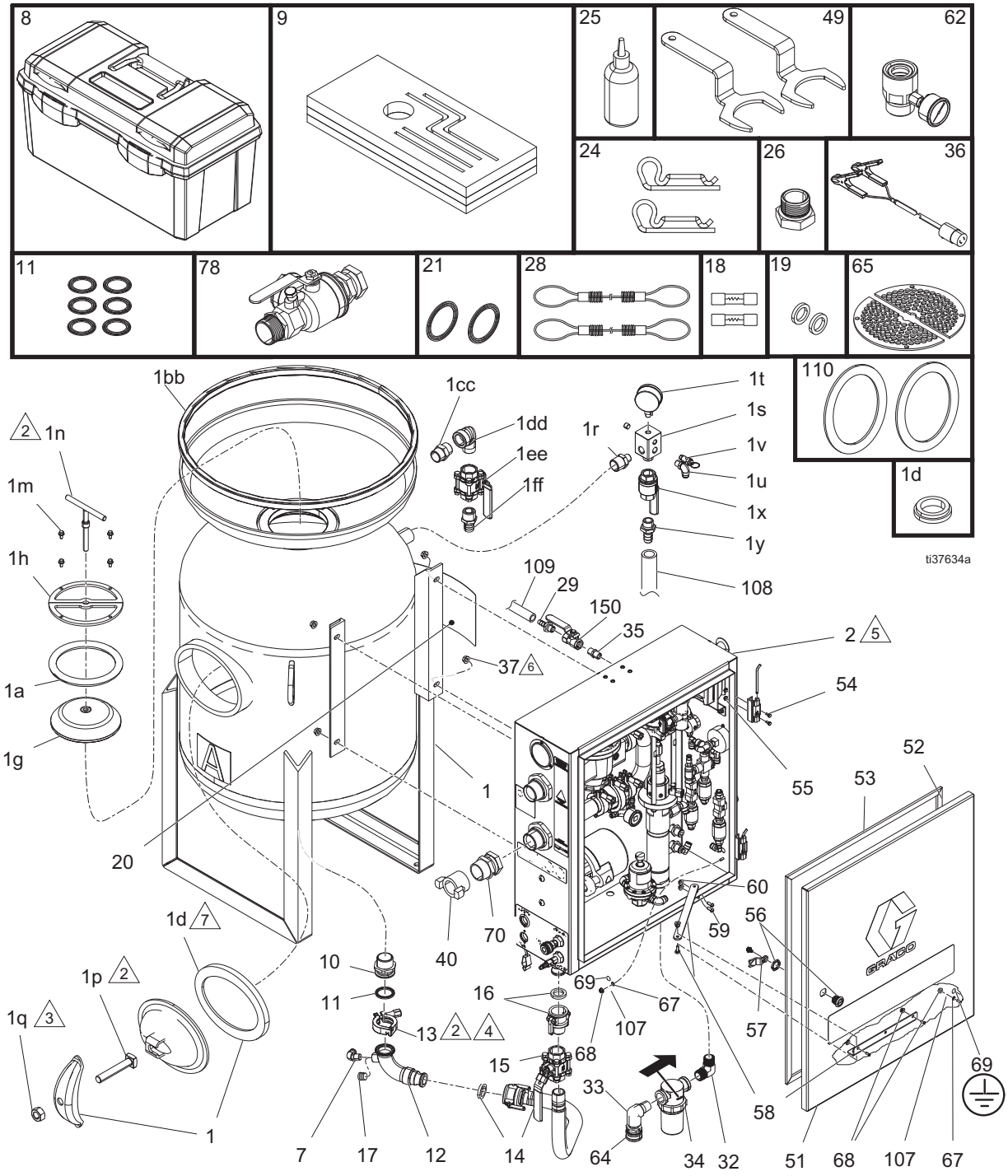

1. 全ての非スイベルパイプのネジ山に、ネジ山シーラントを塗布します。

2 固着防止潤滑剤をネジ山に塗布します。

3 タンクが加圧された状態で、60 +/-5 フィート-ポンド（81.3 +/- 6.7 N•m）のトルクで締めます。

4 15 +/- 2 ft-lb（20.3 +/- 2.7 N•m）のトルクで締めます。

5 エンクロージャ搭載スタッドへ固着防止潤滑剤を塗布してください。

6 25 – 30 ft-lb（34 ～ 40.6 N•m）のトルクで締めます

7 ハンドウェイガスケットは、中央に組み立て、ハンドウェイカバーの上に平らに組み立てる必要があります。

EQc と EQ200T / EQ400T 部品リスト

参照番号	部品	説明	個数
1#	--------	加圧タンク、研磨メディア、6.5 立法フィート	1
1a#	17L310	シール、O リング	1
1d#	17D790	ガスケット、ハンドウェイ	2
1g#*	18A340PKG	プランジャー、タンクシール	1
1h#!	--------	ブラケット、d-リング。ポップアップ	2
1m#◆!	128504	ボルト、フランジヘッド、のこぎり状、1/2、ss	4
1n#*	18A383PKG	ハンドル、チーズ、ストップ付き	1
1p#	129057	ボルト、四角ヘッド、3/4 x 4-1/2、sst	1
1q#	17K962	ナット、六角、3/4-10、sst	1
1r	17R930	金具、ニップル、減少 1 x 1/2、sst	1
1s	-------	マニホールド、ダンプ	1
1t	187873	ゲージ、圧力、液体	1
1u	EQ1500	金具、エルボー、スイベル、オス、3/8	1
1v	17L622	バルブ、安全解放、220 psi	1
1x	129903	バルブ、ボール、3/4 npt、真鍮、ニッケル	1
1y	EQ1012	金具、ニップル、バーブ、ホース、3/4	1
1bb#	-------	トリム、エッジ、ネオプレン、黒（6.25 ft）	1
1cc	EQ1612	金具、ニップル、六角、1 NPT	1
1dd	EQ1578	金具、エルボー、ストリート、1 NPT	1
1ee•	17L046	バルブ、ボール、1 npt SST	1
1ff	113607	金具、1 インチバーブ	1
2	-------	エンクロージャ、EcoQuip。エンクロージャボックス部品、47 ページを参照してください。	1
7★	EQ1500	金具、エルボー、スイベル、オス、3/8	1
8†	-------	箱、工具、20 インチ、黒	1
9†	-------	インサート、発砲剤、工具箱、EcoQuip	1
10#	17H273	アダプター、トリクランプ、1-1/4 npt、sst	1
11	680454	ガスケット、サニタリー金具	7
12	17L631	マニホールド、不均等チーズ	1
13	17L317	クランプ、トリクランプ、1.5、六角ナット	1
14	17L329	ホース、インレットメディア	1
15•	17L046	バルブ、ボール、1 npt SST	1
16	17J329	カプラー、カムロック、sst、1 npt(f)	1
17✠■	112306	プラグ、パイプ、3/8 npt、sst	1
18❖	18A604	ヒューズ、ガラス、0.25 x 1.25、400 MA	2
19	17L309	ガスケット、カムロック、ブナ、1.0	2
20▲#	3A7468	ラベル、取扱説明書	1
21	502598	ガスケット、サニタリー（PTFE）	2
24	17D787	ピン、安全部品、ホース、ヘア（6 個パック）	2
25	206994	液体、TSL 8 オンス瓶	1
26	EQ1829	金具、グラウンドボス、スパッド、1-1/2	1
28	17D786	キット、交換品、ウィップ止め具	2
29	EQ1627	金具、ニップル、バーブ、ホース、3/8	1
32	12K344	金具、エルボー、3/4 npt、sst	1
33	115813	金具、ストリートエルボー、3/4 npt	1
34	17L332	ストレーナー、インライン 80 x 80 メッシュ、3/4 npt	1
35	166469	ニップル、パイプ 六角	1
36■	EQ5183	ケーブル、ブラスト制御スイッチ、バッテリー	1
37	128226	ナット、フランジ、3/8-16、sst	4
40	EQ1934	カプラー、サンドブラスト、1-1⁄2 npt(f)	1
49	17L633	工具、EQ、レンチ、2-7/8	2
51	25D030	ドア、エンクロージャ、lg	1
52❄	-------	ガスケット、ドア、垂直	2
53❄	--------	ガスケット、ドア、水平	2
54	111639	ネジ、キャップ、六角ヘッド	4
55	127918	ナット、フランジ、のこぎり状、m5	4
56	17L623	ロック、ドア、工具付き（57 を含みます）	1
57	-------	ラッチ、カム、ドアロック	1
58+	-------	ドア、ステイ	1
59+	128666	ネジ、キャップ、ボタンヘッド、m6 x 16、sst	2
60+	15U698	ナット、六角、フランジ、のこぎり状	2
62‡	17J958	工具、圧力確認	1
64	EQ1846	カプラー、3/4 qd(f)、3⁄4 npt(m)	1
65★◆	-------	ストレーナー、加圧タンク	2
67✿	555629	ワッシャ、#10 外部歯ロック	1
68+❖	127908	ナット、フランジ、のこぎり状、＃10-32、ss	2
+✿	127908	ナット、フランジ、のこぎり状、＃10-32、ss	3
69✿▲	186620	ラベル、シンボル、接地	1
70■	113864	ユニオン、スイベル、1-1/2 npt	1
78★	24Z005	キット、アクセサリー、エアインレット、1-1/2 npt	1
107✿	194337	ワイヤー、接地、ドア	1
108	EQ1840	ホース、編組み、透明、3/8 ID	1
110	17C124	ガスケット、メタルブラストカプラー	2
150	17L642	バルブ、ボール、3/8 npt、sst	1

▲ 交換用の危険ラベルと警告ラベルは無料で入手できます。

★ Elite モデルのみ。

❖ 非 ATEX モデルのみ。

✠ 標準モデルのみ。

✿ ATEX モデルのみ。

■ カスタムモデルのみ。

6.5 平方フィート加圧タンクキット 17K046 に部品が含まれています。

† 交換工具箱キット 24Z156 に部品が含まれています。

❄ 大型ドアガスケットキット 17L625 に部品が含まれています。

+ ドアステイキット 17D686 に部品が含まれています。

◆ タンクストレーナーキット 17K025 に部品が含まれています。

‡ 圧力確認キットに部品が含まれています（別途購入します）。

• ボールバルブシール修理キットについては、共通スペア部品、57 ページを参照してください。

* 加圧タンクポップアップキット 25P252 に部品が含まれています。

! D-リングブラケットキット 25P172 に部品が含まれています。

EQ200T 部品

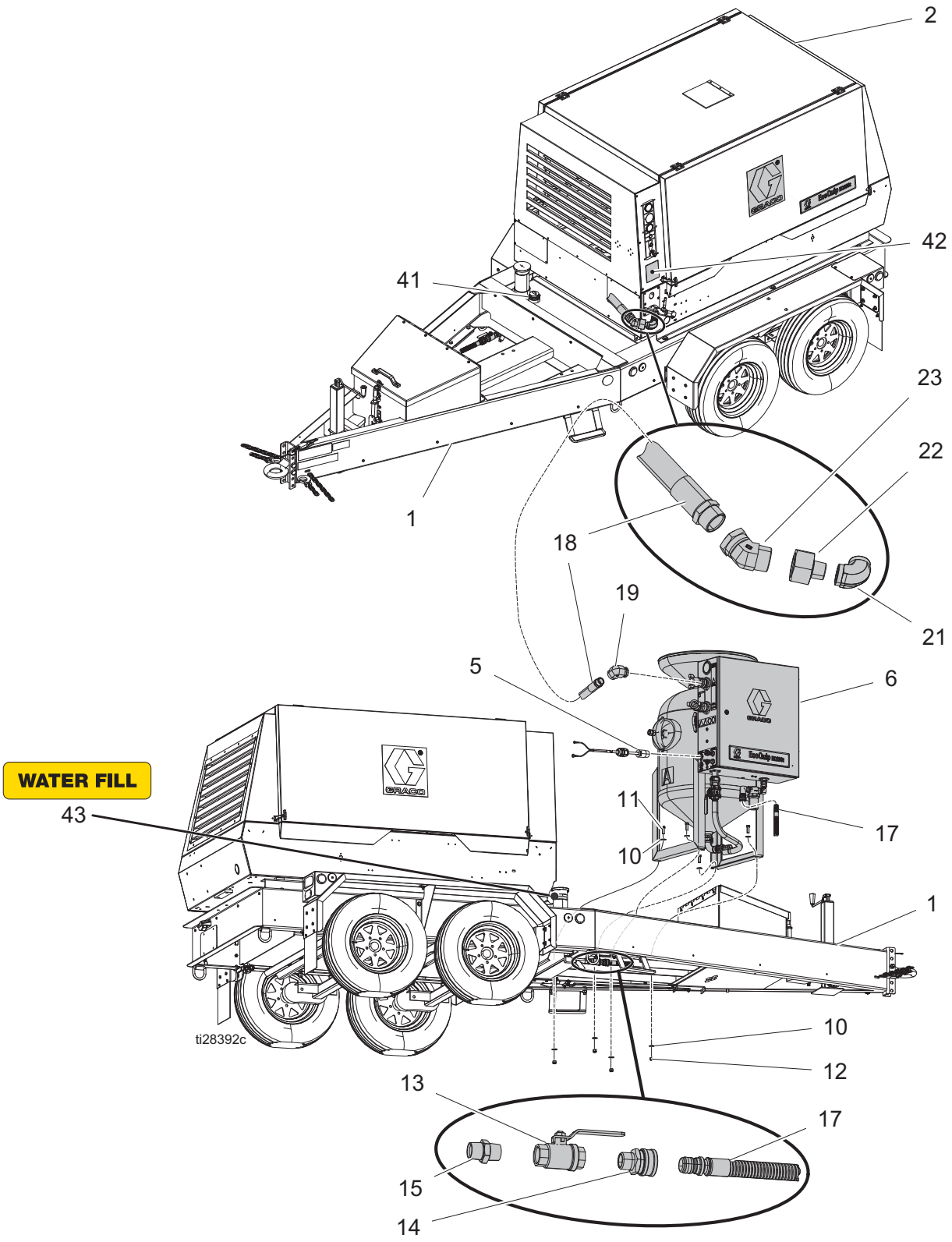

1. 全ての非スイベルパイプのネジ山に、ネジ山シーラントを塗布します。

EQ200T 部品リスト

参照番号	部品	説明	個数
1*	-------	トレーラー、GL7、電動式ブレーキ	1
2	-------	コンプレッサ、210 cfm、スリップ取付台	1
5*	17L039	ケーブル、バッテリー、デッドマン、トレーラー	1
6*	-------	モジュール、EcoQuip、EQC、Elite、トレーラー	1
10*	EQ1152	ワッシャ、フラット、1/2、sst	8
11*	EQ1519	ボルト、六角ヘッド、1/2 x 1-1/2、sst	8
12*	EQ1475	ナット、ロック、ナイロンインサート、1/2、sst	4
13*	EQ1003	バルブ、ボール、3/4 npt、sst	1
14*	EQ1846	カプラー、3/4 qd(f)、3/4 npt(m)、真鍮	1
15*	190724	ニップル、sst	1
17*	EQ1848	ホース、水、3/4 インチ内径	1
18	17K877	ホース、エア、トレーラーシステム、GL7	1
19	128934	金具、スイベル、エルボー、 1 -1/2 npt、cs	1
21	129011	金具、エルボー、90°、f x f、cs	1
41*	128734	ゲージ、フロート	1
43*	17J290	ラベル、取扱説明書	1

* トレーラーキット 279960 に部品が含まれています。

注：KAESER コンプレッサあるいはコンプレッサエンジンに関しての情報は、EcoQuip 2 トレーラーシステムに同包の KAESER 取扱説明書を参照してください（あるいは us.kaeser.com にアクセスしてください)。

トレイラーキットコンプレッサ設置ガイドライン（**279960**、**279970**）、61 ページを参照してください。

EQ400T 部品

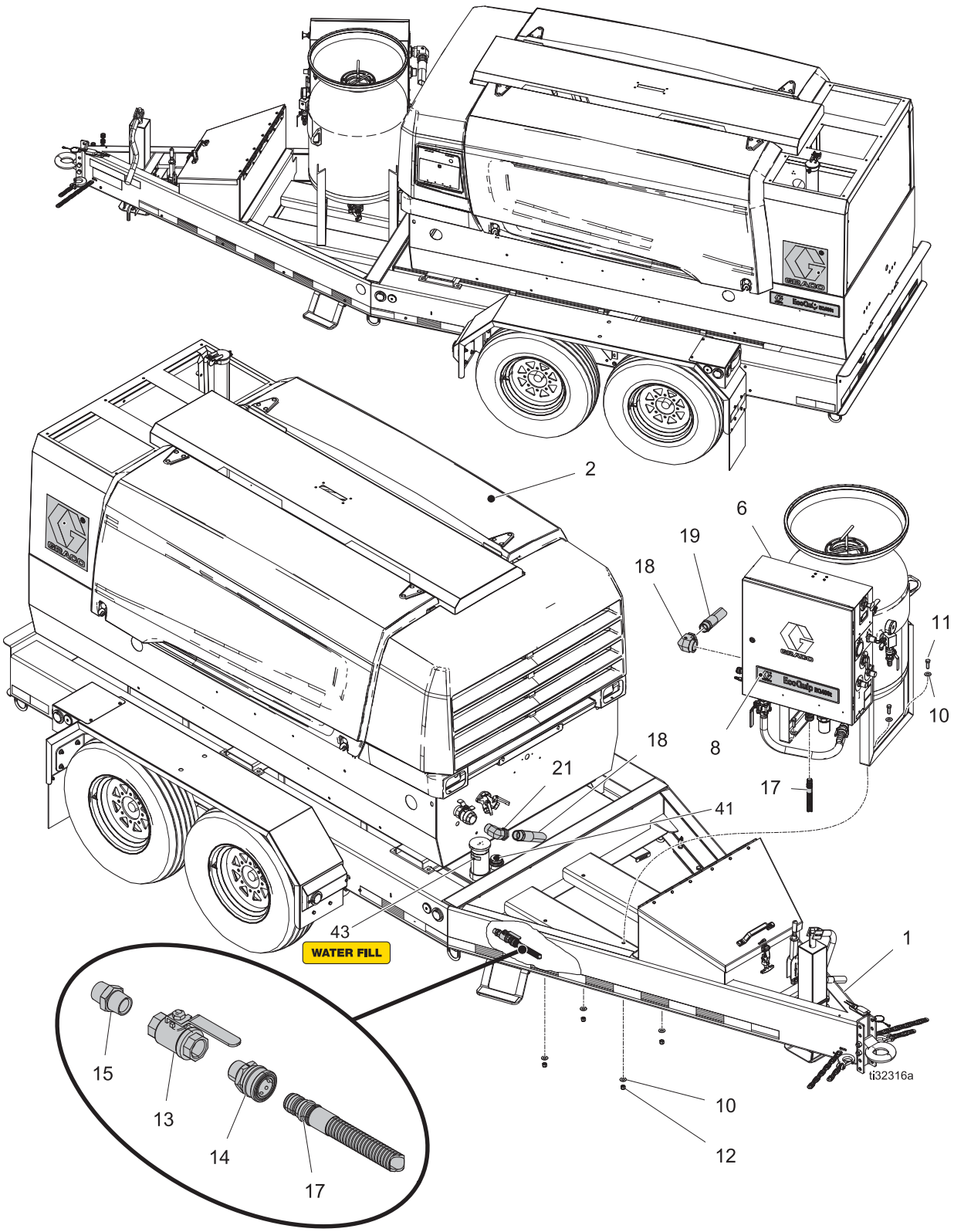

1. 全ての非スイベルパイプのネジ山に、ネジ山シーラントを塗布します。

EQ400T 部品リスト

参照番号	部品	説明	個数
1*	-------	トレーラー、GL12、STD、電動式ブレーキ	1
2	-------	コンプレッサ、400 cfm、スリップ取付台、T4f	1
5*	17L039	ケーブル、バッテリー、デッドマン、トレーラー	1
6*	-------	モジュール、EcoQuip、EQc、Elite、トレーラー	1
10*	EQ1152	ワッシャ、フラット、1/2、sst	8
11*	EQ1519	ボルト、六角ヘッド、 1 /2 x 1-1/2、sst	4
12*	EQ1475	ナット、ロック、ナイロンインサート、1/2、sst	4
13*	EQ1003	バルブ、ボール、3/4 npt、sst	1
14*	EQ1846	カプラー、3/4 EQ(f)、3⁄4 npt(m)、真鍮	1
15*	190724	ニップル、sst	1
17*	EQ1848	ホース、インレット、水、36 インチ	1
18	17K878	ホース、エア、トレーラーシステム、GL10	1
19	128934	金具、スイベル、エルボー、 1 -1/2 npt、cs	1
41*	128734	金具、エルボー、90°、m x f、cs	1
43*	17J290	ラベル、取扱説明書	1

* トレーラーキット 279970 に含まれています。

注：Atlas Copco コンプレッサあるいはコンプレッサエンジンに関しての情報は、EcoQuip 2 トレーラーシステムに同包の Atlas Copco コンプレッサ取扱説明書を参照してください（あるいは www.atlascopco.com にアクセスしてください)。

トレイラーキットコンプレッサ設置ガイドライン（**279960**、**279970**）、61 ページを参照してください。

エンクロージャボックス部品

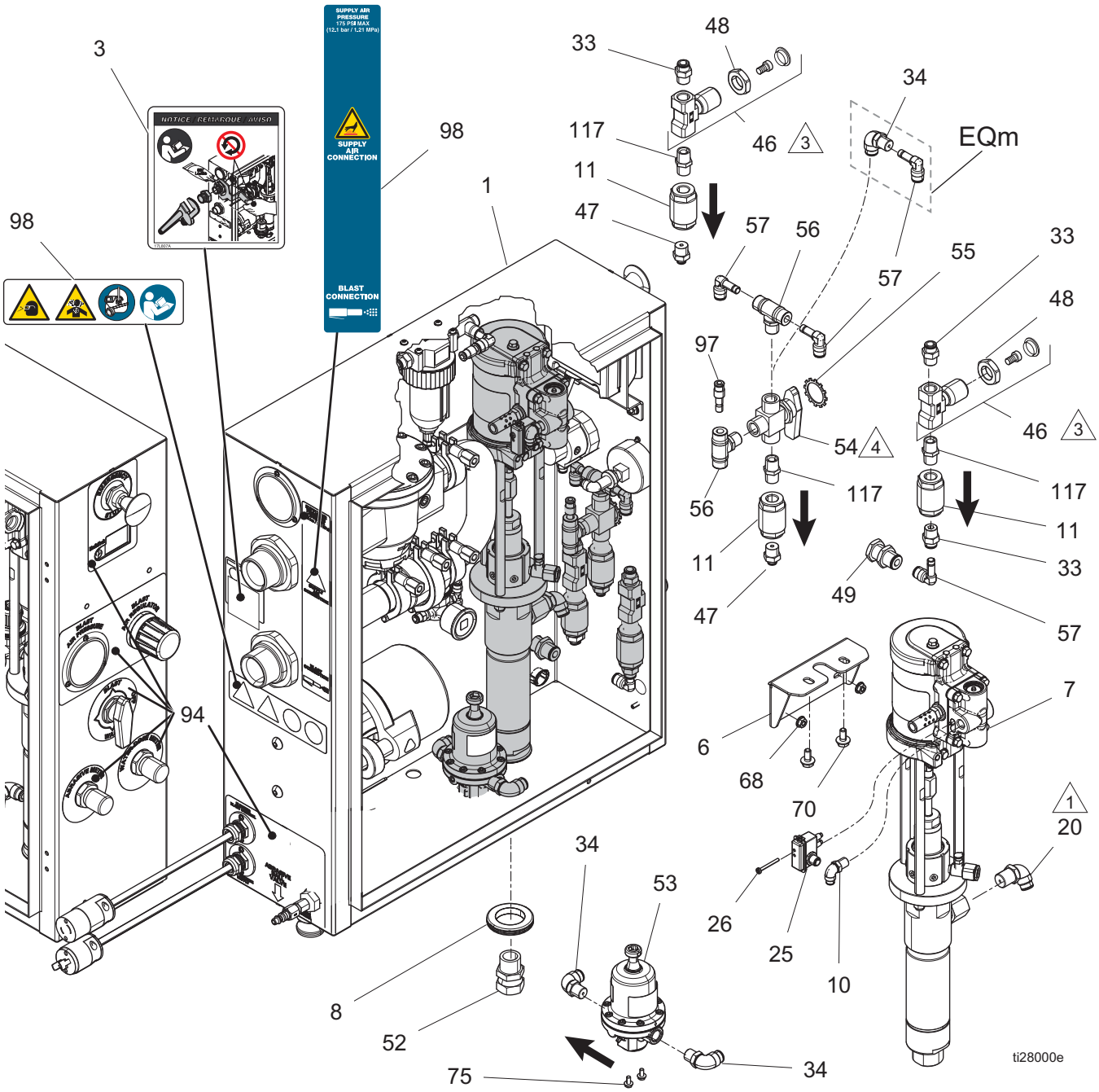

1. 金具とポンプアウトレット取り付け金具を 35–40 ft-lb（47.4–54.2 N•m）のトルクで締めます。
3. 再組立ての際に、ネジ山シーラントをニードルバルブノブネジに塗布してください。閉の位置において「D」が上向きになるようにノブを位置決めしてください。
4. 再組立ての際に、ネジ山シーラントをセレクタバルブハンドルセットネジに塗布してください。

エンクロージャボックス部品リスト

参照番号	部品	説明	個数
1	25D020	パネル、エンクロージャ、EQs Elite	1
	25D022	パネル、エンクロージャ、EQs 標準	1
3▲	17L807	ラベル、通知	1
6	-------	ブラケット、ポンプ	1
7	25A531	ポンプ、水、sst、3:1	1
8	128483	グロメット、ポンプ、EQ2	1
10	121022	金具、エルボー、オス、1/2 npt	1
11	EQ1034	バルブ、チェック、3/8 インチ、sst	3
20	EQ1798	金具、ptc、エルボー、1/2 mpt、3/8 外径	1
25	24B659	スイッチ、リードアセンブリ（26 を含みます）	1
26	-------	留め具、ネジ、スロット六角、#8-32 タップ	1
33	128638	金具、ptc、ストレート、3/8	6
34	EQ1500	金具、エルボー、スイベル、オス、3/8 インチ	6
46	17K056	バルブ、ニードル、3/8 npt、真鍮（48 を含みます）	2
47	128798	金具、ptc、1/4 チューブ、3/8 mpt	2
48	17H280	ナット、□20、ニードルバルブ	2
49	EQ1115	バルクヘッド、コネクタ、ユニオン 3/8 インチ	1
52	112268	スイベル、ユニオン	1
53	17L324	レギュレーター、圧力、水、185 psi（75 を含みます）	1
54	17K055	バルブ、セレクタ、3 方向、3/8 npt、真鍮	1
55	118160	ワッシャ、ロック、外部	1
56	EQ1832	金具、T、ブランチ、スイベルオス	2
57	EQ1122	金具、エルボー、ステム、3/8 インチ	4
68	127917	ナット、フランジ、のこぎり状、1/4-20、ss	4
70	111799	ネジ、キャップ、六角ヘッド	2
75	128670	ナット、フランジヘッド、のこぎり状、m5、sst	2
94▲	17J290	ラベル、取扱説明書	1
97	EQ1759	金具、ステム、減速機	2
98▲	17J291	ラベル、安全	1
117	167702	ニップル、パイプ	3

▲ 交換用の危険ラベルと警告ラベルは無料で入手できます。

エンクロージャボックス部品（続き）

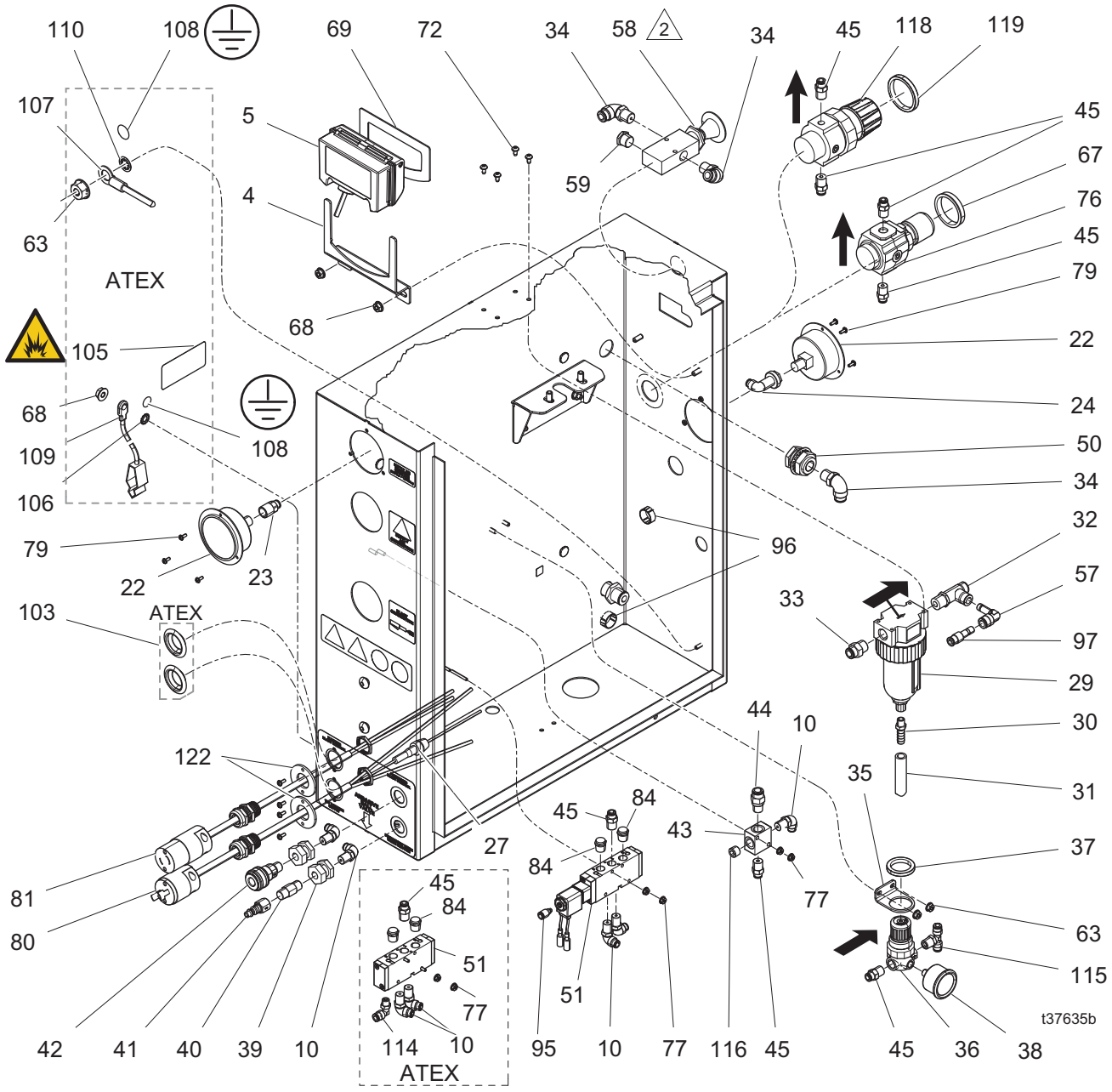

2 赤ノブの再組立ての際に緊急停止バルブステムにネジ山シーラントを塗布してください。

エンクロージャ部品リスト（続き）

参照番号	部品	説明	個数
4	-------	ブラケット、EcoQuip、DataTrak	1
5	17K057	エンクロージャ、DataTrak、EcoQuip	1
10	121022	金具、エルボー、オス 1/4 npt	5
22	17L319	ゲージ、フランジ取付部、2.5インチ、200 psi	2
23	128725	金具、ptc、1/4 チューブ、1/4 npt	1
24	EQ1113	金具、エルボー、スイベル、メス	1
27	25E922	ケーブル、ヒューズホルダー、EQs	1
29*	106148	フィルタ、エア、3/8 npt	1
30	128273	金具、バーブ x npt、真鍮	1
31	EQ1840	ホース、編組み、透明、3/8 ID	2
32	128634	金具、ptc、チーズ、ラン、3/8 インチ	1
33	128638	金具、ptc、ストレート、3/8インチ	4
34	EQ1500	金具、エルボー、スイベル、オス、3/8 インチ	5
35	17G567	ブラケット、レギュレーター、EQ2	1
36	17L322	レギュレーター、エア、adj、100 psi	1
37	15K040	ナット、レギュレーター	1
38	17L323	ゲージ、圧力、1-1/2 インチ、160psi	1
39	123390	金具、1/4 npt、真鍮	2
40	EQ1814	フィルタ、インライン、1/4 npt(m)	1
41	EQ1421	カプラー、エア、1/4 qd(m)、1/4 npt(f)、真鍮	1
42	EQ1813	カプラー、エア、1/4 qd(f)、1/4 npt(m)、真鍮	1
43	128479	マニホールド、4 ポート、1/4 npt	1
44	128636	金具、ptc、3/8 チューブ、1/4 npt	1
45	128637	金具、ptc、ストレート、1/4	7
50	16N177	金具、バルクヘッド、真鍮、3/8	1
51	17K053	バルブ、ソレノイド、電動式/空気圧式、アセンブリ	1
	17K054	バルブ、ソレノイド、空気圧式、ATEX	1
57	EQ1122	金具、エルボー、ステム、3/8 インチ	3
58	EQ5108	バルブ、3 方向、e-ストップ、3/8 インチ、(f)pt 3 ポート	1
59	EQ1438	ベント、ブリーザ、3/8 npt	1
63	127908	ナット、フランジ、のこぎり状、# 10-32、ss	2
67❖	-----	ナット、レギュレーター	1
68	127917	ナット、フランジ、のこぎり状、1/4-20、ss	2
69	17C001	ガスケット、EcoQuip、DataTrak	1
72	128502	ネジ、パン、タイプ f 、#10-24、3/8、sst	4
76❖	-----	レギュレーター、エア	1
77	128672	ナット、のこぎり状フランジ、#6-32、sst	4
79‡	127929	ネジ、sems、#6-32、3/8 インチ、sst	10
80‡	19Y239	ケーブル、オスプラグ、EQs	1
81‡	25P357	ケーブル、メスプラグ、EQs	1
84	121021	マフラー、1/4 npt	2
95	128888	金具、ptc、1/4 チューブ、m5	1
96	128500	プラグ、孔、スナップイン、黒、22 mm	2
97	EQ1759	金具、ステム、減速機	2
103	128892	プラグ、孔、黒	2
105▲	16P265	ラベル、安全、警告、爆発	1
106	100985	ワッシャ、外部ロック	1
107	194337	ワイヤー、接地、ドア	1
108▲	186620	ラベル、シンボル、接地	2
109	237686	ワイヤー、接地アセンブリ、クランプ付き	1
110	555629	ワッシャ、#10 外部歯ロック	1
114	128863	金具、ptc、エルボー、1/4 外径、1/8 npt	1
115	128864	金具、ptc、チーズ、ブランチ、1/4 外径、1/8 npt	1
116	101970	プラグ、パイプ、ハンドル	1
118†	-----	レギュレーター、エア、1.75 インチ（44.5 mm）外径のみ	1
119†	-----	ナット、レギュレーター	1
122‡	-----	プレート、アダプター、ワイヤー	2

▲ 交換用の危険ラベルと警告ラベルは無料で入手できます。

* 交換フィルタエレメントについては、共通スペア部品、57 ページを参照してください。

† エアレギュレーターキット 25P174 に部品が含まれています（別途購入します）。

‡ ケーブルプラグアップグレードキット 19Y238 に部品が含まれています（別途購入します）。

❖ 圧力レギュレーターキット 19Y249 に部品が含まれています（別途購入します）。

エンクロージャ部品

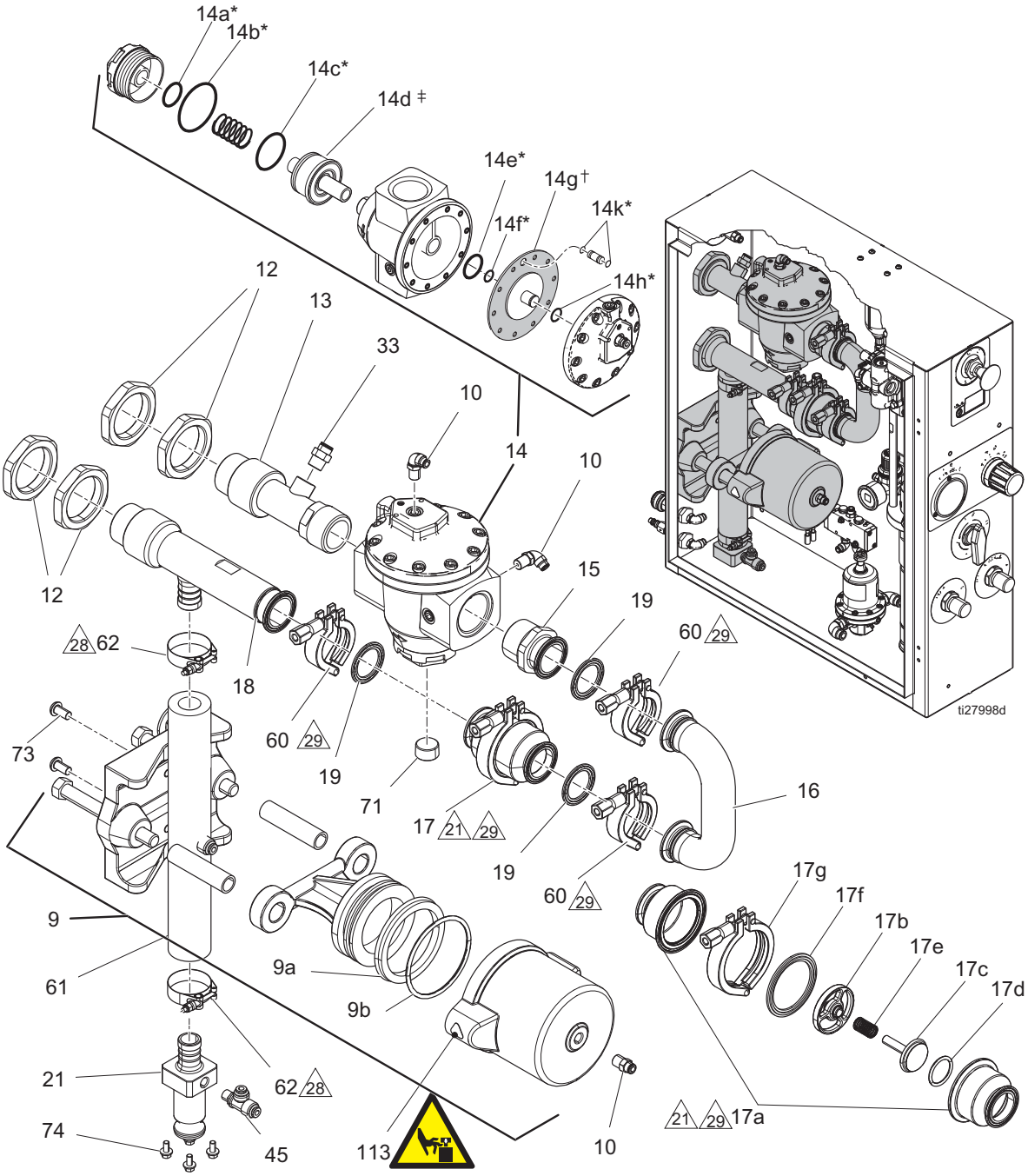

1 プランジャーが曲げられたマニホールド（16）に面するようにバルブ（17）を組み立ててください。

2 クランプ（62）のネジ山に固着防止潤滑剤を塗布します。ナットはエンクロージャの前部に向けて位置合わせしてください。ナットを 85 +/- 5 in-lbs（9.6 +/- 0.5 N•m）のトルクで締めます。

3 クランプ（60）のネジ山に固着防止潤滑剤を塗布します。ナットはエンクロージャの前部に向けて位置合わせしてください。ナットを 15 +/- 2 ft-lb（20.3 +/- 2.7 N•m）のトルクで締めます。

* キット 17F536 に含まれています。

† キット *17C131* に含まれています。

‡ キット *17F535* に含まれています。

エンクロージャ部品リスト

参照番号	部品	説明	個数
9	17K052	バルブ、ピンチ	1
9a	-------	シール、ワイパー	1
9b	-------	シール、O リング	1
10*	121022	金具、エルボー、オス、1/4 npt	3
12	17G574	ナット、バルクヘッド、2-1/4、sst	4
13*	17F438	マニホールド、ブラストサーキット、1.5、上部	1
14*	25M473	レギュレーター、主エア、解放なし	1
15*	17G576	アダプター、トリクランプ、1-1/2 npt、sst	1
16	17F437	マニホールド、ブラストサーキット、1.5、曲がり	1
17	-------	バルブ、チェック、サニタリー、1-1/2 インチ	1
17a	17K049	バルブ、チェック、ハウジング	1
17b	17L376	バルブ、チェック、ガイド	1
17c	17L377	バルブ、チェック、ピストン	1
17d	17L378	バルブ、チェック、O リング、5 個パック	1
17e	17L375	バルブ、チェック、スプリング	1
17f	17L313	ガスケット、サニタリー、2–1/2 インチ	1
17g	17L318	トリクランプ、2-1/2 インチ	1
18	17F436	マニホールド、ブラストサーキット、1.5、下	1
19	680454	ガスケット、サニタリー金具	3
21	-------	マニホールド、スラリー、バーブ/カムロック	1
33*	128638	金具、ptc、ストレート、3/8	1
45	17E553	金具、ptc、ランチーズ 1/4 npt、1/4	1
60	17L317	クランプ、トリクランプ、1.5、六角ウィングナット	3
61	17K051	ホース、ピンチ	1
62	128642	クランプ、ホース、t-ボルト、1.75-2.00、sst	2
71*	111384	プラグ、パイプ	1
73	128787	ボルト、ボタンヘッド、3/8-16 x 3/4、ss	2
74	128504	ボルト、フランジヘッド、のこぎり状、1/4、ss	4
113▲	15F744	ラベル、警告、ISO ピンチハザード	1

▲ 交換用の危険ラベルと警告ラベルは無料で入手できます。

* キット *17L314* に部品が含まれています。

ブラストホース

ミニ電気プラグでの使用のため

電動式、**50 ft**
26A024 (1.25 インチ**)**、**26A074**（**1.0** インチ）

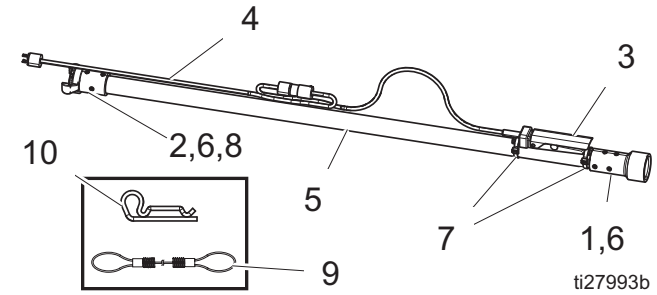

電動式エクステンション、**50 ft**
26A026（**1.25** インチ）、**26A076**（**1.0** インチ）

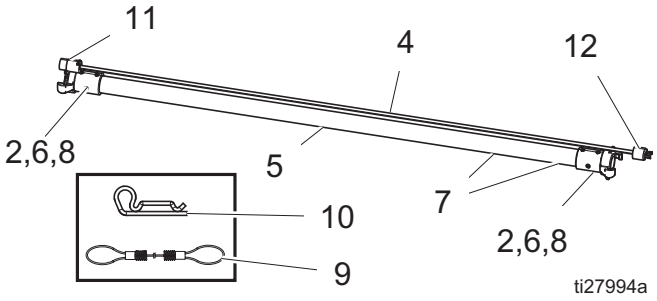

空気圧式、**50 ft**
26A025（**1.25** インチ）、**26A075**（**1.0** インチ）

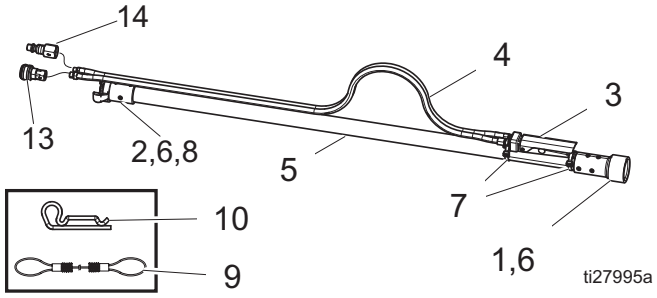

空気圧式エクステンション、**50 ft**
26A027（**1.25** インチ）、**26A077**（**1.0** インチ）

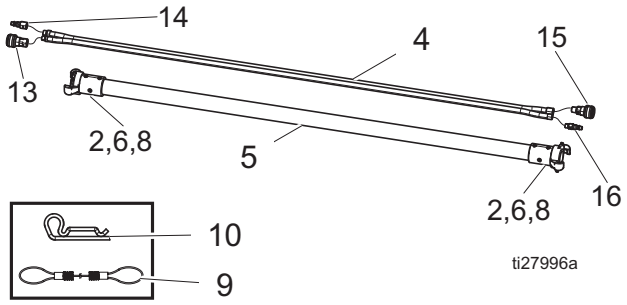

参照番号	部品	説明	個数
1	17L274	ホルダー、1.25 インチ	1
	17L276	ホルダー、1.0 インチ	1
2	17L273	カプラー、1.25 インチ	1
	17L275	カプラー、1.0 インチ	1
3	17D788	ハンドル、ブラスト制御スイッチ、空気圧式	1
	17L331	ハンドル、スイッチ、電動式	1
4	24X746	ホース、空気圧式、制御、ブラスト	1
	24X744	ホース、空気圧式、制御、エクステンション	1
	17L471	ケーブル、ブラスト制御	1
5	17L472	ホース、ブラスト、1.25 インチ内径	1
	17L473	ホース、エクステンション、1.25 インチ内径	1
	17L474	ホース、ブラスト、1.0 インチ内径	1
	17L475	ホース、エクステンション、1.0 インチ内径	1
6	17L476	キット、ネジ、フラットヘッド、sst、8 パック	1
7	17H240	キット、ケーブルタイ、6 パック	1
8	17C124	ガスケット、真鍮、ブラストカプラー	1
9	17D786	キット、交換品、ウィップ止め具	1
10	17D787	キット、交換品、ヘアピン、ホース	1
11	17L327	コネクタ、ツイストロック、f	1
12	17L328	コネクタ、ツイストロック、m	1
13	17L328	1/4 QD(f)、1/8 npt(f)	1
14	EQ1421	1/4QD(m)、1/4 npt(f)	1
15	EQ1813	1/4QD(f)、1/4 npt(m)	1
16	EQ1823	1/4QD(m)、1/8 npt(m)	1

標準電気プラグでの使用のため

電動式、**50 ft**
28A024（**1.25** インチ）、**28A074**（**1.0** インチ）

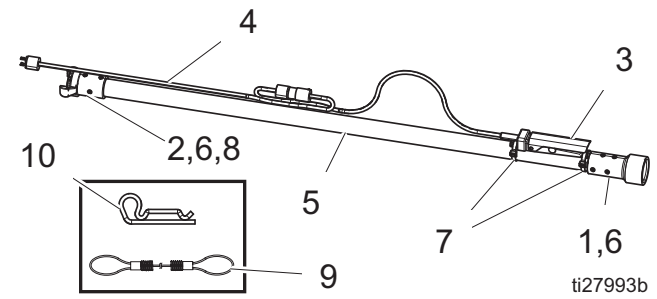

電動式エクステンション、**50 ft**
28A026（**1.25** インチ）、**28A076**（**1.0** インチ）

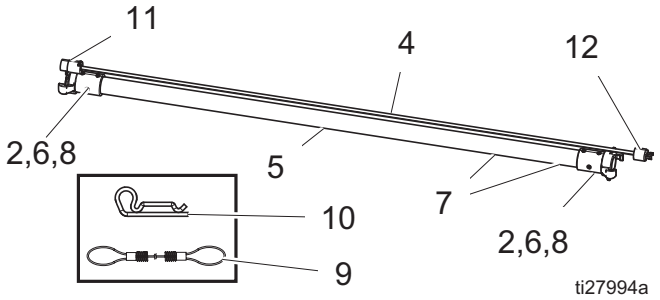

参照番号	部品	説明	個数
1	17L274	ホルダー、1.25 インチ	1
	17L276	ホルダー、1.0 インチ	1
2	17L273	カプラー、1.25 インチ	1
	17L275	カプラー、1.0 インチ	1
3	17D791	ハンドル、スイッチ、電動式	1
4	17F506	ケーブル、ブラスト制御	1
5	17L472	ホース、ブラスト、1.25 インチ内径	1
	17L473	ホース、エクステンション、1.25 インチ内径	1
	17L474	ホース、ブラスト、1.0 インチ内径	1
	17L475	ホース、エクステンション、1.0 インチ内径	1
6	17L476	キット、ネジ、フラットヘッド、sst、8 パック	1
7	17H240	キット、ケーブルタイ、6 パック	1
8	17C124	ガスケット、真鍮、ブラストカプラー	1
9	17D786	キット、交換品、ウィップ止め具	1
10	17D787	キット、交換品、ヘアピン、ホース	1
11	EQ1863	コネクタ、ツイストロック、f	1
12	EQ1864	コネクタ、ツイストロック、m	1

蒸気研磨材ブラストシステムとアクセサリー

制御ホース/ケーブル付き 50 ft（15 m）ブラストホース

部品	ID	ブラスト制御	電気プラグタイプ	カプラー 1	カプラー 2	ATEX 承認
26A077	1.0 インチ	空気圧式		2 極カプラー、真鍮	2 極カプラー、真鍮	はい
26A076	1.0 インチ	電動式	ミニ			いいえ
28A076	1.0 インチ	電動式	標準			いいえ
26A075	1.0 インチ	空気圧式		ノズルホルダー、真鍮		はい
26A074	1.0 インチ	電動式	ミニ			いいえ
28A074	1.0 インチ	電動式	標準			いいえ
26A026	1.25 インチ	電動式	ミニ	2 極カプラー、真鍮		いいえ
28A026	1.25 インチ	電動式	標準			いいえ
26A027	1.25 インチ	空気圧式				はい
26A025	1.25 インチ	空気圧式		ノズルホルダー、真鍮		はい
26A024	1.25 インチ	電動式	ミニ			いいえ
28A024	1.25 インチ	電動式	標準			いいえ

制御ホース/ケーブルのない 50 ft（15 m）ブラストホース

部品	ID	ブラスト制御	カプラー 1	カプラー 2	ATEX 承認
17L474	1.0 インチ	なし	ノズルホルダー、真鍮	2 極カプラー、真鍮	はい
17L475	1.0 インチ		2 極カプラー、真鍮		
17L472	1.25 インチ		ノズルホルダー、真鍮		
17L473	1.25 インチ		2 極カプラー、真鍮		

ブラストホース付き制御ホース/ケーブル

部品	説明
24X746	ブラスト制御ホース、空気圧制御ライン、55 ft、ATEX 承認済み
24X744	ブラスト制御ホース、空気圧式制御ライン、55 ft、エクステンション、ATEX 承認
17L471	ブラスト制御ケーブル、電動式、55 ft、ミニプラグ
17F506	ブラスト制御ケーブル、電動式、55 ft、標準プラグ

ノズル

部品	説明	長さ	ネジ山サイズ
17J859	ノズル、#7 標準	7.8 インチ	50 mm コントラクターネジ山（2 インチ 4-1/2 UNC-2A）
17J860	ノズル、#8 標準	8.8 インチ	
17J861	ノズル、#10 標準	9.0 インチ	
17J862	ノズル、#12 標準	9.0 インチ	
17K898	ノズル、#6 高性能*	12.0 インチ	
17J855	ノズル、#7 高性能*	12.0 インチ	
17J856	ノズル、#8 高性能*	12.0 インチ	
17J858	ノズル、#10 高性能*	12.0 インチ	

* 高性能ノズルの場合、ノズルでのエア圧力が 100 psi（7 bar、0.7 MPa）以上である必要があります。

EQ200T（M58 Kaeser コンプレッサ）

部品	説明
129219	キット、液体、分離器
129221	キット、エアインレットフィルタ
129223	キット、液体フィルタ
129229	キット、エンジン、液体フィルタ
129288	ポンプ、燃料
129290	キャップ、燃料タンク
129289	スイッチ、temp

EQ400T（Atlas Copcoコンプレッサ）

部品	説明
129708	キット、整備、500 時間、Atlas Copco

他のアクセサリー

部品	説明
17L119	キット、ノズルガスケット（5 個パック）
EQ5166	キット、ノズルエクステンション、24 インチ（0.6 m）
26A029	キット、ノズルエクステンション、24 インチ（0.6 m）、ハンドル付き
17J958	キット、ノズル圧力認証ツール
17G833	キット、ホースラック、SST、スキッドユニット
256263	キット、ホースラック、塗装、銀、スキッドユニット
17K025	キット、タンクストレーナー
17K026	キット、バッグシェルフ、SST、スキッドユニット
17K045	キット、水タンクインレットフロートバルブ付き
26A007	キット、ステップ、スキッドユニット
24Z005	キット、インレットボールバルブ/ストレーナーキット、EQ2 ユニット
25A253	キット、ブルホース、25 ft
25A254	キット、ブルホース、50 ft
24Z156	キット、インサート付き工具箱
17L624	キット、ガスケット、小さなドア
17L625	キット、ガスケット、大きなドア
17K046	キット、加圧タンク、6.5 立法フィート
17D686	キット、ドアステイ
EQ1907	蓋、タンク、5 インチ、通気あり、2 方向
19Y238	キット、ケーブルプラグアップグレード

共通スペア部品

部品	説明
17D786	ホース制止装置/ウィップ止め具
17D787	ブラストホースカプラーピンキット（6 個パック）
17L119	ガスケット、ブラストノズル（5 個パック）
17L313	ブラストサーキットガスケットキット（10 個パック）
26A093	アダプター付き水タンクフィルタ（5 個パック）
206994	スロートシール液（TSL）
17B186	ポンプ修理、下部
17C131	主エアレギュレーターダイアフラム修理キット（スキッドあるいはトレーラーのユニット）
17F535	エアレギュレーターピストン修理キット（スキッドあるいはトレーラーのユニット）
17F536	エアレギュレーター O リング修理キット（スキッドあるいはトレーラーのユニット）
17L310	O リング、ポップアップ
17D790	ガスケット、ハンドウェイ
17L333	ポンプ、インレットフィルタの交換部品
EQ1818	エアフィルタ、交換部品、エンクロージャ内
17K051	ピンチホース交換部品キット
17L046	研磨材ボールバルブ交換部品
18B807PKG	1 NPT SST ボールバルブシール修理キット

チュービング概略図

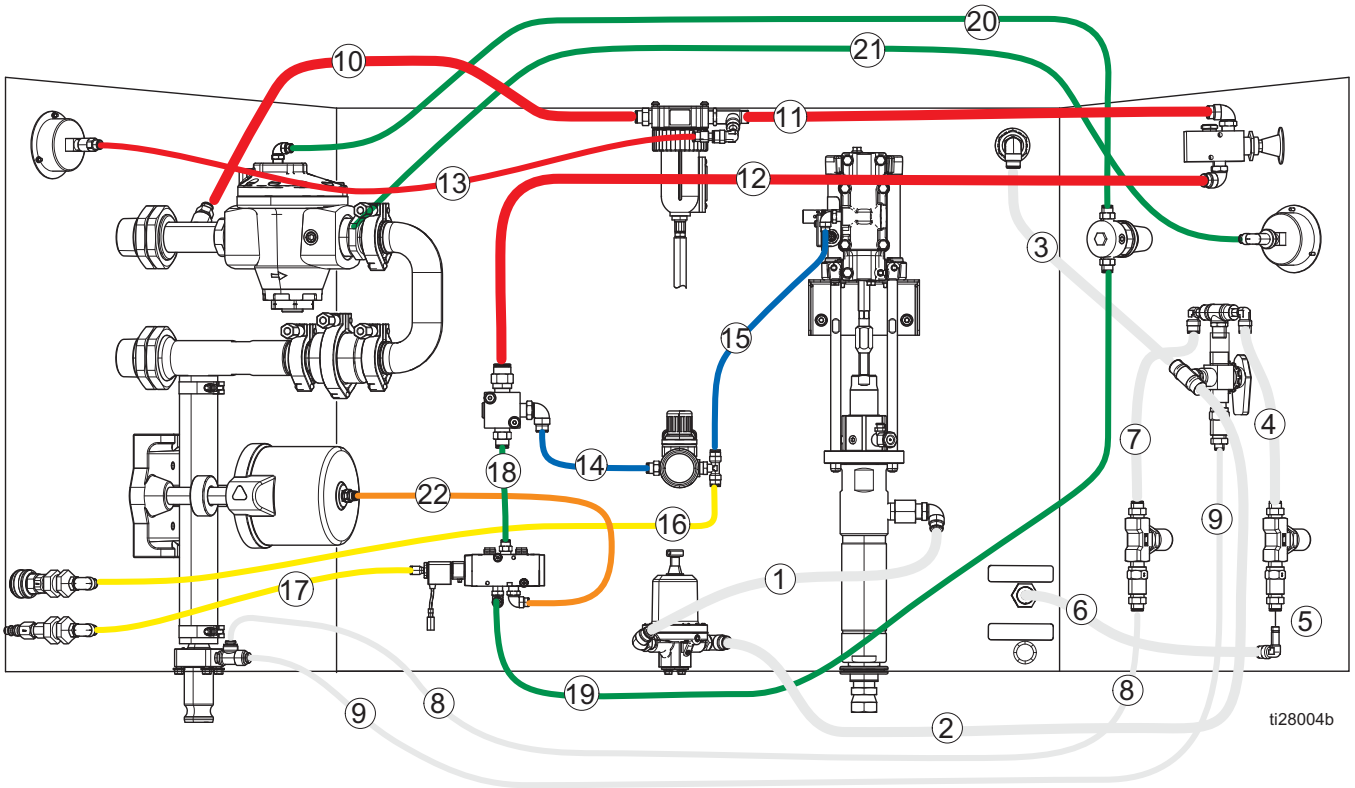

参照番号	部品	色、チューブサイズ	切断長インチ（mm）	
			EQs	EQs Elite
1	EQ1273	ナチュラル、3/8 インチ外径	12.25（311）	12.25（311）
2	EQ1273	ナチュラル、3/8 インチ外径	17（432）	17（432）
3	EQ1273	ナチュラル、3/8 インチ外径	19（483）	19（483）
4	EQ1273	ナチュラル、3/8 インチ外径	5.25（133）	5.25（133）
5	EQ1273	ナチュラル、3/8 インチ外径	2.25（57）	2.25（57）
6	EQ1273	ナチュラル、3/8 インチ外径	6（152）	6（152）
7	EQ1273	ナチュラル、3/8 インチ外径	5.25（133）	5.25（133）
8	EQ1881	ナチュラル、1/4 インチ外径	24（610）	24（610）
9	EQ1881	ナチュラル、1/4 インチ外径	27（686）	27（686）
10	EQ1297	赤、3/8 インチ外径	13.5（343）	13.5（343）
11	EQ1297	赤、3/8 インチ外径	7.25（184）	7.25（184）
12	EQ1297	赤、3/8 インチ外径	27（686）	27（686）
13	EQ1882	赤、1/4 インチ外径	12.5（318）	12.5（318）
14	EQ1883	青、1/4 インチ外径	7.5（191）	7.5（191）
15	EQ1883	青、1/4 インチ外径	21.5（572）	21.5（572）
16	EQ1885	黄、1/4 インチ外径	22.5（572）	22.5（572）
17	EQ1885	黄、1/4 インチ外径	9.25（235）	9.25（235）
18	EQ1884	緑、1/4 インチ外径	8.25（210）	8.25（210）
19	EQ1884	緑、1/4 インチ外径	23（584）	23（584）
20	EQ1884	緑、1/4 インチ外径	23（584）	23（584）
21	EQ1884	緑、1/4 インチ外径	18（457）	18（457）
22	EQ1296	オレンジ、1/4 インチ外径	13（330）	13（330）

寸法

EQs および **EQs Elite** モデル

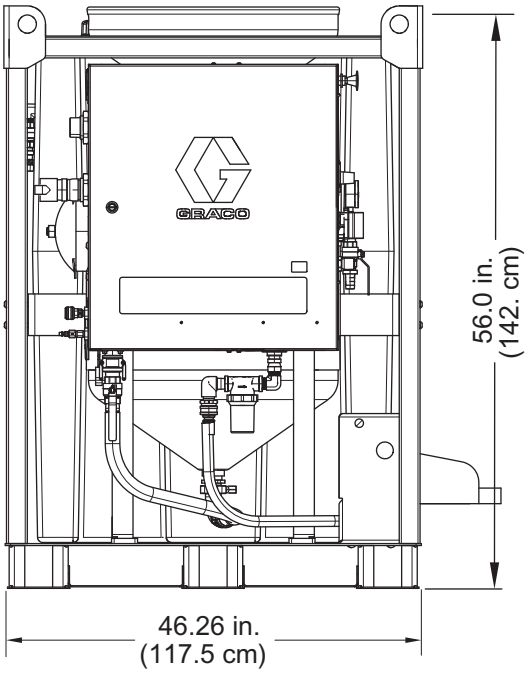

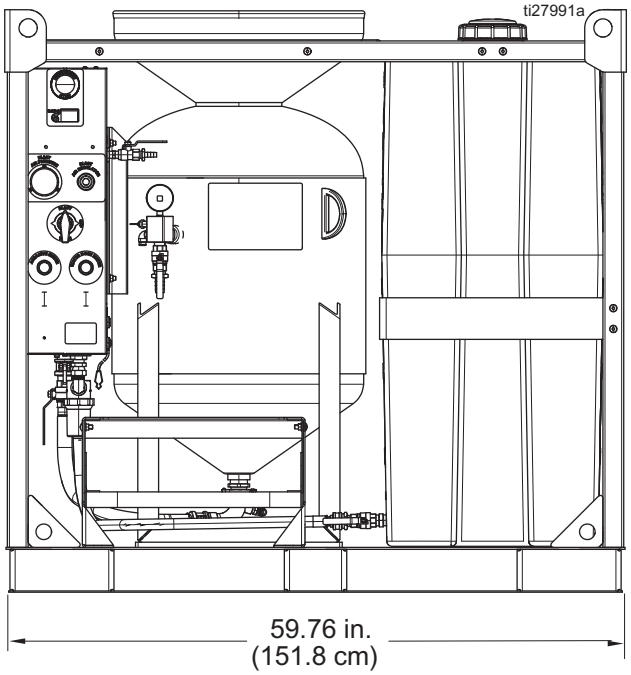

EQc モデル

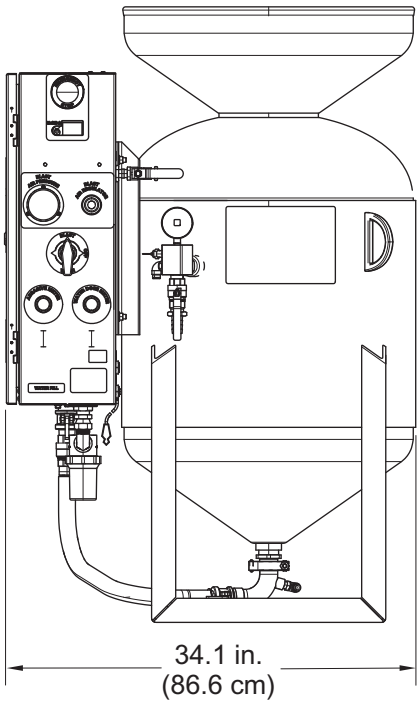

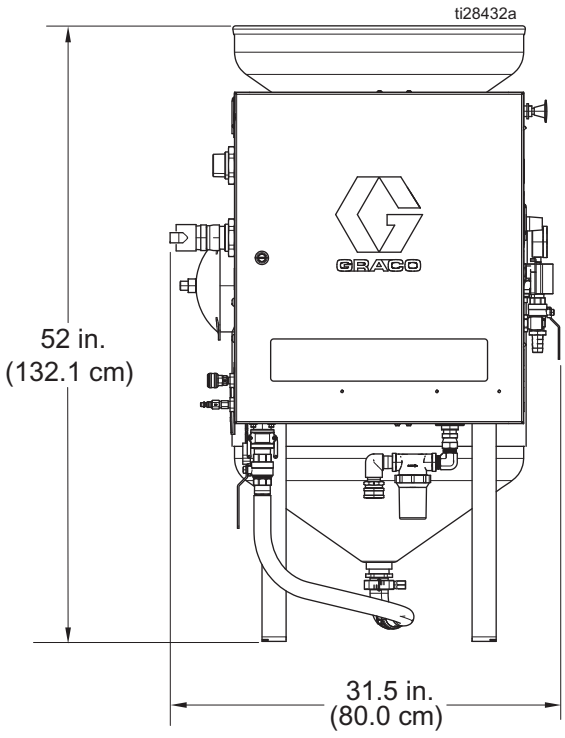

EQ トレーラーモデル

EQ200T

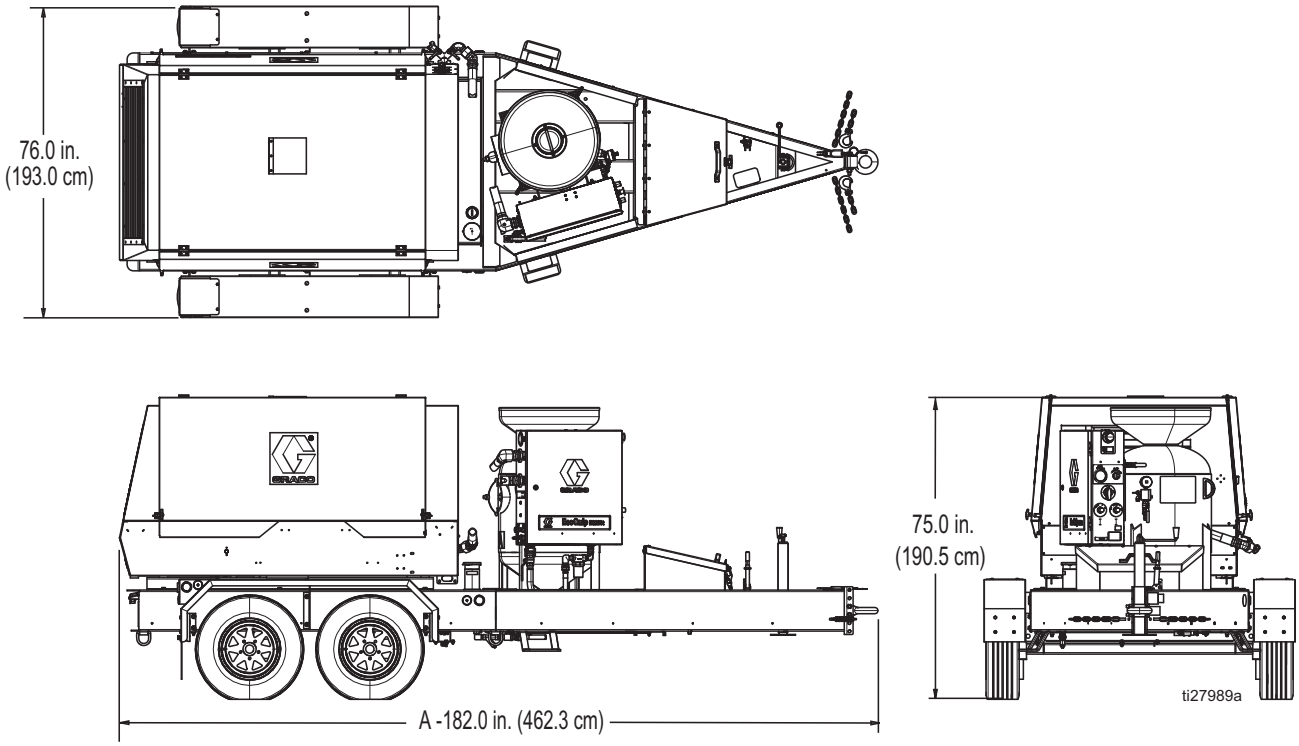

EQ400T

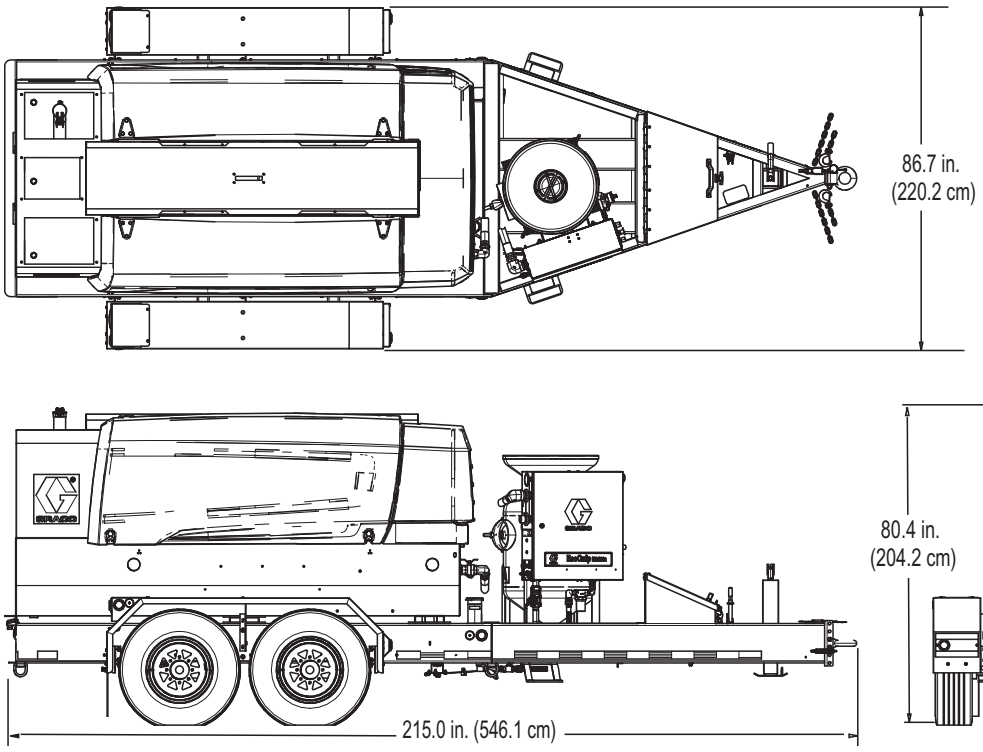

トレイラーキットコンプレッサ設置ガイドライン（279960、279970）

1. ヒッチ荷重はトレーラー全体の重量の 10% である必要があります。必要に応じてコンプレッサの場所を前後に調整します。
2. コンプレッサは、トレーラーの縦方向センターラインの下に取り付ける必要があります。
3. 排気ポイントは EcoQuip ユニットから離れた場所に指し示す必要があります。
4. コンプレッサ取扱説明書に記載のガイドラインを利用してトレーラーにコンプレッサを取り付けます。可能であれば、コンプレッサのメーカーが推奨する取り付けスキッドを使用して、コンプレッサを取り付けます。

   注：Graco は、コンプレッサの取り付けにより生じるダメージ、それに関連するダメージに対して責任を負いません。

トレーラー取り付けエリア寸法

GL7 トレーラー（279960）

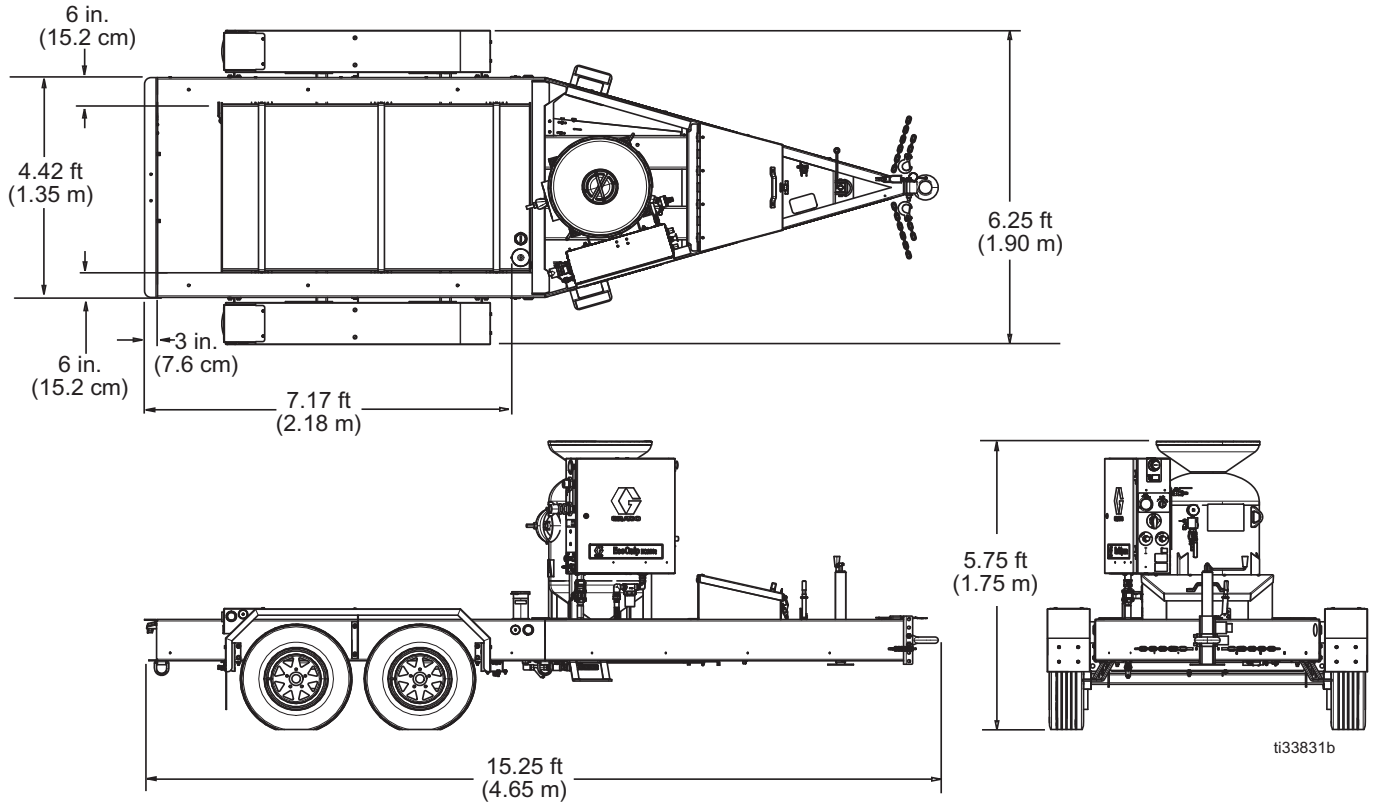

許容されるコンプレッサの最大重量：4265 ポンド（1935 kg）

推奨するコンプレッサのサイズ：200 cfm

GL12 トレーラー（279970）

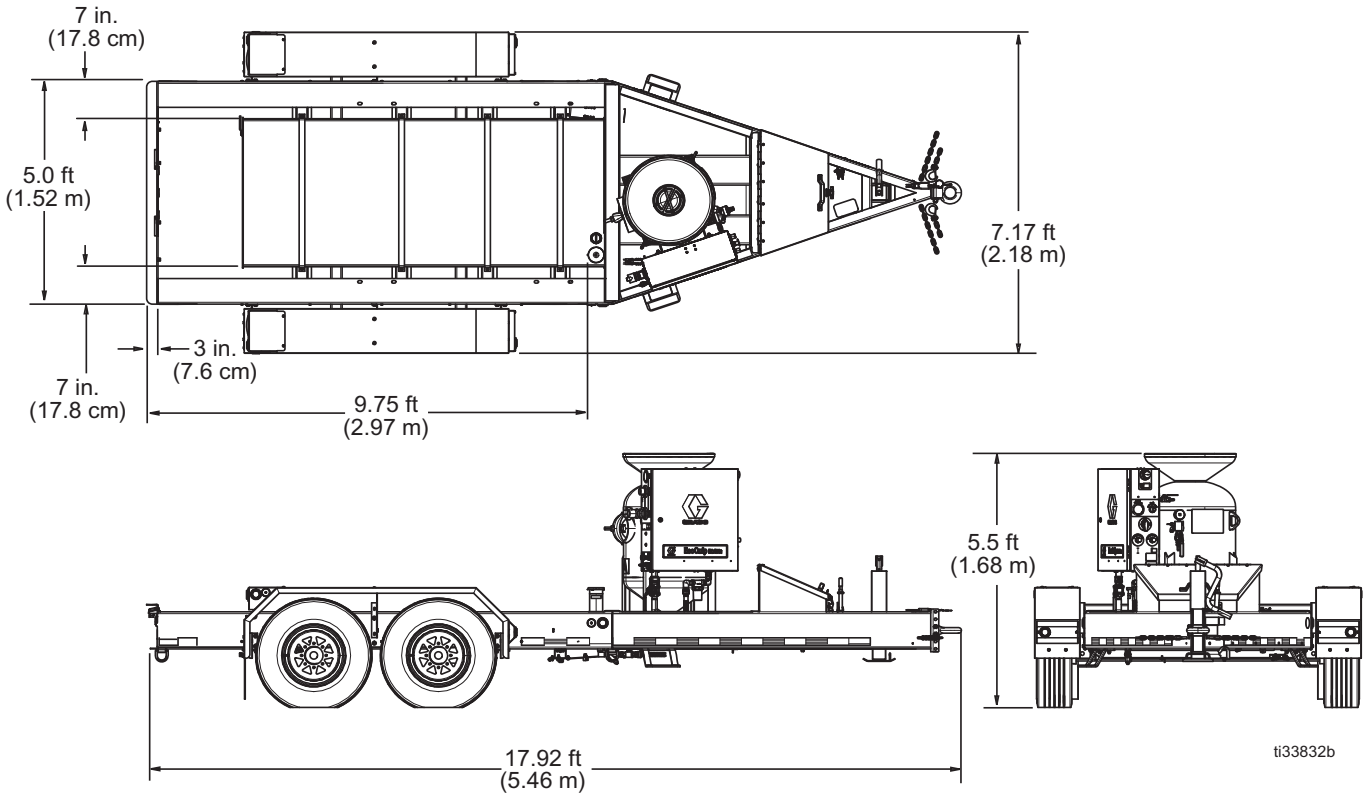

許容されるコンプレッサの最大重量：7414 ポンド（3363 kg）

推奨するコンプレッサのサイズ：400 cfm

技術仕様

EQs Elite

EcoQuip 2 EQs および **EQs Elite**		
	米国	メートル法
最高液体使用圧力	175 psi	10.3 bar、1.03 MPa
動作温度	35°–110° F	1.6°–43.3° C
推奨するコンプレッサのサイズ+	185–900 CFM	5.24–25.5 m3/分
ブラストホースのサイズ（付属）	1.25インチ 内径	31.75 mm 内径
研磨材の容量*	880 ポンド	400 kg
乾燥重量	1070 ポンド	485 kg
湿重量*	3120 ポンド	1415 kg
加圧タンク体積	6.5 立方フィート	184 リットル
水タンク容積	115 ガロン	435 リットル
エアインレット接続部†	1-1/2 npt	
水インレット接続部	3/4 インチ園芸ホース接続部	19mm 園芸ホース接続部
* 研磨容量および湿重量は 80 グリットガーネットを使用して確認されました。より粗いメディアあるいはより密度の低いメディアの使用により重量は減少します。		
† 工具箱には 2 インチのグラウンドボスアダプターが含まれています（詳細は EcoQuip 2 取扱説明書の部品項目を参照してください）。		
エア供給ホース最小内径		
コンプレッサが 185–600 CFM およびホース長が 100 ft 未満	1.5 インチ内径	38 mm 内径
コンプレッサが 600 CFM を上回るかホース長が 100 ft を上回ります	2 インチの内径	51 mm の内径
音響データ **		
音圧レベル	133 dB(A)	133 dB(A)
音圧レベル	139 dB(A)	139 dB(A)
瞬時音圧レベル	131 dB(C)	131 dB(C)
** すべての測定値は最大システムブラスト圧力 150 psi（10.3 bar、1.03 MPa）で操作者の位置から測定されたものです。使用した研磨材はガーネット、基質はスチールです。試験は ISO 9614–2 に従って実施しました。		
+ コンプレッサの圧力および流量出力仕様に基づいてブラストノズルを適切に選択する方法についての情報は、ノズル選択ガイドを参照してください。		
注記		
すべての商標または登録商標は、各所有者の財産です。		

EQc および EQc Elite

EcoQuip 2 EQc および **EQc Elite**		
	米国	メートル法
最大液体使用圧力	175 psi	10.3 bar、1.03 MPa
動作温度	35°–110° F	1.6°–43.3° C
推奨するコンプレッサのサイズ+	185–900 CFM	5.24–25.5 m3/分
ブラストホースのサイズ	1.25インチ内径	31.75 mm 内径
研磨材の容量*	880 ポンド	400 kg
乾燥重量	450 ポンド	204 kg
湿重量*	1500 ポンド	680 kg
加圧タンク体積	6.5 立方フィート	184 リットル
水タンク容積	115 ガロン	435 リットル
エアインレット接続部†	1-1/2 npt	
ポンプインレット取り付け金具	Dixon 6EM6-B の迅速で簡単な着脱方式の交換部品が含まれています（3/4 インチ NPT もポンプの上にあります）	
最少インレットホース内径	5 ft	4.5 m
水タンクアウトレットからポンプインレットまでの最大推奨高	16 インチ	41 cm
* 研磨容量および湿重量は 80 グリットガーネットを使用して確認されました。より粗いメディアあるいはより密度の低いメディアの使用により重量は減少します。		
† 工具箱には 2 インチのグラウンドボスアダプターが含まれています（詳細は EcoQuip 2 取扱説明書の部品項目を参照してください）。		
エア供給ホース最小内径		
コンプレッサが 185–600 CFM かつホース長が 100 ft 未満	1.5 インチ内径	38 mm 内径
コンプレッサが 600 CFM を上回るかホース長が 100 ft を上回ります	2 インチの内径	51 mm の内径
音響データ **		
音圧レベル	133 dB(A)	133 dB(A)
音圧レベル	139 dB(A)	139 dB(A)
瞬時音圧レベル	131 dB(C)	131 dB(C)
** すべての測定値は最大システムブラスト圧力 175 psi（12.1 bar、1.21 MPa）で操作者の位置から測定されたものです。使用した研磨材はガーネット、基質はスチールです。試験は ISO 9614–2 に従って実施しました。		
+ コンプレッサの圧力および流量出力仕様に基づいてブラストノズルを適切に選択する方法についての情報は、ノズル選択ガイドを参照してください。		
注記		
すべての商標または登録商標は、各所有者の財産です。		

EQ200T Elite

EcoQuip 2 EQ200T Elite		
	米国	メートル法
最大使用圧力	100 psi	6.89 bar、0.69 MPa
動作温度	35°–110° F	1.6°–43.3° C
ブラストホースのサイズ	1.25インチ内径	31.75 mm 内径
研磨材の容量*	880 ポンド	400 kg
加圧タンク体積	6.5 立方フィート	184 リットル
水タンク容積	100 ガロン	378 リットル
GVWR	6600 ポンド	2993 kg
エア消費量	210 CFM	5.9 m3/分
EPA 排出標準定格	ティア 4f	
* 研磨容量および湿重量は 80 グリットガーネットを使用して確認されました。より粗いメディアあるいはより密度の低いメディアの使用により重量は減少します。		
トレーラーの接続		
ヒッチサイズ	3 インチルネットリング（ピンテルアイ）	
電気コネクタ	7 方向フラットピン	
音響データ **		
音圧レベル	133 dB(A)	133 dB(A)
音圧レベル	139 dB(A)	139 dB(A)
瞬時音圧レベル	131 dB(C)	131 dB(C)
** すべての測定値は最大システムブラスト圧力 150 psi（12.1 bar、1.21 MPa）で操作者の位置から測定されたものです。使用した研磨材はガーネット、基質はスチールです。試験は ISO 9614–2 に従って実施しました。		
注記		
すべての商標または登録商標は、各所有者の財産です。		

EQ400T Elite

EcoQuip 2 EQ400T Elite		
	米国	メートル法
最大使用圧力	150 psi	10.3 bar、1.03 MPa
動作温度	35°–110° F	1.6°–43.3° C
ブラストホースのサイズ	1.25インチ内径	31.75 mm 内径
研磨材の容量*	880 ポンド	400 kg
加圧タンク体積	6.5 立方フィート	184 リットル
水タンク容積	130 ガロン	492 リットル
GVWR	9,999 ポンド	4,535 kg
エア消費量	397 CFM	11.2 m3/分
EPA 排出標準定格	ティア 4f	
* 研磨容量および湿重量は 80 グリットガーネットを使用して確認されました。より粗いメディアあるいはより密度の低いメディアの使用により重量は減少します。		
トレーラーの接続		
ヒッチサイズ	3 インチルネットリング（ピンテルアイ）	
電気コネクタ	7 方向フラットピン	
音響データ **		
音圧レベル	133 dB(A)	133 dB(A)
音圧レベル	139 dB(A)	139 dB(A)
瞬時音圧レベル	131 dB(C)	131 dB(C)
** すべての測定値は最大システムブラスト圧力 150 psi（12.1 bar、1.21 MPa）で操作者の位置から測定されたものです。使用した研磨材はガーネット、基質はスチールです。試験は ISO 9614–2 に従って実施しました。		
注記		
すべての商標または登録商標は、各所有者の財産です。		

California Proposition 65

⚠ 警告: 当製品の使用により、癌や先天異常、あるいはその他の生殖への危害をもたらすことがカリフォルニア州で知られている化学物質にさらされる場合があります。より詳細については、www.P65Warnings.ca.gov にアクセスしてください。

⚠ 警告：ディーゼルエンジンの排気を吸い込むことにより、カリフォルニア州で発がんや先天異常、あるいは生殖に悪影響をもたらすことが確認されている化学物質へ暴露される場合があります。

- エンジンの始動・運転は常に換気が行き届いている場所で行なってください。
- 閉鎖された空間で行なう場合は、排気を外へ導いてください。
- 排気システムを改造したり改変しないでください。
- 必要な場合を除き、エンジンをアイドリングしないでください。

詳細については www.P65warnings.ca.gov/diesel をご覧ください。

Graco 標準保証

Graco は、直接お買い上げいただいたお客様のご使用に対し、販売日時から、本ドキュメントに記載された、Graco が製造し、かつ Graco の社名を付した全ての装置の材質および仕上がりに欠陥がないことを保証します。Graco 社により公表された特殊的、拡張的または制限的保証を除き、販売日時から起算して 12 か月間、Graco 社により欠陥があると判断された装置の部品を修理、交換いたします。本保証は、Graco の明示の推奨に従って、装置が設置、操作、およびメンテナンスされている場合にのみ有効です。

誤った設置、誤用、摩擦、腐食、不十分または不適切なメンテナンス、過失、事故、改ざん、または Graco 製でない構成部品の代用が原因で発生した一般的な摩耗、あるいは誤動作、損傷、摩耗については、本保証の範囲外であり、Graco は一切責任を負わないものとします。また、Graco の装置と Graco によって提供されていない機構、アクセサリー、装置、または材料の不適合、あるいは Graco によって提供されていない機構、アクセサリー、装置、または材料の不適切な設計、製造、取り付け、操作またはメンテナンスが原因で発生した誤動作、損傷、または摩耗については、Graco は一切責任を負わないものとします。

本保証は、Graco 社販売代理店に、主張された欠陥を確認するために、欠陥があると主張された装置が前払いで返却された時点で、条件が適用されます。主張された欠陥が確認された場合、Graco 社は全ての欠陥部品を無料で修理または交換します。装置は、輸送料前払いで、直接お買い上げいただけたお客様に返却されます。装置の検査により材料または仕上がりの欠陥が明らかにならなかった場合は、修理は妥当な料金で行われます。料金には部品、労働、および輸送の費用が含まれる可能性があります。

本保証は唯一のものであり、明示的、黙示的を問わず、商品性の保証、または特定用途への適合性の保証など、その他の保証に代わるものです。

保証違反の場合の Graco 社のあらゆる義務およびお客様の救済に関しては、上記規定の通りです。購入者は、他の補償（利益の損失、売上の損失、人身傷害、または器物破損による偶発的または結果的な損害、または他のいかなる偶発的または結果的な損失を含むがこれに限定されるものではない）は得られないものであることに同意します。保証違反に関連するいかなる行為も、販売日から起算して 2 年以内に提起する必要があります。

Graco 社によって販売されているが、製造されていないアクセサリー、装置、材料、または構成部品に関しては、**Graco** 社は保証を負わず、特定目的に対する商用性および適合性の全ての黙示保証は免責されるものとします。販売されているが Graco 社によって製造されていないアイテム（電動式モーター、スイッチ、ホースなど）がある場合、それらのメーカーの保証の対象となります。Graco 社は、これらの保証違反に関する何らかの主張を行う際は、合理的な支援を購入者に提供いたします。

いかなる場合でも、Graco 社は Graco 社の提供する装置または備品、性能、または製品の使用またはその他の販売される商品から生じる間接的、偶発的、特別、または結果的な損害について、契約違反、保証違反、Graco 社の過失、またはその他によるものを問わず、一切責任を負わないものとします。

GRACO カナダのお客様の場合
The Parties acknowledge that they have required that the present document, as well as all documents, notices and legal proceedings entered into, given or instituted pursuant hereto or relating directly or indirectly hereto, be drawn up in English. Les parties reconnaissent avoir convenu que la rédaction du présente document sera en Anglais, ainsi que tous documents, avis et procédures judiciaires exécutés, donnés ou intentés, à la suite de ou en rapport, directement ou indirectement, avec les procédures concernées.

Graco に関する情報

Graco 製品についての最新情報入手先： www.graco.com。
特許についての情報入手先： www.graco.com/patents。
ご注文は、Graco 社販売代理店までお問い合わせになるか、または最寄りの販売代理店にお電話の上ご確認ください。
電話：612-623-6921 または無料通話：1-800-328-0211、ファックス：612-378-3505

本文書に含まれる全ての文字および図、表等によるデータは、出版時に入手可能な最新の製品情報を反映しています。
Graco 社は、いかなる時点においても通知することなく変更を行う権利を留保します。

取扱説明書原文。本取扱説明書には英語の表記があります。MM 3A7526A
Graco 本社：Minneapolis
海外拠点**:** ベルギー、中国、日本、韓国

GRACO INC. および子会社 **• P.O. BOX 1441 • MINNEAPOLIS MN 55440-1441 • USA**
Copyright 2020, Graco Inc. すべての **Graco** 製造場所は **ISO 9001** に登録されています。

www.graco.com
改訂 E、2021 年 1 月