Эксплуатация, ремонт и спецификация деталей

SaniSpray HP™ ProPack

Ранец 25T780, 25T781

3A8396C

RU

Для использования с беспроводными распылителями Graco SaniSpray HP 20 и портативными электростатическими распылителями HP 20. Портативная система распыления дезинфицирующих средств на водной основе, одобренная только для распыления. Не для нанесения архитектурных красок и покрытий. Не одобрены для использования во взрывоопасных средах или опасных (закрытых) зонах. ТТолько для профессионального использования.

Важные инструкции по технике безопасности

Перед использованием оборудования прочтите все предупреждения и инструкции в данном руководстве, в руководстве к распылителю, а также на распылителе и ProPack. Ознакомьтесь с элементами управления и надлежащим порядком использования оборудования. Сохраните данные инструкции.

Важная медицинская информация

Ознакомьтесь с картой медицинских противопоказаний, входящей в комплект поставки распылителя. В ней содержатся сведения для врачей о медицинской помощи в случае повреждения кожных покровов. Держите ее под рукой во время использования оборудования.

www.graco.com/sanisprayhp20esupport

⚠ ПРЕДУПРЕЖДЕНИЕ

ХИМИЧЕСКАЯ ОПАСНОСТЬ

Во избежание серьезных травм:

- Соблюдайте все указания и требования, указанные на этикетке дезинфицирующего средства. Использование одобренных Агентством по охране окружающей среды США дезинфицирующих средств способом, отличным от указанного на этикетке, является нарушением федерального законодательства США.
- Промывайте после каждого использования. Никогда не храните дезинфицирующее средство внутри оборудования.
- Использовать только с соответствующими средствами индивидуальной защиты.

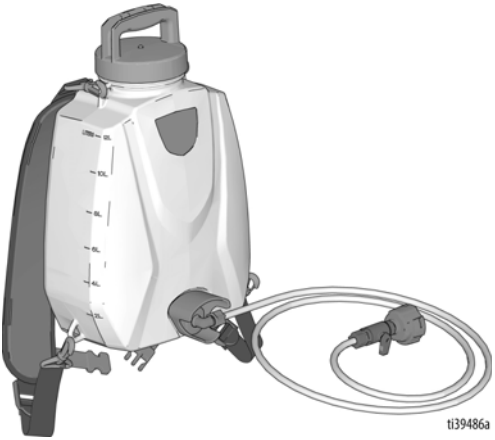

SERVICE to every customer, every time ?? www.graco.com/techsupport ??

Используйте только оригинальные запасные детали компании Graco. Применение запасных деталей сторонних производителей может повлечь за собой аннулирование гарантии.

PROVEN QUALITY. LEADING TECHNOLOGY.

Содержание

Компоненты ProPack 3
Запуск 4
Процедура сброса давления 4
Начало новой работы 4
Регулировка лямок ранца 6
Инструкции по распылению 7
Повторное заполнение ProPack 7
Очистка и хранение 8
Очистка распылителя 8
Очистка ProPack 8
Хранение 9
Поиск и устранение неисправностей 10
Детали 11
Список деталей - SaniSpray HP ProPack 11
Технические характеристики 12
Переработка и утилизация 13
Конец срока службы 13
Законопроект 65 штата Калифорния (США) 13
Ограниченная гарантия компании Graco 14
Информация о компании Graco 15

Сопутствующие руководства

3A7649	Беспроводной SaniSpray HP 20
3A8070	Электростатический SaniSpray HP 20

Данные руководства можно также найти на веб-сайте www.graco.com

Компоненты ProPack

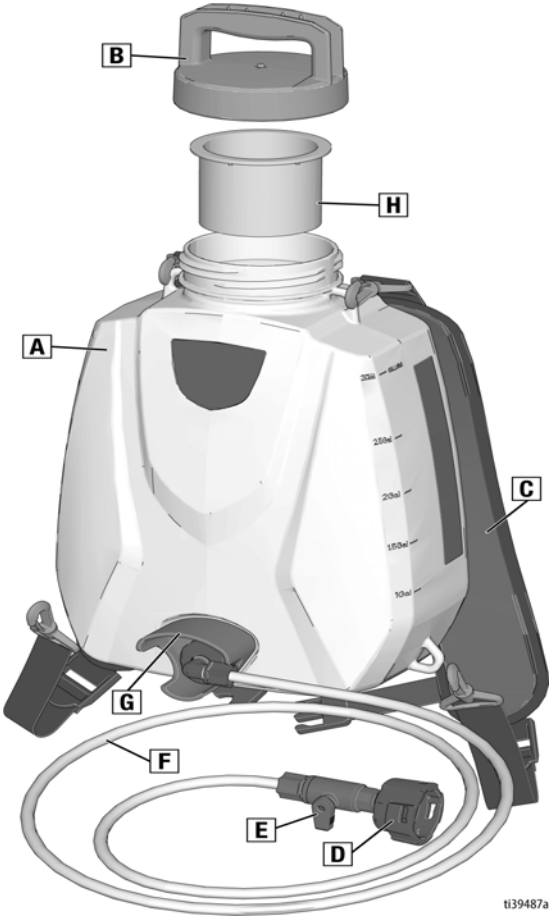

A	Бак ProPack
B	Крышка
C	Лямка ранца
D	Адаптер распылителя

E	РУКОЯТКА, клапан
F	Шланг
G	Соплодержатель
H	Фильтр ProPack

Запуск

Процедура сброса давления

Выполняйте процедуру сброса давления каждый раз, когда видите данный символ.

Во время эксплуатации внутри распылителя создается давление 6,9 МПа (68,9 бар. 1000 psi). Во избежание получения серьезной травмы от воздействия материала под давлением, например в результате повреждения кожи или разбрызгивания жидкости, выполняйте **процедуру сброса давления** каждый раз после завершения распыления, а также перед очисткой, проверкой или техническим обслуживанием оборудования. Прочтите предупреждения, содержащиеся в инструкции по эксплуатации используемого вами распылителя.

1. Извлеките аккумулятор из распылителя.
2. Поверните круглую ручку первичной заливки вниз в положение ПЕРВИЧНАЯ ЗАЛИВКА, чтобы сбросить давление.

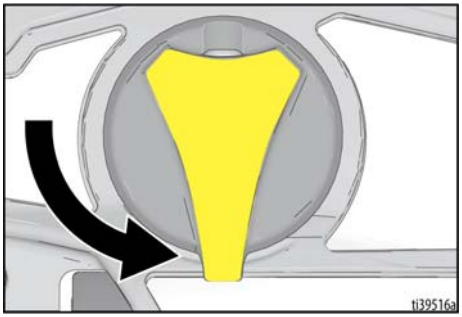

Начало новой работы

Рекомендации изготовителя см. на этикетке дезинфицирующего средства. В случае необходимости правильно разбавьте дезинфицирующее средство.

Если распылитель используется в первый раз, см. раздел **Промывка нового распылителя** в руководстве по эксплуатации вашего распылителя.

1. Выполните **Процедура сброса давления**, стр. 4.

ПРИМЕЧАНИЕ: При использовании электростатического распылителя SaniSpray HP 20 удостоверьтесь, что выключатель электростатического заряда находится в положении OFF (Выкл.)

2. Поверните рукоятку клапана по часовой стрелке в закрытое положение.

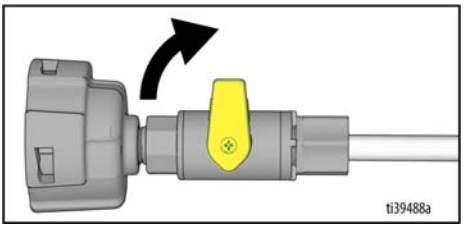

3. Удостоверьтесь, что в баке ProPack установлен фильтр ProPack. Залейте правильно подготовленное средство дезинфекции в бак ProPack.

ПРИМЕЧАНИЕ: Уровень жидкости должен располагаться выше разъема для присоединения шланга на баке ProPack.

ВНИМАНИЕ

Для запуска распылителя необходимо произвести первичную заливку жидкости в шланг. Включение распылителя без жидкости может стать причиной поломки насоса.

4. Произведите первичную заливку ProPack следующим образом:
   a. Удерживайте адаптер ProPack и шланг ниже уровня бака ProPack. Направьте в ведро для отходов.

ПРИМЕЧАНИЕ: Во время первичной заливки запрещается перекидывать шланг через плечо или закреплять его за лямку ранца.

   b. Поверните рукоятку клапана против часовой стрелки в открытое положение.
   c. В течение 5 секунд позвольте жидкости вытекать из адаптера распылителя.

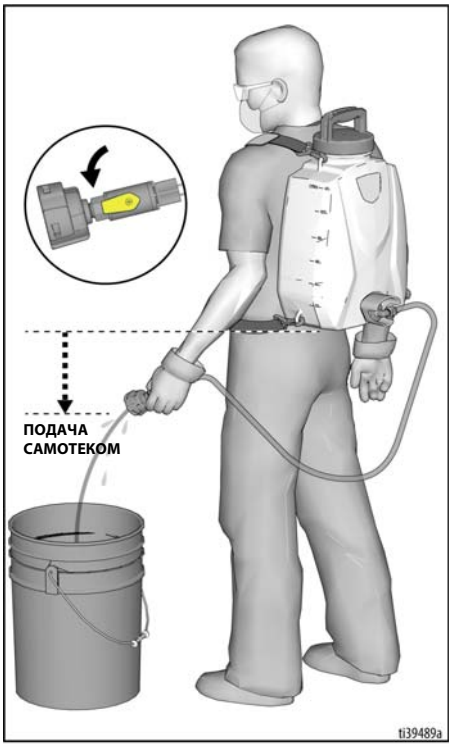

   d. Поверните рукоятку клапана по часовой стрелке в закрытое положение.

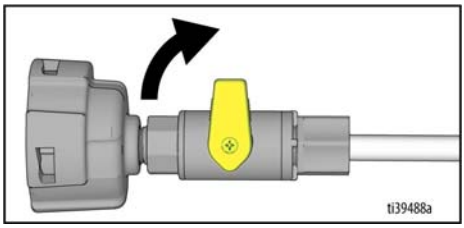

5. Отсоедините фильтр насоса от распылителя.

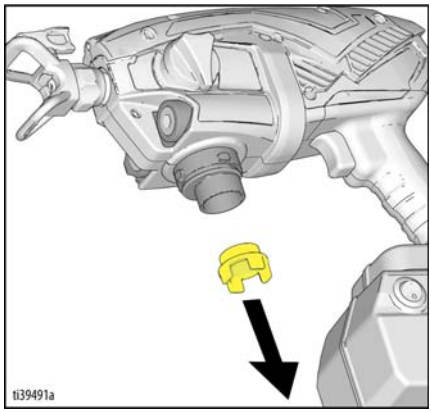

6. Соедините ProPack с распылителем следующим образом:
   a. Совместите рукоятку клапана с ручкой первичной заливки на распылителе.
   b. Установите адаптер на распылитель. Поверните, чтобы заблокировать.

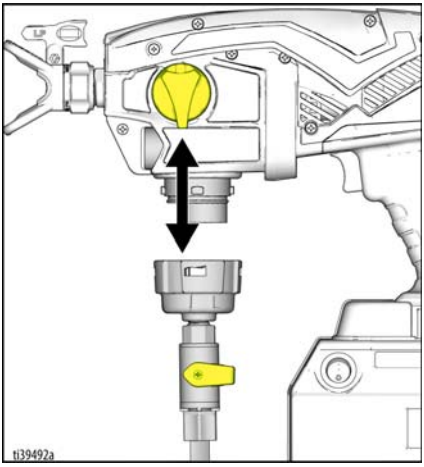

7. Произведите первичную заливку насоса дезинфицирующим средством следующим образом:

   a. Удостоверьтесь, что ручка первичной заливки повернута вниз, в положение ПЕРВИЧНАЯ ЗАЛИВКА.

   b. Установите в распылитель полностью заряженный аккумулятор.

   c. Установите регулятор скорости на распылителе в положение 10.

   d. Поверните рукоятку клапана против часовой стрелки в открытое положение.

   e. Убедитесь, что сопло повернуто в положение РАСПЫЛЕНИЯ. Поверните ручку первичной заливки в положение РАСПЫЛЕНИЯ.

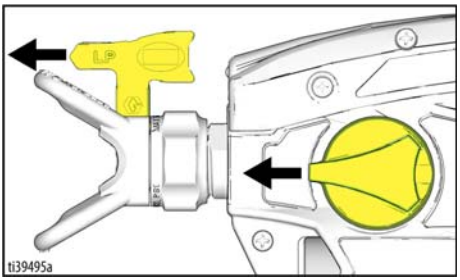

   f. Переверните распылитель. Нажмите курок и удерживайте его в течение 5 секунд. Если в течение 5 секунд распыление не началось, **Остановите процедуру распыления** и повторите **Начало новой работы**, стр. 4.

ПРИМЕЧАНИЕ: Для первичной заливки перед переходом к шагу 8 распылитель должен распылять дезинфицирующее средство в течение 5 секунд.

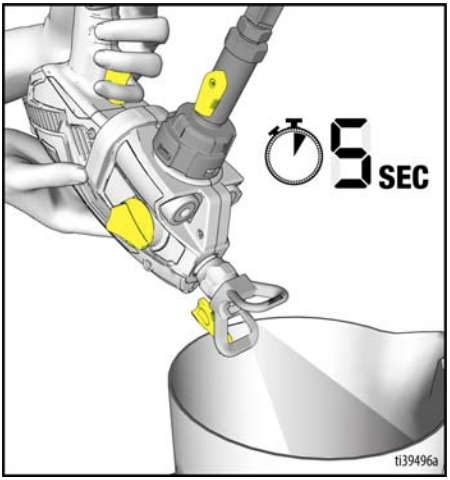

ВНИМАНИЕ

Не включайте распылитель без жидкости. Включение распылителя без жидкости может привести к выходу из строя насоса.

8. Теперь можно приступать к распылению.

Регулировка лямок ранца

Для получения наилучшего результата отрегулируйте лямки, надев на себя ProPack, заполненный дезинфицирующим средством. ProPack должен быть удобно расположен на пояснице, не ограничивая движения, что позволит обеспечить простоту использования оборудования.

Инструкции по распылению

Ознакомьтесь с инструкцией **Распыление** в руководстве по эксплуатации вашего распылителя. Перед началом эксплуатации данного оборудования, ознакомьтесь со всеми предупреждениями и инструкциями, представленными в руководстве вашей системы.

ПРИМЕЧАНИЕ: В случае использования электростатического распылителя SaniSpray HP 20 перед началом распыления переведите переключатель электростатического заряда в положение ВКЛ. При нажатии на курок загорится индикатор электростатического заряда. См. инструкции в разделе **Заземление** в руководстве по эксплуатации вашего распылителя.

Если распылитель не распыляет, попробуйте выполнить одно из следующих действий:

- Повторите процедуру **Начало новой работы**, стр. 4, чтобы произвести первичную заливку ProPack и распылителя.
- Уровень дезинфицирующего средства в ProPack может быть недостаточным. Остатки жидкости можно перелить в 1,24 л (42 унции) чашу в сборе или повторно заполнить ProPack. Для повторного заполнения бака ProPack руководствуйтесь процедурой **Повторное заполнение ProPack**, стр. 7.
- Удостоверьтесь, что сопло распылителя не засорено. См.**Устранение засора сопла** в руководстве по эксплуатации вашего распылителя.
- Если распылитель по-прежнему не выполняет распыление, см. раздел **Поиск и устранение неисправностей**, стр. 10.

Повторное заполнение ProPack

ОПАСНОСТЬ ХИМИЧЕСКОЙ РЕАКЦИИ

Смешивание дезинфицирующих средств может привести к активной химической реакции, потенциально вызывающей серьезные химические ожоги. Перед заменой дезинфицирующего средства всегда производите полную очистку ProPack и шланга.

1. При использовании электростатического распылителя SaniSpray HP 20 поверните выключатель электростатического заряда в положение OFF (Выкл.)
2. Выполните **Процедура сброса давления**, стр. 4.
3. Поверните рукоятку клапана по часовой стрелке в закрытое положение.

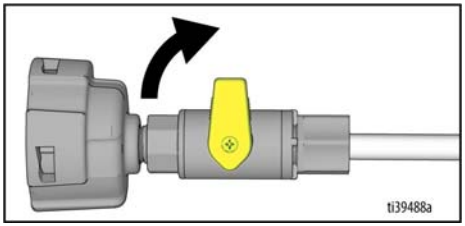

4. Отсоедините адаптер распылителя от распылителя. Поместите распылитель на тряпку, чтобы она впитала капли дезинфицирующего средства.

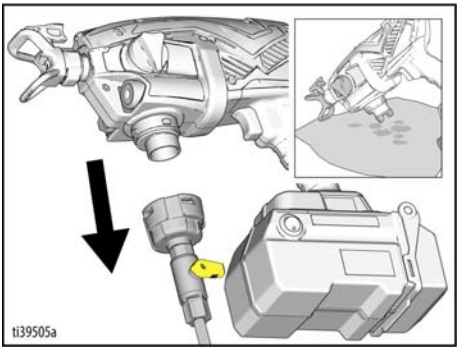

5. Отсоедините крышку от бака ProPack.

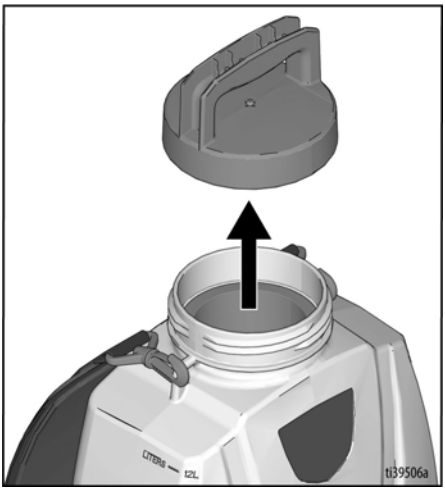

6. Выполните действия 2 – 7, описанные в разделе **Начало новой работы**, стр. 4.

Очистка и хранение

Очистка распылителя

После каждого использования необходимо производить очистку распылителя теплой водой для удаления дезинфицирующего средства и его остатков.

1. Выполните **Процедура сброса давления**, стр. 4.
2. Поверните рукоятку клапана по часовой стрелке в закрытое положение.

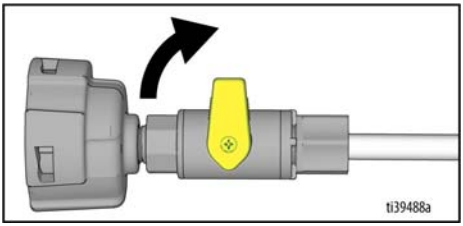

3. Отсоедините адаптер распылителя от распылителя. Поместите распылитель на тряпку, чтобы она впитала капли дезинфицирующего средства.

ВНИМАНИЕ

Дезинфицирующее средство, оставшееся в распылителе, приводит к повреждению распылителя. Во избежание повреждения, всегда проводите полную промывку теплой водой с мылом после каждого использования. Не храните распылитель с дезинфицирующим средством, находящимся внутри.

4. Руководствуйтесь инструкциями по **Очистке** и **Хранению**, представленными в руководстве по эксплуатации вашего распылителя.

Очистка ProPack

В конце каждого рабочего дня производите промывку вашего ProPack теплой водой для полного удаления дезинфицирующего средства и его остатков.

1. Удостоверьтесь, что рукоятка клапана находится в закрытом положении.
2. Отсоедините крышку от бака ProPack. Удалите фильтр из бака ProPack.

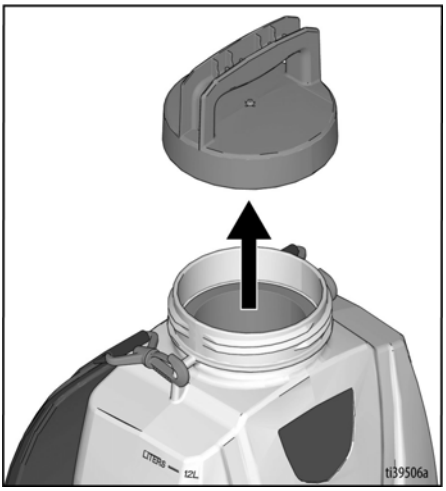

3. Слейте излишек дезинфицирующего средства в ведро для отходов.

4. Установите фильтр ProPack и заполните бак ProPack теплой водой.
5. Промойте ProPack водой следующим образом:
   a. Удерживайте адаптер распылителя ниже уровня бака ProPack. Направьте в ведро для отходов.
   b. Поверните рукоятку клапана против часовой стрелки в открытое положение.
   c. Дождитесь, чтобы вода полностью вытекла из бака ProPack и шланга.

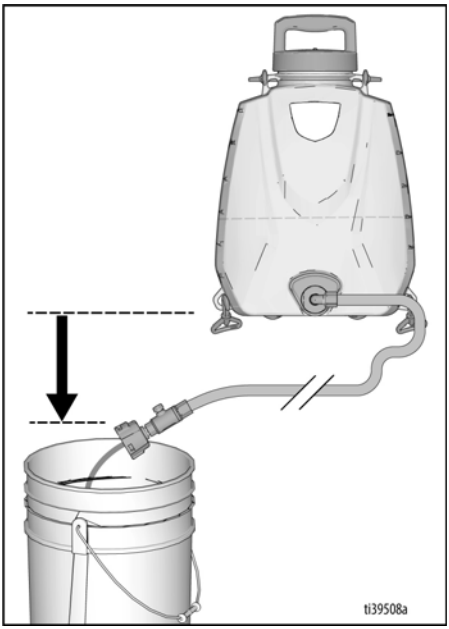

6. Слейте остатки воды из бака ProPack в ведро для отходов.
7. Удостоверьтесь в отсутствии жидкости в шланге. Поверните рукоятку клапана по часовой стрелке в закрытое положение.
8. Утилизируйте жидкость в ведре для отходов в соответствии с инструкциями на этикетке контейнера с дезинфицирующим средством и действующим законодательством.
9. Используйте мягкую тряпку, смоченную в воде, для удаления дезинфицирующего средства с наружной поверхности ProPack.

Хранение

- Не допускайте замерзания воды в ProPack или шланге.
- Храните ProPack в вертикальном положении.
- Храните ProPack в прохладном сухом помещении.
- Ознакомьтесь с разделом **Хранение** в руководстве по эксплуатации вашего распылителя для получения дополнительных инструкций.

Поиск и устранение неисправностей

Перед разборкой или ремонтом отсоедините аккумулятор от распылителя и сбросьте давление. См. раздел **Процедура сброса давления**, стр. 4.

Диагностика распылителя

Проблема	Причина	Решение
Жидкость не вытекает из адаптера распылителя	Рукоятка клапана находится в закрытом положении.	Переведите рукоятку клапана в открытое положение.
	Не произведена первичная заливка ProPack.	Повторите процедуру **Начало новой работы**, стр. 4. Удостоверьтесь, что адаптер и шланга находятся ниже уровня бака ProPack. Шланг не должен быть перекинут через плечо или закреплен за лямку ранца.
	Низкий уровень жидкости в баке ProPack.	Добавьте жидкость в бак ProPack. Первичная заливка не будет произведена, если жидкость находится на уровне 1 литра (32 унции).
Распылитель издает звук, но при нажатии на курок распыление не происходит.	Распылитель не залит.	Первичная заливка ProPack и распылителя. См. раздел **Начало новой работы**, стр. 4. Удостоверьтесь, что: • Уровень жидкости выше уровня выпускного фитинга (приблизительно более 1 литра (32 унции)). • В шланге отсутствует воздух. • Рукоятка клапана находится в открытом положении.
	Рукоятка первичной заливки на распылителе находится в положении ПЕРВИЧНАЯ ЗАЛИВКА.	Поверните ручку первичной заливки в положение РАСПЫЛЕНИЕ.
	Сопло не находится в положении РАСПЫЛЕНИЕ.	Поверните распылительный наконечник в положение РАСПЫЛЕНИЯ.
	Регулятор скорости установлен на слишком низкое значение.	Увеличивайте скорость до тех пор, пока не начнется распыление.
	Срок службы насоса распылителя истек.	Замените насосный агрегат. См. руководство по эксплуатации распылителя.
При нажатии курка распылитель не издает звука.	Отсутствует аккумулятор или низкий заряд аккумулятора.	Установите полностью заряженный аккумулятор.
	Проблема с распылителем.	См. раздел Поиск и устранение неисправностей в руководстве по эксплуатации распылителя.
Утечка жидкости из шланга рядом с соплодержателем	Ослабьте гайку на фитинге бака, не сжимая уплотнительную прокладку.	Затяните гайку с внутренней стороны бака ProPack.
		Замените шланг. См. раздел **Детали**, стр. 11.
Лямки не пристегиваются к баку ProPack.	Застежка лямок ранца повреждена или сломана.	Замените лямки ранца. См. раздел **Детали**, стр. 11.

Детали

SaniSpray HP ProPack

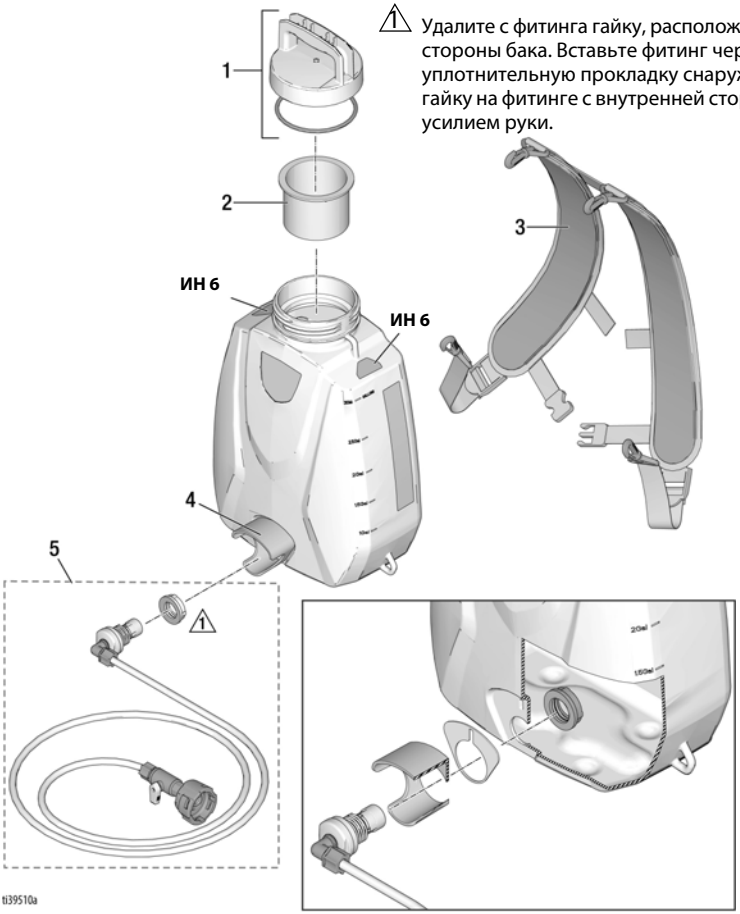

⚠1 Удалите с фитинга гайку, расположенную с внутренней стороны бака. Вставьте фитинг через бак, расположив уплотнительную прокладку снаружи бака. Затяните гайку на фитинге с внутренней стороны бака. Затяните усилием руки.

Список деталей - SaniSpray HP ProPack

№	Артикул	Описание	Кол-во
1	20A550	КРЫШКА (с уплотнительным кольцом)	1
2	20A378	ФИЛЬТР	1
3	20A551	ЛЯМКИ, ранец	1
4	20A552	СОПЛОДЕРЖАТЕЛЬ	1
5	20A379	ШЛАНГ, в сборе	1
6▲	20A564	КОМПЛЕКТ, наклейка, предупреждение, ProPack	1
▲ *Запасные этикетки безопасности, бирки и карточки доступны бесплатно.*			

Технические характеристики

SaniSpray HP ProPack		
	Американская система	**Метрическая система**
Масса	3 фунта	1,4 кг
Максимальный объем жидкости	3 галлона	12 литров
Диапазон температур хранения	от 32° до 113°F	от 0° до 45°C
Диапазон рабочих температур	от 40° до 90°F	от 4° до 32°C
Диапазон влажности при хранении	Относительная влажность 0–95%, без конденсации	
Размеры.		
ProPack в коробке	12.75 дюймов x 8,75 дюймов x 19,5 дюймов	32 см x 22 см x 50 см
Шланг (длина)	78 дюймов	198 см

Переработка и утилизация

Конец срока службы

По истечению срока службы изделия демонтируйте его и утилизируйте с соблюдением применимых требований законодательства.

- Выполните **Процедура сброса давления**, стр. 4.
- Слейте и утилизируйте жидкости согласно применимым нормам законодательства. Информацию об утилизации см. в паспорте безопасности материала, предоставленного изготовителем.
- Утилизируйте компоненты в соответствии с применимыми нормами.

Законопроект 65 штата Калифорния (США)

РЕЗИДЕНТЫ КАЛИФОРНИИ

⚠ **ПРЕДУПРЕЖДЕНИЕ.** Раковые заболевания и вред репродуктивной системе — www.P65warnings.ca.gov.

Ограниченная гарантия компании Graco

Компания Graco гарантирует, что во всем оборудовании, упомянутом в настоящем документе, произведенном компанией Graco и маркированном ее наименованием, на момент его продажи уполномоченным дистрибьютором Graco первоначальному покупателю отсутствуют дефекты материала и изготовления. Компания Graco обязуется в течение девяноста (90) дней с даты продажи предоставить ремонтные части владельцу оборудования, которое компания Graco признает дефектным. Эта гарантия действительна только в том случае, если оборудование устанавливается, эксплуатируется и обслуживается в соответствии с письменными рекомендациями компании Graco.

Ответственность компании Graco и эта гарантия не распространяются на случаи общего износа оборудования, а также на любые неисправности, повреждения или износ, вызванные неправильным монтажом или эксплуатацией, абразивным истиранием или коррозией, недостаточным или неправильным техническим обслуживанием, халатностью, авариями, внесением изменений в оборудование или применением деталей других производителей. Кроме того, компания Graco не несет ответственности за неисправности, повреждения или износ, вызванные несовместимостью оборудования компании Graco с устройствами, вспомогательными принадлежностями, оборудованием или материалами, которые не были поставлены компанией Graco, либо неправильным проектированием, изготовлением, монтажом, эксплуатацией или техническим обслуживанием устройств, вспомогательных принадлежностей, оборудования или материалов, которые не были поставлены компанией Graco.

НАСТОЯЩАЯ ГАРАНТИЯ ЯВЛЯЕТСЯ ИСКЛЮЧИТЕЛЬНОЙ И ЗАМЕНЯЕТ ВСЕ ПРОЧИЕ ГАРАНТИИ, ЯВНО ВЫРАЖЕННЫЕ ИЛИ ПОДРАЗУМЕВАЕМЫЕ, ВКЛЮЧАЯ, ПОМИМО ПРОЧЕГО, ГАРАНТИЮ ТОВАРНОГО СОСТОЯНИЯ ИЛИ ГАРАНТИЮ ПРИГОДНОСТИ ДЛЯ ОПРЕДЕЛЕННОЙ ЦЕЛИ.

Указанные выше условия определяют рамки обязательств компании Graco и меры судебной защиты покупателя в случае любого нарушения настоящей гарантии. Покупатель согласен с тем, что применение других средств судебной защиты (включая, помимо прочего, случайные или косвенные убытки в связи с упущенной выгодой, упущенными сделками, травмами персонала или порчей имущества, а также любые иные случайные или косвенные убытки) невозможно. Все претензии по случаям нарушения гарантии должны быть предъявлены в течение двух (2) лет с момента продажи.

КОМПАНИЯ GRACO НЕ ПРЕДОСТАВЛЯЕТ НИКАКИХ ГАРАНТИЙ, ЯВНЫХ ИЛИ ПОДРАЗУМЕВАЕМЫХ, ОТНОСИТЕЛЬНО ТОВАРНОЙ ПРИГОДНОСТИ ИЛИ СООТВЕТСТВИЯ КАКОЙ-ЛИБО ОПРЕДЕЛЕННОЙ ЦЕЛИ В ОТНОШЕНИИ ВСПОМОГАТЕЛЬНЫХ ПРИНАДЛЕЖНОСТЕЙ, ОБОРУДОВАНИЯ, МАТЕРИАЛОВ ИЛИ КОМПОНЕНТОВ, ПРОДАВАЕМЫХ, НО НЕ ПРОИЗВОДИМЫХ КОМПАНИЕЙ GRACO.

На указанные изделия, проданные, но не изготовленные компанией Graco (например, электродвигатели, переключатели, шланги и т. д.), распространяется действие гарантий их производителя, если таковые имеются. Компания Graco будет оказывать покупателю надлежащее содействие в предъявлении любых претензий по случаям нарушения таких гарантийных обязательств.

КОМПАНИЯ GRACO НИ В КОЕМ СЛУЧАЕ НЕ БЕРЕТ НА СЕБЯ ОТВЕТСТВЕННОСТЬ ЗА КОСВЕННЫЕ И СЛУЧАЙНЫЕ УБЫТКИ, УЩЕРБ, ОПРЕДЕЛЯЕМЫЙ ОСОБЫМИ ОБСТОЯТЕЛЬСТВАМИ ЛИБО ПОЯВИВШИЙСЯ В СВЯЗИ С ПОСТАВКОЙ КОМПАНИЕЙ GRACO ОБОРУДОВАНИЯ СОГЛАСНО ДАННОМУ ДОКУМЕНТУ, ИЛИ ЗА УРОН ВСЛЕДСТВИЕ СНАБЖЕНИЯ, ИСПОЛЬЗОВАНИЯ КАКИХ-ЛИБО ПРОДУКТОВ ИЛИ ДРУГИХ ТОВАРОВ, ПРОДАННЫХ ПО УСЛОВИЯМ НАСТОЯЩЕГО ДОКУМЕНТА, БУДЬ ТО В СВЯЗИ С НАРУШЕНИЕМ ДОГОВОРА, НАРУШЕНИЕМ ГАРАНТИИ, НЕБРЕЖНОСТЬЮ СО СТОРОНЫ КОМПАНИИ GRACO ИЛИ В КАКОМ-ЛИБО ИНОМ СЛУЧАЕ.

Настоящая гарантия предоставляет вам конкретные права, и у вас также могут быть другие права в зависимости от штата или области. Настоящая гарантия и ограничение ответственности не исключает и не ограничивает права (если таковые имеются) в отношении Graco, которые не могут быть исключены или ограничены согласно применимому законодательству вашей страны, штата или провинции.

ДЛЯ КЛИЕНТОВ GRACO В СЕВЕРНОЙ АМЕРИКЕ

По всем вопросам, касающихся предполагаемых дефектов гарантийного оборудования, просьба обращаться по телефону 1-844-241-9499 или на сайт www.graco.com/techsupport. При признании компанией Graco заявленных дефектов, компания Graco по своему усмотрению направляет ремонтные части владельцу оборудования либо производит замену изделия на безвозмездной основе. Гарантийные претензии и/или сервисное обслуживание настоящего изделия не осуществляются дистрибьюторами Graco и сервисными центрами окрасочного оборудования Graco.

ДЛЯ КЛИЕНТОВ GRACO В ЕВРОПЕ, НА БЛИЖНЕМ ВОСТОКЕ, АФРИКЕ И АЗИАТСКО-ТИХООКЕАНСКОМ РЕГИОНЕ

По всем вопросам, связанным с гарантийными случаями, обращайтесь в региональный сервис-центр или к авторизованному дилеру.

Информация о компании Graco

Чтобы ознакомиться с последними сведениями о продукции Graco, посетите веб-сайт www.graco.com.

Сведения о патентах см. на веб-сайте www.graco.com/patents.

ДЛЯ РАЗМЕЩЕНИЯ ЗАКАЗА обратитесь к дистрибьютору Graco или позвоните по телефону 1-800-690-2894, чтобы узнать координаты ближайшего дистрибьютора.

Все письменные и визуальные данные, содержащиеся в настоящем документе, отражают самую свежую информацию об изделии, имеющуюся на момент публикации. Компания Graco оставляет за собой право в любой момент вносить изменения без уведомления.

Перевод оригинальных инструкций. This manual contains Russian. MM 3A8304

Главный офис компании Graco: Minneapolis
Международные представительства: Бельгия, Китай, Япония, Корея

GRACO INC. AND SUBSIDIARIES • P.O. BOX 1441 • MINNEAPOLIS MN 55440-1441 • USA

© Graco Inc., 2021 г. Все производственные объекты компании Graco зарегистрированы согласно стандарту ISO 9001.

www.graco.com
Редакция C, февраль 2021