Instruções

QUANTM™ Sensores de Fuga

3A7235D

PT

Para a deteção de fugas nas bombas QUANTM. Apenas para utilização profissional.

Instruções de segurança importantes

Leia todas as advertências e instruções deste manual e os manuais de sistema relacionados antes de utilizar ou reparar o equipamento. Guarde estas instruções.

AVISO

As portas de acesso ao diafragma não devem estar abertas em atmosferas explosivas. As bombas utilizadas em atmosferas explosivas devem ter instalado os tampões 128658 ou o Kit de Sensor de Fugas 25F109.

Kit para bombas certificadas para utilização em locais comuns

N.º do kit	Os kits incluem:
25F108	1 sensor de interruptor de nível 1 encaixe redutor 2 articulações giratórias (porta mangueira 1/4 pol. NPT; 3/8 pol.) 1 união em T 1 mangueira (30 pol. de comprimento, 3/8 pol. de diâmetro exterior) 1 respiro

Kit para bombas certificadas para utilização em atmosferas explosivas ou locais perigosos (classificados)

N.º do kit	Os kits incluem:
25F109	1 sensor de interruptor de nível 2 articulações giratórias (porta mangueira 1/4 pol. NPT; 3/8 pol.) 1 união em T 1 mangueira (30 pol. de comprimento, 3/8 pol. de diâmetro exterior) 1 respiro *(Apenas para fins de transporte. Descarte.)* 1 articulação giratória (porta mangueira 1/4 pol. NPT; 1/4 pol.) 1 articulação giratória (1/8 pol. NPT) 1 mangueira (20 pol. de comprimento, 1/4 pol. de diâmetro exterior) 1 bucha de tubo

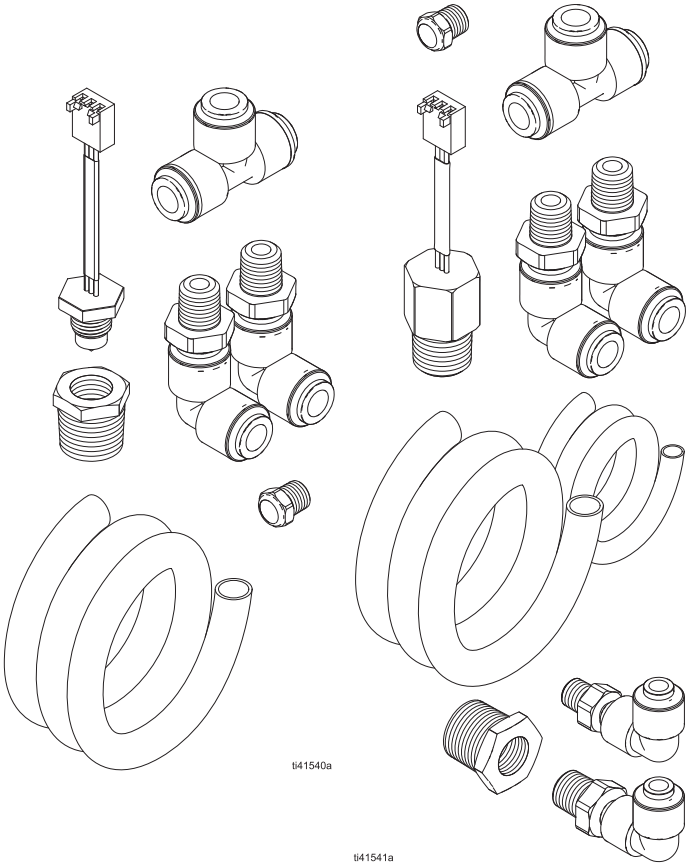

PROVEN QUALITY. LEADING TECHNOLOGY.

Índice

Manuais relacionados 2
Advertências. 3
Resumo 6
Identificação dos Componentes. 6
Instalação 7
Preparar a bomba 7
Instalar o Sensor de fugas. 7
Instalar mangueiras e encaixes 9
Testar o sensor de fugas 12
Esquemas elétricos. 13
Especificações técnicas 13
Proposta 65 Califórnia. 13
Garantia Standard da Graco. 14

Manuais relacionados

Número do Manual em Português	Descrição	Referência
3A7637	QUANTM Motor Elétrico, Reparação-Peças	Manual do Motor
3A8572	Bombas QUANTM, Instruções, Modelos Industriais	Manual da bomba
3A9286	Bombas QUANTM, Instruções, Modelos higiénicos	Manual da bomba
3A8946	Bombas QUANTM, Peças, Modelos Industriais	Manual de peças
3A9287	Bombas QUANTM, Peças, Modelos Higiénicos	Manual de peças

Advertências

Seguem-se advertências relativamente à preparação, utilização, ligação à terra, manutenção e reparação deste equipamento. O ponto de exclamação alerta para uma advertência geral e os símbolos de perigo referem-se aos riscos específicos dos procedimentos. Quando estes símbolos aparecerem ao longo deste manual ou nas etiquetas informativas, tenha em conta estas Advertências. Os símbolos e advertências dos produtos referidos como perigosos não abrangidos nesta secção podem aparecer ao longo deste manual, sempre que aplicáveis.

⚠ ADVERTÊNCIA

PERIGO DE INCÊNDIO E EXPLOSÃO

Os vapores inflamáveis na **zona de trabalho**, tais como os provenientes de solventes e tintas, podem inflamar-se ou explodir. O fluxo de tinta ou solventes pelo equipamento pode provocar faíscas de eletricidade estática. Para ajudar a evitar incêndios e explosões:

- Utilize o equipamento apenas em áreas bem ventiladas.
- Elimine todas as fontes de ignição, como luzes piloto, cigarros, lâmpadas elétricas portáteis e plásticos de proteção (potencial de faíscas estáticas).
- Ligue à terra todo o equipamento na área de trabalho. Consulte as instruções de **Ligação à terra** no manual de instruções da sua bomba.
- mantenha a área de trabalho sem detritos, incluindo solvente, panos e gasolina;
- Não ligue nem desligue cabos de alimentação ou interruptores na presença de vapores inflamáveis.
- Utilize apenas linhas de líquido aterradas e condutivas.
- **Pare imediatamente a utilização** caso ocorram faíscas estáticas ou sinta um choque. Não utilize o equipamento até identificar e corrigir o problema.
- tenha sempre um extintor operacional na área de trabalho.

As cargas estáticas podem acumular-se em peças de plástico durante a limpeza e a sua descarga pode provocar a combustão de vapores inflamáveis. Para ajudar a evitar incêndios e explosões:

- Limpe as peças de plástico apenas em áreas bem ventiladas.
- Não limpe com um pano seco.

⚠ ADVERTÊNCIA

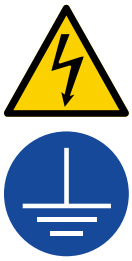

PERIGO DE CHOQUE ELÉCTRICO

Bombas para locais com atmosfera explosiva ou perigosos (classificados) (com fios para ligação permanente):

Este equipamento deve ser ligado à terra. Se incorretamente ligado à terra, preparado ou utilizado, o sistema poderá provocar choques elétricos.

- Desligue no interruptor e da corrente elétrica antes de desligar quaisquer cabos e realizar reparação ou instalação do equipamento.
- Ligue apenas a fontes de alimentação com ligação à terra.
- Toda a cablagem elétrica deve ser montada e reparada por um eletricista qualificado e obedecer a todos os códigos e regulamentos locais.
- Não exponha à chuva. Guarde no interior.

Bombas em locais comuns (cabo e ligação de ficha)

Este equipamento deve ser ligado à terra. Se os procedimentos de ligação à terra, preparação ou utilização do sistema não forem os adequados, poderão ocorrer choques elétricos.

- Desligue o cabo de alimentação antes de efetuar procedimentos de manutenção no equipamento.
- Ligue apenas a tomadas elétricas ligadas à terra.
- Utilizar apenas extensões elétricas de 3 fios para modelos bifásicos. Utilizar apenas extensões elétricas de 4 fios para modelos trifásicos.
- Certifique-se de que os pinos de terra estão intactos na tomada e nos cabos de extensão.
- Não exponha à chuva. Guarde no interior.
- Após desconetar o cabo de alimentação, aguarde cinco minutos antes de efetuar procedimentos de manutenção.

PERIGO DE EQUIPAMENTO PRESSURIZADO

O produto proveniente do equipamento, fugas ou componentes danificados pode saltar para os olhos ou a pele e provocar ferimentos graves.

- Siga o **Procedimento de descompressão** no seu sistema manual ao parar de pintar e antes de dar início aos procedimentos de limpeza, verificação ou manutenção do equipamento.
- Aperte todas as ligações relativas ao líquido antes de utilizar o equipamento.
- Verifique diariamente as ligações e tubagens de líquido. Substitua imediatamente as peças gastas ou danificadas.

⚠ ADVERTÊNCIA

PERIGO DE MÁ UTILIZAÇÃO DO EQUIPAMENTO

A utilização incorreta pode resultar em morte ou ferimentos graves.

- Não opere a unidade quando estiver cansado ou se estiver sob a influência de drogas ou álcool.
- Não exceda a pressão máxima de trabalho ou o nível de temperatura do componente do sistema com a classificação mais baixa. Consulte as **Especificações Técnicas** em todos os manuais do equipamento.
- Utilize líquidos e solventes que sejam compatíveis com as peças do equipamento em contacto com o líquido. Consulte as **Especificações Técnicas** em todos os manuais do equipamento. Leia as advertências dos fabricantes do líquido e do solvente. Para obter mais informações relativas ao material que utiliza, solicite as Fichas de Dados de Segurança (FDS) ao distribuidor ou ao revendedor.
- Desligue todos os equipamentos e siga o **Procedimento de descompressão** no manual da bomba quando o equipamento não estiver em uso.
- Verifique diariamente o equipamento. As peças danificadas ou com desgaste devem ser imediatamente substituídas apenas por peças sobresselentes genuínas do fabricante.
- Não altere nem modifique o equipamento. As alterações ou modificações podem anular as aprovações das autoridades e originar perigos de segurança.
- Certifique-se de que todos os equipamentos estão classificados e aprovados para o ambiente onde os vai utilizar.
- Utilize o equipamento exclusivamente para o fim a que se destina. Se precisar de informações, contacte o seu distribuidor.
- Encaminhe as linhas de líquido, fios e cabos de áreas com movimento, arestas afiadas, peças em movimento e superfícies quentes.
- Não dobre demasiado as linhas de líquido, fios e cabos. Não utilize as linhas de líquido, fios e cabos para puxar equipamento.
- Mantenha as crianças e os animais afastados da área de trabalho.
- Respeite todas as normas de segurança aplicáveis.

PERIGO DE QUEIMADURAS

As superfícies do equipamento e o líquido sujeito ao calor podem ficar muito quentes durante o funcionamento. Para evitar queimaduras graves:

- Não toque em líquidos ou equipamento quentes.

EQUIPAMENTO DE PROTEÇÃO INDIVIDUAL

Utilize equipamento de proteção adequado quando estiver na área de trabalho, de modo a evitar lesões graves, incluindo lesões oculares, perda auditiva, inalação de vapores tóxicos e queimaduras. Este equipamento de proteção inclui, mas não está limitado a:

- Proteção para os olhos e ouvidos.
- A utilização de máscaras autofiltrantes, vestuário de proteção e luvas deve ser feita conforme recomendado pelo fabricante do líquido e do solvente.

Resumo

O sensor de fugas monitoriza o equipamento quanto a rutura do diafragma ou outras fugas no equipamento. Se o sensor detetar uma fuga, o indicador LED na bomba irá piscar e a bomba irá parar.

Identificação dos Componentes

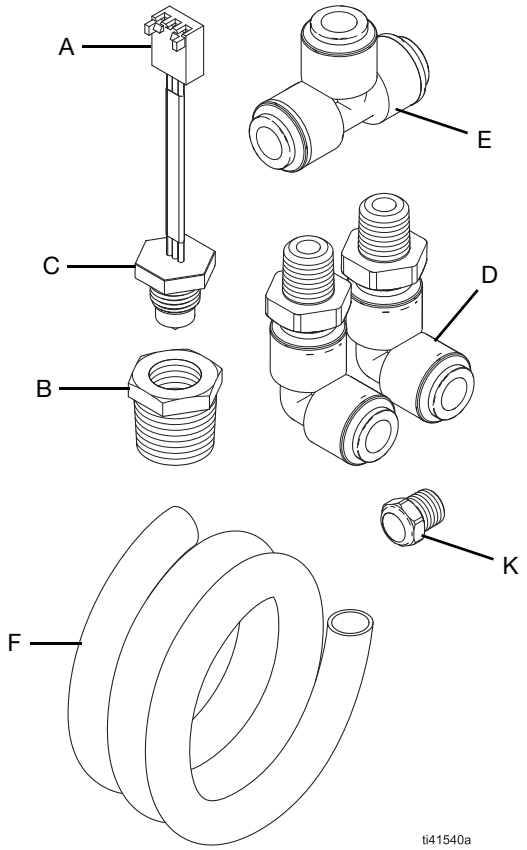

FIG. 1: Kit de sensor de fugas para bombas certificadas para uso em locais comuns

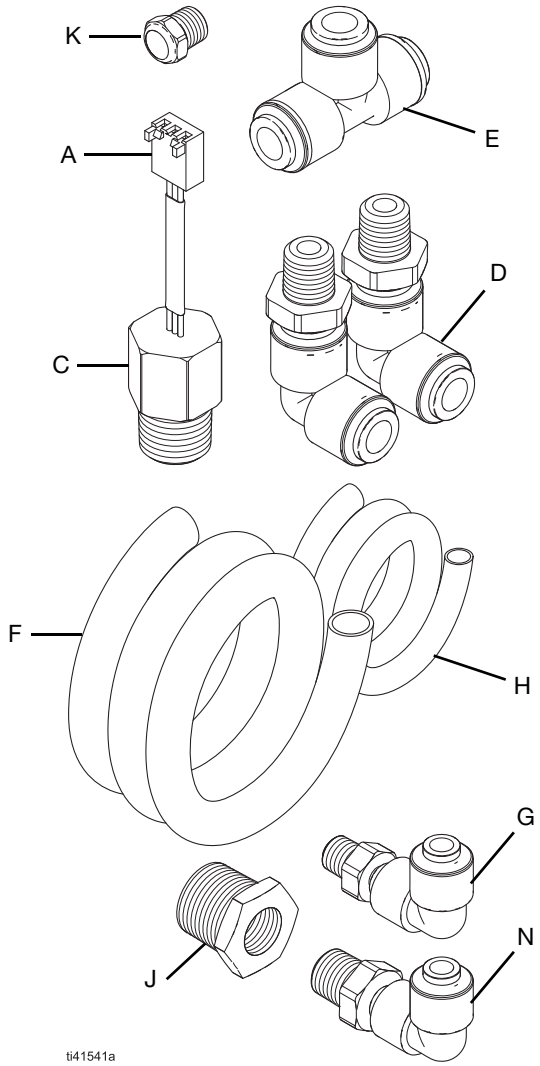

FIG. 2: Kit de sensor de fugas para bombas certificadas para utilização em atmosferas explosivas ou locais perigosos (classificados)

Legenda:

A	Cabo do sensor de fugas
B*	Redutor de encaixe
C	Sensor de fugas
D	Encaixe, articulação giratória (porta mangueira 1/4 pol. NPT; 3/8 pol.)
E	União em T
F	Mangueira (3/8 pol. de diâmetro exterior)
G‡	Encaixe, articulação giratória (1/8 pol. NPT)
H‡	Mangueira (1/4 pol. de diâmetro exterior)
J‡	Encaixe, bucha de tubo
K*♦	Encaixe, respiro
N‡	Encaixe, articulação giratória (porta mangueira 1/4 pol. NPT; 1/4 pol.)

* *Apenas para bombas certificadas para utilização em locais comuns.*

♦ *Descarte para bombas certificadas para utilização em Atmosferas Explosivas ou Locais Perigosos (Classificados).*

‡ *Apenas para bombas certificadas para utilização em Atmosferas Explosivas ou Locais Perigosos (Classificados).*

Instalação

Para evitar ferimentos resultantes de incêndio, explosão ou choque elétrico, toda a cablagem elétrica deve ser feita por um eletricista qualificado no cumprimento de todos os códigos e regulamentos locais.

Para evitar choques elétricos, desligar a bomba e desligar da corrente antes de efetuar qualquer serviço ou procedimento de reparação.

Para ajudar a evitar ferimentos graves devidos ao produto pressurizado, tais como injeção na pele, salpicos de produto e peças em movimento, alivie a pressão quando parar de pulverizar e antes de limpar, verificar ou efetuar a assistência ao equipamento. Siga o **Procedimento de Alívio de Pressão** no manual da bomba relacionado. Consulte **Manuais relacionados**, página 2.

Executar o procedimento **Preparar a bomba**, página 7, antes de executar qualquer serviço ou reparação.

Preparar a bomba

Bombas certificadas para utilização em atmosferas explosivas ou locais de classificação perigosa (classificados). Para evitar ferimentos causados por incêndio e explosão, deslocar o equipamento para um local não explosivo ou não perigoso antes de efetuar qualquer serviço ou reparação ao equipamento.

Completar sempre o seguinte procedimento antes de efetuar qualquer serviço ou reparação ao equipamento.

1. Efetuar a descompressão. Siga o **Procedimento de Alívio de Pressão** no manual da bomba relacionado. Consultar **Manuais relacionados** na página 2.
2. Verificar se a bomba está desligada e se a energia do sistema está desligada antes de efetuar qualquer serviço ou procedimento de reparação.

Instalar o Sensor de fugas

Consulte a FIG. 3–FIG. 4.

Ferramentas necessárias:
- Chave de bocas de 7/8 pol.
- Chave sextavada de 3/8 pol
- Chave de bocas de 3/4 pol. (apenas para bombas certificadas para utilização em locais comuns)

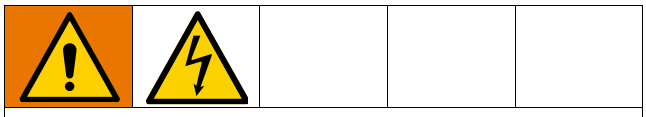

Para evitar ferimentos resultantes de choque elétrico, toda a cablagem elétrica deve ser feita por um eletricista qualificado no cumprimento de todos os códigos e regulamentos locais.

Retirar o sensor de fugas

Se um sensor de fugas estiver atualmente instalado, remover o sensor de fugas atual antes de instalar o novo sensor de fugas.

1. Seguir o procedimento **Preparar a bomba**, página 7.
2. Retirar a tampa de controlo. Ver o manual do motor relacionado. Consultar **Manuais relacionados** na página 2.
3. Desligar o fio do sensor de fugas (A) da porta na caixa de controlo (S). Consultar **Esquemas elétricos**, página 13.
4. **Bombas certificadas apenas para uso em locais comuns:** Desaperte o encaixe (B) por trás do sensor de fugas (C).

AVISO

Para evitar danos no painel de controlo, garantir que o fluido não entra em contacto com os componentes elétricos na caixa de controlo.

5. Remover o conjunto do sensor de fugas (C) e o encaixe do redutor (B, se aplicável) da caixa de controlo (S).

   NOTA: Assegurar que não há fluido no sensor de fugas ou na caixa de controlo.
6. **Bombas certificadas apenas para uso em locais comuns:** Desligar a conexão (B) do sensor de fugas (C).
7. Desligar as mangueiras (F, H, se aplicável) e os acessórios (D, J, se aplicável, K, se aplicável, N, se aplicável) da bomba.
8. Verificar se alguma peça apresenta danos ou desgaste. Substituir conforme necessário.

Instalar o Sensor de fugas

1. Seguir o procedimento **Preparar a bomba**, página 7.
2. Retirar a tampa de controlo. Ver o manual do motor relacionado. Consultar **Manuais relacionados** na página 2.
3. Ao instalar um sensor de fuga pela primeira vez, remover o bujão (T).
4. Rodar o interruptor do sensor de fugas para a posição ON. Consultar **Esquemas elétricos**, página 13.
5. Aplicar um vedante de rosca estanque às roscas no sensor de fugas (C).

   NOTA: Para garantir uma vedação estanque, aplicar o vedante de roscas Loctite 425 Assure ™ nas roscas do sensor de fugas (C).
6. **Bombas certificadas apenas para uso em locais comuns:** Instalar o sensor de fugas (C) no encaixe do redutor (B).
7. **Bombas certificadas apenas para uso em locais comuns:** Aplicar um vedante de rosca estanque aos fios no encaixe do redutor (B).

   NOTA: Para garantir uma vedação estanque, aplicar vedante de rosca Loctite 425 Assure ™ aos fios do encaixe do redutor (B).
8. Instalar o conjunto do sensor de fuga (C) na caixa de controlo (S).

AVISO
Assegurar que o sensor de fugas é instalado firmemente de modo a que o fluido não possa entrar na caixa de controlo. Não apertar excessivamente. Um aperto excessivo poderia retirar os fios do sensor de fuga. Após a remontagem, deixar o vedante de rosca curar durante 12 horas, ou de acordo com as instruções do fabricante, antes de operar o sistema.

9. **Bombas certificadas apenas para uso em locais comuns:** Apertar firmemente o encaixe do redutor (B) atrás do sensor de fugas (C).
10. Ligar o fio do sensor de fugas (A) à porta da caixa de controlo (S). Consultar **Esquemas elétricos**, página 13.

    NOTA: Garantir que o interruptor para o sensor de fugas está ligado.
11. Instalar a tampa de controlo. Ver o manual do motor relacionado. Consultar **Manuais relacionados** na página 2.
12. Ligar as mangueiras e encaixes à bomba. Seguir o procedimento **Instalar mangueiras e encaixes**, a partir da página 9.

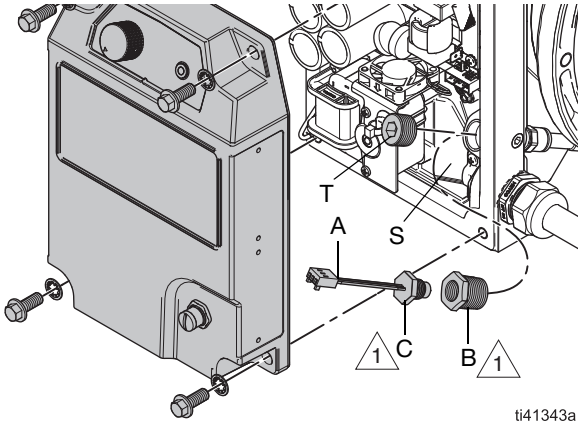

1 Aplicar o vedante de roscas Loctite 425 Assure™ nos fios.

FIG. 3: Sensor de fugas, bombas certificadas para utilização em locais comuns

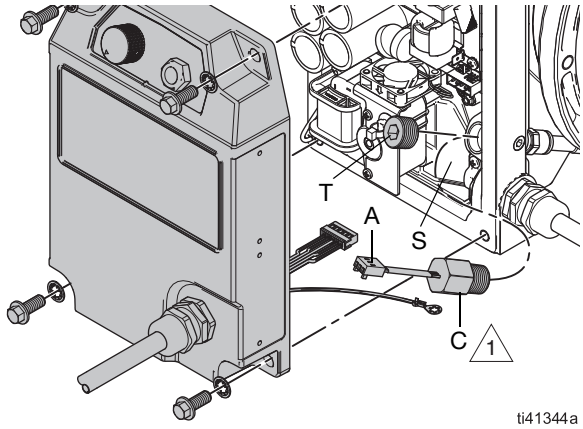

1 Aplicar o vedante de roscas Loctite 425 Assure™ nos fios.

FIG. 4: Sensor de fugas, bombas certificadas para utilização em atmosferas explosivas ou locais perigosos (classificados)

Instalar mangueiras e encaixes

Ferramentas necessárias:

- Chave sextavada de 3/16 pol. (para todos os modelos)
- Chave de boca de 12 mm (apenas para bombas certificadas para utilização em locais comuns)

Apenas para bombas certificadas para utilização em Atmosferas Explosivas ou Locais Perigosos (Classificados):

- Chave sextavada de 3/8 pol
- Chave de tubo 10 mm
- Chave de bocas de 9/16 pol.
- Chave de bocas de 11/16 pol.
- Chave de bocas de 13/16 pol.
- Chave de bocas de 9/32 pol.
- Chave de bocas de 1 pol.

Preparar equipamento para mangueiras e encaixes

Bombas certificadas para utilização em atmosferas explosivas ou locais de classificação perigosa (classificados). Para evitar ferimentos causados por incêndio e explosão, deslocar o equipamento para um local não explosivo ou não perigoso antes de retirar os bujões (K1, L, M, N1).

Completar o seguinte procedimento antes de instalar pela primeira vez as mangueiras e encaixes do sensor de fugas.

1. Seguir o procedimento **Preparar a bomba**, página 7.
2. **Bombas certificadas para uso apenas em atmosferas explosivas ou locais perigosos (Classificados):** Retirar os fixadores (P) e a placa (R). Consulte a FIG. 5.

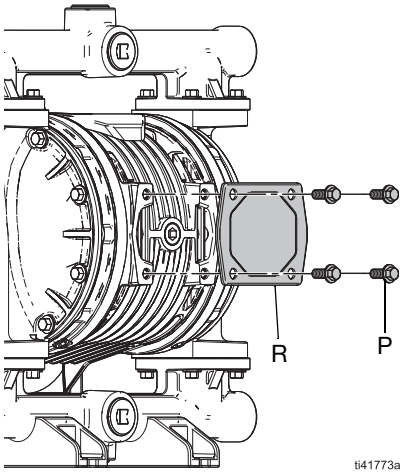

FIG. 5: Remover fixadores e placa, bombas certificadas para utilização apenas em atmosferas explosivas ou locais perigosos (classificados)

Bombas certificadas para utilização em atmosferas explosivas ou locais de classificação perigosa (classificados). Para evitar ferimentos causados por fogo e explosão, não expor as partes internas da bomba a uma atmosfera explosiva ou perigosa (classificada). Deslocar o equipamento para um local não explosivo ou não perigoso antes de remover os bujões. Só remover as fichas (K1, L, M, N1) se substituir o espaço de porta por um sistema de sensor de fugas. Não deixar as portas de ligação abertas para a atmosfera.

3. **Bombas certificadas para utilização em locais comuns:** Remover bujões (K1, L).

   Bombas certificadas para utilização em atmosferas explosivas ou locais de classificação perigosa (classificados). Remover bujões (K1, L, M, N1).

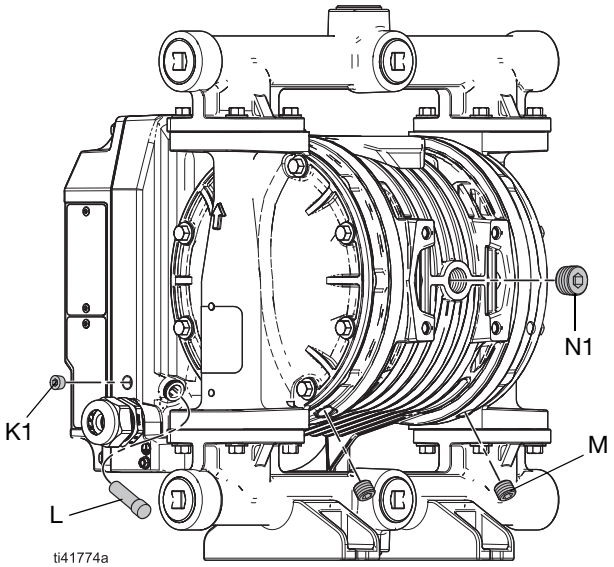

FIG. 6: Remover bujões, Modelo Industrial Mostrado

Ligar as mangueiras e acessórios para bombas certificadas para utilização em locais comuns

Consultar FIG. 1 e FIG. 7.

AVISO

Apertar firmemente todas as ligações para evitar fugas e danos nas peças do equipamento.

1. Seguir o procedimento **Preparar equipamento para mangueiras e encaixes**, página 9.
2. Cortar o comprimento da mangueira (F) em três segmentos (F1 e F2). Consultar o procedimento **Comprimentos de corte da mangueira**, página 12. Consulte a FIG. 7.
   a. Cortar um comprimento longo de mangueira para F1.
   b. Corte dois comprimentos curtos de mangueira para F2.
3. Instalar cada encaixe de articulação (D) nas portas inferiores (M1).

   NOTA: Aplicar vedante de roscas nas roscas dos encaixes de articulação (D).
4. Ligar uma extremidade de cada comprimento curto de mangueira (F2) a um encaixe de articulação (D).
5. Ligar a extremidade aberta de cada comprimento curto de mangueira (F2) em cada lado da união em T (E).
6. Ligar o comprimento longo da mangueira (F1) à porta central da união em T (E).
7. Ligar a extremidade aberta do comprimento longo da mangueira (F1) à porta de ligação rápida (L1).
8. Instalar um respiro (K) na porta lateral (K2).

   NOTA: A porta lateral (K2) deve ser ventilada para que o sensor de fugas funcione corretamente.
9. Apertar firmemente todas as ligações.

AVISO

Para evitar fugas e danos nas peças do equipamento, garantir que as mangueiras estão totalmente assentes nos encaixes.

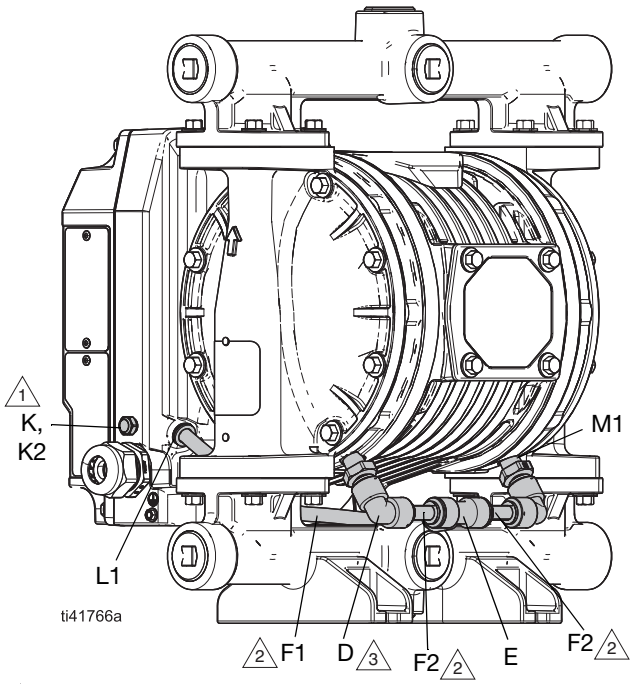

1 Garantir que a porta lateral (K2) está ventilada.

2 Cortar conforme necessário. Consultar o procedimento **Comprimentos de corte da mangueira**, página 12.

3 Aplicar vedante de roscas nos parafusos.

FIG. 7: Instalação típica para mangueiras de sensor de fugas e acessórios para bombas certificadas para utilização em locais comuns, bombas industriais mostradas

Ligar as mangueiras e acessórios para bombas certificadas para utilização em atmosferas explosivas ou locais perigosos (classificados)

Consultar FIG. 2 e FIG. 8.

AVISO
Apertar firmemente todas as ligações para evitar fugas e danos nas peças do equipamento.

1. Seguir o procedimento **Preparar equipamento para mangueiras e encaixes**, página 9.
2. Cortar o comprimento da mangueira (F) em três segmentos (F1 e F2). Consultar o procedimento **Comprimentos de corte da mangueira**, página 12. Consulte a FIG. 8 .
   a. Cortar um comprimento longo de mangueira para F1.
   b. Corte dois comprimentos curtos de mangueira para F2.
3. Instalar cada encaixe de articulação (D) nas portas inferiores (M1).

   NOTA: Aplicar vedante de roscas nas roscas dos encaixes de articulação (D).
4. Ligar uma extremidade de cada comprimento curto de mangueira (F2) a um encaixe de articulação (D).
5. Ligar a extremidade aberta de cada comprimento curto de mangueira (F2) em cada lado da união em T (E).
6. Ligar o comprimento longo da mangueira (F1) à porta central da união em T (E).
7. Ligar a extremidade aberta do comprimento longo da mangueira (F1) à porta de ligação rápida (L1).
8. Instalar um encaixe de articulação (G) na porta lateral (K2).

   NOTA: Aplicar vedante de roscas nas roscas do encaixe de articulação (G).

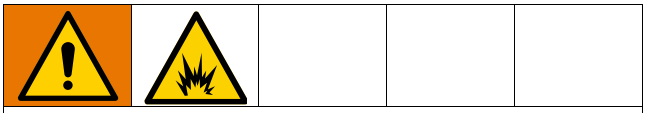

Para evitar ferimentos causados por incêndio e explosão, assegurar que o sistema é vedado com uma ligação entre a porta lateral (K2) e a porta da secção central (N2).

9. Ligar uma extremidade da mangueira (H) ao encaixe de articulação (G).
10. Ligar um encaixe de articulação (N) ao encaixe do casquilho (J).

    NOTA: Aplicar vedante de roscas nas roscas do encaixe de articulação (N).
11. Montar o conjunto da bucha (J) na porta da secção central (N2).

    NOTA: Aplicar vedante de roscas nas roscas do encaixe de casquilho (J).
12. Ligar a outra extremidade da mangueira (H) ao encaixe de articulação (N).
13. Apertar firmemente todas as ligações.

AVISO
Apertar firmemente todas as ligações para evitar fugas e danos nas peças do equipamento.

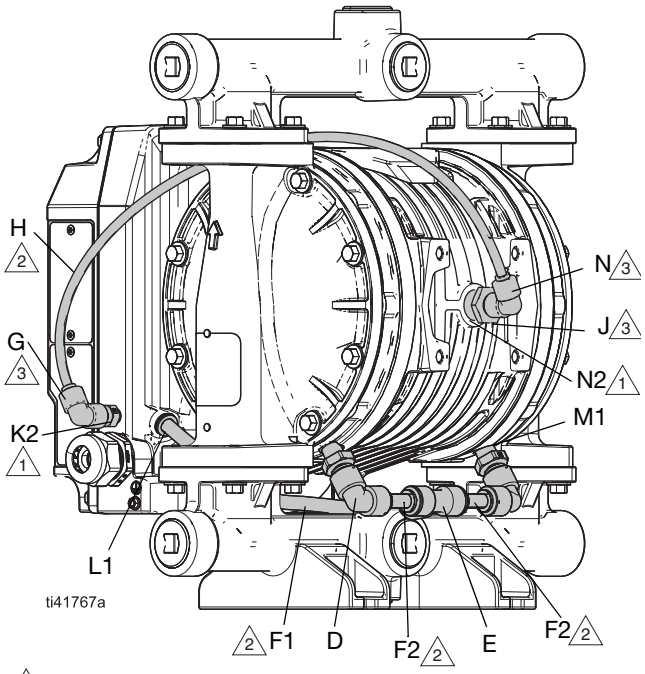

1 Assegurar que a porta lateral (K2) e a porta da secção central (N2) estão ligadas e seladas.

2 Cortar conforme necessário. Consultar o procedimento **Comprimentos de corte da mangueira**, página 12.

3 Aplicar vedante de roscas nos parafusos.

FIG. 8: Instalação típica para mangueiras de sensores de fugas e encaixes para bombas certificadas para uso em atmosferas explosivas ou locais perigosos (classificados), bomba industrial mostrada

Comprimentos de corte da mangueira

Aparar o comprimento da mangueira utilizando um corte perpendicular (quadrado).

Consultar FIG. 7 e FIG. 8.

1. Cortar um comprimento longo de mangueira para F1.
2. Corte dois comprimentos curtos de mangueira para F2.

Configuração da bomba			Mangueira (F1)		Mangueira (F2)	
			pol.	cm	pol.	cm
QT (Industrial)	C		8-5/8	21,9	2-1/2	6,35
	D		9-3/8	23,8	2-1/4	5,72
	E		9-1/8	23,2	2-1/2	6,35
QH (Higiénico)	C	Grau alimentar	11-1/8	28,3	2	5
		Outras	12-1/8	30,8	2	5
	D	Grau alimentar	9-1/4	23,5	2-5/8	6,67
		Outras	10	25,4	4	10,16
	E		9-1/8*	23,2*	2-3/4	7

* Os comprimentos de corte podem variar. Verificar a distância entre os acessórios e cortar em conformidade.

Testar o sensor de fugas

1. Assegurar que a bomba está devidamente instalada e preparada para funcionar. Consultar o manual da bomba relacionado. Consultar **Manuais relacionados** na página 2.
2. Ligar a bomba para verificar se o sensor de fugas está a funcionar corretamente. Consultar o manual da bomba relacionado. Consultar **Manuais relacionados** na página 2.

   NOTA: Se o sensor de fuga não estiver corretamente instalado ou a funcionar, o indicador LED na bomba irá piscar ou a bomba não irá arrancar.

   NOTA: Se for detetada uma fuga pelo sensor, o indicador LED na bomba irá piscar.

Esquemas elétricos

⚠1 Garantir que o interruptor para o sensor de fugas está ligado.

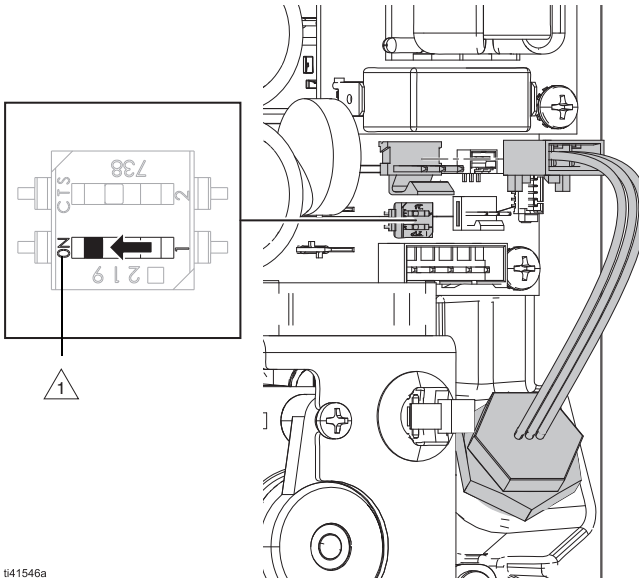

FIG. 9: Ligação de sensor de fugas para bombas certificadas para uso em locais comuns

⚠1 Garantir que o interruptor para o sensor de fugas está ligado.

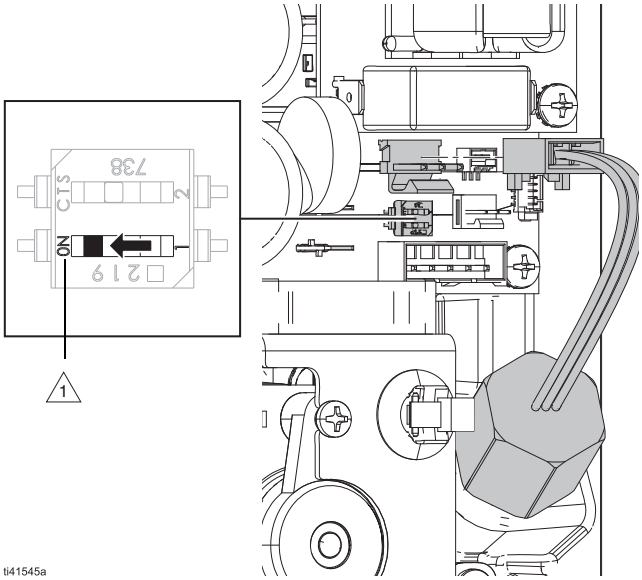

FIG. 10: Ligação de sensor de fugas para bombas certificadas para utilização em atmosferas explosivas ou locais perigosos (Classificados)

Especificações técnicas

Sensor de fugas QUANTM		
	US	**Métrico**
Amplitude térmica de funcionamento		
Locais comuns	–13° a 176 °F	–25° a 80 °C
Atmosferas explosivas ou locais perigosos (Classificados)	–40° a 257 °F	–40° a 125 °C

Proposta 65 Califórnia

RESIDENTES NA CALIFÓRNIA

⚠ **ADVERTÊNCIA:** Cancro e danos ao aparelho reprodutor – www.P65warnings.ca.gov.

Garantia Standard da Graco

A Graco garante que todo o equipamento referenciado no presente documento, fabricado pela Graco e ostentando o seu nome, está isento de defeitos de material e acabamento na data da venda para utilização do comprador original. Com a exceção de qualquer garantia especial, prorrogada ou limitada publicada pela Graco, a Graco irá, durante um período de doze meses a contar da data de venda, reparar ou substituir qualquer peça de equipamento que a Graco considere defeituosa. Esta garantia aplica-se apenas quando o equipamento for instalado, operado e mantido em conformidade com as recomendações escritas da Graco.

Esta garantia não cobre, e a Graco não será responsável, pelo desgaste normal, nem por qualquer avaria, dano ou desgaste causados por uma instalação incorreta, utilização indevida, desgaste por atrito, corrosão, manutenção inadequada ou indevida, negligência, acidente, alteração ilegal ou substituição por componentes de terceiros. A Graco também não será responsável pelo mau funcionamento, danos ou desgaste causados pela incompatibilidade do equipamento Graco com estruturas, acessórios, equipamento ou materiais não fornecidos pela Graco, nem pela conceção, fabrico, instalação, operação ou manutenção inadequadas das estruturas, acessórios, equipamento ou materiais não fornecidos pela Graco.

Esta garantia está condicionada pela devolução previamente paga do equipamento alegadamente defeituoso a um distribuidor autorizado da Graco para retenção do alegado defeito. Se a reclamação for validada, a Graco reparará ou substituirá gratuitamente as peças defeituosas. O equipamento será devolvido ao comprador original, sendo as despesas de transporte reembolsadas. Caso a inspeção do equipamento não confirme qualquer defeito no material ou acabamento, a reparação será executada por um preço aceitável, que pode incluir o custo das peças, da mão-de-obra e do transporte.

ESTA GARANTIA É EXCLUSIVA E SUBSTITUI QUAISQUER OUTRAS GARANTIAS, EXPRESSAS OU IMPLÍCITAS, INCLUINDO, MAS NÃO SE LIMITANDO A, GARANTIA DE COMERCIABILIDADE OU GARANTIA DE ADEQUAÇÃO A DETERMINADO FIM.

A obrigação única da Graco e a possibilidade de recurso do comprador pela quebra de qualquer garantia, deverão ser as supramencionadas. O comprador concorda que não há qualquer outro recurso disponível (incluindo, mas não se limitando a, danos supervenientes ou indiretos por perda de lucros, perda de vendas, lesão pessoal ou danos materiais, ou qualquer outra perda superveniente ou indireta). Qualquer ação no sentido de invocar a garantia deverá ser apresentada no prazo de dois (2) anos a partir da data de aquisição.

A GRACO NÃO FORNECE QUALQUER GARANTIA E NEGA QUAISQUER GARANTIAS IMPLÍCITAS DE QUE O PRODUTO SIRVA PARA O USO A QUE SE DESTINA, DE ADEQUAÇÃO A DETERMINADO FIM RELATIVAMENTE A ACESSÓRIOS, EQUIPAMENTO, MATERIAIS OU COMPONENTES COMERCIALIZADOS MAS NÃO FABRICADOS PELA GRACO. Os artigos vendidos, mas não fabricados pela Graco (como motores elétricos, interruptores, tubos, etc.), estão sujeitos à garantia, caso exista, do seu fabricante. A Graco prestará assistência aceitável ao comprador no caso de violação de qualquer uma destas garantias.

A Graco não será responsabilizada, em nenhuma circunstância, por prejuízos indiretos, acidentais, especiais ou consequentes, resultantes do equipamento indicado fornecido pela Graco, nem pelo fornecimento, desempenho ou utilização de quaisquer produtos ou artigos incluídos, quer devido a uma violação do contrato e da garantia, quer por negligência da Graco ou outros motivos.

Informações da Graco

Para obter as informações mais recentes sobre os produtos da Graco, visite www.graco.com.
Para obter informações sobre patentes, consulte www.graco.com/patents.
PARA EFETUAR UMA ENCOMENDA, contacte o distribuidor da Graco ou ligue para saber qual é o distribuidor mais próximo.
Telefone: 612-623-6921 **ou número gratuito:** 1-800-328-0211, **Fax:** 612-378-3505

Todos os dados escritos e visuais contidos neste documento refletem as mais recentes informações sobre o produto disponíveis no momento da publicação. A Graco reserva-se o direito de efetuar alterações a qualquer momento sem aviso prévio.

Tradução das instruções originais. This manual contains Portuguese. MM 3A8861
Sede da Graco: Minneapolis
Escritórios Internacionais: Bélgica, China, Japão, Coreia

GRACO INC. AND SUBSIDIARIES • P.O. BOX 1441 • MINNEAPOLIS MN 55440-1441 • USA
Copyright 2022, Graco Inc. Todos os locais de fabrico Graco estão registados para ISO 9001.

www.graco.com
Revisão D, Fevereiro 2023