部品

QUANTM™ ポンプ、工業モデル

3A7078E
JA

液体移送用電動式ダイアフラムポンプ (EODD) 一般目的では使用しないでください。

重要な安全上の注意
この取扱説明書および関連する取扱説明書のすべての警告および指示を読んだ上で、装置を使用してください。装置のコントロールと適切な使用方法を十分に知っている必要があります。これらの指示は保管してください。

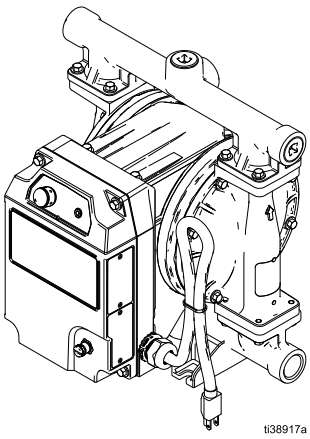

i30 (QTC) モデル

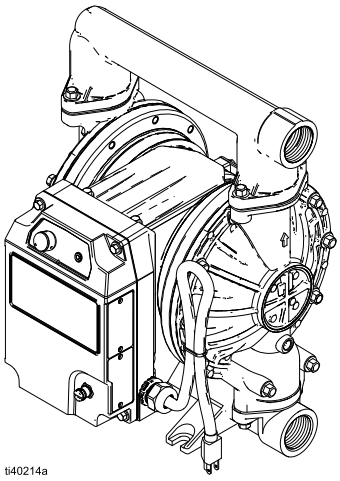

i80 (QTD) モデル

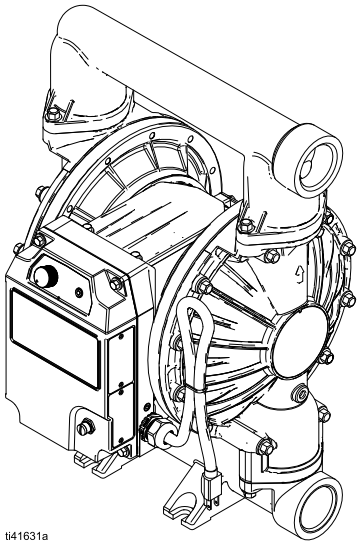

i120 (QTE) モデル

目次

関連の取扱説明書 2
構成マトリックス 3
部品 6
i30 (QTC) モデル 6
i80 (QTD) モデル 7
i120 (QTE) ボールモデル 8
i120 (QTE) フラッパーモデル 9
部品リスト 10
液体カバー 11
チェックバルブブラケットキット (フラッパーポンプのみ) 11
マニホールド 12
アウトレットマニホールド 12
インレットマニホールド 12
中央マニホールド (フラッパーポンプのみ) . . . 13
マニホールドプラグ 13
マニホールドピンキット (フラッパーポンプのみ) 13
マニホールドのファスナー 14
液体カバーのファスナー 15
シート 16
チェック 16
マニホールドシール 17
液体プレート 17
ダイアフラム 17
ダイアフラムファスナー 17
ラベル 18
カート 18
メンテナンスブラケットスタンド 18
液体修理キット 19
i30 (QTC) 19
i80 (QTD) 19
i120 (QTE) ボールモデル 20
i120 (QTE) フラッパーモデル 20
グラコ標準保証 22

関連の取扱説明書

英語取扱説明書番号	説明	リファレンス
3A7637	QUANTM 電動モーター、修理部品	モーター取扱説明書
3A8572	QUANTM ポンプ、指示、工業用モデル	ポンプ取扱説明書

構成マトリックス

交換部品を注文するときに役立つように、機器の識別プレート (ID) に記載されているモデル部品番号と構成シーケンスを記録してください。

モデル部品番号

_____

構成シーケンス:

_____

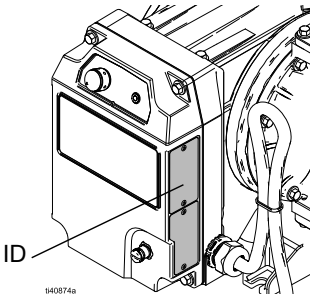

サンプル構成シーケンス: QTC-ACFC1ACACBNBNA100										
Q	**T**	**C**	**AC**	**FC1**	**AC**	**AC**	**BN**	**BN**	**A1**	**00**
ブランド	用途	モデル	接液部材質	モーター	シート材質	チェック材質	ダイアフラム材質	マニホールドシール材質	接続	オプション

注: 組み合わせによっては不可能なものもあります。地域の販売代理店にご相談ください。

ブランド		用途		モデル		接液部材質	
Q	QUANTM	**T**	工業 (i)	**C**	30 (1 in. ポート)	**AL**	アルミニウム
				D	80 (1-1/2 in. ポート)	**CI**	鋳鉄
				E	120 (2 in. ポート)	**CP**	導電性ポリプロピレン
						PP	ポリプロピレン
						PV	PVDF
						SS	316 ステンレス鋼

モーター - 工業モデル						
駆動		**コート**	**入力電圧**	**相**	**場所**	**コード/ケーブル終端**
FC1*	アルミニウム直接駆動	黒色粉体コート	200–240 V	3 相	工業用、通常区域	プラグ付きコード
FC2	アルミニウム直接駆動	黒色粉体コート	200–240 V	単相	工業用、通常区域	プラグ付きコード
FC3*	アルミニウム直接駆動	黒色粉体コート	200–240 V	3 相	工業用、爆発雰囲気	プラグ付きコード
FC4	アルミニウム直接駆動	黒色粉体コート	200–240 V	単相	工業用、爆発雰囲気	フライングリード付きケーブル
FC5	アルミニウム直接駆動	黒色粉体コート	100–120 V	単相	工業用、通常区域	プラグ付きコード
FC6	アルミニウム直接駆動	黒色粉体コート	100–120 V	単相	工業用、危険 (分類) 区域	フライングリード付きケーブル

モーター - 工業モデル						
駆動		コート	入力電圧	相	場所	コード/ケーブル終端
FE1*	アルミニウム直接駆動	FEP コート	200–240 V	3 相	工業用、通常区域、拡張 (化学)	プラグ付きコード
FE2	アルミニウム直接駆動	FEP コート	200–240 V	単相	工業用、通常区域、拡張 (化学)	プラグ付きコード
FE3*	アルミニウム直接駆動	FEP コート	200–240 V	3 相	工業用、爆発雰囲気、拡張 (化学)	プラグ付きコード
FE4	アルミニウム直接駆動	FEP コート	200–240 V	単相	工業用、爆発雰囲気、拡張 (化学)	フライングリード付きケーブル
FE5	アルミニウム直接駆動	FEP コート	100–120 V	単相	工業用、通常区域、拡張 (化学)	プラグ付きコード
FE6	アルミニウム直接駆動	FEP コート	100–120 V	単相	工業用、危険 (分類) 区域、拡張 (化学)	フライングリード付きケーブル

* i30 (QTC) では利用できません。

シート材質		チェック材質		ダイアフラム材質		マニホールドシール材質	
AC	アセタール	**AC**	アセタール、ボール	**BN**	ブナ N	**--**	なし
AL	アルミニウム	**-B**	ブナ N オーバーモールド 303 ステンレス鋼、フラッパー	**CO**	ポリクロロプレンオーバーモールド	**BN**	ブナ N
BN*	ブナ N	**BN**	ブナ N、ボール	**CR**	ポリクロロプレン	**PT**	PTFE
FB	303 ステンレス鋼、ブナ N シール付き	**CR**	ポリクロロプレン、標準、ボール	**FK**	フルオロエラストマー		
FK*	フルオロエラストマー	**CW**	ポリクロロプレン、加重、ボール	**GE**	ジオラスト		
GE	ジオラスト	**FK**	フルオロエラストマー、ボール	**PO**	PTFE/EPDM オーバーモールド		
PP	ポリプロピレン	**GE**	ジオラスト、ボール	**PS**	PTFE/サントプレン、2 ピース		
PV	PVDF	**PT**	PTFE、ボール	**SP**	サントプレン		
SA	PTFE シール付き 17-4PH ステンレス鋼	**SD**	440C ステンレス鋼、ボール	**TP**	TPE		
SP	サントプレン	**SP**	サントプレン、ボール				
SS	316 ステンレス鋼	**SS**	316 ステンレス鋼、ボール				
TP*	TPE	**TP**	TPE、ボール				

* BN、FK、もしくはTP シート搭載のモデルは、マニホールドシールを使用しません。

接続		オプション	
A1	アルミニウム、標準ポート、NPT	**00**	標準
A2	アルミニウム、標準ポート、BSP	**LP**	大きな粒子
C1	導電性ポリプロピレン、中央フランジ		
C2	導電性ポリプロピレン、末端フランジ		
F1	PVDF、中央フランジ		
F2	PVDF、末端フランジ		
I2	鉄、標準ポート、BSP		
P1	ポリプロピレン、中央フランジ		
P2	ポリプロピレン、末端フランジ		
S1	ステンレス鋼、標準ポート、NPT		
S2	ステンレス鋼、標準ポート、BSP		
S51	ステンレス鋼、中央フランジ、水平アウトレット		

モーター駆動の選択			
工業用 - 北米			
モデル	**通常区域 (NEMA プラグ)**	**危険区域 (フライングリード)**	**電圧範囲/相のカウント**
i30 (QTC)	FC5	FC6	100/120V/単相
i80 (QTD)	FC1	FC3	200/240V/3 相
i120 (QTE)	FC1	FC3	200/240V/3 相
工業用 - 国際			
モデル	**通常区域 (IEC プラグ)**	**危険区域 (フライングリード)**	**電圧範囲/相のカウント**
i30 (QTC)	FC2	FC4	200/240 V/単相
i80 (QTD)	FC2	FC4	200/240 V/単相
i120 (QTE)	FC2	FC4	200/240 V/単相
工業用 - 拡張 (化学) - 北米			
モデル	**通常区域 (NEMA プラグ)**	**危険区域 (フライングリード)**	**電圧範囲/相のカウント**
i30 (QTC)	FE5	FE6	100/120V/単相
i80 (QTD)	FE1	FE3	200/240V/3 相
i120 (QTE)	FE1	FE3	200/240V/3 相
工業用 - 拡張 (化学) - 国際			
モデル	**通常区域 (IEC プラグ)**	**危険区域 (フライングリード)**	**電圧範囲/相のカウント**
i30 (QTC)	FE2	FE4	200/240 V/単相
i80 (QTD)	FE2	FE4	200/240 V/単相
i120 (QTE)	FE2	FE4	200/240 V/単相

部品

i30 (QTC) モデル

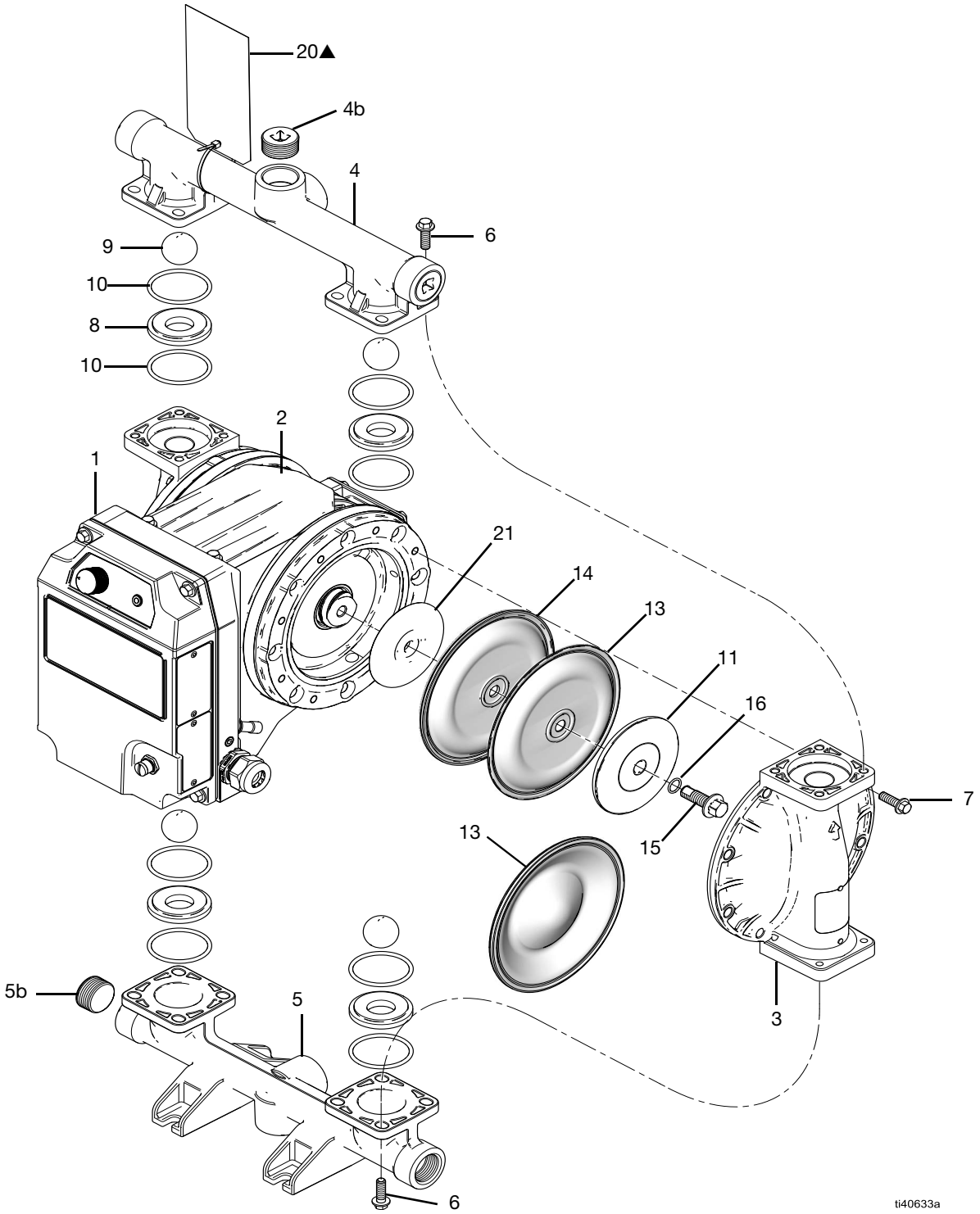

i30 (QTC) アルミニウムモデル表示

i80 (QTD) モデル

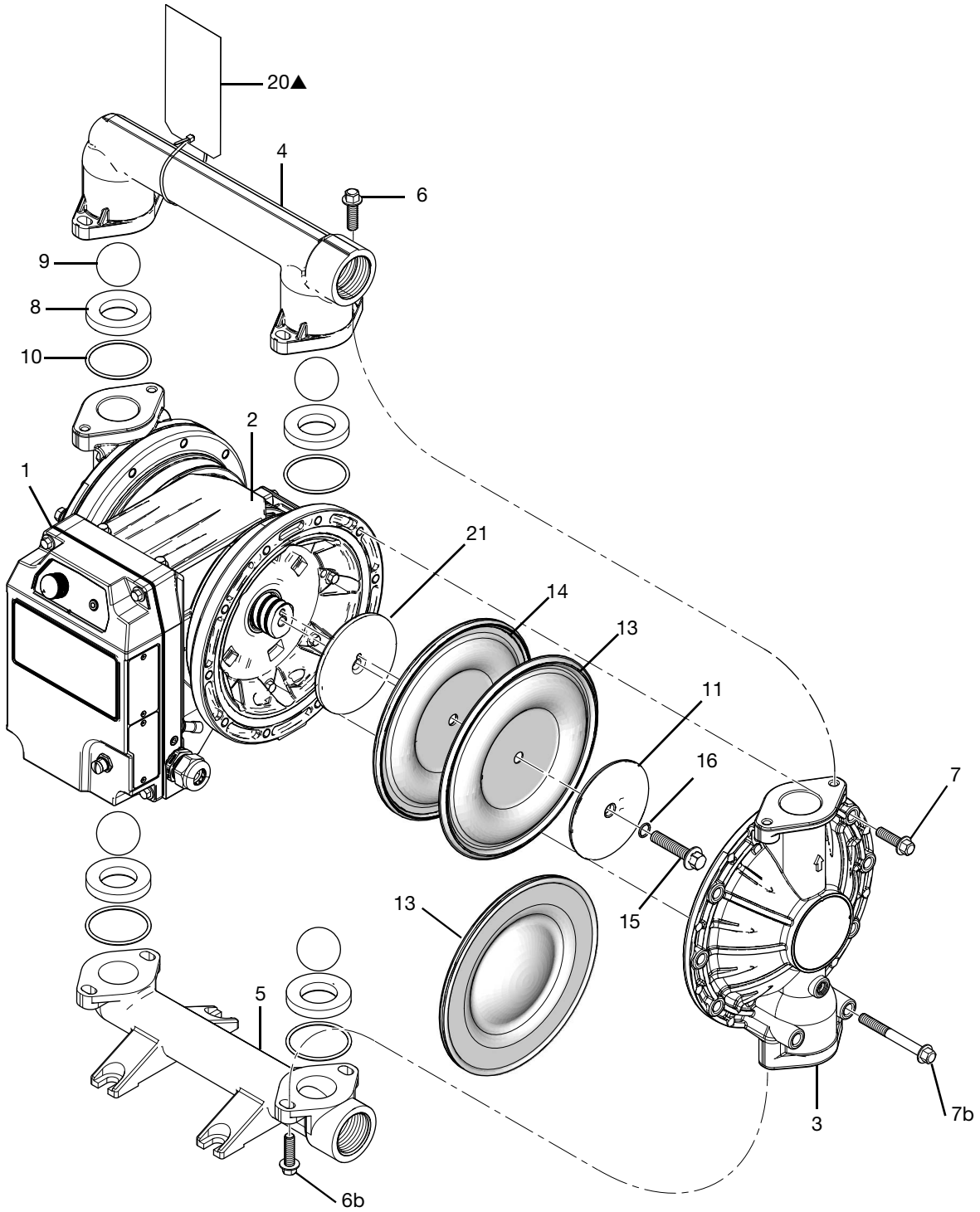

i80 (QTD) アルミニウムモデル表示

i120 (QTE) ボールモデル

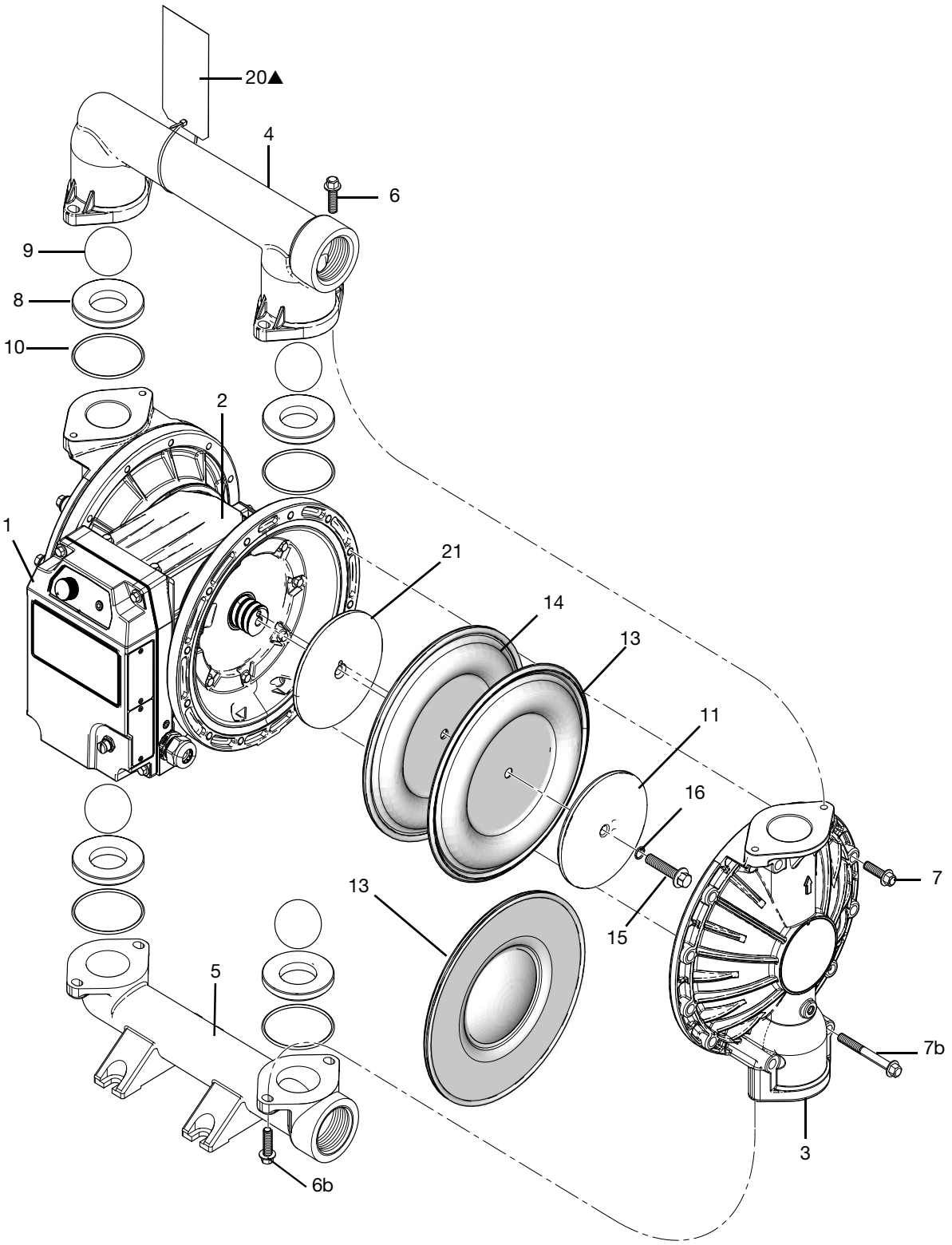

ti40637a

i120 (QTE) ボールモデル (アルミニウムモデル表示)

i120 (QTE) フラッパーモデル

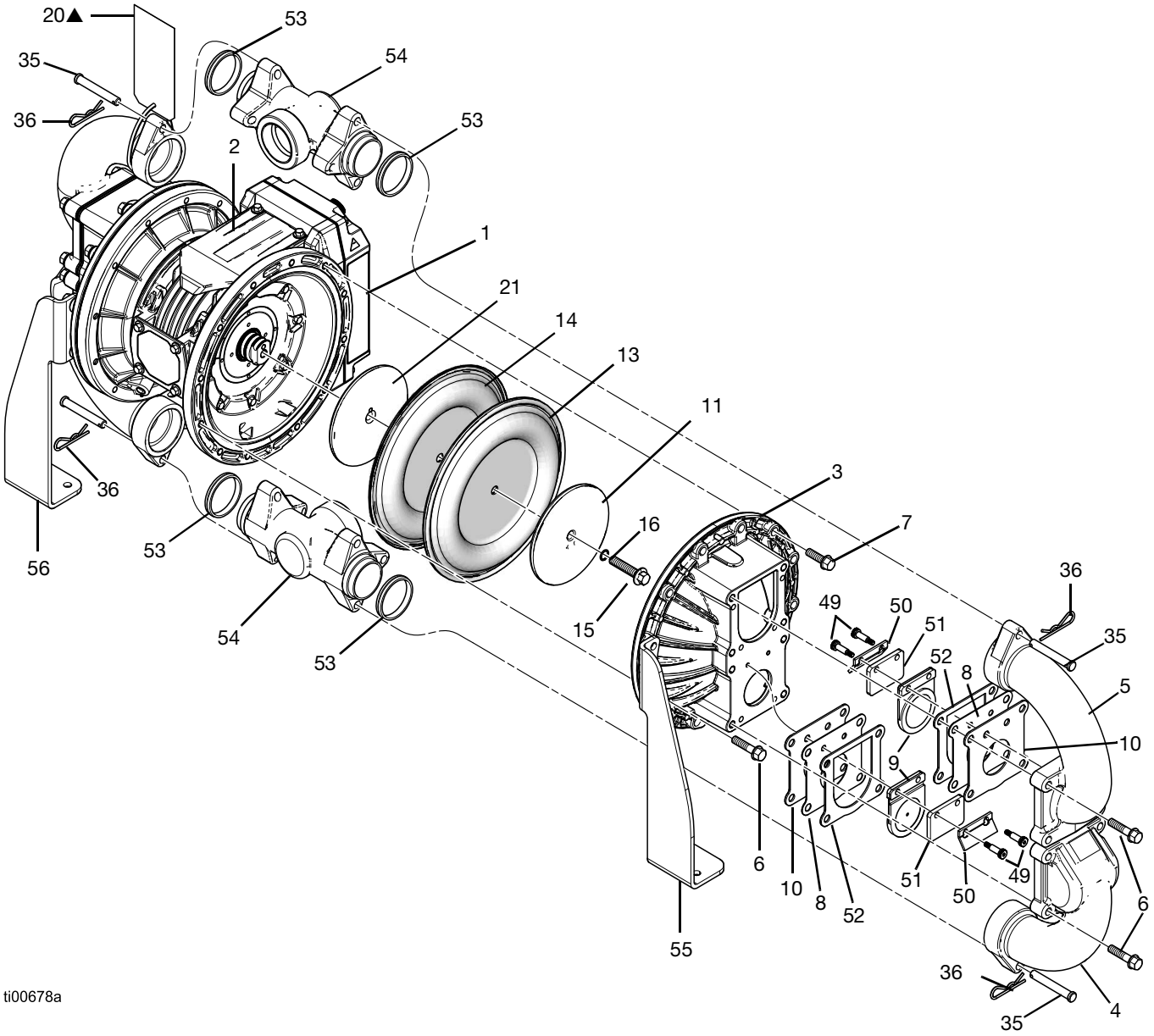

i120 (QTE) フラッパーモデル

部品リスト

表示がない限り部品は個別に販売されます。

参照番号	部品	説明	装置の数量
1‡	– – –	モジュール、モーター	1
2	25V113	モジュール、ステーターシールド	1
3	– – –	カバー、液体。11 ページを参照。	2
4	– – –	マニホールド、アウトレット。12 ページを参照。	1 または 2
4b†	– – –	プラグ、アウトレットマニホールド。13 ページを参照。	0 または 1 または 3
5	– – –	マニホールド、インレット。12 ページを参照。	1 または 2
5b†	– – –	プラグ、インレットマニホールド。13 ページを参照。	0 または 1 または 3
6	– – –	ファスナー、マニホールド。14 ページを参照。	–
6b†	– – –	ファスナー、インレットマニホールド。14 ページを参照。	–
7	– – –	ファスナー、液体カバー、ショート。15 ページを参照。	–
7b†	– – –	ファスナー、液体カバー、ロング。15 ページを参照。	–
8	– – –	シート、ボール。16 ページを参照。	4
9	– – –	チェック、ボール。16 ページを参照。	4
10†	– – –	シール、パッキン、マニホールド。17 ページを参照。	0 または 4 または 8
11	– – –	プレート、ダイアフラム、液体側。17 ページを参照。	2
13	– – –	ダイアフラム。17 ページを参照。	2
14†	– – –	ダイアフラム、バッカー。17 ページを参照。	2
15	– – –	ファスナー。17 ページ参照。	2
16†	– – –	シール、パッキン。17 ページを参照。	0 または 2
20▲	– – –	ラベル、警告、トルク。18 ページを参照。	0 または 1
21		プレート、ダイアフラム、エア側	2
	16D326	i30 (QTC) 用	
	25V496	i80 (QTD) 用	
	25V497	i120 (QTE) ボール用	
	2001442	i120 (QTE) フラッパー用	

▲ 交換用の安全ラベル、タグ、カードについては無償にて提供いたします。

– – – 別途入手できないか、部品番号が異なります。

† 全モデルに含まれているわけではありません。

‡ 特定のモーターモデルについては、モーター取扱説明書を参照してください。**関連の取扱説明書** (2 ページ) を参照してください。

* 部品はモデルには含まれていません。

i120 (QTE) フラッパーポンプ用追加部品:

参照番号	部品	説明	装置の数量
35	– – –	ピン、クレビス	4
36	– – –	ピン、コッター	4
49	– – –	ネジ、ショルダー	8
50	– – –	ブラケット、フラッパー	4
51	– – –	スペーサー、フラッパー	4
52	– – –	ガスケット、フラッパー側	4
53	25U699	ガスケット (4 個のキット)	1
54	– – –	マニホールド、センター。13 ページを参照。	2
55、56	25U704	ブラケット、取り付け (各側に 2 個のキット)	1

液体カバー

液体カバー					
参照番号	接液部材質		部品		
			i30 (QTC)	i80 (QTD)	i120 (QTE)
3	プラスチック	**CP**	24C051♦	120966	120969
		PP	24C050♦	189739	189793
		PV	24C052♦	189741	189795
	金属	**AL**	24B653♦	15A615	15A612 ボール 20A298 フラッパー
		CI	– – –	– – –	191541
		SS	24C061♦	194169	194279

コードの説明については、**構成マトリックス** (3 ページ) を参照してください。

♦ アイテムはキットです。

キットには以下が含まれています。

- 1 x 液体カバー (3)
- 4 x シール (10)

チェックバルブブラケットキット (フラッパーポンプのみ)

チェックバルブブラケットキット (フラッパーポンプのみ)			
参照番号	接続材質		
			i120 (QTE)
49、50	金属	**A1**	25U702♦
		A2	25U702♦

コードの説明については、**構成マトリックス** (3 ページ) を参照してください。

♦ アイテムはキットです。

キットには以下が含まれています。

- 8 x ショルダーネジ (49)
- 4 x フラッパーブラケット (50)

マニホールド

コードの説明については、**構成マトリックス** (3 ページ) を参照してください。

アウトレットマニホールド

アウトレットマニホールド					
参照番号	接続材質		部品		
			i30 (QTC)	i80 (QTD)	i120 (QTE)
4	プラスチック	**C1**	24C039♦	– – –	– – –
		C2	24C042♦	– – –	120971
		F1	24C040♦	– – –	– – –
		F2	24C043♦	192075	189792
		P1	24C038♦	– – –	– – –
		P2	24C041♦	192074	189790
	金属	**A1**	24B649♦	15A616	15A613 ボール 20A297 フラッパー
		A2	24B650♦	15A658	15A614 ボール 20A297 フラッパー
		I1	– – –	– – –	191543
		I2	– – –	– – –	192089
		S1	24C057♦	194221	194281
		S2	24C058♦	195575	195577
		S51	25C302♦	25T948	25F007

♦ アイテムはキットです。

キットには以下が含まれています。
- 1 x アウトレットマニホールド (4)
- 1 x アウトレットマニホールドプラグ (4b)

インレットマニホールド

インレットマニホールド					
参照番号	接続材質		部品		
			i30 (QTC)	i80 (QTD)	i120 (QTE)
5	プラスチック	**C1**	24C045♦	– – –	– – –
		C2	24C048♦	– – –	120970
		F1	24C046♦	– – –	– – –
		F2	24C049♦	192073	189789
		P1	24C044♦	– – –	– – –
		P2	24C047♦	192072	189787
	金属	**A1**	24B651♦	189402	189302 ボール 20A296 フラッパー
		A2	24B652♦	192078	192086 ボール 20A296 フラッパー
		I1	– – –	– – –	191542
		I2	– – –	– – –	192088
		S1	24C059♦	194170	194280
		S2	24C060♦	195574	195576
		S51	25C301♦	25T950	25F009

♦ アイテムはキットです。

キットには以下が含まれています。
- 1 x インレットマニホールド (5)
- 1 x インレットマニホールドプラグ (5b)

中央マニホールド (フラッパーポンプのみ)

中央マニホールド (フラッパーポンプのみ)			
参照番号	接続材質		i120 (QTE)
54	金属	**A1**	20A301
		A2	20A815

マニホールドプラグ

マニホールドプラグ			
参照番号	接続材質		i30 (QTC) 部品
4b、5b	金属	**A1**	24C617♦
		A2	24C618♦

♦ アイテムはキットです。

キットには以下が含まれています。
- 3 x アウトレットマニホールドプラグ (4b)
- 3 x インレットマニホールドプラグ (5b)

マニホールドピンキット (フラッパーポンプのみ)

マニホールドピンキット (フラッパーポンプのみ)			
参照番号	接続材質		i120 (QTE)
35、36	金属	**A1**	25U915♦
		A2	25U915♦

♦ アイテムはキットです。

キットには以下が含まれています。
- 4 x クレビスピン (35)
- 4 x コッターピン (36)

マニホールドのファスナー

コードの説明については、**構成マトリックス** (3 ページ) を参照してください。

マニホールドのファスナー								
参照番号	接液部材質		i30 (QTC)		i80 (QTD)		i120 (QTE)	
			部品	装置の数量	部品	装置の数量	部品	装置の数量
6	プラスチック	**PP**	24C056♦	16	112560	8	112560†	8
		CP	24C056♦	16	– – –	0	112560†	8
		PV	24C056♦	16	112560	8	112560†	8
	金属	**AL**	24B654♦	16	115644	4	115644 ボール 25U703* フラッパー (キット)	8 24
		CI	– – –	0	– – –	0	112416	8
		SS	24C064♦	16	112416	8	– – –	0
6b	プラスチック	**PP**	– – –	0	112559	8	112559‡	8
		CP	– – –	0	– – –	0	112559‡	8
		PV	– – –	0	112559	8	112559‡	8
	金属	**AL**	– – –	0	– – –	0	– – –	0
		CI	– – –	0	– – –	0	– – –	0
		SS	– – –	0	– – –	0	– – –	0

♦ アイテムはキットです。

キットには以下が含まれています。

- 8 x ファスナー (6) 含まれているナットは、SS ポンプのみに使用されます。

* 液体カバー / ブラケットの接続のためのファスナーを含みます。

† プラスチックポンプのみのための 4 つのワッシャ 15J379 も必要です。

‡ プラスチックポンプのみのための 4 つのワッシャ 15J380 も必要です。

液体カバーのファスナー

コードの説明については、**構成マトリックス** (3 ページ) を参照してください。

液体カバーのファスナー								
参照番号	接液部材質		i30 (QTC)		i80 (QTD)		i120 (QTE)	
			部品	装置の数量	部品	装置の数量	部品	装置の数量
7	プラスチック	**PP**	24C055♦	16	112368	12	112368	16
		CP	24C055♦	16	– – –	0	112368	16
		PV	24C055♦	16	112368	12	112368	16
	金属	**AL**	24B654♦	16	115644	16	115644 ボール 25U701 フラッパー (キット)	16 16
		CI	– – –	0	– – –	0	112416	16
		SS	24C063♦	16	112416	16	112416	16
7b	プラスチック	**PP**	– – –	0	114118	8	114181*	8
		CP	– – –	0	– – –	0	114181*	8
		PV	– – –	0	114118	8	114181*	8
	金属	**AL**	– – –	0	115644	4	115644	8
		CI	– – –	0	– – –	0	112543	8
		SS	– – –	0	112417	4	112417	8

♦ アイテムはキットです。

キットには以下が含まれています。

- 8 x ファスナー (7) 含まれているナットは、SS ポンプのみに使用されます。

* プラスチックポンプのみのための 8 つのワッシャ 15K828 も必要です。

シート

コードの説明については、**構成マトリックス** (3 ページ) を参照してください。

シート					
参照番号	シート材質		部品		
			i30 (QTC)	i80 (QTD)	i120 (QTE)
8	プラスチック	**AC**	24B630♦	– – –	– – –
		BN	24B632♦	D0B700♦	D0F700♦
		FK	24B638♦	D0B800♦	D0F800♦
		GE	24B633♦	D0BG00♦	D0FG00♦
		PP	24B635♦	D0B900♦	D0F900♦
		PV	24C721♦	D0BA00♦	D0GA00♦
		SP	24B636♦	D0B600♦	D0F600♦
		TP	24B634♦	D0B500♦	D0F500♦
	金属	**AL**	24B631♦	– – –	– – –
		FB	– – –	– – –	25U695†
		SA	– – –	D0B400♦	D0F400♦
		SS	25C818♦	D0BB00♦	D0F300♦

♦ アイテムはキットです。

キットには以下が含まれています。
- 4 x シート (8)

† アイテムはキットです。

キットには次のものが含まれています。

- 4 x フラパーシート (8)
- 4 x ガスケット (10)
- 4 x フラッパー側のガスケット (52)

チェック

コードの説明については、**構成マトリックス** (3 ページ) を参照してください。

チェック					
参照番号	チェック材質		部品		
			i30 (QTC)	i80 (QTD)	i120 (QTE)
9	プラスチック	**AC**	D07020♦	D0B020♦	D0F020♦
		BN	D07070♦	D0B070♦	D0F070♦
		CR	24B643♦	– – –	– – –
		FK	D07080♦	D0B080♦	D0F080♦
		GE	D070G0♦	D0B0G0♦	D0F0G0♦
		PT	D07010♦	D0B010♦	D0F010♦
		SP	D07060♦	D0B060♦	D0F060♦
		TP	D07050♦	D0B050♦	D0F050♦
	金属	**SD**	D07040♦	D0B040♦	D0F040♦
		SS	D07030♦	– – –	– – –
	プラスチックと金属	**CW**	25A299♦	26B431♦	D0F0H0♦
		-B	– – –	– – –	25U696†

♦ アイテムはキットです。

キットには以下が含まれています。
- 4 x チェック (9)

† アイテムはキットです。

キットには次のものが含まれています。

- 4 x フラッパーバルブ (9)
- 4 x フラッパースペーサー (51)

マニホールドシール

コードの説明については、**構成マトリックス** (3 ページ) を参照してください。

マニホールドシール				
参照番号	マニホールドシール材質	部品		
		i30 (QTC)	i80 (QTD)	i120 (QTE)
10	**PT**	24B655♦	26B253♦	26B352♦
	BN	– – –	– – –	フラッパーシールは **FB** シールキットに含まれています

♦ アイテムはキットです。

キットには以下が含まれています。
- 適切な場合は 4 個または 8 個のシール (10)

液体プレート

コードの説明については、**構成マトリックス** (3 ページ) を参照してください。

液体プレート					
参照番号	接液部材質		i30 (QTC)	i80 (QTD)	i120 (QTE)
			部品	部品	部品
11	プラスチック	**CP**	24C036♦	189742	25B444♦
		PP	24C036♦	189742	25B444♦
		PV	24C037♦	189744	25B450♦
	金属	**AL**	24C035♦	262026	25B445*♦
		CI	– – –	– – –	25B445♦
		SS	24C062♦	189309	25B445♦

♦ アイテムはキットです。

* ボールとフラッパーの両方のモデルに適用されます。

キットには次のものが含まれています。
- 1 x 液体プレート
- 1 x シール (16)
- 1 x ファスナー (15)
- 1 x エア側プレート (パッキンのみのため。廃棄。)

ダイアフラム

コードの説明については、**構成マトリックス** (3 ページ) を参照してください。

ダイアフラム				
参照番号	ダイアフラム材質	部品		
		i30 (QTC)	i80 (QTD)	i120 (QTE)
13	**BN**	25V220♦	25V200♦	25V207*♦
	CO	25V226♦	– – –	– – –
	CR	– – –	– – –	2002084*♦
	FK	25V221♦	25V201♦	25V208*♦
	GE	25V224♦	25V204♦	25V210*♦
	PO	25V225♦	25V205♦	25V214*♦
	PS	24F926♦	24F398♦	24F399*♦
	SP	25V223♦	25V203♦	25V209*♦
	TP	25V222♦	25V202♦	25V213*♦

♦ アイテムはキットです。

* ボールとフラッパーの両方のモデルに適用されます。

キットには次のものが含まれています。
- 2 x ダイアフラム (13)
- 2 x ダイアフラムバッカー (14、適切な場合)
- 2 x シール (適切な場合は 16)
- 1 x 嫌気性粘着材パック

ダイアフラムファスナー

ダイアフラムファスナー				
参照番号	ダイアフラム材質	部品		
		i30 (QTC)	i80 (QTD)	i120 (QTE)
15	プラスチック	– – –	– – –	18H019
	金属	24C099♦	189410	189410

♦ アイテムはキットです。

* ボールとフラッパーの両方のモデルに適用されます。

キットには次のものが含まれています。
- 1 x ファスナー (15)
- 1 x シール (16)

ラベル

ラベル				
参照番号	接続材質	部品		
		i30 (QTC)	i80 (QTD)	i120 (QTE)
20	プラスチック	16A023	15H976	15J194
	金属	15Y997	15H975	15J300 ボール 18F457 フラッパー

カート

カート		
参照番号	部品	説明
–	25U205	カート、2 ホイール、i30 (QTC)、i80 (QTD)、i120 (QTE) のため

メンテナンスブラケットスタンド

メンテナンスブラケットスタンド		
参照番号	部品	説明
–	18F978	スタンド、メンテナンスブラケット

液体修理キット

シート、チェック、ダイアフラム、シールの材質の定義については、**構成マトリックス** (3 ページ) を参照してください。

適切な場合は、すべての液体修理キットには次のものが含まれています。

- 4 x シート
- 4-8 x マニホールドガスケット
- 4 x チェック
- 2 x ダイアフラム
- 2 x ダイアフラムバッカー
- 2 x ダイアフラムボルト
- 2 x ダイアフラムボルト O リング
- 1 x 接着剤

i30 (QTC)

i30 (QTC)	
部品	**シート、チェック、ダイアフラム、シール**
25V259	TP、AC、TP、--
25V260	GE、GE、GE、PT
25V261	AC、PT、PS、PT
25V262	SS、PT、PS、PT
25V263	SS、SS、PS、PT
25V264	BN、BN、BN、--
25V265	PP、PT、PS、PT
25V266	SP、SP、SP、PT
25V267	SS、PT、PO、PT
25V268	FK、FK、FK、--
25V269	SS、SS、SP、PT
25V270	TP、TP、TP、--
25V271	SS、SS、PO、PT
25V272	SP、PT、SP、PT
25V273	SS、GE、GE、PT
25V274	PP、BN、BN、PT
25V275	PP、SP、SP、PT
25V276	AL、BN、BN、PT
25V277	AC、BN、BN、PT
25V278	SS、PT、BN、PT
25V279	SS、BN、BN、PT

i30 (QTC)	
部品	**シート、チェック、ダイアフラム、シール**
25V280	SS、SS、FK、PT
25V281	PP、PT、PO、PT
25V282	AC、AC、PS、PT
25V283	SS、FK、FK、PT
25V284	SS、SP、SP、PT
25V285	GE、CR、CO、PT
25V286	SS、PT、TP、PT
25V287	GE、GE、SP、PT
25V288	TP、BN、TP、--
25V289	AC、PT、PO、PT
25V290	TP、SS、TP、--
25V291	PP、AC、BN、PT
25V292	SS、SS、GE、PT
25V294	AC、AC、PO、PT
25V295	AC、SP、SP、PT
25V296	TP、PT、TP、--
25V297	TP、PT、PS、--
25V298	AC、AC、BN、PT
25V299	TP、PT、PO、--

i80 (QTD)

i80 (QTD)	
部品	**シート、チェック、ダイアフラム、シール**
25V300	TP、AC、TP、--
25V301	GE、GE、GE、PT
25V302	SS、PT、PS、PT
25V303	SP、SP、SP、PT
25V304	BN、BN、BN、--
25V305	SS、AC、PS、PT
25V306	PP、PT、PS、PT
25V307	FK、FK、FK、--
25V308	SS、SD、PS、PT

i80 (QTD)	
部品	シート、チェック、ダイアフラム、シール
25V309	SP、PT、SP、PT
25V310	TP、TP、TP、--
25V311	GE、GE、SP、PT
25V312	SS、SP、SP、PT
25V313	PP、TP、TP、PT
25V314	SS、BN、BN、PT
25V315	PP、BN、BN、PT
25V316	SS、GE、GE、PT
25V317	SS、PT、PO、PT
25V318	SS、SD、SP、PT
25V319	SS、SD、PO、PT
25V321	PP、SP、SP、PT
25V322	SP、TP、TP、PT

i120 (QTE) ボールモデル

i120 ボール	
部品	シート、チェック、ダイアフラム、シール
25V352	TP、AC、TP、--
25V353	SP、SP、SP、PT
25V354	GE、GE、GE、PT
25V355	SS、PT、PS、PT
25V356	BN、BN、BN、--
25V357	PP、PT、PS、PT
25V358	SS、SP、SP、PT
25V359	SS、AC、PS、PT
25V360	SP、PT、SP、PT
25V361	TP、TP、TP、--
25V362	SS、SD、PS、PT
25V363	FK、FK、FK、--
25V366	SS、GE、GE、PT
25V367	GE、GE、SP、PT
25V368	SS、PT、PO、PT
25V369	SA、SD、PS、PT

i120 ボール	
部品	シート、チェック、ダイアフラム、シール
25V371	SA、PT、PS、PT
25V372	PP、BN、BN、PT
25V373	SS、BN、BN、PT
25V374	SS、FK、FK、PT
25V375	SS、CW、PO、PT
25V376	SS、CW、PS、PT
2000321	SS、FK、FK、PT
2000322	GE、GE、GE、PT
2000323	PP、PT、PO、PT
2000217	PP、SP、SP、PT
2000324	PP、TP、TP、PT
2000325	SS、PT、PS、PT

i120 (QTE) フラッパーモデル

i120 フラッパー	
部品	シート、チェック、ダイアフラム、シール
2001296	FB、-B、BN、BN
2001297	FB、-B、CR、BN
2001298	FB、-B、GE、BN
2001299	FB、-B、SP、BN
2001300	FB、-B、TP、BN

i120 (QTE) フラッパーモデルキットには次のものが含まれています。

- 4 x シート (8)
- 4 x ガスケット (52)
- 4 x ガスケット (10)
- 4 x フラッパーバルブ (9)
- 4 x スペーサー (51)
- 2 x ダイアフラム (13)
- 2 x ダイアフラムバッカー (14)
- 2 x パッキン O リング (16)
- 4 x ガスケット (53)
- 1 x 嫌気性粘着材パック

グラコ標準保証

グラコは直接お買い上げいただいたお客様のご使用に対し、販売日時から、本ドキュメントに記載されたグラコが製造し、かつグラコの社名を付したすべての装置の材質および仕上がりに欠陥がないことを保証します。Graco により公表された特殊的、拡張的または制限的保証を除き、販売日時から起算して 12 か月間、Graco により欠陥があると判断された装置の部品を修理、交換いたします。本品質保証はグラコの書面の推奨に従って、装置が設置、操作、およびメンテナンスされている場合にのみ有効です。

誤った設置、誤用、摩擦、腐食、不十分または不適切なメンテナンス、過失、事故、改ざん、またはグラコ製でない構成部品の代用が原因で発生した一般的な摩耗、あるいは誤動作、損傷、摩耗については、本品質保証の範囲外でありグラコは一切責任を負わないものとします。また、グラコの装置とグラコによって提供されていない機構、アクセサリー、装置、または材料の不適合、あるいはグラコによって提供されていない機構、アクセサリー、装置、または材質の不適切な設計、製造、取り付け、操作またはメンテナンスが原因で発生した誤動作、損傷、または摩耗については、グラコは一切責任を負わないものとします。

本品質保証は、欠陥があると主張されている機器をグラコ認定代理店が前払いで返送し、欠陥の検証を行うことが条件となります。申し立てられた欠陥が確認された場合、グラコは欠陥のある部品を無償で修理または交換します。装置は、輸送料前払いで、直接お買い上げいただけたお客様に返却されます。装置の検査により材質または仕上がりの欠陥が明らかにならなかった場合は、修理は妥当な料金で行われます。料金には部品、労働、工賃および輸送の費用が含まれる可能性があります。

本保証は唯一のものであり、明示的、黙示的を問わず、商品性の保証、または特定用途への適合性の保証など、その他の保証に代わるものです。

保証違反の場合のグラコのあらゆる義務およびお客様の救済に関しては、上記規定の通りです。購入者は、他の補償 (利益の損失、売上の損失、人身傷害、または器物破損による偶発的または結果的な損害、または他のいかなる偶発的または結果的な損失を含むがこれに限定されるものではない) は得られないものであることに同意します。保証違反に関連するいかなる行為も、販売日から起算して 2 年以内に提起する必要があります。

グラコによって販売されているが、製造されていないアクセサリー、装置、材質、または構成部品に関しては、グラコは保証を負わず、特定目的に対する商用性および適合性のすべての黙示保証は免責されるものとします。販売されているが グラコによって製造されていない製品 (電動モーター、スイッチ、ホースなど) がある場合、それらのメーカーの品質保証の対象となります。グラコはこれらの保証違反に関する何らかの主張を行う際は、合理的な支援を購入者に提供いたします。

グラコはいかなる場合においても、本契約に基づいてグラコが供給した機器、またはグラコに販売された製品やその他の商品の設備、性能、使用から生じる間接的、付随的、特別または結果的損害について、契約違反、規約違反によるものであるかを問わず、責任を負いません。

Graco Canada のお客様へ

お客様および弊社は、すべての文書、通知および本保証に従い、または本保証に直接間接に関連して提起される法的手続きに加え現在の文書についても英語により記述されることに同意するものとします。

グラコに関する情報

グラコ製品についての最新情報入手先: www.graco.com。
特許についての情報入手先: www.graco.com/patents。
ご注文は、グラコ販売代理店までお問い合わせになるか、または最寄りの販売代理店にお電話の上ご確認ください。
電話: 612-623-6921 **または無料通話:** 1-800-328-0211、**ファックス:** 612-378-3505

本文書に含まれる全ての文字および図、表等によるデータは、出版時に入手可能な最新の製品情報を反映しています。
グラコは予告なくいつでも変更できる権利を保有しています。

取扱説明書原文。この取扱説明書には、英語が含まれています。MM 3A8946
Graco 本社: Minneapolis
海外拠点: Belgium、China、Japan、Korea

GRACO INC. AND SUBSIDIARIES • P.O. BOX 1441 • MINNEAPOLIS MN 55440-1441 • USA
著作権 2022, Graco Inc. Graco のすべての製造拠点は、ISO 9001 に登録されています。

www.graco.com
改訂 E、2023 年 6 月