Peças

Bombas QUANTM™, Modelos Industriais

3A7220E

PT

Bombas de diafragma elétrico (EODD) com acionamento elétrico integral para aplicações de transferência de fluidos. Apenas para utilização profissional.

Instruções de segurança importantes

Leia todas as advertências e instruções deste manual e os manuais de funcionamento relacionados antes de utilizar o equipamento. Familiarize-se com os controlos e a correta utilização do equipamento. Guarde estas instruções.

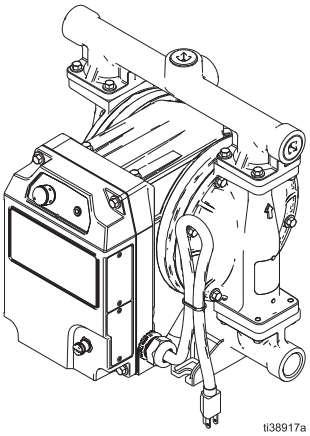

Modelo i30 (QTC)

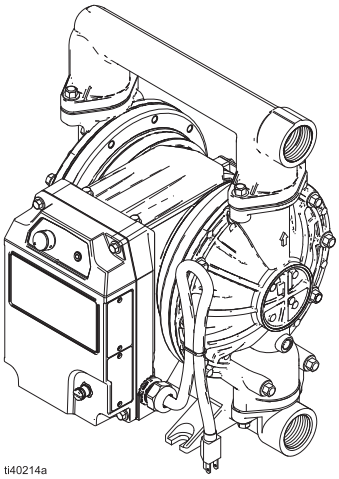

Modelo i80 (QTD)

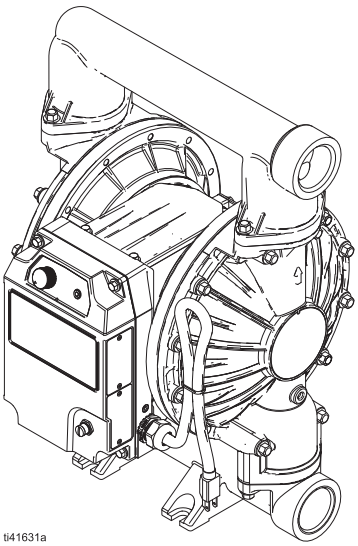

Modelo i120 (QTE)

PROVEN QUALITY. LEADING TECHNOLOGY.

Índice

Manuais relacionados 2
Matriz de configuração 3
Peças. 6
Modelos i30 (QTC). 6
Modelos i80 (QTD). 7
Modelos i120 (QTE) de esfera 8
Modelos i120 (QTE) de flapper 9
Lista de peças 10
Tampas de líquido 11
Kits de suporte da válvula de retenção (apenas bomba de flapper). 11
Tubagens. 12
Distribuidores de saída 12
Distribuidores de admissão. 12
Colectores centrais (apenas bomba de flapper). 13
Bujões do distribuidor 13
Kits de pinos do distribuidor (apenas bomba de flapper). 13
Fixadores para distribuidores. 14
Fixadores para tampas de fluidos 15
Sedes 16
Aros. 16
Vedantes do distribuidor. 17
Placas de líquido 17
Diafragmas. 17
Fixadores do diafragma 17
Etiquetas. 18
Carrinho 18
Base do suporte de manutenção. 18
Kits de reparação de fluidos. 19
i30 (QTC) 19
i80 (QTD) 19
Modelos i120 (QTE) de esfera. 20
Modelos i120 (QTE) de flapper 20
Garantia Standard da Graco. 22

Manuais relacionados

Número do Manual em Português	Descrição	Referência
3A7637	QUANTM Motor Elétrico, Reparação-Peças	Manual do Motor
3A8572	Bombas QUANTM, Instruções, Modelos Industriais	Manual da bomba

Matriz de configuração

Registar a referência do modelo e a sequência de configuração encontrada na placa de identificação (ID) do seu equipamento para o auxiliar na encomenda de peças de substituição.

Referência do modelo:

_____

Sequência de configuração:

_____

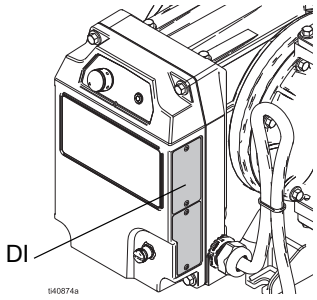

Sequência de configuração da amostra: QTC-ACFC1ACACBNBNA100										
Q	**T**	**C**	**AC**	**FC1**	**AC**	**AC**	**BN**	**BN**	**A1**	**00**
Marca	Aplicação	Modelo	Material da Secção em contacto com o líquido	Motor	Material da sede	Material do aro	Material do diafragma	Material vedante do distribuidor	Ligação	Opções

NOTA: Algumas combinações não são possíveis. Verificar junto do distribuidor local.

Marca		Aplicação		Modelo		Material da Secção em contacto com o líquido	
Q	QUANTM	**T**	Industrial (i)	**C**	30 (Porta de 1 pol.)	**AL**	Alumínio
				D	80 (Porta de 1-1/2 pol.)	**CI**	Ferro fundido
				E	120 (Porta de 2 pol.)	**CP**	Polipropileno condutor
						PP	Polipropileno
						PV	PVDF
						SS	Aço inoxidável 316

Motor - Modelos industriais						
Transmissão		**Revestimento**	**Tensão de entrada**	**Fase**	**Localização**	**Terminação de fios/cabos**
FC1*	Transmissão direta em alumínio	Revestimento em pó preto	200-240 V	Trifásico	Industrial, Locais comuns	Fio com ficha
FC2	Transmissão direta em alumínio	Revestimento em pó preto	200–240 V	Monofásico	Industrial, Locais comuns	Fio com ficha
FC3*	Transmissão direta em alumínio	Revestimento em pó preto	200-240 V	Trifásico	Industrial, Atmosferas explosivas	Fio com ficha
FC4	Transmissão direta em alumínio	Revestimento em pó preto	200–240 V	Monofásico	Industrial, Atmosferas explosivas	Cabo com saídas
FC5	Transmissão direta em alumínio	Revestimento em pó preto	100–120 V	Monofásico	Industrial, Locais comuns	Fio com ficha
FC6	Transmissão direta em alumínio	Revestimento em pó preto	100–120 V	Monofásico	Industrial, Locais de classificação perigosa (classificados	Cabo com saídas

Motor - Modelos industriais						
Transmissão		**Revestimento**	**Tensão de entrada**	**Fase**	**Localização**	**Terminação de fios/cabos**
FE1*	Transmissão direta em alumínio	Revestimento em FEP	200-240 V	Trifásico	Industrial, Locais comuns, Reforçado (Químico)	Fio com ficha
FE2	Transmissão direta em alumínio	Revestimento em FEP	200–240 V	Monofásico	Industrial, Locais comuns, Reforçado (Químico)	Fio com ficha
FE3*	Transmissão direta em alumínio	Revestimento em FEP	200-240 V	Trifásico	Industrial, Atmosferas Explosivas, Reforçado (Químico)	Fio com ficha
FE4	Transmissão direta em alumínio	Revestimento em FEP	200–240 V	Monofásico	Industrial, Atmosferas Explosivas, Reforçado (Químico)	Cabo com saídas
FE5	Transmissão direta em alumínio	Revestimento em FEP	100–120 V	Monofásico	Industrial, Locais comuns, Reforçado (Químico)	Fio com ficha
FE6	Transmissão direta em alumínio	Revestimento em FEP	100–120 V	Monofásico	Locais industriais, perigosos (classificados), Reforçado (Químico)	Cabo com saídas

*Não disponível com i30 (QTC).

Material da sede		Material do aro		Material do diafragma		Material vedante do distribuidor	
AC	Acetal	**AC**	Acetal, esfera	**BN**	Buna-N	**--**	Nenhuma
AL	Alumínio	**-B**	Buna-N Overmold 303 Aço inoxidável, flapper	**CO**	Polipropileno sobremoldado	**BN**	Buna-N
BN*	Buna-N	**BN**	Buna-N, esfera	**CR**	Policloropreno	**PT**	PTFE
FB	303 Aço inoxidável com vedantes Buna-N	**CR**	Policloropreno, padrão, esfera	**FK**	Fluoroelastómero		
FK*	Fluoroelastómero	**CW**	Policloropreno, pesado, esfera	**GE**	Geolast		
GE	Geolast	**FK**	Fluoroelastómero, esfera	**PO**	PTFE/EPDM sobremoldado		
PP	Polipropileno	**GE**	Geolast, esfera	**PS**	PTFE/Santopreno, duas peças		
PV	PVDF	**PT**	PTFE, esfera	**SP**	Santopreno		
SA	17-4PH Aço Inoxidável com vedantes PTFE	**SD**	440C Aço inoxidável, Esfera	**TP**	TPE		
SP	Santopreno	**SP**	Santopreno, esfera				
SS	Aço inoxidável 316	**SS**	316 Aço inoxidável, Esfera				
TP*	TPE	**TP**	TPE, esfera				

Os modelos com sedes BN, FK ou TP não utilizam vedantes do distribuidor.

Ligação		Opções	
A1	Alumínio, portas padrão, NPT	**00**	Standard
A2	Alumínio, portas padrão, BSP	**LP**	Partícula grande
C1	Polipropileno condutor, flange central		
C2	Polipropileno condutor, flange final		
F1	PVDF, flange central		
F2	PVDF, flange terminal		
I2	Ferro, portas padrão, BSP		
P1	Polipropileno, flange central		
P2	Polipropileno, flange final		
S1	Aço inoxidável, portas padrão, NPT		
S2	Aço inoxidável, portas padrão, BSP		
S51	Aço inoxidável, flange central, saída horizontal		

Seleção do acionamento do motor			
Industrial - América do Norte			
Modelo	**Localização normal (ficha NEMA)**	**Localização perigosa (cabos elétricos)**	**Gama de tensões/contagem de fases**
i30 (QTC)	FC5	FC6	100/120V/Monofásico
i80 (QTD)	FC1	FC3	200/240V/Trifásico
i120 (QTE)	FC1	FC3	200/240V/Trifásico
Industrial - Internacional			
Modelo	**Localização normal (ficha IEC)**	**Localização perigosa (cabos elétricos)**	**Gama de tensões/contagem de fases**
i30 (QTC)	FC2	FC4	200/240V/Monofásico
i80 (QTD)	FC2	FC4	200/240V/Monofásico
i120 (QTE)	FC2	FC4	200/240V/Monofásico
Industrial - Reforçado (Químico) - América do Norte			
Modelo	**Localização normal (ficha NEMA)**	**Localização perigosa (cabos elétricos)**	**Gama de tensões/contagem de fases**
i30 (QTC)	FE5	FE6	100/120V/Monofásico
i80 (QTD)	FE1	FE3	200/240V/Trifásico
i120 (QTE)	FE1	FE3	200/240V/Trifásico
Industrial - Reforçada (Químico) - Internacional			
Modelo	**Localização normal (ficha IEC)**	**Localização perigosa (cabos elétricos)**	**Gama de tensões/contagem de fases**
i30 (QTC)	FE2	FE4	200/240V/Monofásico
i80 (QTD)	FE2	FE4	200/240V/Monofásico
i120 (QTE)	FE2	FE4	200/240V/Monofásico

Peças

Modelos i30 (QTC)

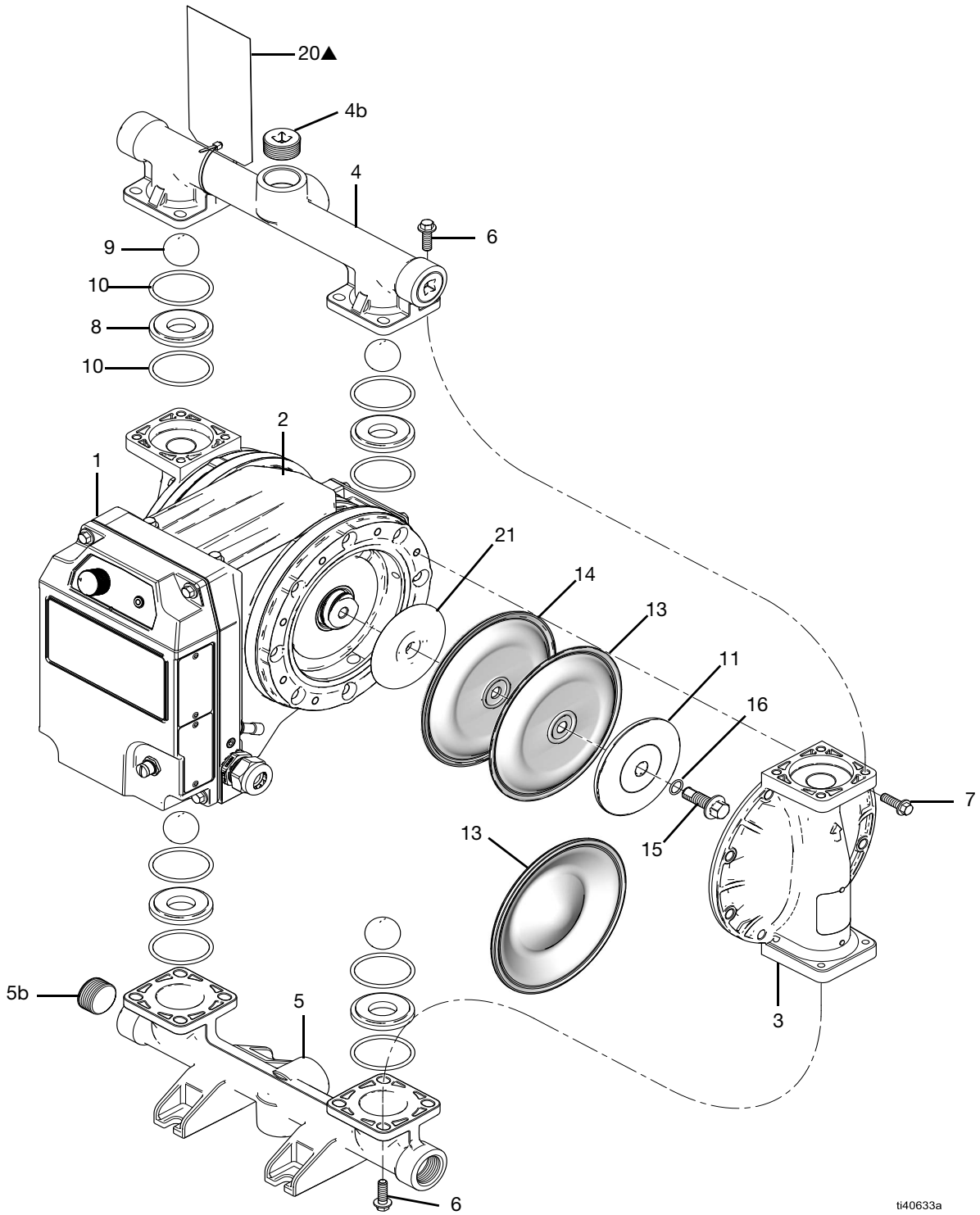

Modelo I30 (QTC) em alumínio mostrado

Modelos i80 (QTD)

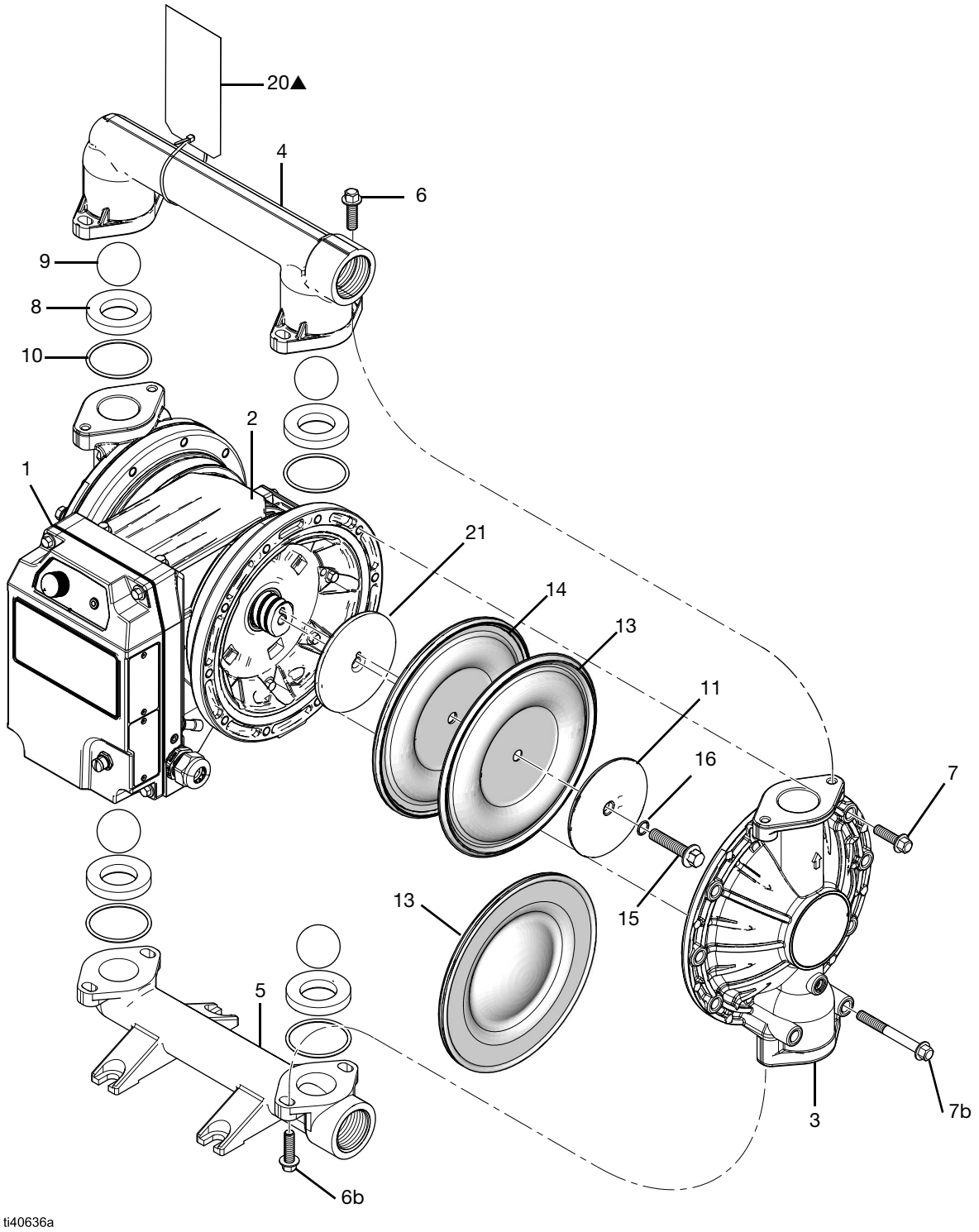

Modelo i80 (QTD) em alumínio mostrado

Modelos i120 (QTE) de esfera

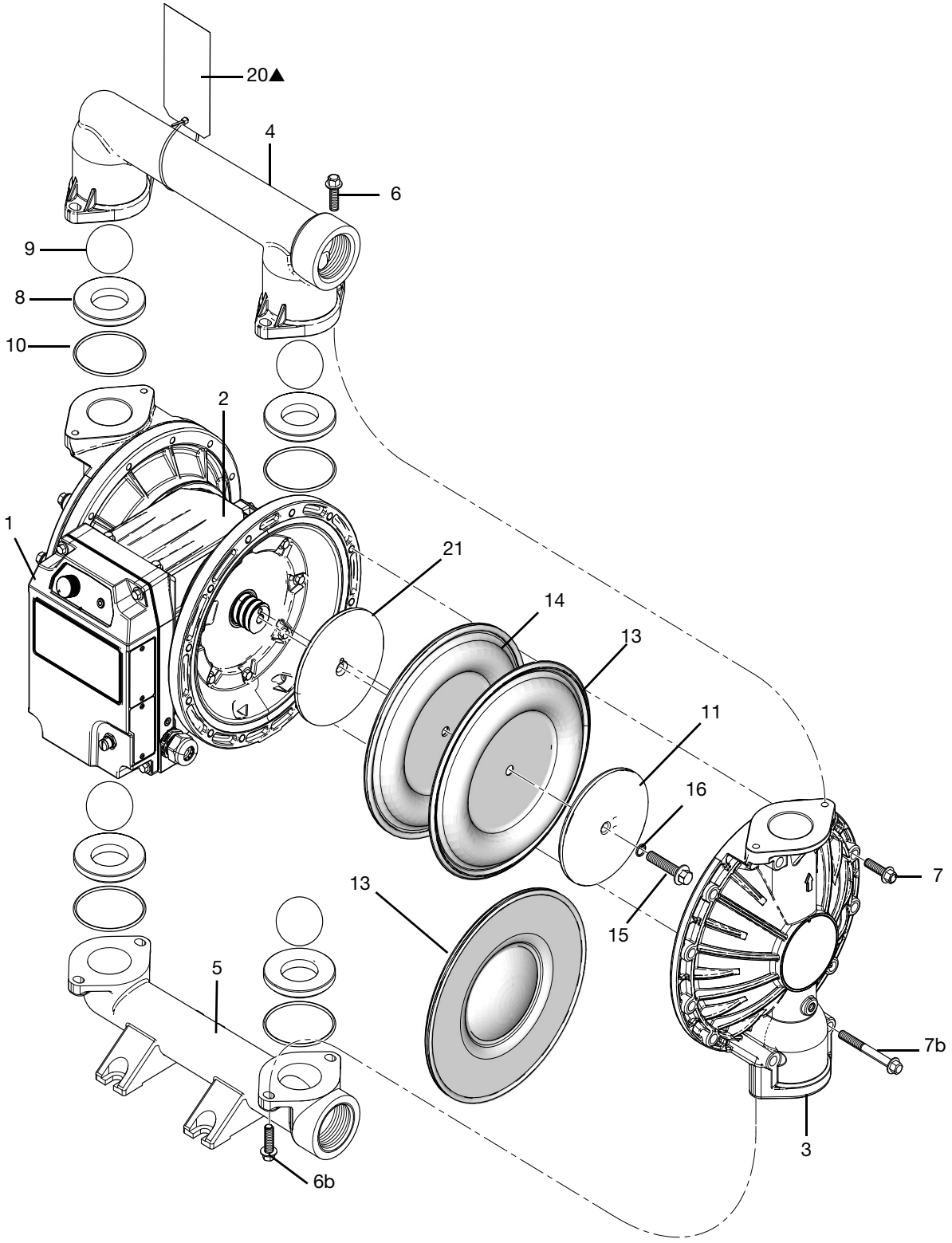

Modelos i120 (QTE) de esfera (mostrado o modelo em alumínio)

Modelos i120 (QTE) de flapper

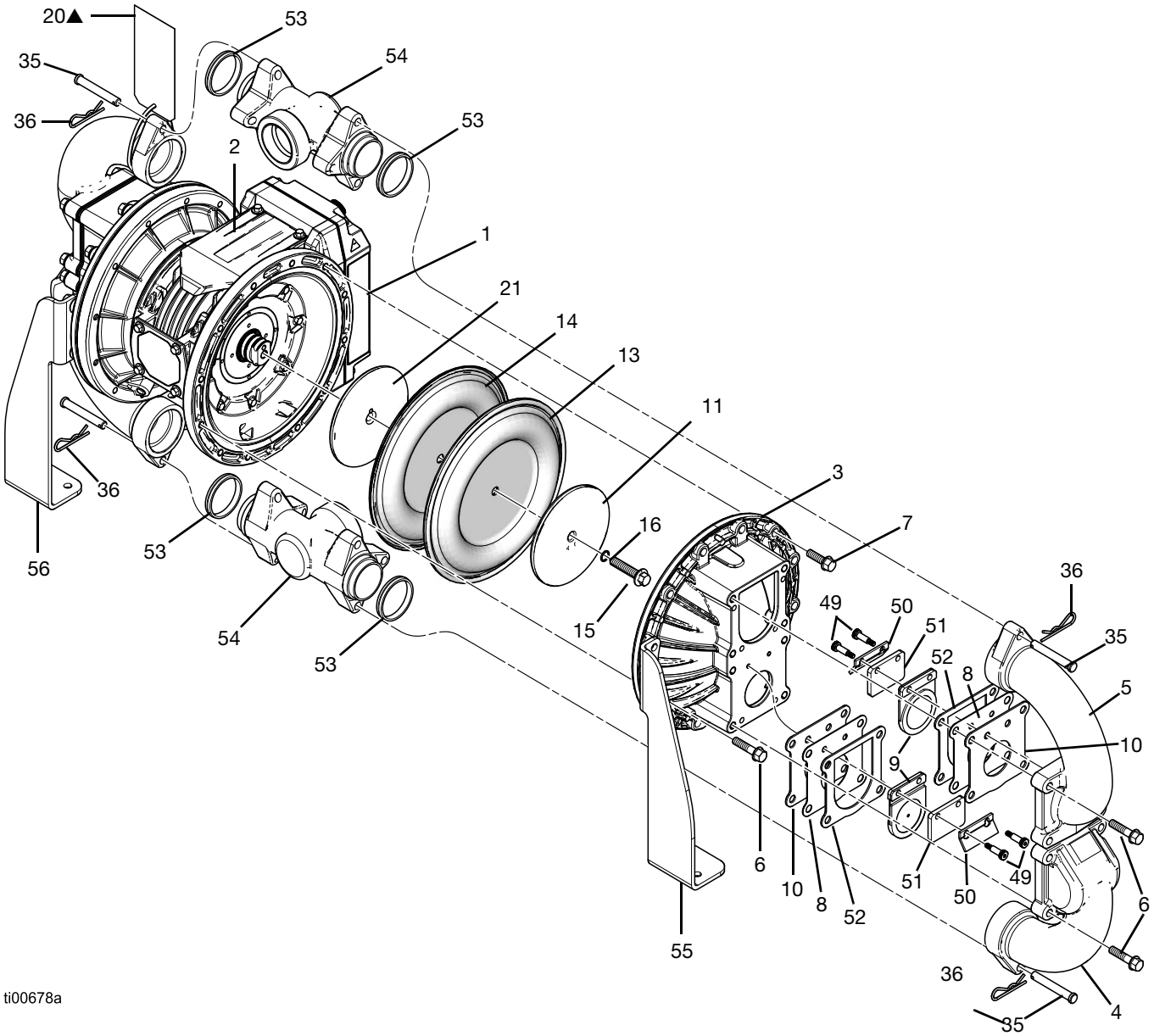

Modelos i120 (QTE) de flapper

Lista de peças

As peças são vendidas individualmente, salvo indicação em contrário.

Ref.	Peça	Descrição	Qtd. em Equipamento
1‡	– – –	MÓDULO, motor	1
2	25V113	MÓDULO, proteção do estator	1
3	– – –	TAMPA, líquido; consulte a página 11.	2
4	– – –	DISTRIBUIDOR, saída; consulte as páginas 12	1 ou 2
4b†	– – –	BUJÃO, distribuidor de saída; ver página 13	0 ou 1 ou 3
5	– – –	DISTRIBUIDOR, admissão; ver a página 12	1 ou 2
5b†	– – –	BUJÃO, distribuidor de admissão; ver a página 13	0 ou 1 ou 3
6	– – –	FIXADOR, distribuidor; ver página 14	–
6b†	– – –	FIXADOR, distribuidor de admissão; ver a página 14	–
7	– – –	FIXADOR, tampa de fluidos, curta; ver a página 15	–
7b†	– – –	FIXADOR, tampa de fluidos, longa; ver a página 15	–
8	– – –	SEDE, esfera; ver a página 16	4
9	– – –	ARO, esfera; ver a página 16	4
10†	– – –	VEDANTE, empanque, distribuidor; ver a página 17	0 ou 4 ou 8
11	– – –	PLACA, diafragma, lado do fluido; ver página 17	2
13	– – –	DIAFRAGMA; ver a página 17	2
14†	– – –	DIAFRAGMA, suporte; ver a página 17	2
15	– – –	FIXADOR; ver a página 17	2
16†	– – –	VEDANTE, empanque; ver a página 17	0 ou 2
20▲	– – –	ETIQUEYA, aviso, torque; ver a página 18	0 ou 1
21		PLACA, diafragma, lado de ar	2
	16D326	para i30 (QTC)	
	25V496	para i80 (QTD)	
	25V497	para i120 (QTE) de esfera	
	2001442	para i120 (QTE) de flapper	

▲ *Encontram-se disponíveis gratuitamente etiquetas, rótulos e cartões de segurança sobresselentes.*

- - Não disponível separadamente ou a referência varia.

† *Não incluído em todos os modelos.*

‡ *Consulte o manual do motor para modelos de motor específicos. Consultar **Manuais relacionados**, página 2.*

* *Peça não incluída no modelo.*

Peças adicionais para a bomba de flapper i120 (QTE):

Ref.	Peça	Descrição	Qtd. em Equipamento
35	– – –	PINO, forquilha	4
36	– – –	PINO, chaveta	4
49	– – –	PARAFUSO, cap. cilíndrica	8
50	– – –	SUPORTE, flapper	4
51	– – –	ESPAÇADOR, flapper	4
52	– – –	JUNTA, lado da flapper	4
53	25U699	JUNTA (kit de 4)	1
54	– – –	DISTRIBUIDOR, centro; ver a página 13	2
55, 56	25U704	SUPORTE, montagem (kit de 2 de cada lado)	1

Tampas de líquido

Tampas de líquido					
Ref.	Material da Secção em contacto com o líquido		Peça		
			i30 (QTC)	i80 (QTD)	i120 (QTE)
3	Plástico	**CP**	24C051♦	120966	120969
		PP	24C050♦	189739	189793
		PV	24C052♦	189741	189795
	Metalúrgica	**AL**	24B653♦	15A615	15A612 Esfera 20A298 Flapper
		CI	– – –	– – –	191541
		SS	24C061♦	194169	194279

Consultar **Matriz de configuração**, página 3, quanto às descrições dos códigos.

♦ *O item é um kit.*

Os kits incluem:

- 1 tampa de produto (3)
- 4 vedantes (10)

Kits de suporte da válvula de retenção (apenas bomba de flapper)

Kits de suporte da válvula de retenção (apenas bomba de flapper)			
Ref.	Material de ligação		i120 (QTE)
49, 50	Metalúrgica	**A1**	25U702♦
		A2	25U702♦

Consultar **Matriz de configuração**, página 3, quanto às descrições dos códigos.

♦ *O item é um kit.*

Os kits incluem:

- 8 parafusos de cabeça cilíndrica (49)
- 4 suportes de flapper (50)

Tubagens

Consultar **Matriz de configuração**, página 3, quanto às descrições dos códigos.

Distribuidores de saída

Distribuidores de saída					
Ref.	Material de ligação		Peça		
			i30 (QTC)	i80 (QTD)	i120 (QTE)
4	Plástico	**C1**	24C039♦	– – –	– – –
		C2	24C042♦	– – –	120971
		F1	24C040♦	– – –	– – –
		F2	24C043♦	192075	189792
		P1	24C038♦	– – –	– – –
		P2	24C041♦	192074	189790
	Metalúrgica	**A1**	24B649♦	15A61 6	15A613 Esfera 20A297 Aba
		A2	24B650♦	15A65 8	15A614 Esfera 20A297 Aba
		I1	– – –	– – –	191543
		I2	– – –	– – –	192089
		S1	24C057♦	194221	194281
		S2	24C058♦	195575	195577
		S51	25C302♦	25T948	25F007

♦ *O item é um kit.*

Os kits incluem:
- 1 tubagem de saída (4)
- 1 bujão de distribuidor de saída (4b)

Distribuidores de admissão

Distribuidores de admissão					
Ref.	Material de ligação		Peça		
			i30 (QTC)	i80 (QTD)	i120 (QTE)
5	Plástico	**C1**	24C045♦	– – –	– – –
		C2	24C048♦	– – –	120970
		F1	24C046♦	– – –	– – –
		F2	24C049♦	192073	189789
		P1	24C044♦	– – –	– – –
		P2	24C047♦	192072	189787
	Metalúrgica	**A1**	24B651♦	189402	189302 Esfera 20A296 Flapper
		A2	24B652♦	192078	192086 Esfera 20A296 Flapper
		I1	– – –	– – –	191542
		I2	– – –	– – –	192088
		S1	24C059♦	194170	194280
		S2	24C060♦	195574	195576
		S51	25C301♦	25T950	25F009

♦ *O item é um kit.*

Os kits incluem:
- 1 tubagem de entrada (5)
- 1 bujão de distribuidor de admissão (5b)

Colectores centrais (apenas bomba de flapper)

Colectores centrais (apenas bomba de flapper)			
Ref.	Material de ligação		i120 (QTE)
54	Metalúrgica	**A1**	20A301
		A2	20A815

Bujões do distribuidor

Bujões do distribuidor			
Ref.	Material de ligação		i30 (QTC)
			Peça
4b, 5b	Metalúrgica	**A1**	24C617♦
		A2	24C618♦

♦ *O item é um kit.*

Os kits incluem:
- 3 bujões do distribuidor de saída (4b)
- 3 bujão de distribuidor de admissão (5b)

Kits de pinos do distribuidor (apenas bomba de flapper)

Kits de pinos do distribuidor (apenas bomba de flapper)			
Ref.	Material de ligação		i120 (QTE)
35, 36	Metalúrgica	**A1**	25U915♦
		A2	25U915♦

♦ *O item é um kit.*

Os kits incluem:
- 4 cavilhas de fixação (35)
- 4 contrapinos (36)

Fixadores para distribuidores

Consultar **Matriz de configuração**, página 3, quanto às descrições dos códigos.

Fixadores para distribuidores								
Ref.	**Material da Secção em contacto com o líquido**		**i30 (QTC)**		**i80 (QTD)**		**i120 (QTE)**	
			Peça	**Qtd. em Equipamento**	**Peça**	**Qtd. em Equipamento**	**Peça**	**Qtd. em Equipamento**
6	Plástico	**PP**	24C056♦	16	112560	8	112560†	8
		CP	24C056♦	16	– – –	0	112560†	8
		PV	24C056♦	16	112560	8	112560†	8
	Metalúrgica	**AL**	24B654♦	16	115644	4	115644 Esfera 25U703* Flapper (kit)	8 24
		CI	– – –	0	– – –	0	112416	8
		SS	24C064♦	16	112416	8	– – –	0
6b	Plástico	**PP**	– – –	0	112559	8	112559‡	8
		CP	– – –	0	– – –	0	112559‡	8
		PV	– – –	0	112559	8	112559‡	8
	Metalúrgica	**AL**	– – –	0	– – –	0	– – –	0
		CI	– – –	0	– – –	0	– – –	0
		SS	– – –	0	– – –	0	– – –	0

♦ *O item é um kit.*

Os kits incluem:

- 8 fixadores (6). As porcas incluídas são utilizadas apenas com a bomba SS.

* *Inclui fixadores para as ligações da tampa do fluido/suporte.*

† *Também requer 4 anilhas 15J379 apenas para bombas de plástico.*

‡ *Também são necessárias 4 anilhas 15J380 apenas para bombas de plástico.*

Fixadores para tampas de fluidos

Consultar **Matriz de configuração**, página 3, quanto às descrições dos códigos.

Fixadores para tampas de fluidos								
Ref.	**Material da Secção em contacto com o líquido**		**i30 (QTC)**		**i80 (QTD)**		**i120 (QTE)**	
			Peça	**Qtd. em Equipamento**	**Peça**	**Qtd. em Equipamento**	**Peça**	**Qtd. em Equipamento**
7	Plástico	**PP**	24C055♦	16	112368	12	112368	16
		CP	24C055♦	16	– – –	0	112368	16
		PV	24C055♦	16	112368	12	112368	16
	Metalúrgica	**AL**	24B654♦	16	115644	16	115644 Esfera 25U701 Flapper (kit)	16 16
		CI	– – –	0	– – –	0	112416	16
		SS	24C063♦	16	112416	16	112416	16
7b	Plástico	**PP**	– – –	0	114118	8	114181*	8
		CP	– – –	0	– – –	0	114181*	8
		PV	– – –	0	114118	8	114181*	8
	Metalúrgica	**AL**	– – –	0	115644	4	115644	8
		CI	– – –	0	– – –	0	112543	8
		SS	– – –	0	112417	4	112417	8

♦ *O item é um kit.*

Os kits incluem:

- 8 fixadores (7). As porcas incluídas são utilizadas apenas com a bomba SS.

* *Também são necessárias 8 anilhas 15K828 apenas para bombas de plástico.*

Sedes

Consultar **Matriz de configuração**, página 3, quanto às descrições dos códigos.

Sedes					
Ref.	Material da sede		Peça		
			i30 (QTC)	i80 (QTD)	i120 (QTE)
8	Plástico	**AC**	24B630♦	– – –	– – –
		BN	24B632♦	D0B700♦	D0F700♦
		FK	24B638♦	D0B800♦	D0F800♦
		GE	24B633♦	D0BG00♦	D0FG00♦
		PP	24B635♦	D0B900♦	D0F900♦
		PV	24C721♦	D0BA00♦	D0GA00♦
		SP	24B636♦	D0B600♦	D0F600♦
		TP	24B634♦	D0B500♦	D0F500♦
	Metalúrgica	**AL**	24B631♦	– – –	– – –
		FB	– – –	– – –	25U695†
		SA	– – –	D0B400♦	D0F400♦
		SS	25C818♦	D0BB00♦	D0F300♦

♦ *O item é um kit.*

Os kits incluem:
- 4 sedes (8)

† *O item é um kit.*

Os kits incluem:

- 4 sedes de flapper (8)
- 4 juntas (10)
- 4 juntas laterais da flapper (52)

Aros

Consultar **Matriz de configuração**, página 3, quanto às descrições dos códigos.

Aros					
Ref.	Material do aro		Peça		
			i30 (QTC)	i80 (QTD)	i120. (QTE)
9	Plástico	**AC**	D07020♦	D0B020♦	D0F020♦
		BN	D07070♦	D0B070♦	D0F070♦
		CR	24B643♦	– – –	– – –
		FK	D07080♦	D0B080♦	D0F080♦
		GE	D070G0♦	D0B0G0♦	D0F0G0♦
		PT	D07010♦	D0B010♦	D0F010♦
		SP	D07060♦	D0B060♦	D0F060♦
		TP	D07050♦	D0B050♦	D0F050♦
	Metalúr-gica	**SD**	D07040♦	D0B040♦	D0F040♦
		SS	D07030♦	– – –	– – –
	Plástico e metal	**CW**	25A299♦	26B431♦	D0F0H0♦
		-B	– – –	– – –	25U696†

♦ *O item é um kit.*

Os kits incluem:
- 4 aros (9)

† *O item é um kit.*

Os kits incluem:

- 4 válvulas de flapper (9)
- 4 espaçadores de flapper (51)

Vedantes do distribuidor

Consultar **Matriz de configuração**, página 3, quanto às descrições dos códigos.

Vedantes do distribuidor				
Ref.	Material vedante do distribuidor	Peça		
		i30 (QTC)	i80 (QTD)	i120 (QTE)
10	**PT**	24B655♦	26B253♦	26B352♦
	BN	– – –	– – –	Vedantes de flapper incluídos no kit da sede **FB**

♦ *O item é um kit.*

Os kits incluem:
- 4 ou 8 vedantes (10), conforme o caso

Placas de líquido

Consultar **Matriz de configuração**, página 3, quanto às descrições dos códigos.

Placas de líquido					
Ref.	Material da Secção em contacto com o líquido		i30 (QTC)	i80 (QTD)	i120 (QTE)
			Peça	Peça	Peça
11	Plástico	**CP**	24C036♦	189742	25B444♦
		PP	24C036♦	189742	25B444♦
		PV	24C037♦	189744	25B450♦
	Metalúrgica	**AL**	24C035♦	262026	25B445*♦
		CI	– – –	– – –	25B445♦
		SS	24C062♦	189309	25B445♦

♦ *O item é um kit.*

** Aplica-se tanto aos modelos de esfera como de flapper.*

Os kits incluem:
- 1 placa de produto (11)
- 1 vedante (16)
- 1 fixador (15)
- 1 placa lateral de ar *(Apenas para embalagem. Descarte.)*

Diafragmas

Consultar **Matriz de configuração**, página 3, quanto às descrições dos códigos.

Diafragmas				
Ref.	Material do diafragma	Peça		
		i30 (QTC)	i80 (QTD)	i120 (QTE)
13	**BN**	25V220♦	25V200♦	25V207*♦
	CO	25V226♦	– – –	– – –
	CR	– – –	– – –	2002084*♦
	FK	25V221♦	25V201♦	25V208*♦
	GE	25V224♦	25V204♦	25V210*♦
	PO	25V225♦	25V205♦	25V214*♦
	PS	24F926♦	24F398♦	24F399*♦
	SP	25V223♦	25V203♦	25V209*♦
	TP	25V222♦	25V202♦	25V213*♦

♦ *O item é um kit.*

** Aplica-se tanto aos modelos de esfera como de flapper.*

Os kits incluem:
- 2 diafragmas (13)
- 2 dispositivos de proteção do diafragma (14, se aplicável)
- 2 vedantes (16, se aplicável)
- 1 embalagem de adesivo anaeróbio

Fixadores do diafragma

Fixadores do diafragma				
Ref.	Material do diafragma	Peça		
		i30 (QTC)	i80 (QTD)	i120 (QTE)
15	Plástico	– – –	– – –	18H019
	Metalúrgica	24C099♦	189410	189410*

♦ *O item é um kit.*

** Aplica-se tanto aos modelos de esfera como de flapper.*

Os kits incluem:
- 1 fixador (15)
- 1 vedante (16)

Etiquetas

Etiquetas				
Ref.	Material de ligação	Peça		
		i30 (QTC)	i80 (QTD)	i120 (QTE)
20	Plástico	16A023	15H976	15J194
	Metalúrgica	15Y997	15H975	15J300 Esfera 18F457 Flapper

Carrinho

Carrinhos		
Ref.	Peça	Descrição
–	25U205	CARRINHO, 2 rodas, para i30 (QTC), i80 (QTD), i120 (QTE)

Base do suporte de manutenção

Base do suporte de manutenção		
Ref.	Peça	Descrição
–	18F978	Base, Suporte de manutenção

Kits de reparação de fluidos

Consultar **Matriz de configuração** na página 3 quanto às definições dos materiais das sedes, aros, diafragmas e juntas.

Conforme aplicável, todos os Kits de Reparação de Fluidos incluem:

- 4 sedes
- 4-8 juntas de distribuidor
- 4 aros
- 2 diafragmas
- 2 suportes de diafragmas
- 2 parafusos de diafragma
- 2 o-rings para parafusos de diafragma
- 1 adesivo

i30 (QTC)

i30 (QTC)	
Peça	**Sede, aro, diafragma, juntas**
25V259	TP,AC,TP,--
25V260	GE,GE,GE,PT
25V261	AC,PT,PS,PT
25V262	SS,PT,PS,PT
25V263	SS,SS,PS,PT
25V264	BN,BN,BN,BN,--
25V265	PP,PT,PS,PT
25V266	SP,SP,SP,PT
25V267	SS,PT,PO,PT
25V268	FK,FK,FK,FK,--
25V269	SS,SS,SP,PT
25V270	TP,TP,TP,TP,--
25V271	SS,SS,PO,PT
25V272	SP,PT,SP,PT
25V273	SS,GE,GE,PT
25V274	PP,BN,BN,PT
25V275	PP,SP,SP,PT
25V276	AL,BN,BN,PT
25V277	AC,BN,BN,PT
25V278	SS,PT,BN,PT
25V279	SS,BN,BN,PT
25V280	SS,SS,FK,PT
25V281	PP,PT,PO,PT

i30 (QTC)	
Peça	**Sede, aro, diafragma, juntas**
25V282	AC,AC,PS,PT
25V283	SS,FK,FK,PT
25V284	SS,SP,SP,PT
25V285	GE,CR,CO,PT
25V286	SS,PT,TP,PT
25V287	GE,GE,SP,PT
25V288	TP,BN,TP,--
25V289	AC,PT,PO,PT
25V290	TP,SS,TP,--
25V291	PP,AC,BN,PT
25V292	SS,SS,GE,PT
25V294	AC,AC,PO,PT
25V295	AC,SP,SP,PT
25V296	TP,PT,TP,--
25V297	TP,PT,PS,--
25V298	AC,AC,BN,PT
25V299	TP,PT,PO,--

i80 (QTD)

i80 (QTD)	
Peça	**Sede, aro, diafragma, juntas**
25V300	TP,AC,TP,--
25V301	GE,GE,GE,PT
25V302	SS,PT,PS,PT
25V303	SP,SP,SP,PT
25V304	BN,BN,BN,BN,--
25V305	SS,AC,PS,PT
25V306	PP,PT,PS,PT
25V307	FK,FK,FK,FK,--
25V308	SS,SD,PS,PT
25V309	SP,PT,SP,PT
25V310	TP,TP,TP,TP,--

i80 (QTD)	
Peça	**Sede, aro, diafragma, juntas**
25V311	GE.GE,SP,PT
25V312	SS,SP,SP,PT
25V313	PP,TP,TP,PT
25V314	SS,BN,BN,PT
25V315	PP,BN,BN,PT
25V316	SS,GE,GE,PT
25V317	SS,PT,PO,PT
25V318	SS,SD,SP,PT
25V319	SS,SD,PO,PT
25V321	PP,SP,SP,PT
25V322	SP,TP,TP,PT

Modelos i120 (QTE) de esfera

i120 Esfera	
Peça	**Sede, aro, diafragma, juntas**
25V352	TP,AC,TP,--
25V353	SP,SP,SP,PT
25V354	GE,GE,GE,PT
25V355	SS,PT,PS,PT
25V356	BN,BN,BN,BN,--
25V357	PP,PT,PS,PT
25V358	SS,SP,SP,PT
25V359	SS,AC,PS,PT
25V360	SP,PT,SP,PT
25V361	TP,TP,TP,TP,--
25V362	SS,SD,PS,PT
25V363	FK,FK,FK,FK,--
25V366	SS,GE,GE,PT
25V367	GE,GE,SP,PT
25V368	SS,PT,PO,PT
25V369	SA,SD,PS,PT
25V371	SA,PT,PS,PT
25V372	PP,BN,BN,PT
25V373	SS,BN,BN,PT

i120 Esfera	
Peça	**Sede, aro, diafragma, juntas**
25V374	SS,FK,FK,PT
25V375	SS,CW,PO,PT
25V376	SS,CW,PS,PT
2000321	PP,FK,FK,PT
2000322	PP,GE,GE,PT
2000323	PP,PT,PO,PT
2000217	PP,SP,SP,PT
2000324	PP,TP,TP,PT
2000325	PV,PT,PS,PT

Modelos i120 (QTE) de flapper

i120 Flapper	
Peça	**Sede, aro, diafragma, juntas**
2001296	FB,-B,BN,BN
2001297	FB,-B,CR,BN
2001298	FB,-B,GE,BN
2001299	FB,-B,SP,BN
2001300	FB,-B,TP,BN

Os kits dos modelos i120 (QTE) de flapper incluem:

- 4 sedes (8)
- 4 juntas (52)
- 4 juntas (10)
- 4 válvulas de flapper (9)
- 4 espaçadores (51)
- 2 diafragmas (13)
- 2 suportes de diafragmas (14)
- 2 o-rings de empanque (16)
- 4 juntas (53)
- 1 embalagem de adesivo anaeróbio

Garantia Standard da Graco

A Graco garante que todo o equipamento referenciado no presente documento, manufaturado pela Graco e ostentando o seu nome, está isento de defeitos de material e acabamento na data da venda para utilização ao comprador original. Com a exceção de qualquer garantia especial, prorrogada ou limitada publicada pela Graco, a Graco irá, durante um período de doze meses a contar da data de venda, reparar ou substituir qualquer peça de equipamento que a Graco considere defeituosa. Esta garantia aplica-se apenas quando o equipamento for instalado, operado e mantido em conformidade com as recomendações escritas da Graco.

Esta garantia não cobre, e a Graco não será responsável, pelo desgaste normal, nem por qualquer avaria, dano ou desgaste causados por uma instalação incorreta, utilização indevida, desgaste por atrito, corrosão, manutenção inadequada ou indevida, negligência, acidente, alteração ilegal ou substituição por componentes de terceiros. A Graco também não será responsável pelo mau funcionamento, danos ou desgaste causados pela incompatibilidade do equipamento Graco com estruturas, acessórios, equipamento ou materiais não fornecidos pela Graco, nem pela conceção, fabrico, instalação, operação ou manutenção inadequadas das estruturas, acessórios, equipamento ou materiais não fornecidos pela Graco.

Esta garantia está condicionada pela devolução previamente paga do equipamento alegadamente defeituoso a um distribuidor autorizado da Graco para retenção do alegado defeito. Se a reclamação for validada, a Graco reparará ou substituirá gratuitamente as peças defeituosas. O equipamento será devolvido ao comprador original, sendo as despesas de transporte reembolsadas. Caso a inspeção do equipamento não confirme qualquer defeito no material ou acabamento, a reparação será executada por um preço aceitável, que pode incluir o custo das peças, da mão-de-obra e do transporte.

ESTA GARANTIA É EXCLUSIVA E SUBSTITUI QUAISQUER OUTRAS GARANTIAS, EXPRESSAS OU IMPLÍCITAS, INCLUINDO, MAS NÃO SE LIMITANDO A, GARANTIA DE COMERCIABILIDADE OU GARANTIA DE ADEQUAÇÃO A DETERMINADO FIM.

A obrigação única da Graco e a possibilidade de recurso do comprador pela quebra de qualquer garantia, deverão ser as supramencionadas. O comprador concorda que não há qualquer outro recurso disponível (incluindo, mas não se limitando a, danos supervenientes ou indiretos por perda de lucros, perda de vendas, lesão pessoal ou danos materiais, ou qualquer outra perda superveniente ou indireta). Qualquer ação no sentido de invocar a garantia deverá ser apresentada no prazo de dois (2) anos a partir da data de aquisição.

A GRACO NÃO FORNECE QUALQUER GARANTIA E NEGA QUAISQUER GARANTIAS IMPLÍCITAS DE QUE O PRODUTO SIRVA PARA O USO A QUE SE DESTINA, DE ADEQUAÇÃO A DETERMINADO FIM RELATIVAMENTE A ACESSÓRIOS, EQUIPAMENTO, MATERIAIS OU COMPONENTES COMERCIALIZADOS MAS NÃO FABRICADOS PELA GRACO. Os artigos vendidos, mas não fabricados pela Graco (como motores elétricos, interruptores, tubos, etc.), estão sujeitos à garantia, caso exista, do seu fabricante. A Graco prestará assistência aceitável ao comprador no caso de violação de qualquer uma destas garantias.

A Graco não será responsabilizada, em nenhuma circunstância, por prejuízos indiretos, acidentais, especiais ou consequentes, resultantes do equipamento indicado fornecido pela Graco, nem pelo fornecimento, desempenho ou utilização de quaisquer produtos ou artigos incluídos, quer devido a uma violação do contrato e da garantia, quer por negligência da Graco ou outros motivos.

Informações da Graco

Para obter as informações mais recentes sobre os produtos da Graco, visite www.graco.com.
Para obter informações sobre patentes, consulte www.graco.com/patents.
PARA EFETUAR UMA ENCOMENDA, contacte o distribuidor da Graco ou ligue para saber qual é o distribuidor mais próximo.
Telefone: 612-623-6921 **ou número gratuito:** 1-800-328-0211, **Fax:** 612-378-3505

Todos os dados escritos e visuais contidos neste documento refletem as mais recentes informações sobre o produto disponíveis no momento da publicação. A Graco reserva-se o direito de efetuar alterações a qualquer momento sem aviso prévio.

Tradução das instruções originais. This manual contains Portuguese. MM 3A8946
Sede da Graco: Minneapolis
Escritórios Internacionais: Bélgica, China, Japão, Coreia

GRACO INC. AND SUBSIDIARIES • P.O. BOX 1441 • MINNEAPOLIS MN 55440-1441 • USA
Copyright 2022, Graco Inc. Todos os locais de fabrico Graco estão registados para ISO 9001.

www.graco.com
Revisão E, Junho 2023