Работа, ремонт, части

LineLazer® V 200MMA 1:1, машини за безвъздушно полагане на пътна маркировка с пистолет Fusion® MMA PC за пръскане

3A9105C

BG

За нанасяне на двукомпонентни MMA 1:1 материали за пътна маркировка. Само за професионална употреба. Не са одобрени за употреба във взривоопасна атмосфера или в помещения, класифицирани като опасни.

Максимално работно налягане: 22,8 MPa (228 бара, 3300 psi)

Важни инструкции за безопасност

Прочетете всички предупреждения и инструкции в това ръководство и в свързаните ръководства, преди да използвате оборудването.
Запознайте се с елементите за управление и с правилното използване на оборудването.
Запазете тези инструкции.

Важна медицинска информация

Прочетете медицинската предупредителна карта, предоставена с пистолета. Тя съдържа информация за лекаря за лекуване на наранявания от впръскване. Дръжте я у вас, когато работите с оборудването.

Допълнителни ръководства:	
309277	Помпа
3A3428	Методи за приложения на Auto-Layout (автоматичен шаблон)
332230	Система под налягане с перли
	Ръководство за двигатели Honda

Модел:	HP Отразителен 1 автоматичен пистолет 1 PBS резервоар	HP Отразителен 2 автоматични пистолета 1 PBS резервоар
17Y234 18B025	✓ CE	
17Y271	✓ с лазер	
17Y513		✓ CE
17Y512		✓ с лазер

Всички автоматични пистолети могат да се задействат ръчно.

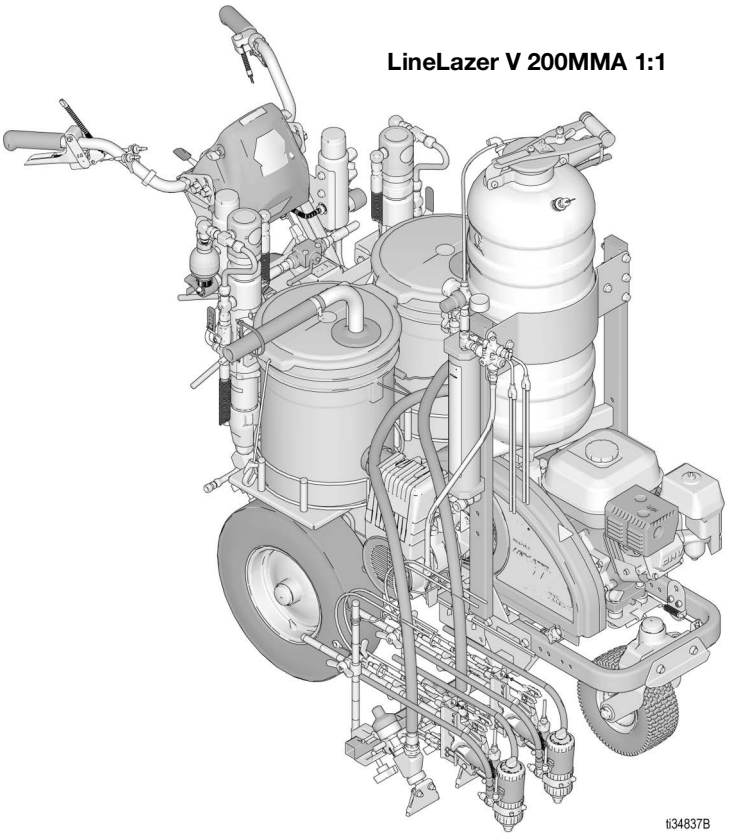

Използвайте само оригинални резервни части Graco. Използването на резервни части, които не са с произход от Graco може да анулира гаранцията.

SERVICE to every customer, every time ?? www.graco.com/techsupport ?? GRACO

PROVEN QUALITY. LEADING TECHNOLOGY.

Съдържание

Важна информация за заземяване 3
Предупреждения. 4
Важна информация за лазера за апарати с лазерна опция 7
Набор дюзи 8
Идентификация на компоненти – LLV 200MMA 9
Идентификация на компонентите - Пистолет MMA PC . . 10
Предпазна блокировка на буталото 11
Загуба на въздушно налягане 11
Принцип на работа на пистолета 12
Инструкции за заземяване 13
Контейнери 13
Процедура за освобождаване на налягането 14
Почистване на задръстването в адаптера за дюзата за пръскане 14
Почистване на задръстването в дюзата за пръскане. . 14
Настройка. 15
Сглобете пистолета за пръскане 15
Настройте машината за маркиране за пистолет Fusion MMA PC 16
Съхранявайте отделно компоненти A и B 20
Промяна на материали. 20
Стартиране. 21
Поставяне на пистолета. 21
Позициониране на пистолета 21
Ръчен избор на пистолети 21
Автоматичен избор на пистолети 22
Диаграма на позициите на пистолета. 23
Монтажна рамка на рамо за пистолет 24
Промяна на позицията на пистолета (Отпред и отзад) . 24
Промяна на позицията на пистолета (Ляво и дясно). . . 24
Монтаж 25
Регулиране на чувствителността на спусъка. 25
Регулиране на кабелите на пистолетите 26
Регулиране на правите линии 27
Регулиране на кормилото 27
Точков лазер 28
Почистване. 29
Ежедневно изключване 31
LineLazer V LiveLook дисплей 32
Серия HP Auto. 32
Първоначална настройка (Серия HP Auto). 33
Режим на маркиране (Серия HP Auto) 35
Режим на измерване (Серия HP Auto) 36
Режим на оформление. 37
Калкулатор на клетки. 38
Калкулатор на ъгли. 39
Настройка/Информация 41
Настройки 42
Информация 43
Записване на данни 45
Поддръжка - Пистолет Fusion MMA PC 46
Промиване на пистолета 47
Почистете адаптера на дюзата за пръскане и дюзата за смесителната камера. 47
Проверете възвратните клапани. 48
Почистване на изпускателните отвори на камерата за смесване 49
Демонтирайте патрона с течност 49
Монтирайте отново или сменете патрона с течност PC 50
Проверете патрона с течност 51
Изследване на хидравличното съпротивление на патрона с течност 51
Съхраняване на патрона с течност. 52
Почистване на повърхността на пистолета 52
Почистване на адаптера на дюзата за пръскане. 52
Смазване 52
Проверка на Предпазна блокировка на буталото. 52
Демонтиране/повторно монтиране на колектора за течност на пистолета. 53
Почистване на колектора за течности за пистолета. . . 53
Почистване на въздушните канали. 54
Почистване на шумозаглушителя 54
Проверка на буталото 54
Проверка на въздушния клапан 55
Разглобяване на предния край на пистолета Fusion MMA PC 56
Сглобете пак предния край на пистолета Fusion MMA PC 56
Поддръжка - LineLazer V 200MMA 1:1 57
Рециклиране и изхвърляне 58
Изхвърляне на зареждащата се акумулаторна батерия58
Край на експлоатационния живот. 58
Смяна на хидравличното масло/филтъра 59
Демонтаж. 59
Монтаж. 59
Откриване и отстраняване на неизправности. 60
Пистолет Откриване и отстраняване на неизправности. 65
Комплекти свредла. 68
Комплекти свредла. 68
Комплект за пробиване на ръкохватката за почистване на дръжките за въздушно продухване 68
LineLazer V 200MMA 1:1 69
Чертежи на компонентни части. 69
Чертеж на части – Блок на шасито 70
Списък на частите – Блок на шасито. 71
Чертеж на части – рамо за пистолета и спусък на пистолета 72
Списък с части. 73
Държач и рамо за пистолет. 73
Спусък на пистолета. 73
Чертеж на части – Пистолет 74
Списък на частите – Пистолет 75
Подробни изгледи – Пистолет 76
Забележки 77
Чертеж на части – Дръжка/контроли 78
Списък на частите – Дръжка/контроли 79
Чертеж на части - филтри A и B 80
Списък на частите - филтри A и B 81
Чертеж на части – Помпи за течности A и B. 82
Списък на частите – Помпи за течности A и B. 83
Чертеж на части – Двигател и компресор 84
Списък на частите – Двигател и компресор 85
Чертеж на части - EZ AlignTM Самонасочващо (обръщателно) колело 86
Списък на частите – Самонасочващо центриращо колело EZ 87
Чертеж на части – Резервоар за налягане 88
Списък на частите - Резервоар за налягане 89
Принадлежности на пистолета. 90
Комплекти за странични уплътнения от неръждаема стомана 90
Комплекти за странични уплътнения от поликарбонова сплав 90
Защитно покривало на пистолета. 90
Смазка за възстановяване на пистолет 90
Патрон със смазка за спиране на пистолета. 90
Промивен колектор. 90
Комплект с контейнер за промиване с разтворител. . . 90
Комплект с кофа за промиване с разтворител 91
Комплект за почистване на пистолет 91
Комплекти филтърна сита за възвратни клапани 91
Комплект свредла. 91
Комплект свредла за почистване на дръжката 91
Приемливи течности за съхранение на патрони 91
Комплекти патрони. 91
Инструменти за патрони Fusion PC. 91
MMA статичен смесител. 91
Схема на свързване 92
Световна легенда на символите. 93
Технически спецификации 94
Технически спецификации – Пистолет 95
Стандартна гаранция на Graco 97

Важна информация за заземяване

Следващата информация е предназначена да ви помогне да разберете кога да използвате заземяващия проводник и скоба, предоставени с машината за маркировка. Изисква се при промиване или почистване със запалими материали.

Моля, прочетете информацията от етикета върху контейнера с материал, за да установите дали е запалим. Поискайте информационния лист за безопасност (SDS) от вашия доставчик. Върху етикета на контейнера и в информационния лист за безопасност е описано съдържанието на материала и конкретните предпазни мерки, свързани с него.

Материалите за промиване и почистване обикновено попадат в един от следните **3 основни вида:**

Изискват ли се заземяващ проводник и скоба?	Вид материал за промиване или почистване
Да	***ЗАПАЛИМИ:*** Този вид материал съдържа запалими разтворители като ксилен, толуен, нафта, метилетилкетон, разредител за лакове, ацетон, денатуриран спирт и терпентин. На етикета на контейнера трябва да е посочено, че този материал е ЗАПАЛИМ. Използвайте възпламенимите материали на открито или в добре вентилирано помещение с приток на чист въздух. Следвайте **Инструкции за заземяване**, стр. 13, когато използвате този вид материал.
Не	***НА МАСЛЕНА ОСНОВА:*** На етикета на контейнера трябва да е посочено, че материалът е ЗАПАЛИМ и може да се почиства с минерален спирт или незапалим разредител за боя.
Не	***ВОДА:*** Етикетът на контейнера на материала, с който се пръска, трябва да показва, че може да се почиства със сапун и вода.

ЗАБЕЛЕЖКА: Когато използвате пистолета за пръскане на ръка, може да се получат електростатични заряди и електростатични разряди. Ако не можете да поставите машината за маркировка върху заземена повърхност и не можете да свържете заземяващия проводник и скобата към метален стълб, опитайте следното, за да намалите риска от електростатичен заряд:

- Когато пръскате, застанете върху действително заземена повърхност, като трева
- Опитайте се да носите различен тип обувки

Предупреждения

Следните предупреждения се отнасят за монтажа, използването, заземяването, поддръжката и ремонта на това оборудване. Удивителният знак обозначава общо предупреждение, а символите за опасност се отнасят за специфичните за дадена процедура рискове. Когато тези символи се появят в това ръководство, вижте отново тези Предупреждения. Ако е приложимо, в настоящото ръководство могат да се срещнат специфични за даден продукт символи и предупреждения за опасност, които не са разгледани в този раздел.

ПРЕДУПРЕЖДЕНИЕ

ОПАСНОСТ ОТ ПОЖАР И ЕКСПЛОЗИЯ

Леснозапалими изпарения, като изпарения от разтворители и бои, на **работната площадка** могат да се възпламенят или избухнат. Боята или разтворителят, преминаващи през оборудването, могат да предизвикат статично искрене. За да предотвратите пожар и експлозия:

- Използвайте оборудването само на добре проветриво място.
- Не пълнете резервоара за гориво, когато двигателят работи или е горещ; изключете двигателя и го оставете да се охлади. Горивото е леснозапалимо и може да се възпламени или взриви, ако се разлее върху гореща повърхност.
- Отстранете всички източници на възпламеняване; като сигнални лампи, цигари, преносими електрически лампи и полиетиленови покривала (вероятност за статично искрене).
- Заземявайте оборудването на работната площадка. Вижте **Инструкции за заземяване**.
- Никога не пръскайте и не прокарвайте разтворител при високо налягане.
- Почиствайте работната площадка от отпадъчни материали, включително от разтворители, парцали и бензин.
- Не включвайте или изключвайте захранващи кабели, не включвайте или изключвайте мрежови прекъсвачи или ключове за осветление при наличие на леснозапалими газове.
- Използвайте само заземени маркучи.
- Дръжте пистолета здраво към страната на заземения контейнер, когато пръскате в него. Не използвайте торби за контейнер, освен ако са антистатични или проводими.
- **Спрете незабавно работа,** ако започне статично искрене или почувствате удар. Не използвайте оборудването, докато не откриете и отстраните проблема.
- Дръжте на разположение работещ пожарогасител на работната площадка.

ОПАСНОСТ ОТ ИНЖЕКТИРАНЕ В КОЖАТА

Струя под високо налягане може да инжектира токсини в тялото и да причини сериозно телесно нараняване. В случай на впръскване **трябва да получите незабавно хирургическа помощ.**

- Не насочвайте пистолета и не пръскайте срещу хора или животни.
- Пазете ръцете и тялото си далеч от изпускателния отвор. Не се опитвайте например да спирате течове с която и да е част от тялото си.
- Винаги използвайте предпазителя на дюзата за пръскане. Не пръскайте, без предпазителя на дюзата за пръскане да е на мястото си.
- Използвайте само дюзи за пръскане Graco.
- Внимавайте, когато почиствате и сменяте дюзите за пръскане. В случай че дюзата за пръскане се запуши по време на пръскане, следвайте **Процедурата за освобождаване на налягането**, за да изключите инструмента и освободите налягането преди да демонтирате дюзата за пръскане за почистване.
- Оборудването поддържа налягането след изключване на захранването. Не оставяйте оборудването включено или под налягане, когато е без наблюдение. Следвайте **Процедурата за освобождаване на налягането,** когато оборудването е без надзор или не е в употреба, както и преди обслужване, почистване или премахване на части.
- Проверете частите за признаци на повреда. Сменяйте всички повредени маркучи или части.
- Системата може да произведе 3300 psi. Използвайте резервни части или аксесоари, които са приспособени за налягане минимум 3300 psi.
- Винаги активирайте предпазната блокировка на буталото, когато не пръскате. Проверете дали предпазната блокировка на буталото е в изправност.
- Проверете дали всички съединения са обезопасени, преди да работите с устройството.
- Научете как да спирате бързо устройството и да освобождавате налягането. Запознайте се добре с органите за управление.

ПРЕДУПРЕЖДЕНИЕ

ОПАСНОСТ ОТ ВЪГЛЕРОДЕН МОНОКСИД

Изгорелите газове съдържат отровен въглероден моноксид, който е газ без цвят и мирис. Вдишването на въглероден моноксид може да причини смърт.

- Не пускайте двигател с вътрешно горене в затворено помещение.

ОПАСНОСТ ОТ НЕПРАВИЛНА ЕКСПЛОАТАЦИЯ НА ОБОРУДВАНЕТО

Неправилната експлоатация може да причини смърт или сериозно нараняване.

- Не работете с устройството, когато сте уморени или сте под влияние на медикаменти или алкохол.
- Не надвишавайте максималното работно налягане или номиналната температура на компонента от системата с най-ниски параметри. Вижте **Технически спецификации** във всички ръководства за оборудването.
- Използвайте течности и разтворители, съвместими с мокрещите се части на оборудването. Вижте **Технически спецификации** във всички ръководства за оборудването. Прочетете предупрежденията на производителя на течността или разтворителя. За повече информация относно използвания материал, поискайте информационния лист за безопасност на материала (SDS) от дистрибутора или търговеца.
- Не напускайте работната зона, когато оборудването е включено или е под налягане.
- Изключете цялото оборудване и извършете **процедурата за освобождаване на налягането**, когато оборудването не се използва.
- Ежедневно проверявайте оборудването. Незабавно поправяйте или сменяйте износените или повредени части само с оригинални резервни части на производителя.
- Не променяйте и не модифицирайте оборудването. Промени или модификации могат да анулират одобрението от съответните агенции и да създадат рискове за безопасността.
- Уверете се, че цялото оборудване е приспособено и одобрено за средата, в която го използвате.
- Използвайте оборудването само по предназначение. За информация се обърнете към вашия дистрибутор.
- Прокарвайте маркучите и кабелите далече от местата, в които има движение, далече от остри ръбове, движещи се части и горещи повърхности.
- Не усуквайте маркучите, не ги огъвайте прекомерно и не ги използвайте, за да теглите оборудването.
- Дръжте децата и животните далеч от работната площадка.
- Придържайте се към всички действащи разпоредби за безопасност.

ОПАСНОСТ ПРИ АЛУМИНИЕВИ ЧАСТИ ПОД ВИСОКО НАЛЯГАНЕ

Използването в оборудване под налягане на течности, несъвместими с алуминий, може да предизвика сериозна химическа реакция и разкъсване на оборудването. Неспазването на това предупреждение може да доведе до смърт, сериозно нараняване или повреда на имущество.

- Не използвайте 1,1,1-трихлоретан, метиленхлорид, други халогенирани въглеводородни разтворители или течности, които съдържат такива разтворители.
- Не използвайте белина.
- Много други течности могат да съдържат химикали, които могат да реагират с алуминия. Свържете се със своя доставчик на материали за информация относно съвместимостта.

ПРЕДУПРЕЖДЕНИЕ

ОПАСНОСТ ОТ ДВИЖЕЩИ СЕ ЧАСТИ

Движещите се части могат да притиснат, порежат или отрежат пръсти или други части от тялото.

- Стойте на разстояние от движещите се части.
- Не работете с оборудване със свалени защитни устройства и капаци.
- Оборудването може да се включи без предупреждение. Преди да проверите, преместите или извършите обслужване на оборудването, следвайте **Процедурата за освобождаване на налягането** и прекъснете всички източници на електрозахранване.

ОПАСНОСТ ОТ ЗАПЛИТАНЕ

Въртящите се части могат да причинят сериозни наранявания

- Стойте на разстояние от движещите се части.
- Не работете с оборудване със свалени защитни устройства и капаци.
- Не носете широки дрехи, бижута и не оставяйте дългата си коса неприбрана, докато работите с оборудването.
- Оборудването може да се включи без предупреждение. Преди да проверите, преместите или извършите техническо обслужване на оборудването, извършете **процедурата за освобождаване на налягането** и прекъснете всички източници на електрозахранване.

ОПАСНОСТ ОТ ТОКСИЧНА ТЕЧНОСТ ИЛИ ИЗПАРЕНИЯ

Отровните течности или изпарения могат да доведат до сериозно увреждане или смърт, ако попаднат в очите или по кожата, ако бъдат вдишани или погълнати.

- Прочетете информационните листове за безопасност на материалите (SDS), за да се запознаете със специфичните опасности, свързани с течностите, които използвате.
- Съхранявайте опасната течност в одобрени контейнери и s изхвърляйте съгласно приложимите разпоредби.

ЛИЧНИ ПРЕДПАЗНИ СРЕДСТВА

На работната площадка носете подходящи предпазни средства, за да предотвратите сериозно нараняване, включително нараняване на очите, загуба на слуха, вдишване на отровни пари и изгаряния. Предпазните средства включват, но не само:

- Предпазни очила и предпазни средства за ушите.
- Респиратори, защитно облекло и ръкавици, както е препоръчано от производителя на течността и разтворителя.

ОПАСНОСТ ОТ ИЗГАРЯНЕ

Повърхностите на оборудването и течността, които по време на работа се нагряват, могат да станат много горещи. За да избегнете сериозни изгаряния:

- Не докосвайте гореща течност или оборудване.

ОПАСНОСТ ОТ АКУМУЛАТОР

Оловните акумулаторни батерии отделят взривоопасни газове и съдържат сярна киселина, която може да причини тежки изгаряния. За да избегнете искри и наранявания, когато пренасяте или работите с оловна акумулаторна батерия:

- Прочетете и се съобразявайте с предупрежденията на производителя на акумулаторната батерия.
- Бъдете внимателни при работа с метални инструменти или проводници, за да избягвате късо съединение и искри.
- Дръжте всички източници на искри и огън, както и цигари, далеч от акумулаторите.
- Винаги носете предпазни очила и средства за защита на лицето, ръцете и тялото.
- Ако сте били в контакт с електролита на акумулаторната батерия, изплакнете с вода и незабавно се свържете с лекар.
- Монтажът и поддръжката трябва да се извършват само от компетентен персонал.

ОПАСНОСТ ОТ ЕЛЕКТРИЧЕСКИ УДАР

В контролното табло има опасно напрежение, докато двигателят работи.

- Изключвайте двигателя преди обслужване на оборудването.

Важна информация за лазера за апарати с лазерна опция

ПРЕДУПРЕЖДЕНИЕ

ОПАСНОСТ ОТ ЛАЗЕРНАТА СВЕТЛИНА: ИЗБЯГВАЙТЕ ПРЯК КОНТАКТ С ОЧИТЕ

Излагането на очите на нивата на лазерна светлина от Клас IIIa3/3R може потенциално да доведе до опасност от увреждане на окото (ретината), включително слепи петна или други увреждания на ретината. За да се избегне директно излагане на очите:

- Никога не гледайте директно към лазерен лъч и не насочвайте лъча в очите на другите, дори от дълго разстояние.
- Никога не осветявайте лазера на огледални повърхности, които могат да предизвикат огледални отражения на лъча.
- Винаги поставяйте лазера на височина и ъгъл, които не позволяват на лъча да блести в очите на хората.
- Незабавно прекратете лазерните емисии, ако персонал, животни или отразяващи обекти се приближат към лъча.
- Винаги изключвайте лазера, когато е без надзор.
- Не отстранявайте предупредителните етикети от лазера.
- Само правилно обучени оператори на лазера трябва да използват този продукт.
- Никога не позволявайте лъчите да бъдат насочени към трафик, превозни средства или тежко оборудване. Въпреки че не причинява увреждания на дълги разстояния, високата яркост на лазерите може да отвлече вниманието или да наруши операциите на превозното средство.
- Никога не насочвайте лазер към самолет или служители на правоприлагащите органи. Това се счита за престъпление на повечето места и може да доведе до затвор, тежки глоби или и двете.
- Не разглобявайте лазерния продукт. Върнете се във фабриката за всички сервизни процедури.
- Лазерът трябва да бъде изключен при почистване на лещата, за да не се създава нежелана лазерна рефракция.

ОПАСНОСТ ОТ ЛАЗЕРНО ЛЪЧЕНИЕ

Използването на контролите или настройките или изпълнението на процедури, различни от посочените тук, може да доведе до опасно излагане на радиация.

- Не се опитвайте да отваряте или разглобявате корпуса на лазера при никакви обстоятелства. Това може да предизвика излагане на потенциално опасни нива на лазерно лъчение.
- Вътре няма части, които подлежат на обслужване. Устройството е фабрично запечатано.

ОПАСНОСТ ОТ ПОЖАР И ЕКСПЛОЗИЯ

Свързването директно към източник на генератор може да създаде късо съединение или искри при определени условия.

- Свързвайте GL1700 само към специален източник с 12-волтова DC акумулатор.

Набор дюзи

	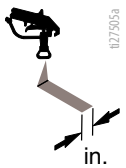 in. (cm)	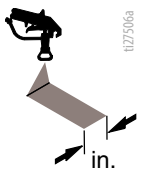 in. (cm)	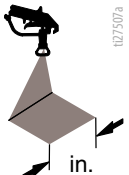 in. (cm)	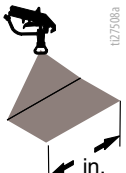 in. (cm)	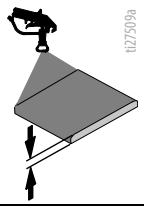	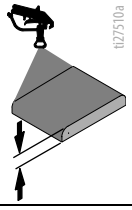	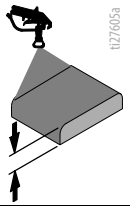
LL5321		4 (10)				✓	
LL5323		4 (10)				✓	
LL5325		4 (10)					✓
LL5327		4 (10)					✓
LL5329		4 (10)					✓
LL5331		4 (10)					✓
LL5333		4 (10)					✓
LL5335		4 (10)					✓
LL5355		4 (10)					✓
LL5423			6 (15)			✓	
LL5425			6 (15)			✓	
LL5427			6 (15)			✓	
LL5429			6 (15)			✓	
LL5431			6 (15)				✓
LL5435			6 (15)				✓
LL5625				12 (30)	✓		
LL5627				12 (30)	✓		
LL5629				12 (30)	✓		
LL5631				12 (30)		✓	
LL5635				12 (30)		✓	
LL5639				12 (30)			✓

Идентификация на компоненти – LLV 200MMA

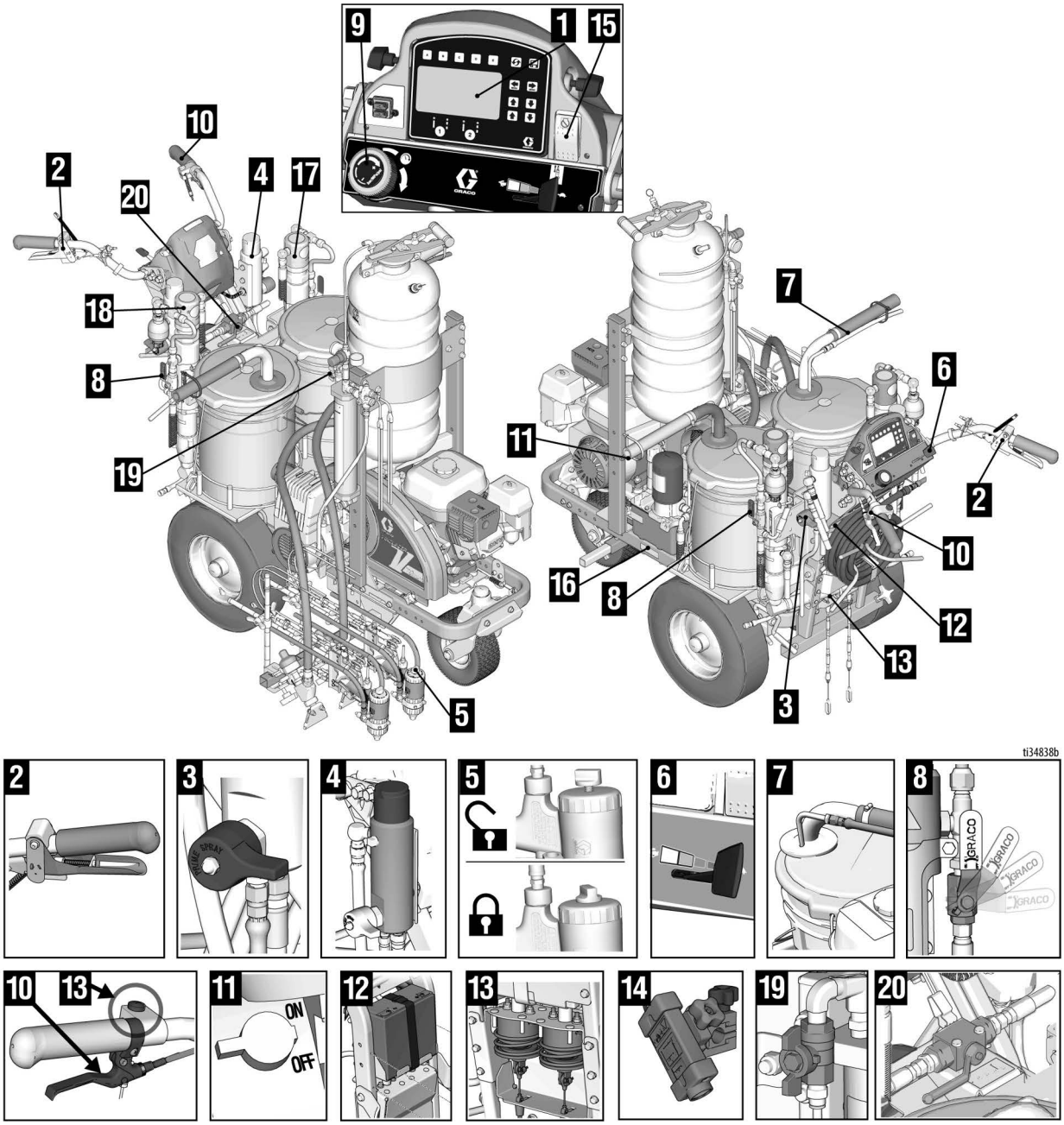

1	Дисплей
2	Управление на пистолета за пръскане
3	Вентил за заливане/пръскане
4	Филтърен колектор
5	Предпазна блокировка на буталото
6	Двигател/управления
7	Тръба за източване и сифонна тръба
8	Клапан за включване/изключване на помпата
9	Управление на налягането
10	Контрол върху въртенето

11	Бутон STOP за спиране на двигателя
12	12-волтов акумулатор
13	Задействащ механизъм на пистолета
14	Лазер за оформление
15	Ключ за гасене на двигателя
16	Етикет за идентификация
17	Помпа за течност от страна A
18	Помпа за течност от страна B
19	Клапан за обезвъздушаване
20	Вентил за регулиране

Идентификация на компонентите - Пистолет MMA PC

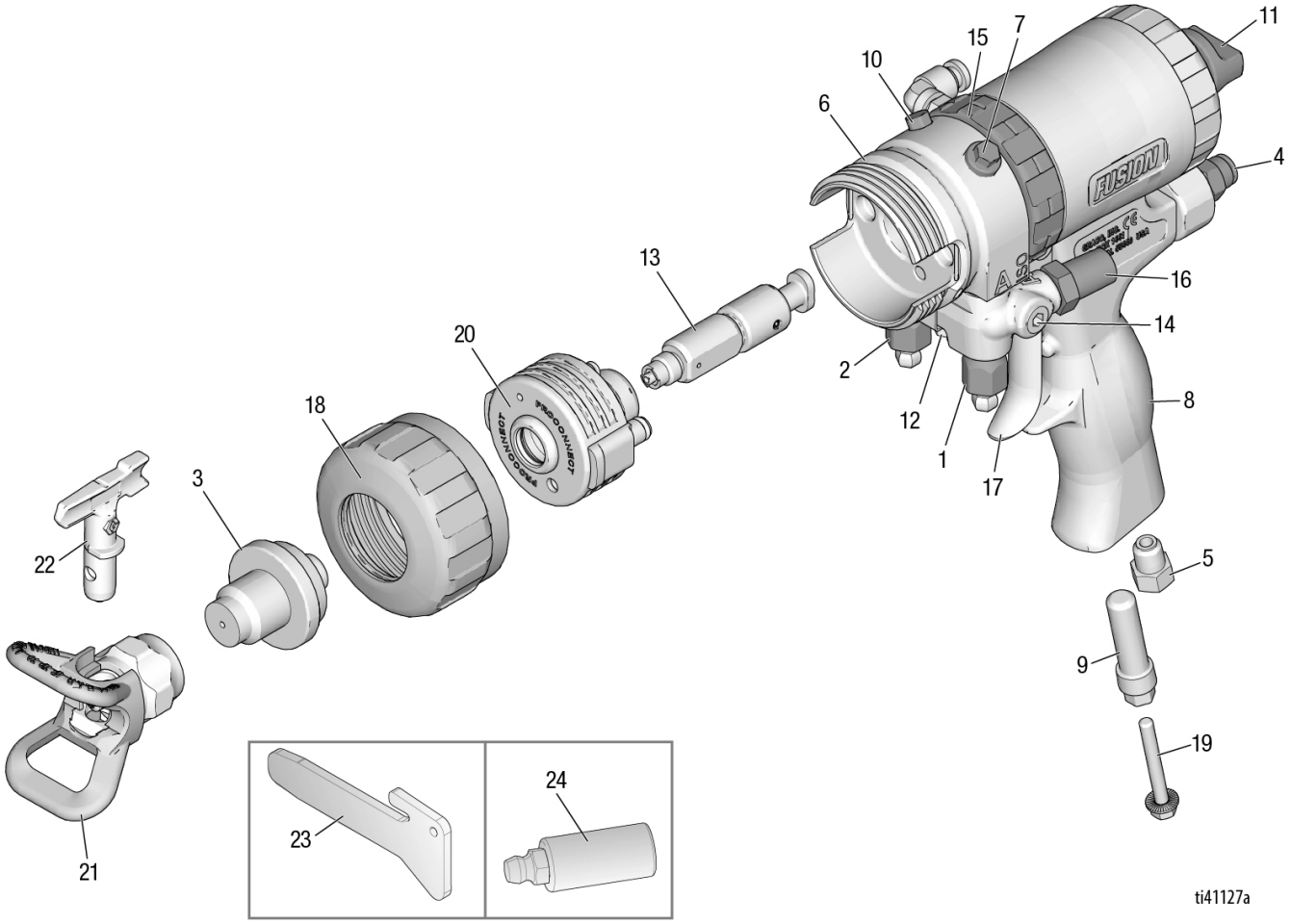

1	Флуиден клапан от страна A
2	Флуиден клапан от страна B
3	Адаптер за дюзата за пръскане
4	Бърз съединител за въздушна линия
5	Заглушител
6	Корпус за флуиди
7	Гресьорка (под капачка)
8	Дръжка
9	Държач с шестостенна глава/допълнителен вход за въздух
10	Клапан за обезвъздушаване
11	Предпазна блокировка на буталото
12	Колектор за течност за пистолет

13	Смесителна камера
14	Входящи отвори за течност (показана страна A)
15	Заключващ пръстен
16	Въртящи се входни фитинги за течност (показана страна A)
17	Спусък
18	Преден фиксиращ пръстен
19	Подемен винт с шестостенна глава
20	Патрон за течност PC
21	Предпазител на дюзата
22	Дюза за пръскане
23	Инструмент за разделяне
24	Инструмент за смазка (текалемит)

Предпазна блокировка на буталото

Задействайте предпазната блокировка на буталото всеки път, когато боравите с пистолета извън държача и пистолетът е под налягане, за да избегнете случайно задействане.

Течността под високо налягане от разпределителните устройства може да пробие кожата. За да предотвратите сериозни наранявания, причинени от течност под налягане, винаги зацепвайте предпазна блокировка на буталото, когато боравите с пистолета извън държача.

За да включите предпазната блокировка на буталото: Натиснете копчето навътре и го завъртете по посока на часовниковата стрелка. Ако е включено, пистолетът няма да се задейства.

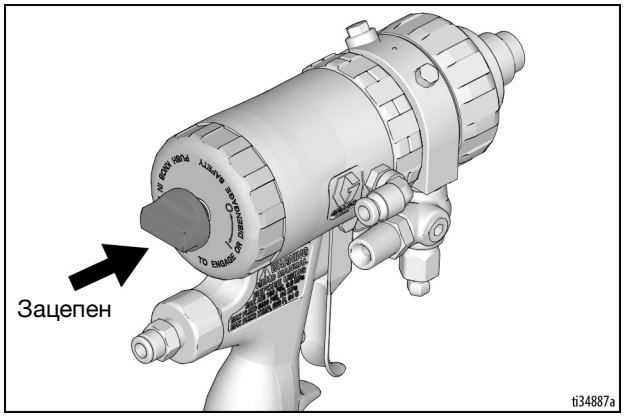

За да освободите предпазната блокировка на буталото: натиснете ръкохватката навътре и я завъртете обратно на часовниковата стрелка, докато изскочи. Ще има празнина между ръкохватката и корпуса на пистолета.

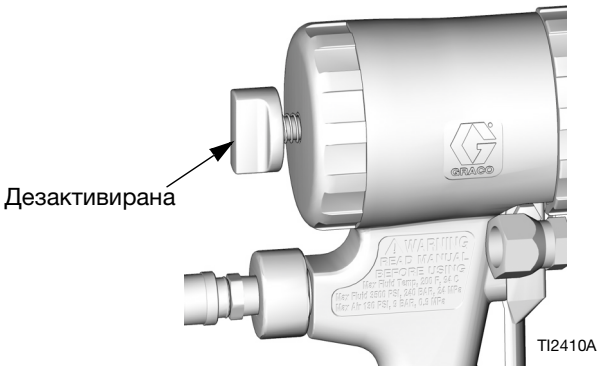

Загуба на въздушно налягане

В случай на загуба на въздушно налягане пистолетът ще продължи да пръска. За да изключите пистолета, направете едно от следните неща:

- Включете **Предпазна блокировка на буталото**, стр. 11.
- Затворете вентилите за течност A и B.

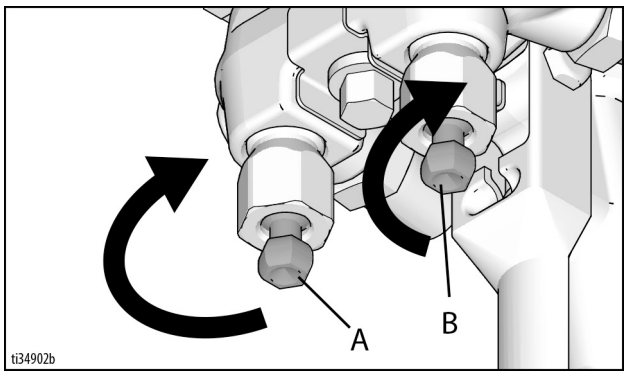

Принцип на работа на пистолета

Задействан пистолет (пръскане с течност)

Смесителната камера (13) се придвижва назад, като изключва потока на продухвания въздух. Изпускателните отвори (IP) се подравняват с портовете за течност на страничните уплътнения (18c), което позволява на течността да преминава през дюзата на смесителната камера (N).

Ключ

Въздух за продухване	
Течност	
Въздух за почистване	
Грес	

ЗАБЕЛЕЖКА: Пътищата на потока не са показани в мащаб за яснота.

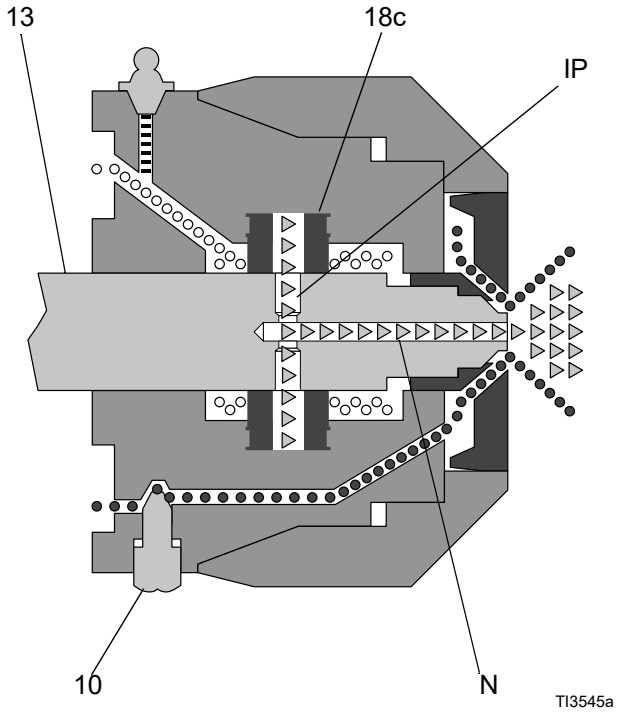

Пистолетът е с освободен спусък (продухване на въздух)

Смесителната камера (13) се движи напред, като изключва потока на флуида. Изпускателните отвори (IP), отворени към въздушна камера (AC), позволяващи на продухвания въздух да преминава през дюзата на смесителната камера (N).

Ключ

Въздух за продухване	
Течност	
Въздух за почистване	
Грес	

ЗАБЕЛЕЖКА: Пътищата на потока не са показани в мащаб за яснота.

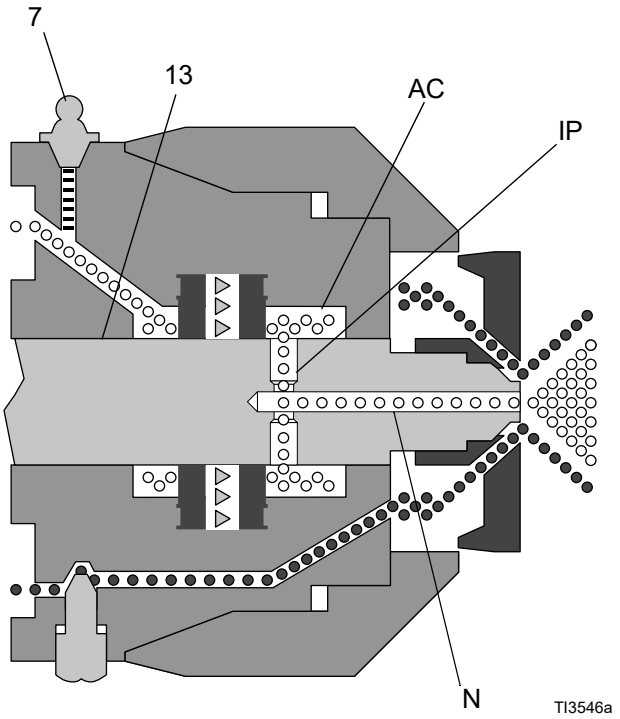

Инструкции за заземяване

(Запалими материали за промиване и почистване)

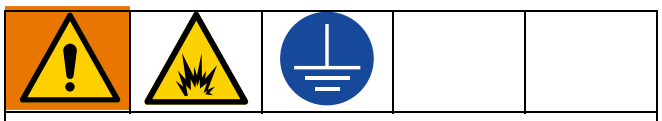

Това оборудване трябва да бъде заземено, за да се намали рискът от статични искри. Искра от статично електричество може да причини възпламеняване или експлозия на изпаренията и да доведе до сериозно нараняване. Добро заземяване осигурява отвеждащ проводник за електрическия ток.

Позиционирайте машината за маркиране така, че колелата ѝ да са върху истинска заземена повърхност, а не върху асфалт или в задната част на ремарке или камион.

Машината за маркиране е оборудвана със заземяващ проводник и скоба. Скобата трябва да бъде свързана към истинска земя, когато се промива със запалими материали. Виж **Важна информация за заземяване**, стр. 3.

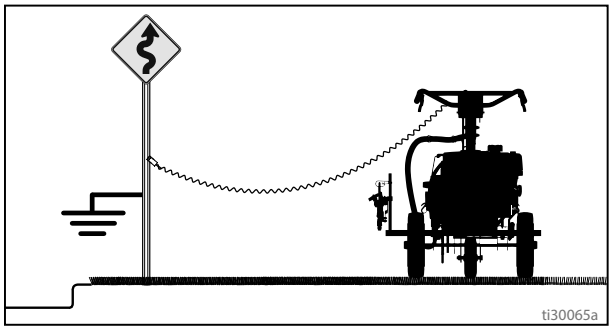

Метален стълб с пътен знак може да се използва като истинско заземяване. Свържете заземяващия проводник и скобата към метален стълб. Правилно електрическа щепселна кутия със заземяване също може да се използва като истинска земя. Използвайте предоставения адаптер.

Маркучи за течности: Използвайте само електропроводими маркучи с максимална дължина 91 m (300 фута), за да се гарантира непрекъснатост на заземяването.

Пистолет за пръскане: Заземен през съединението към подходящо заземен маркуч за течност и помпа.

Контейнери

Запалими материали: спазвайте местните кодекси и разпоредби. Използвайте само проводящи метални контейнери, поставени на заземена повърхност, като напр. бетон.

Не поставяйте контейнера върху непроводима повърхност като хартия или картон, които прекъсват заземяването.

Винаги заземявайте един метален контейнер: свързвайте заземяващ проводник към контейнера. Защипете единия му край към контейнера, а другия към истинска земя, например водопроводна тръба.

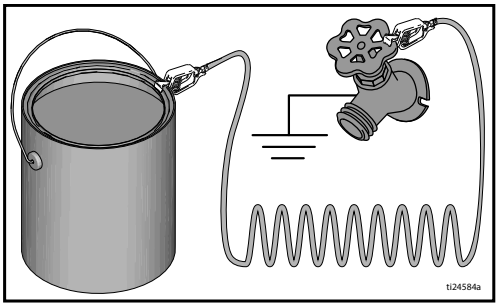

За да поддържате непрекъснато заземяване, когато пръскачката се промива или налягането е освободено: Задържайте метална част от пистолета за пръскане плътно до стената на заземения метален контейнер, а после натиснете спусъка.

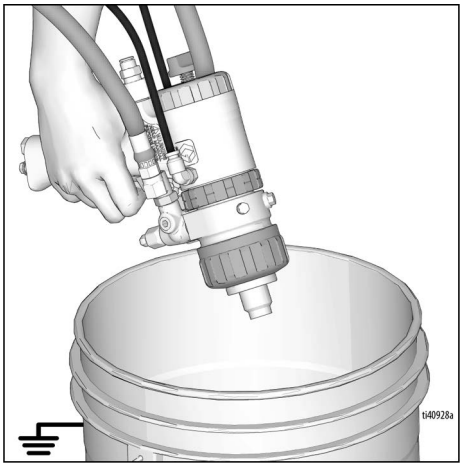

Процедура за освобождаване на налягането

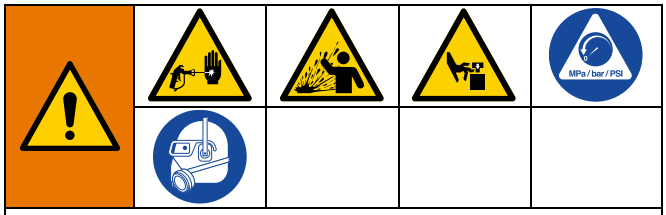

Оборудването остава под налягане, докато налягането не се освободи ръчно. За да се избегне сериозно нараняване от течността под налягане, като напр. при впръскване в кожата или разпръскване, както и от движещите се части, изпълнете процедурата за освобождаване на налягането, когато спрете да разпръсквате и преди да предприемете почистване, проверка или обслужване на оборудването.

1. Изпълнявайте **Инструкции за заземяване**, стр. 13.
2. Настройте и двата клапана ON/OFF (вкл./изкл.) на помпата на **OFF** (изкл.).

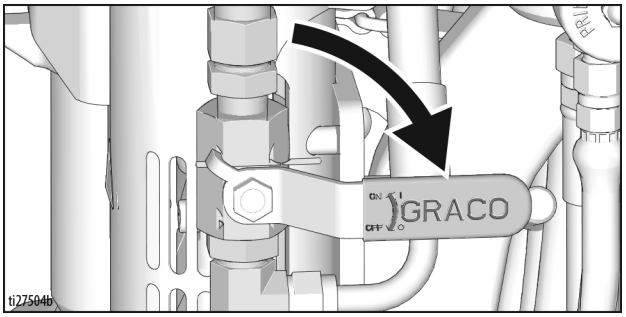

3. Завъртете копчето за контрол на налягането на най-ниската настройка.

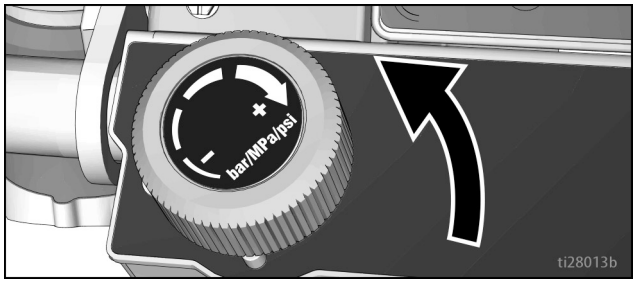

4. Затворете вентилите за течност A и B на колектора за течност на пистолета с предоставения 5/16” гаечен ключ.

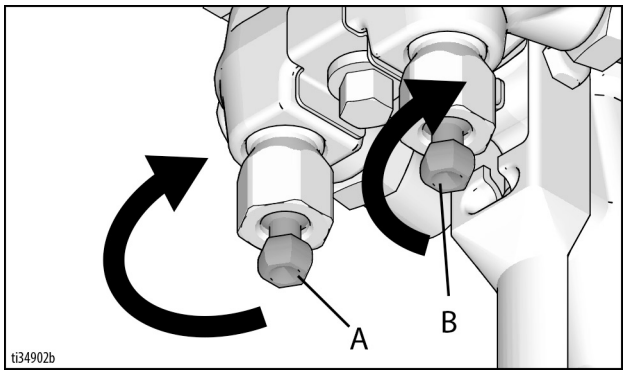

5. Задействайте пистолета върху картон или в контейнер за отпадъци, за да облекчите налягането.
6. Задействайте всички предпазни блокировки на буталото на пистолета. Завъртете двата вентила за заливане в позиции за заливане.

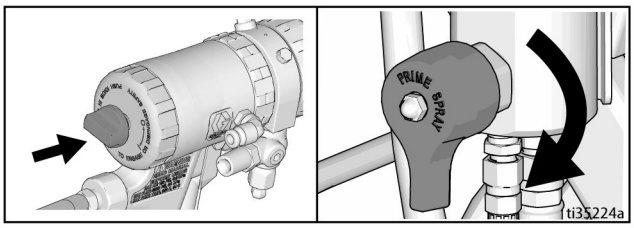

Почистване на задръстването в адаптера за дюзата за пръскане

7. Ако подозирате, че адаптерът за дюзата за пръскане (3) е задръстен, или че налягането не е напълно освободено:
   a. Повторете **Процедура за освобождаване на налягането** стъпки 1-6.
   b. Демонтирайте адаптера за дюзата за пръскане МНОГО БАВНО.
   c. Почистете наслагванията в адаптера за дюзата за пръскане (3) и го монтирайте отново.

Почистване на задръстването в дюзата за пръскане

1. Освободете спусъка. Включете предпазната блокировка на буталото. Завъртете дюзата за пръскане (22). Освободете предпазната блокировка на буталото и дръпнете спусъка, за да почистите запушването.

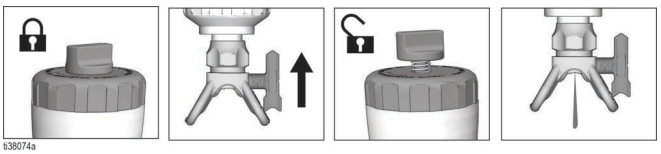

2. Включете предпазната блокировка на буталото, върнете дюзата за пръскане (22) в началната позиция, освободете предпазната блокировка на буталото и продължете пръскането.

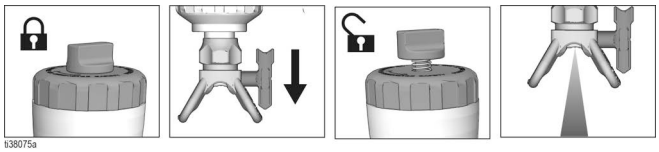

Настройка

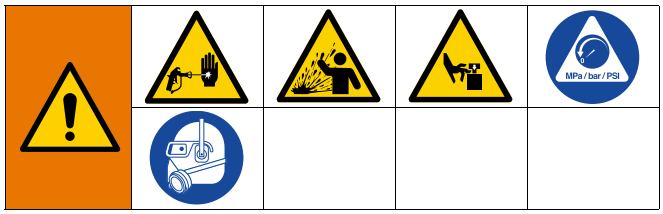

ProConnect® (PC) Патрон за течност (20) се предлага предварително монтиран заедно с две резервни части за бъдеща употреба. Виж **Монтирайте отново или сменете патрона с течност PC**, стр. 50, за да научите кога да смените патрона с течност.

Сглобете пистолета за пръскане

1. Монтирайте смесителна камера (13).

   a. Смажете уплътнителните повърхности на корпуса за течност (6) и смесителната камера (13) и рампата. Виж **Смазка за възстановяване на пистолет**, стр. 90.

   b. Напасвайте страните A и B на смесителната камера (13) със съответните страни на корпуса за течност (6). Поставете фиксирания край на смесителната камера в гнездото на дръжката (8).

ЗАБЕЛЕЖКА: Прорезът на смесителната камера трябва да е обърнат надолу.

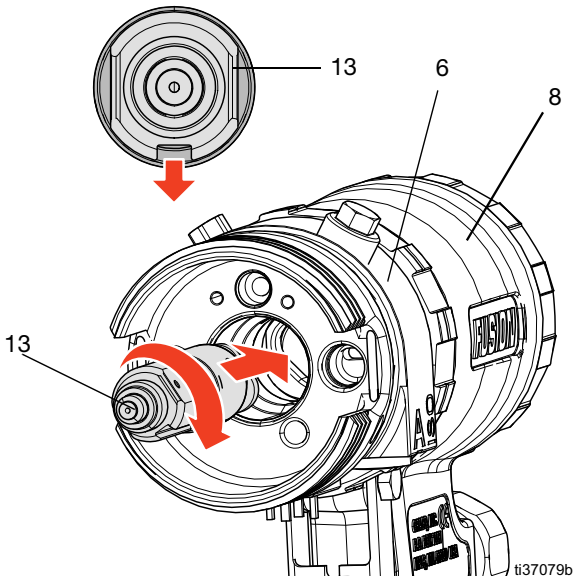

2. Зацепете предпазната блокировка на буталото (11). Вижте **Предпазна блокировка на буталото**, стр. 11.

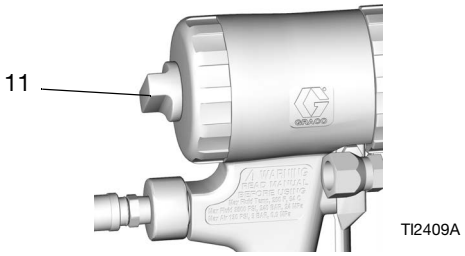

3. Монтирате патрона PC (20) с течност.

   a. Подравнете патрона, така че да се плъзне над смесителната камера (13), докато страничните уплътнения зацепят рампата.

   b. Натиснете патрона PC (20) с течност върху камерата за смесване (13). Портовете за течност на патрона ще се зацепят с корпуса за течност (6). Съпротивление ще се усети, когато страничните уплътнения са натиснати.

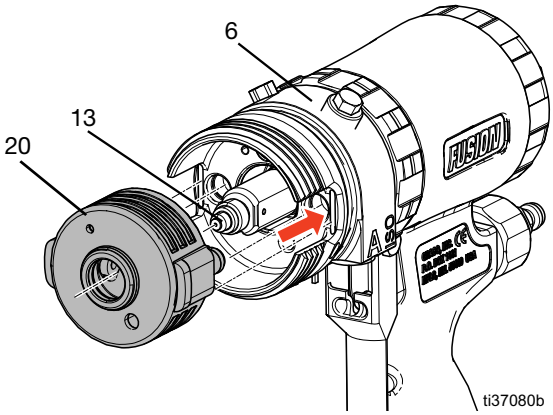

   c. Включете напълно патрона PC (20) в корпуса за течност (6), докато задната страна на патрона се изравни с корпуса за течност.

4. Монтирайте предния задържащ пръстен (18).

   a. Смажете предния задържащ пръстен (18). Виж **Смазка за възстановяване на пистолет**, стр. 90.

   b. Затегнете предния задържащ пръстен (18), докато патрона PC за течност е напълно зацепен и закрепен в корпуса за течност (6).

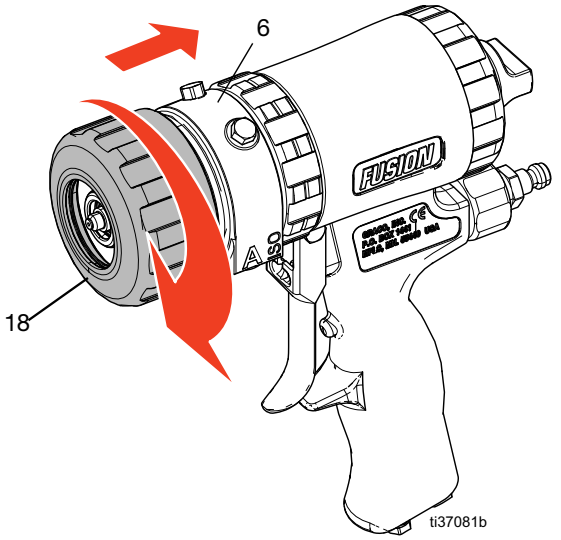

За да предотвратите телесни наранявания или повреда на О-пръстена от разпръскване на химикал, проверете дали патрона PC (20) за течност е зацепен напълно в корпуса за течност (6) и предният задържащ пръстен (18) е здраво затегнат.

5. Монтирайте адаптера на дюзата за пръскане (3).

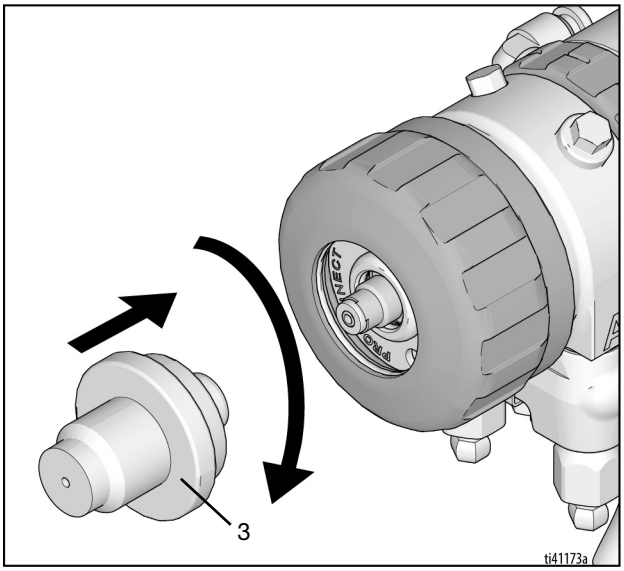

Настройте машината за маркиране за пистолет Fusion MMA PC

1. Извършете **Процедура за освобождаване на налягането**, стр. 14.

2. Напълнете херметизиращата гайка за гърловината с уплътняваща течност TSL, за да намалите износването на херметизиращото уплътнение.

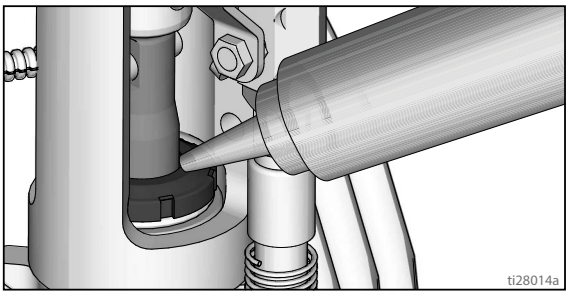

3. Проверете нивото на маслото на двигателя и напълнете, ако е необходимо. Направете справка в ръководството за двигател Honda.

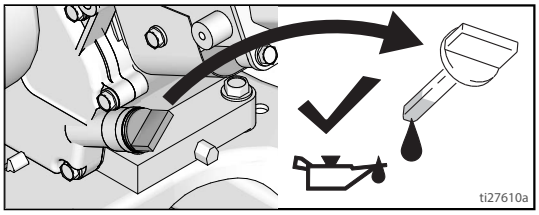

4. Напълнете резервоара за гориво.

5. Настройте A и B вентилите ON/OFF (вкл./изкл.) на помпата на **OFF** (Изкл.). Настройте вентила за регулиране на „без регулиране“.

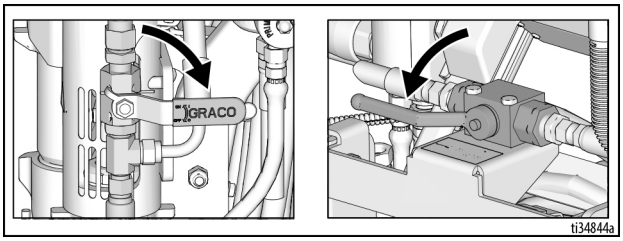

6. Ако са отстранени, монтирайте филтри за смукателните тръби A и B.

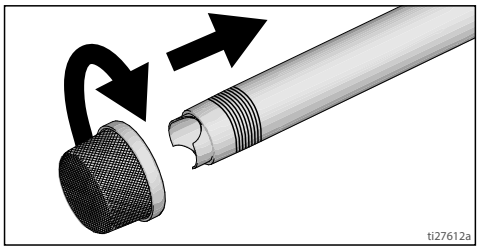

7. Завъртете двата вентила за заливане в положение за заливане. Завъртете ролката за управление на налягането обратно на часовниковата стрелка на най-ниското налягане.

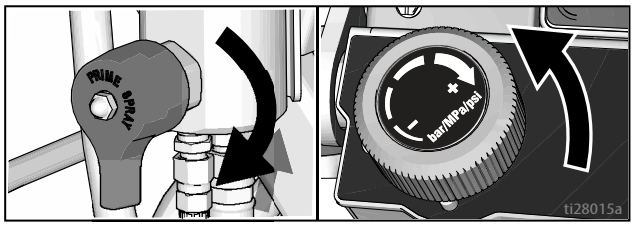

ЗАБЕЛЕЖКА: Минималният размер на маркуча, допустим за правилната работа на пръскачката, е 3/8 инча x 11 фута и 1/4 инча x 7 фута за LLV 200MMA.

8. Стартирайте двигателя:

   a. Поставете вентила за горивото в отворено положение.

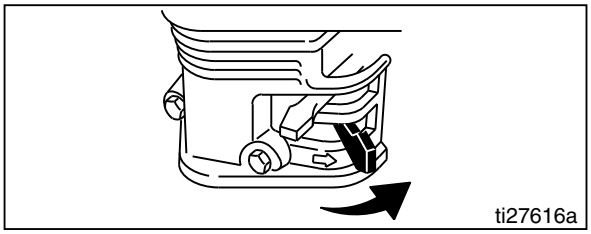

   b. Преместете смукача в затворено положение.

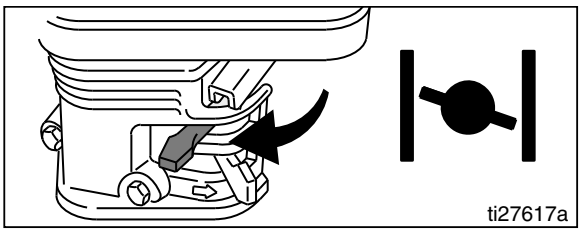

   c. Поставете дроселната клапа в бърз режим.

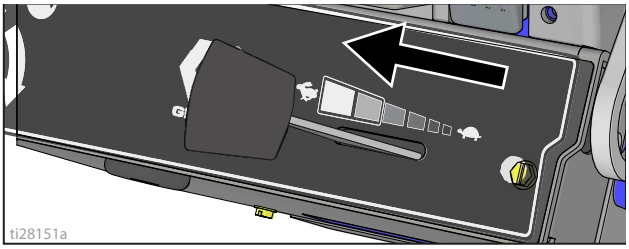

   d. Поставете ключа за двигателя на позиция ON(Вкл.).

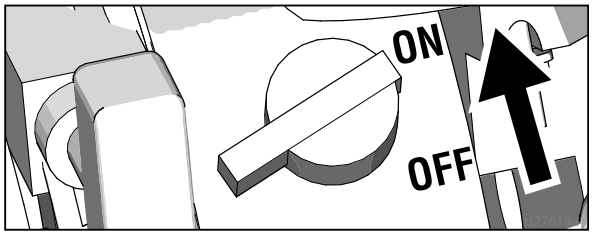

   e. Дръпнете въжето на стартера.

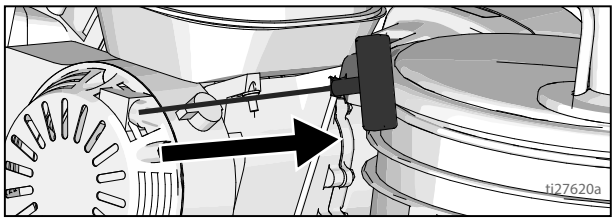

9. След като двигателят стартира, преместете смукача в отворено положение.

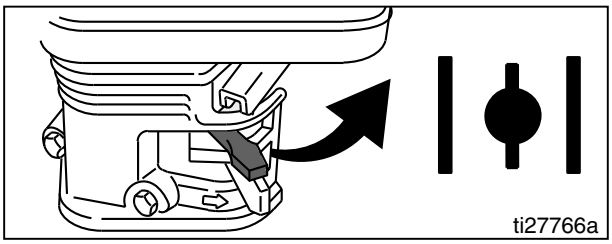

10. Настройте дроселната клапа на желаните обороти.

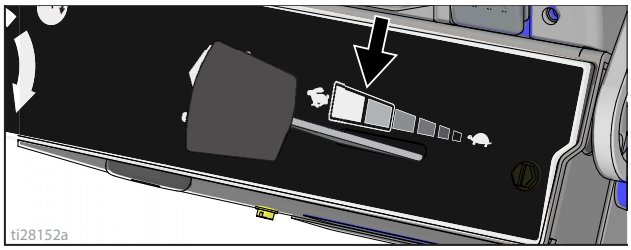

11. Цифровият дисплей се включва, щом двигателят стартира.

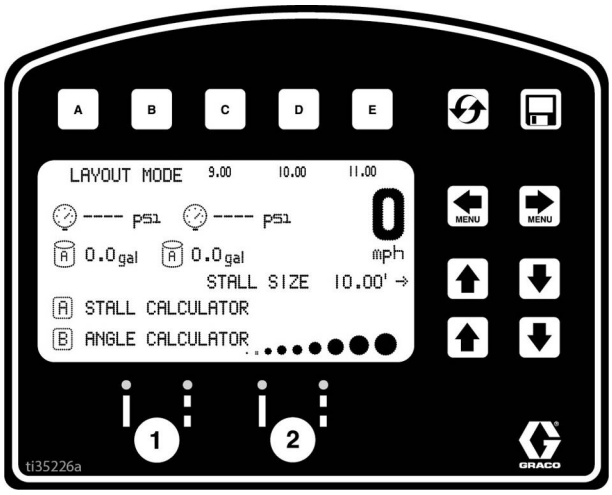

12. Смесете BPO катализатор с компонент B по препоръка на производителя.

13. Поставете сифонната тръба в контейнера на компонент B и тръбата за източване в отделен контейнер за отпадъци.

14. Настройте вентила ON/OFF (вкл./изкл.) на помпата от страната B на **ON** (вкл.) (помпата вече е активна).

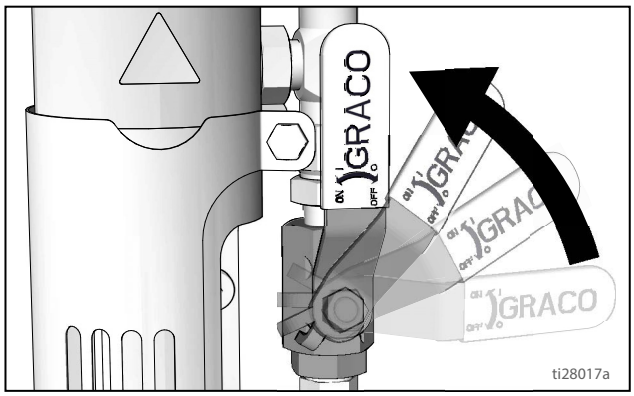

15. Повишете ролката за управление на налягането достатъчно, за да стартира помпата. Помпата е залята, когато течността изтича от тръбата за източване.

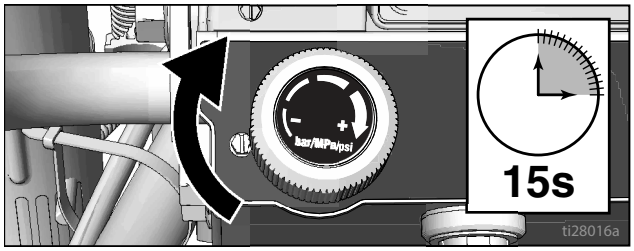

16. Понижете налягането, като завъртите вентила за заливане на позиция за пръскане.

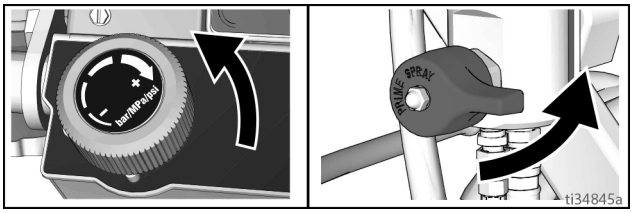

17. Върнете линията за източване към контейнера за компонент B.

18. Включете предпазната блокировка на буталото.

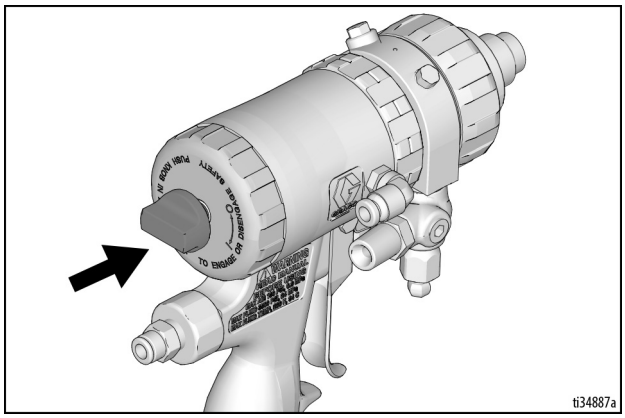

19. Отворете вентила B за течност от страната (около три пълни оборота).

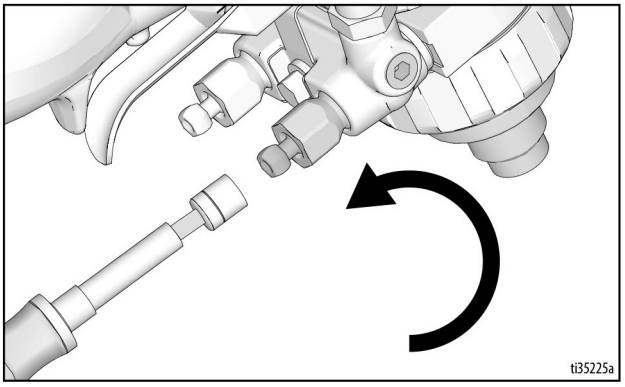

20. Освободете предпазната блокировка на буталото.

21. Дръжте пистолета срещу заземения метален промивен контейнер. Задействайте пистолета и бавно повишете налягането на течността, докато помпата заработи гладко.

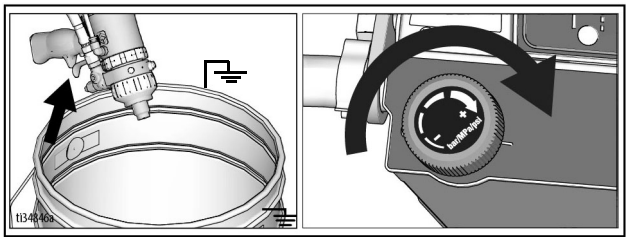

Струя под високо налягане може да инжектира токсини в тялото и да причини сериозно телесно нараняване. Не спирайте течове с ръка или парцал.

22. Ако подозирате запушване, извършете **Почистване на задръстването в адаптера за дюзата за пръскане**, стр. 14.

23. Проверете съединенията за течове. Ако се появи теч, незабавно изключете пръскачката, позиция OFF. Извършете **Процедура за освобождаване на налягането**, стр. 14. Затегнете течащите съединения. Повторете **Първоначално стартиране**, стъпки 1-22. Ако няма течове, продължавайте да натискате спусъка на пистолета, докато системата не бъде напълно напълнена. Преминете към стъпка 26.

24. Извършете **Процедура за освобождаване на налягането**, стр. 14.

25. Затворете B страничния вентил за течност върху пистолета и повторете стъпки 14-23 за помпа „A“ с материал на компонент A.

26. Включете предпазната блокировка на буталото. Използвайте края на дюзата SwitchTip, за да притиснете уплътнението OneSeal в предпазителя на дюзата, като напасвате кривината с вътрешния отвор.

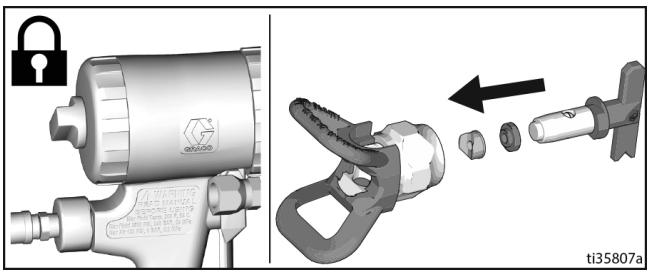

За да се избегнат сериозни наранявания от инжектиране в кожата, не поставяйте ръката си пред накрайника за пръскане, когато поставяте или отстранявате накрайника за пръскане и предпазителя на накрайника.

27. Поставете дюзата SwitchTip във вътрешния отвор на предпазителя и стегнато завийте комплекта върху пистолета.

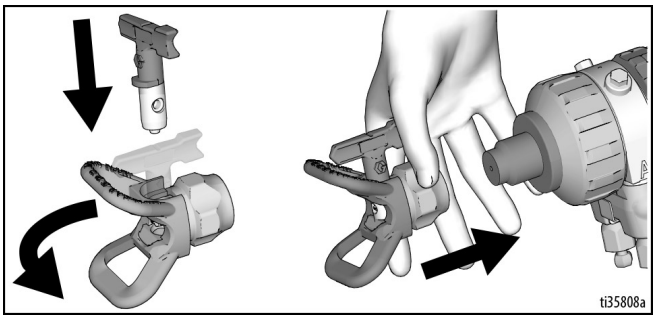

28. Отворете вентилите за течност A и B.

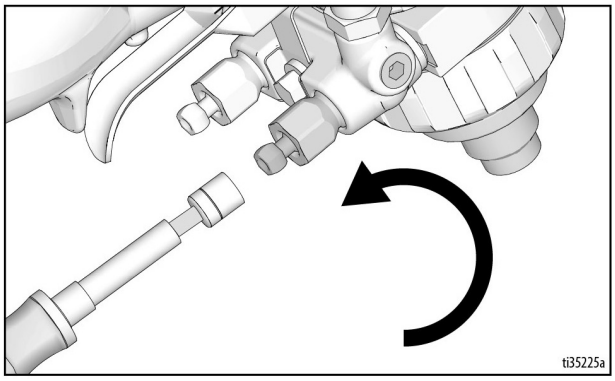

29. Освободете предпазната блокировка на буталото.

30. Настройте A и B вентилите ON/OFF (вкл./изкл.) на помпата на **ON** (Вкл.).

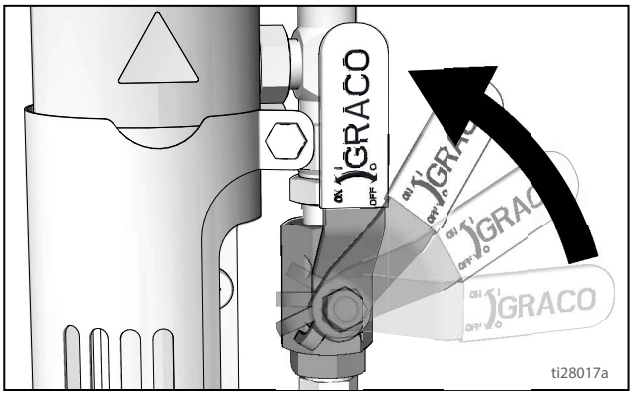

31. Настройте вентила за регулиране на „регулиране“

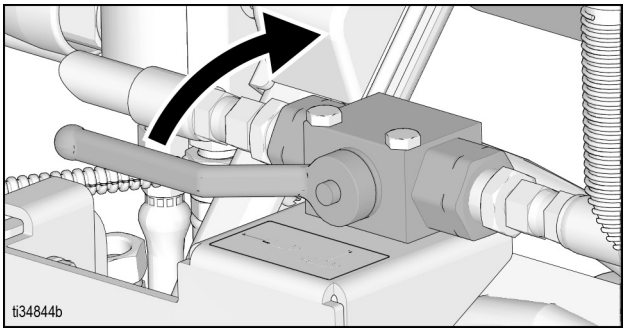

32. Завъртете ролката за управление на налягането, за да повишите до желаното налягане.

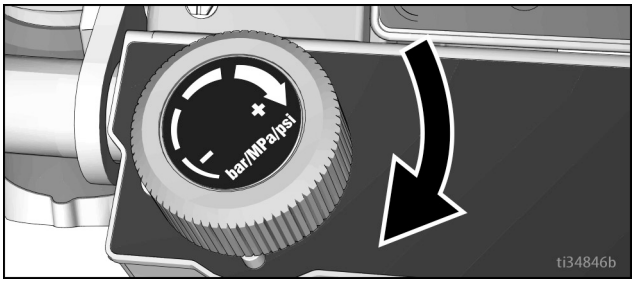

33. Тествайте спрея върху картон. Регулирайте налягането, за да постигнете желаните резултати. Ако подозирате запушване на дюзата за пръскане, извършете **Почистване на задръстването в дюзата за пръскане**, стр. 14.

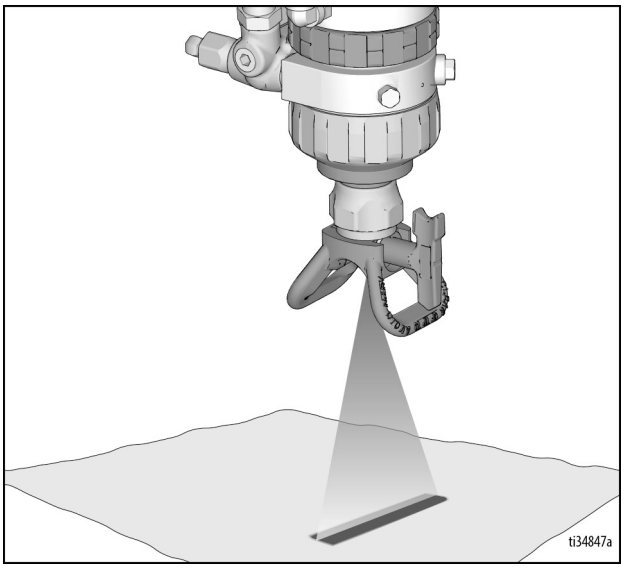

34. Отворете клапана за продухване с въздух, за да прочистите смесения материал от дюзата и адаптера на дюзата за пръскане.

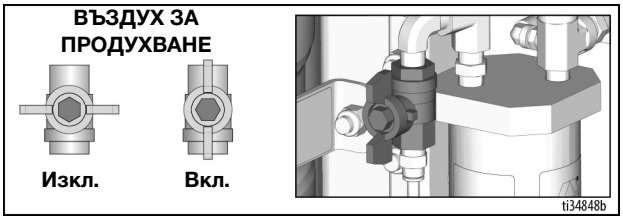

УВЕДОМЛЕНИЕ

Въздушният клапан за продухване трябва да бъде отворен, за да се продуха материалът от пистолета. Продухването на материала поддържа функционалността на пистолета и предотвратява втвърдяването на материалите в компонентите на пистолета.

Сега сте готови да пръскате!

Съхранявайте отделно компоненти A и B

Кръстосаното замърсяване може да доведе до втвърдяване на материала в тръбопроводи за течности, което може да причини сериозно нараняване или повреда на оборудването. За да се предотврати кръстосано замърсяване:

- **Никога не** разменяйте мокри части на компонент A с такива на компонент B.
- Никога не използвайте разтворител от едната страна, ако е бил замърсен от другата страна.

Промяна на материали

УВЕДОМЛЕНИЕ

Промяната на видовете материали, използвани в оборудването, изисква специално внимание, за да се избегне повреда на оборудването и време, в което не може да се използва.

- Когато променяте материалите, изплакнете оборудването няколко пъти, за да се уверите, че е напълно чисто.
- Винаги почиствайте филтрите за входните отвори за течности на смукателните тръби след промиването.
- Консултирайте се с производителя на материала за химическа съвместимост.

Стартиране

Поставяне на пистолета

1. Ако са под налягане, извършете **Процедура за освобождаване на налягането**, стр. 14.
2. Поставете пистолетите в държача. Затегнете скобите.

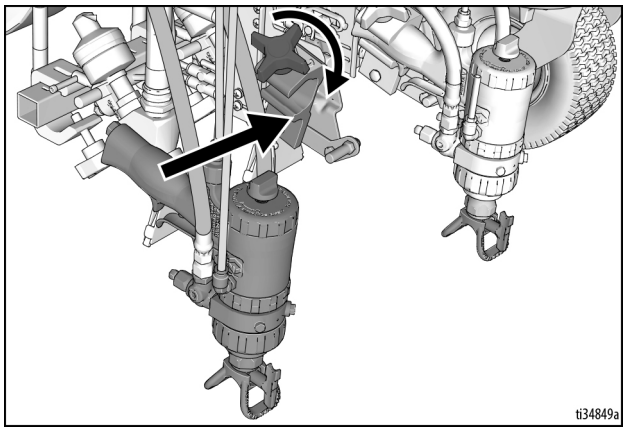

Позициониране на пистолета

3. Позиция на пистолета: нагоре/надолу, напред/назад, наляво/надясно. Вижте **Диаграма на позициите на пистолета**, стр. 23, за примери.

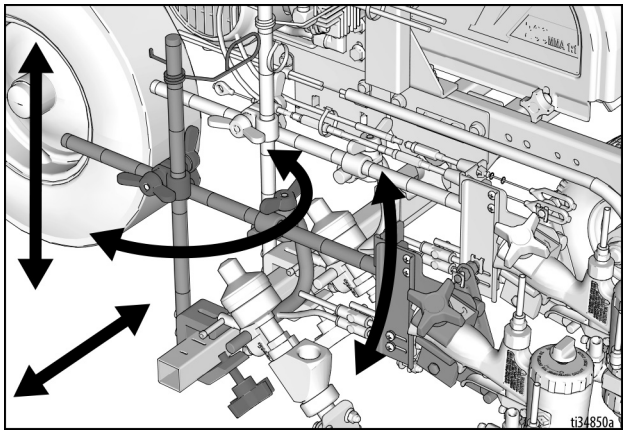

ЗАБЕЛЕЖКА: Когато се надига над бордюра, монтажната скоба може да се завърти за освобождаване.

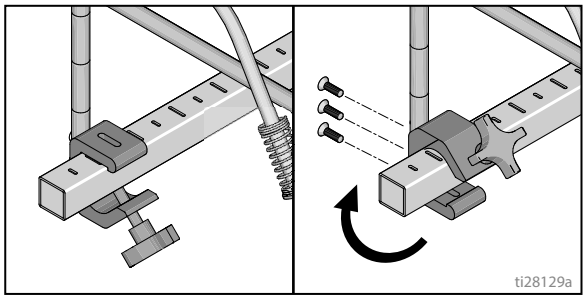

Ръчен избор на пистолети

4. Съединете кабелите на пистолета към лявата или дясната селекторна пластина за пистолета.

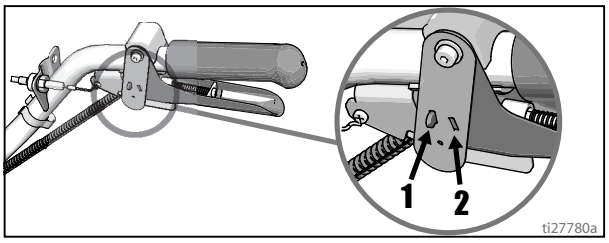

a. Един пистолет: Разединете спусъка от селекторната пластина за един пистолет.

b. И двата пистолета едновременно: Настройте двете селекторни пластини за пистолет в една и съща позиция.

Автоматичен избор на пистолети

1. Използвайте селекторните превключватели за пистолети, за да определите кои пистолети са задействани. Всеки селектор на пистолет има 3 настройки: непрекъсната линия, OFF (ИЗКЛ.) и програмиран шаблон на линията.

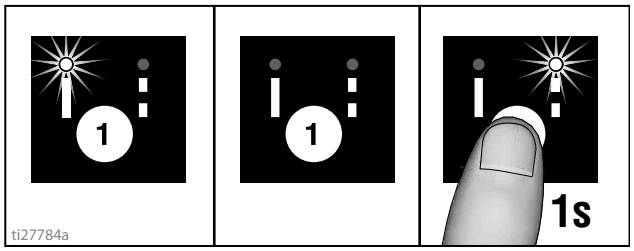

2. Използвайте бутона за управление на спусъка на пистолета, за да задействате пистолетите.

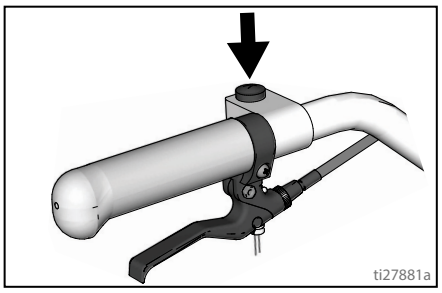

4 примера:

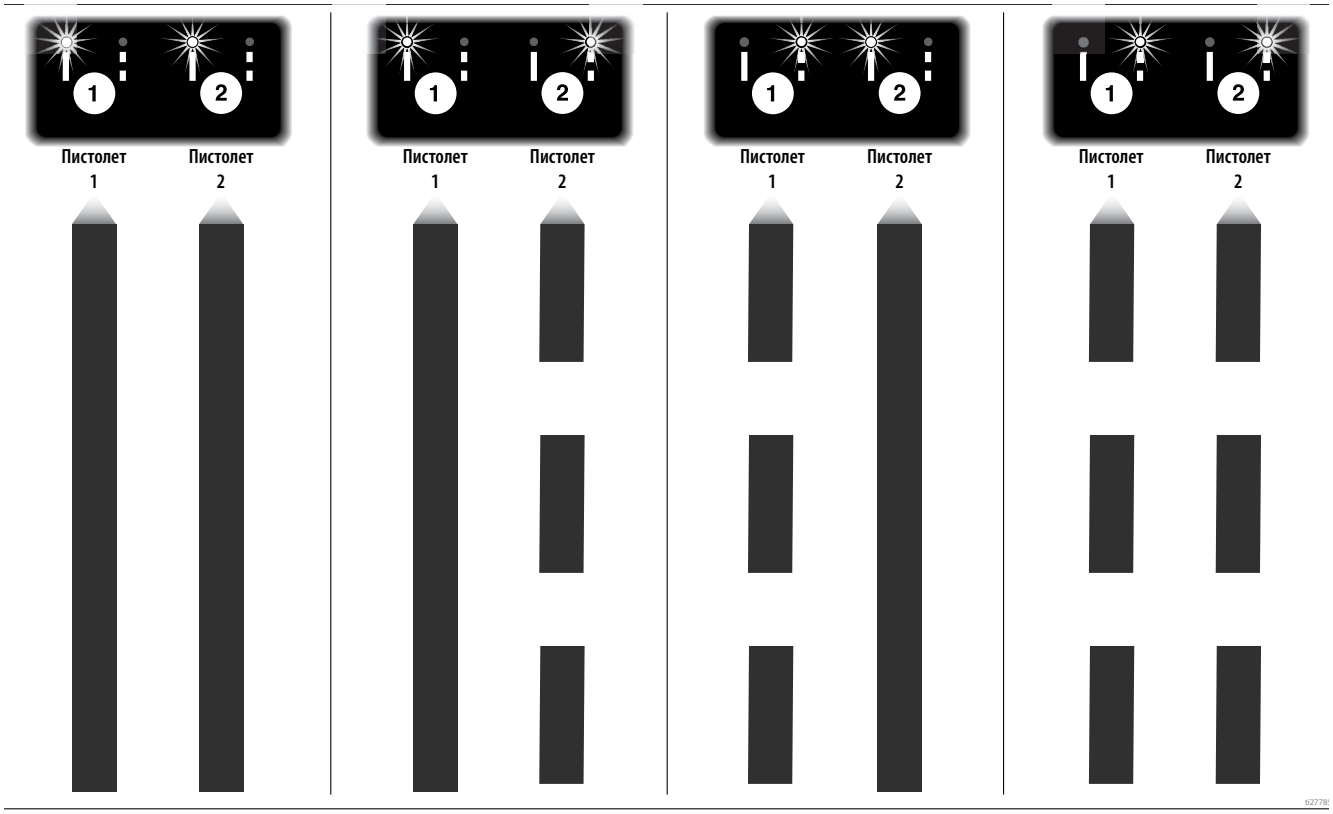

Диаграма на позициите на пистолета

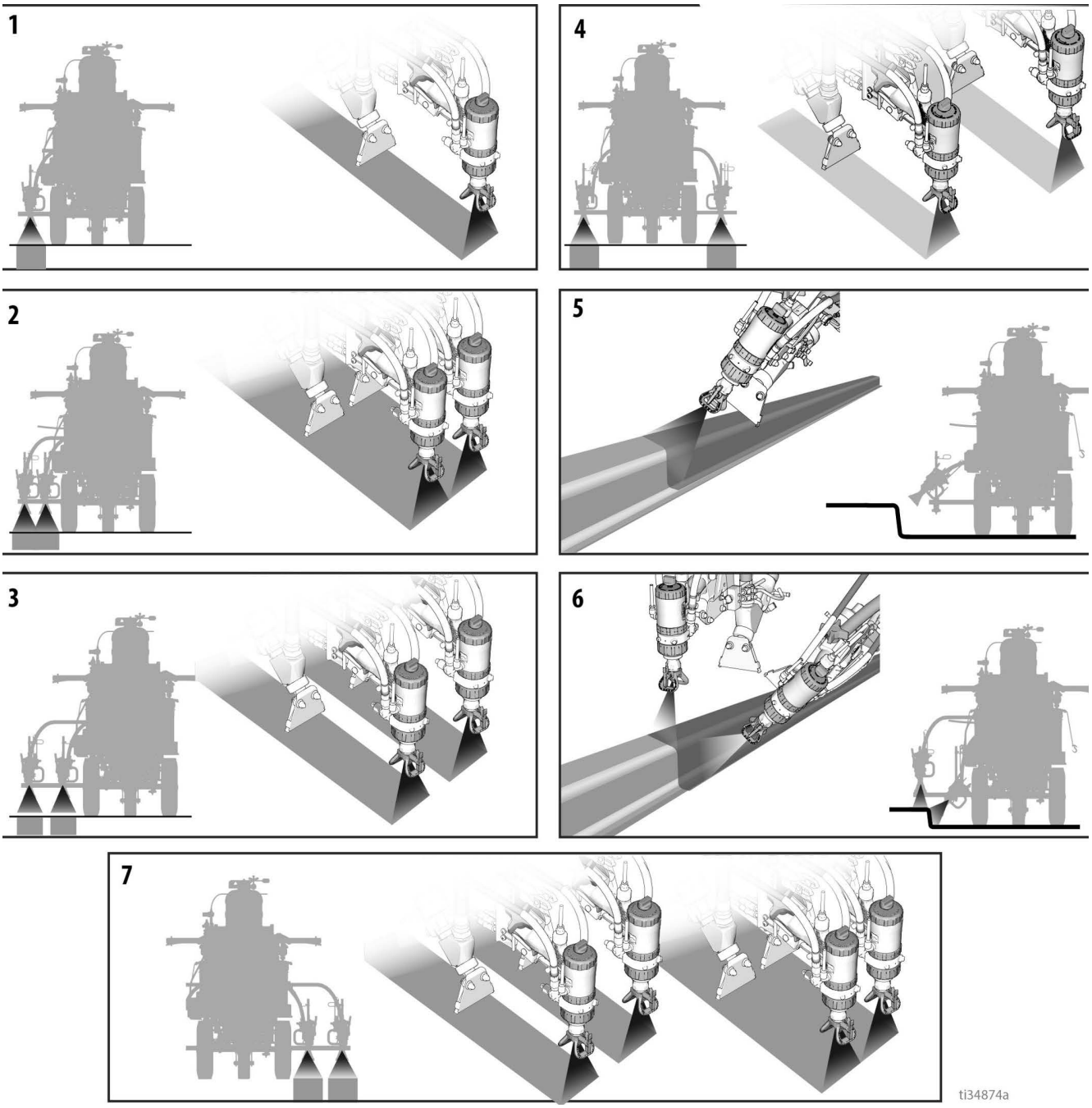

1	Една линия
2	Една линия с ширина до 61cm (24 in.)
3	Две линии
4	Една или две линии за пръскане около препятствия
5	Бордюр с един пистолет
6	Бордюр с два пистолета
7	Две линии или една линия с широчина до 61 cm (24 инча)

Монтажна рамка на рамо за пистолет

Този уред е оборудван с предни и задни монтажни рамки на рамената за пистолета, които позволяват на оператора да постави пистолетите в оптимално място.

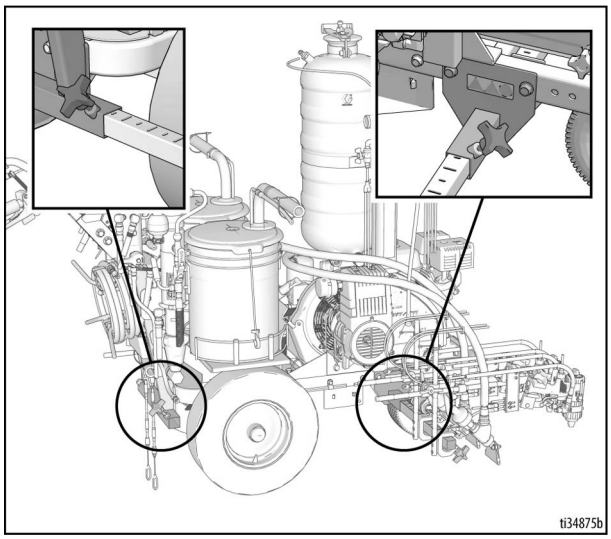

Промяна на позицията на пистолета (Отпред и отзад)

1. Разхлабете ролката на рамото на пистолета и го отстранете от монтажния отвор на рамото за пистолета.

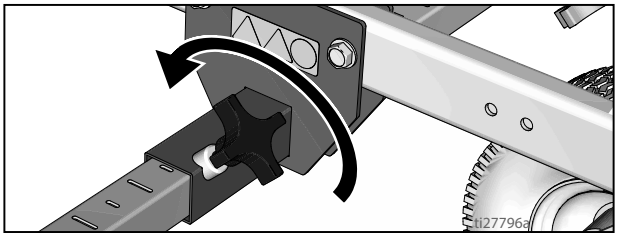

2. Плъзнете възела на рамото за пистолета (включително пистолета и маркучите) извън монтажния отвор на рамото за пистолета.

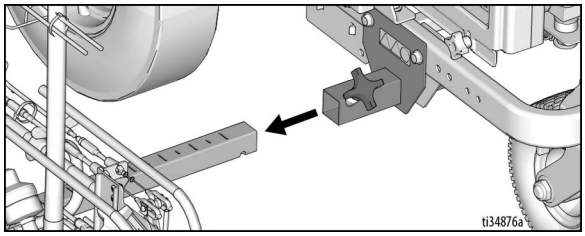

3. Плъзнете възела на рамото за пистолета в желания монтажен отвор на рамото за пистолета.

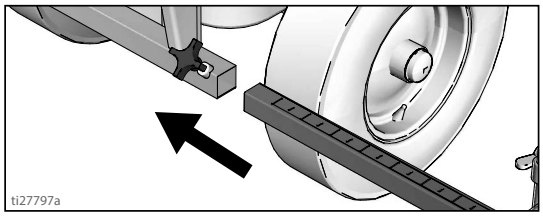

4. Затегнете ролката на рамото на пистолета в монтажния отвор на рамото за пистолета.

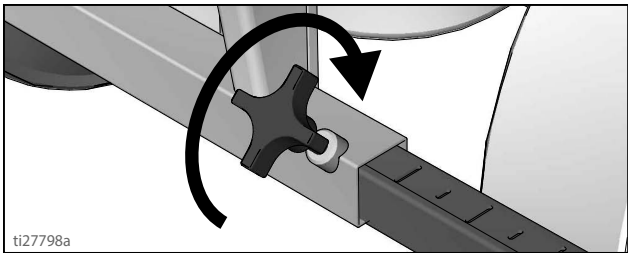

УВЕДОМЛЕНИЕ

Уверете се, че всички маркучи, кабели и проводници са прокарани правилно през скобите и НЕ се търкат в гумата.
Контактът с гумата ще доведе до повреда на маркучите, кабелите и проводниците.

Промяна на позицията на пистолета (Ляво и дясно)

Демонтаж

1. Разхлабете ръкохватката на вертикалното рамо на пистолета върху монтажната шина на рамото за пистолета и го свалете.

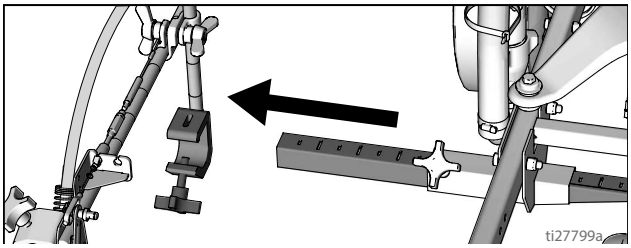

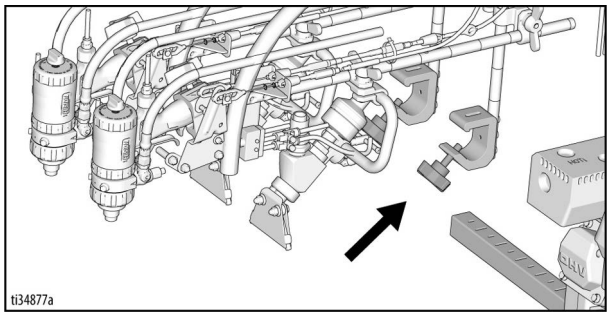

2. Разгънете монтажната шина на противоположната страна на машината.

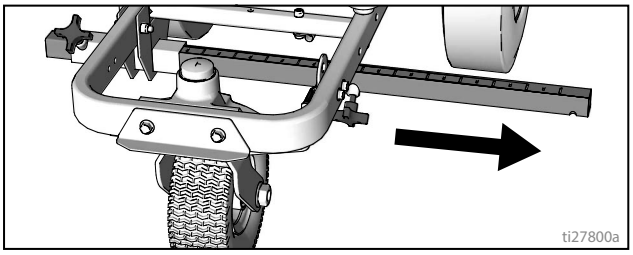

Монтаж

1. Монтирайте вертикалната стойка за пистолет върху шината за пистолетна.

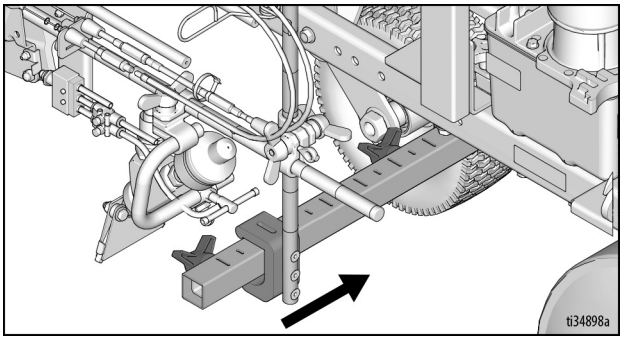

ЗАБЕЛЕЖКА: Уверете се, че всички маркучи, кабели и проводници са прокарани правилно през скобите.

Регулиране на чувствителността на спусъка

1. Стартирайте двигателя на маркировъчната машина. Ръчно дръпнете спусъка. Символът за пръскане трябва да се появи едновременно с началото на пръскане на течността.

Серия HP Auto

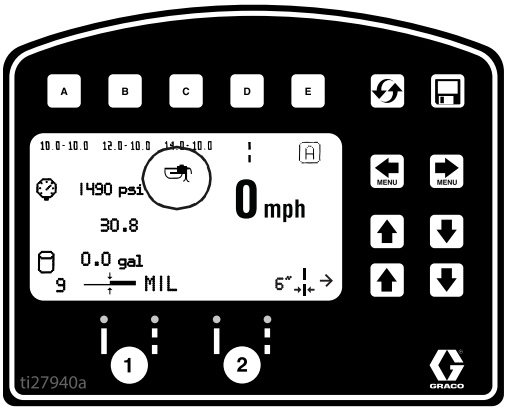

Не пръска течност

2. Ако символът за пръскане се появява преди началото на полагането на флуида, завъртете болта върху ръкохватката по часовниковата стрелка.

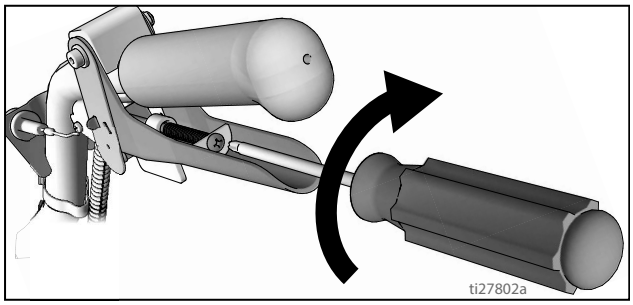

Няма символ

3. Ако началото на полагането на флуида започне преди да се появи символът за пръскане, завъртете болта върху ръкохватката обратно на часовниковата стрелка.

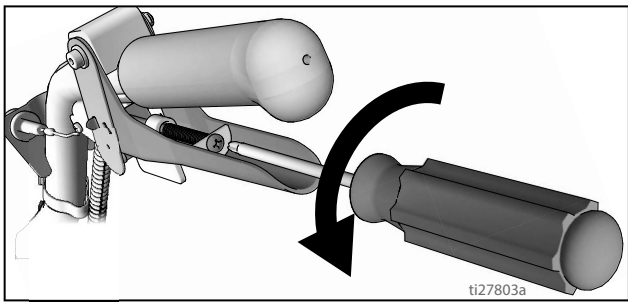

4. Продължете регулирането на болта върху ръкохватката, докато моментът на появата на символа за пръскане и началото на полагането на флуида бъдат синхронизирани.

Регулиране на кабелите на пистолетите

Чрез регулиране на кабела на пистолета се увеличава или намалява междината между пластината на спусъка и спусъка на пистолета. За да регулирате междината на спусъка, изпълнете стъпките по-долу.

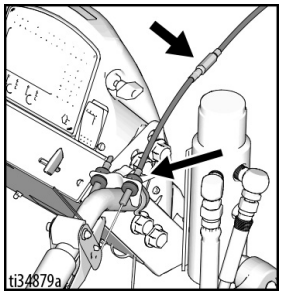

Ръчни пистолети

Автоматични пистолети
(има 2 местоположения)

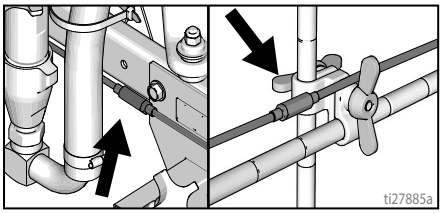

1. Използвайте гаечен ключ, за да разхлабите блокиращата гайка на регулатора на кабела.

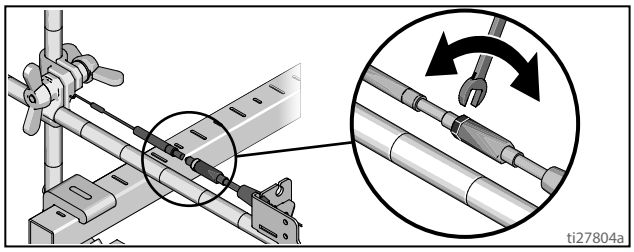

2. Разхлабете или затегнете регулатора до постигане на желания резултат. **ЗАБЕЛЕЖКА:** Когато се вижда повече резба, междината между спусъка на пистолета и пластината на спусъка е по-малка.
3. Използвайте гаечен ключ, за да затегнете блокиращата гайка на регулатора на кабела.

Добавяне на кабел за пистолет (автоматичен пистолет)

Серията HP Auto може да бъде оборудвана с два задействащи механизма на пистолет. Всеки задействащ механизъм на пистолета може да работи с един кабел.

1. Изберете накрайник на кабел с регулиращ елемент.
2. Прокарайте открития кабел през отвора на скобата за кабела.

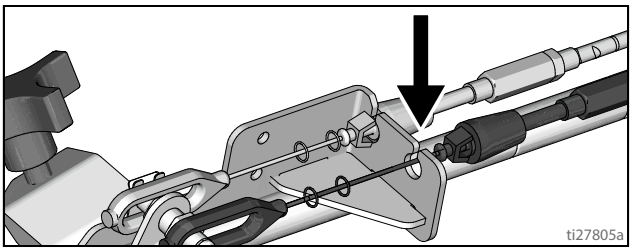

3. Поставете пластмасов стопер на кабела в отвора на скобата за кабела.

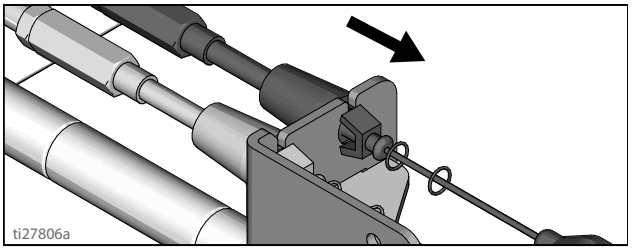

4. Поставете края на кабела върху щифта на пластината на спусъка и монтирайте скобата.

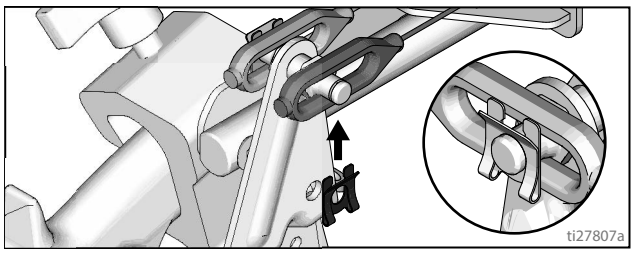

5. Прекарайте кабела около възела и нагоре през отворите за кабела зад монтирания маркуч.

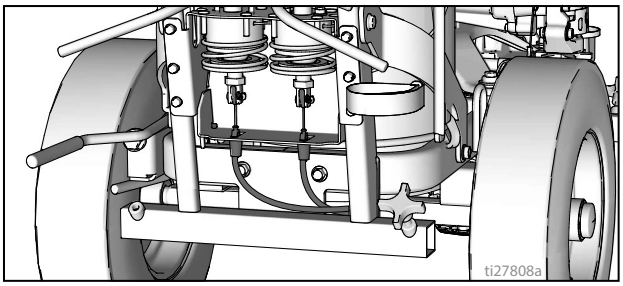

6. Прекарайте примката на края на кабела през правоъгълния отвор в скобата и вмъкнете пластмасовия стопер на кабела в скобата на задействащия механизъм. Поставете края на кабела в пръта на задействащия механизъм и монтирайте щифта.

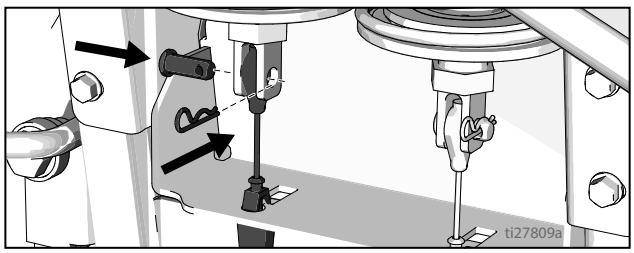

Регулиране на правите линии

Предното колело е настроено да центрира модула и дава възможност на оператора да оформя прави линии. С течение на времето самонасочващото се колело може да се разцентрова и трябва да бъде регулирано отново. За да центрирате отново самонасочващото се колело, изпълнете следните стъпки:

1. Разхлабете болта на скобата на предното колело.

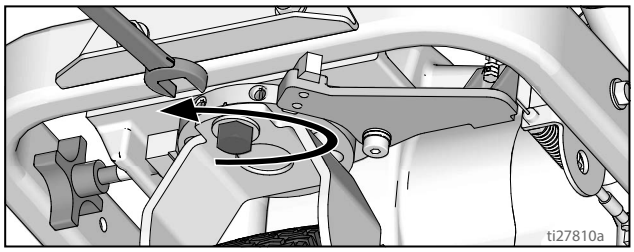

2. Ако маркировъчната машина прави дъги надясно, разхлабете левия регулиращ винт и затегнете десния регулиращ винт за фина настройка.

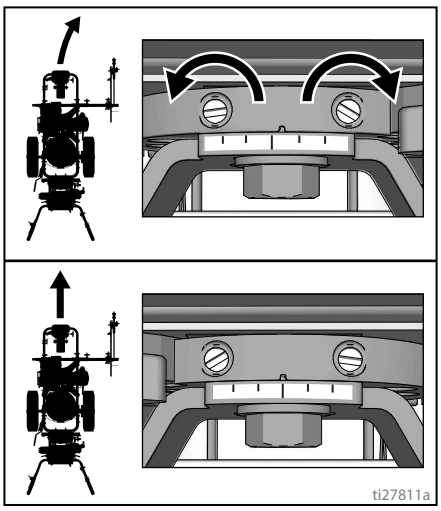

3. Ако маркировъчната машина прави дъги наляво, разхлабете десния регулиращ винт и затегнете левия регулиращ винт.

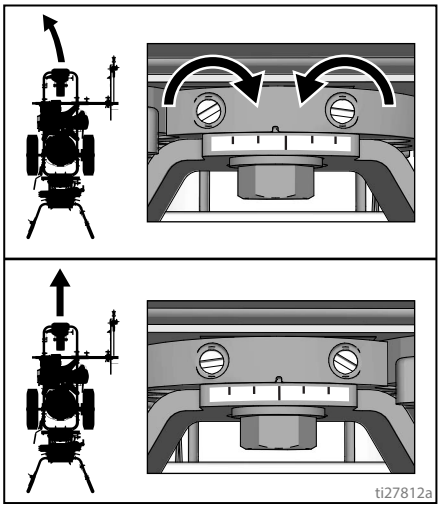

4. Раздвижете маркировъчната машина. Повторете стъпки 2 и 3, докато маркировъчната машина започне да се търкаля направо. Затегнете болта на пластината за подравняване на колелото, за да заключите новата му настройка.

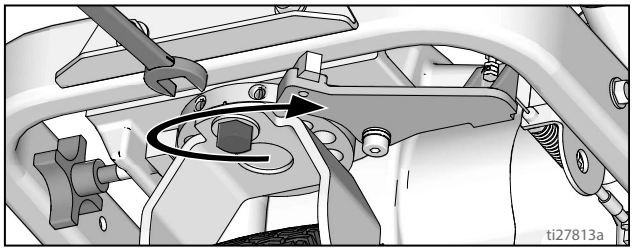

Регулиране на кормилото

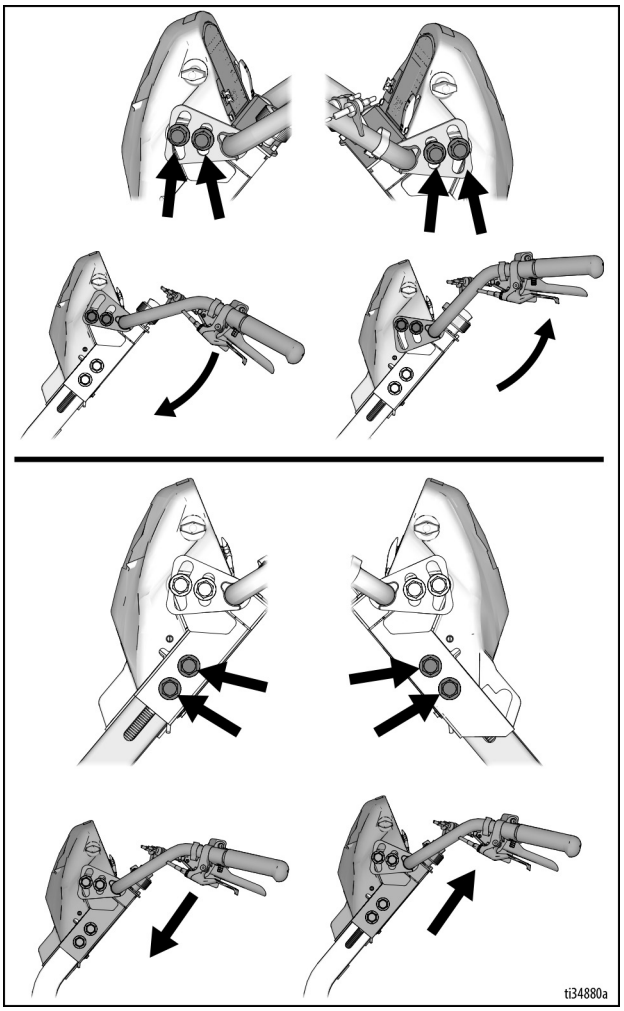

Точков лазер

За да избегнете нараняване, никога не гледайте втренчено в лазерния лъч.

1. Демонтирайте капака на акумулатора.

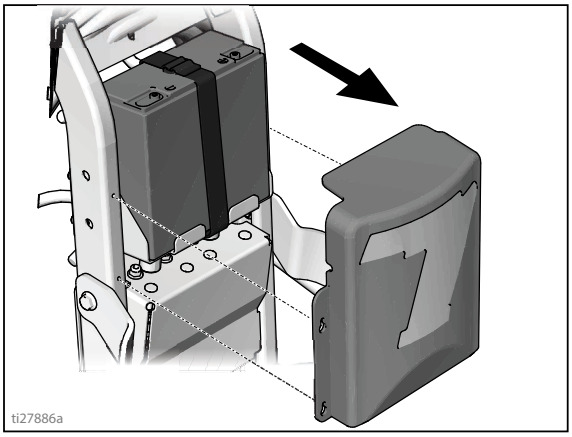

2. Прикрепете превключвателя ON/OFF (Вкл./Изкл.) на желаното място на кормилото.

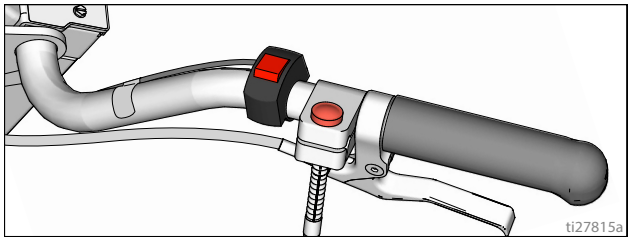

3. Прикрепете лазера към желаното място върху рамото за пистолета.

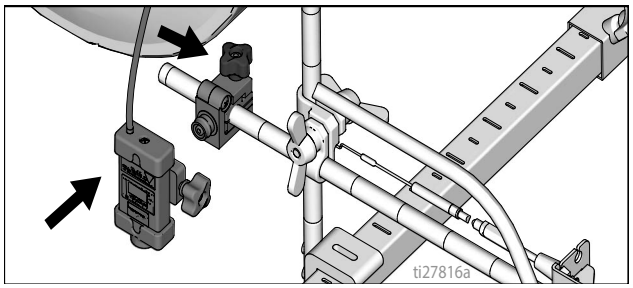

4. Насочете кабелите от превключвателя към акумулатора и ги свържете към клемите (+) и (-).

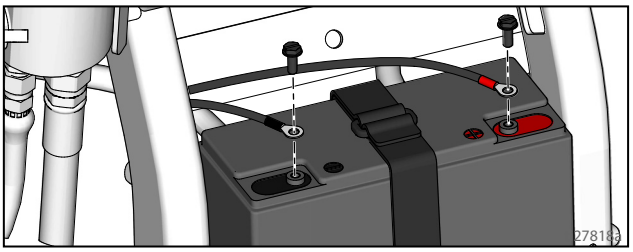

5. Свържете проводниците на превключвателя към кабелния сноп.

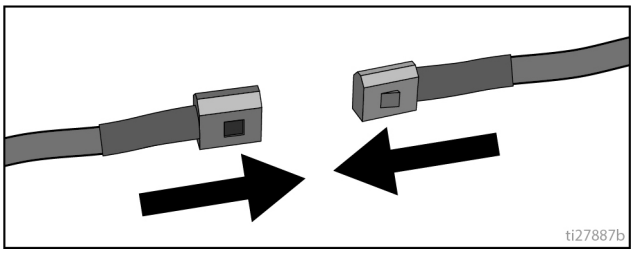

6. Поставете отново капака на акумулатора.

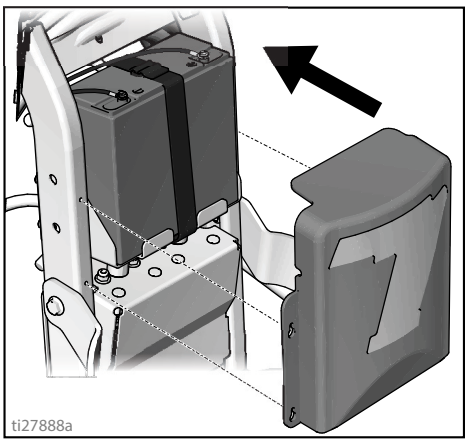

7. Включете лазера и поставете точката под главата на пистолета.

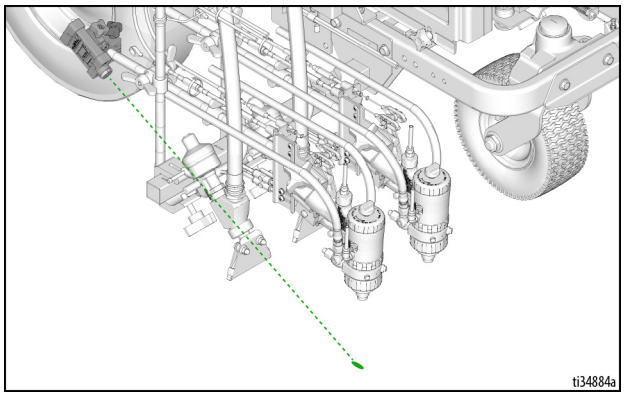

Почистване

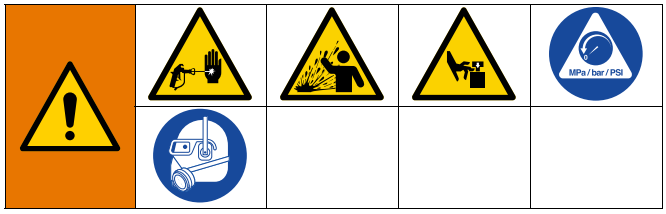

1. Извършете **Процедура за освобождаване на налягането**, стр. 14.
2. Демонтирайте предпазителя и дюзата от всички пистолети и ги поставете в ацетон.

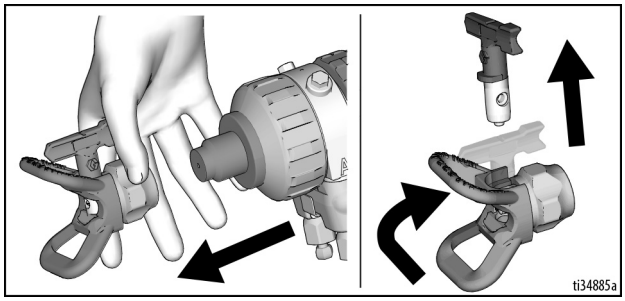

3. За двата филтърни колектора, развийте капачката, отстранете филтъра и ги монтирайте без филтър.

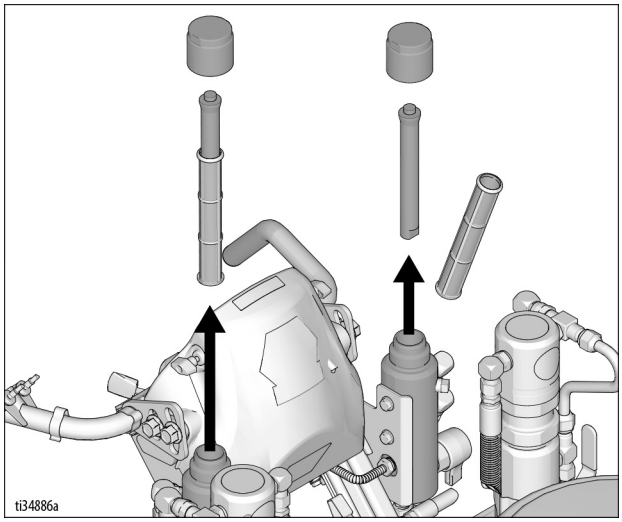

4. Настройте вентила за регулиране на „без регулиране“.

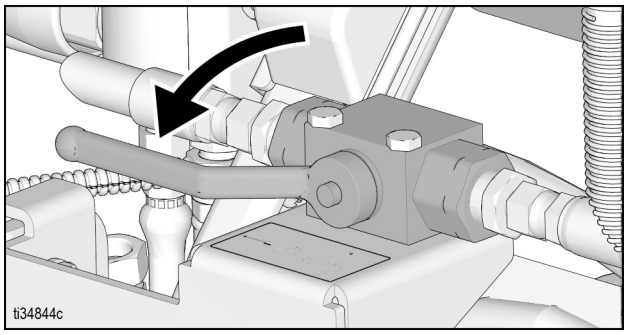

5. Поставете сифонната тръба на страна B в заземения метален контейнер, частично напълнен с ацетон. Свържете заземителния проводник към истинска земя.
6. Поставете вентила на помпата на страна B в положение **ON** (вкл.) (сега помпата е активна).

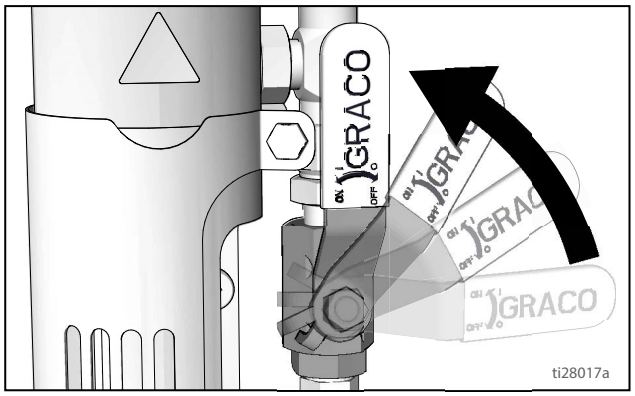

7. Повишете ролката за управление на налягането достатъчно, за да стартира помпата. Помпата се промива, когато разтворителят изтича от тръбата за източване.

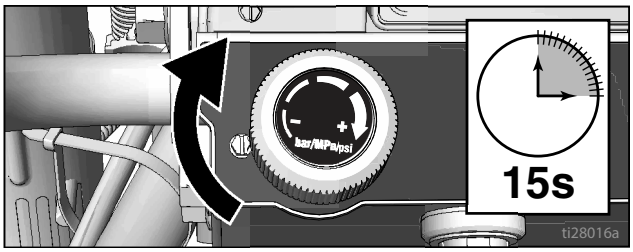

8. Понижете налягането, като завъртите вентила за заливане на позиция за пръскане.

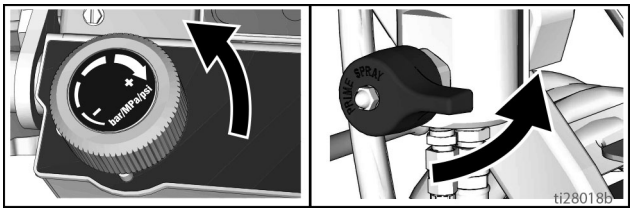

9. Върнете линията за източване към контейнера за компонент B.
10. Включете предпазната блокировка на буталото.

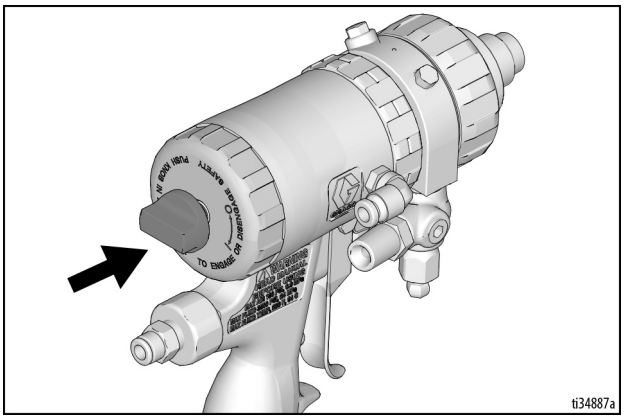

11. Отворете вентила за течност B (около три пълни оборота).

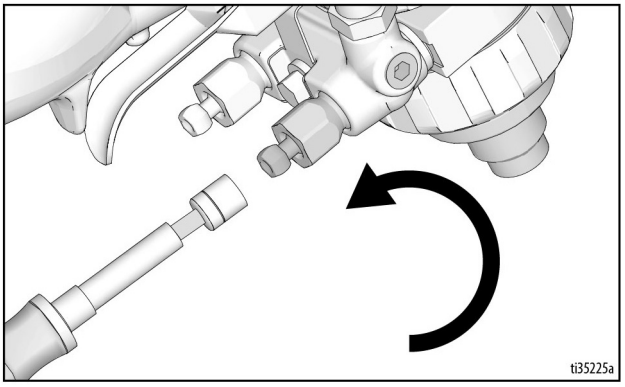

12. Освободете предпазната блокировка на буталото.

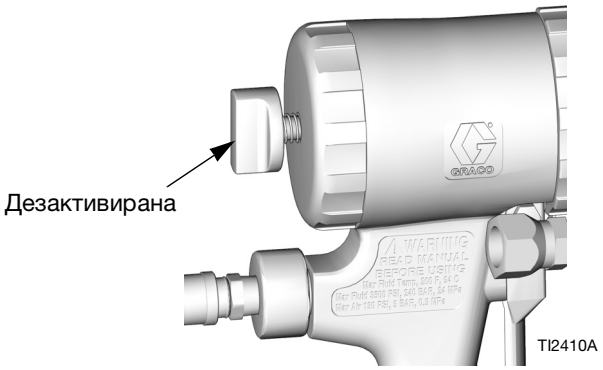

13. Дръжте пистолета срещу заземения метален промивен контейнер. Задействайте пистолета и бавно повишете налягането на течността, докато помпата заработи плавно.

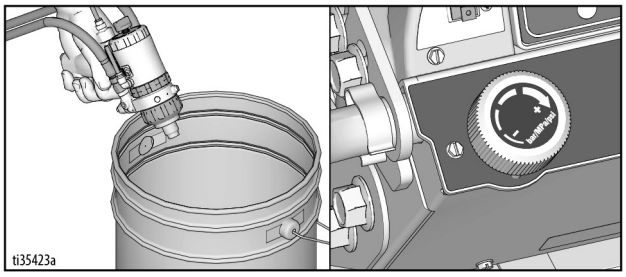

14. Затворете вентила за течност B, завъртете клапана на помпата B на OFF (изкл.). Повторете стъпки 4-12 за помпата и пистолета от страна A.

15. Почистете смесителната камера, дюзата и предпазителя на дюзата в ацетоновата течност.

ПРОМИВАНЕ

16. Напълнете помпата с Pump Armor и сглобете отново филтъра, предпазителя и дюзата.
17. Свалете колектора на маркуча, вж **Таблица 1: Размери на свредлото за дюзите**, стр. 47.
18. **Разглобяване на предния край на пистолета Fusion MMA PC**, стр. 56, стъпка 3.
19. **Поддръжка - LineLazer V 200MMA 1:1**, стр. 57, стъпки 6-8, поставете в ацетон.
20. Смажете О-пръстените, вижте **Почистване на шумозаглушителя**, стр. 54.
21. **Поддръжка - LineLazer V 200MMA 1:1**, стр. 57, стъпка 5, поставете в ацетон с накрайниците и адаптера за дюзата за пръскане.
22. Смажете О-пръстените, вижте **Почистване на шумозаглушителя**, стр. 54.
23. **Проверете възвратните клапани**, стр. 48.
24. **Сглобете пак предния край на пистолета Fusion MMA PC**, стр. 56.
25. Поставете отново колектора на маркуча, вж **Таблица 1: Размери на свредлото за дюзите**, стр. 47.
26. След всяко пръскане и складиране, херметизиращата гайка към гърловината трябва да се напълни с уплътняваща течност за гърловини (TSL).

Ежедневно изключване

1. Извършете **Процедура за освобождаване на налягането**, стр. 14.
2. Затворете вентилите за течност A и B на колектора за маркучи с предоставения гаечен ключ 5/16”.

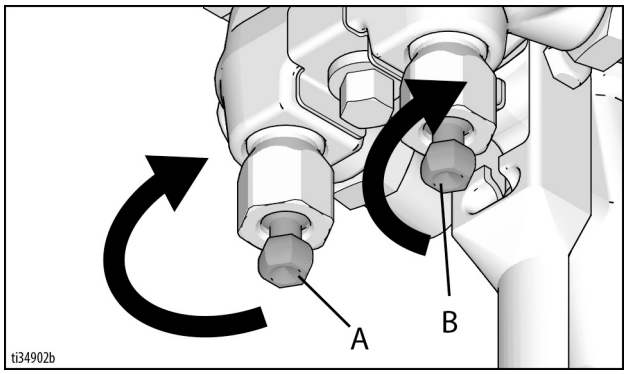

3. Оставете вентила за обезвъздушаване включен и пистолетът с дезактивиран спусък, докато машината все още работи.

ЗАБЕЛЕЖКА: Смазвайте пистолета ежедневно, за да предотвратите втвърдяването на двукомпонентната течност и да поддържате чисти проходите за течности. Прочистващият въздух предава маслена мъгла чрез въздушна камера (AC), изпускателни отвори (IP) и външната дюза на смесителната камера (N), покривайки всички повърхности. Използвайте смазка Graco 117773, вижте стр. 90.

ЗАБЕЛЕЖКА: Пътищата на потока не са показани в мащаб за яснота. Вижте списъка на частите, стр. 74-75, за номерата на частите и референтните местоположения.

Ключ

Въздух за продухване

Течност

Въздух за почистване

Грес

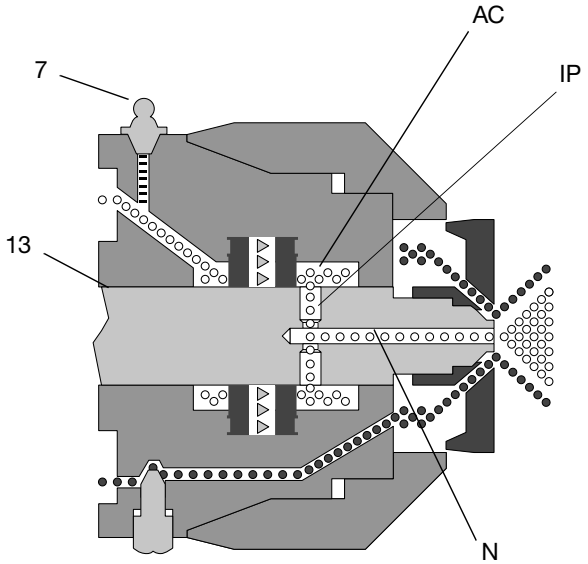

4. Свалете капачката на гресьорката (37). С помощта на гресьорка подайте грес във фитинга (25), докато маслената мъгла пръска от дюзата на смесителната камера (N). Не смазвайте прекалено; използвайте максимум 2 изстрела. Не пръскайте маслена мъгла върху напръскан материал.

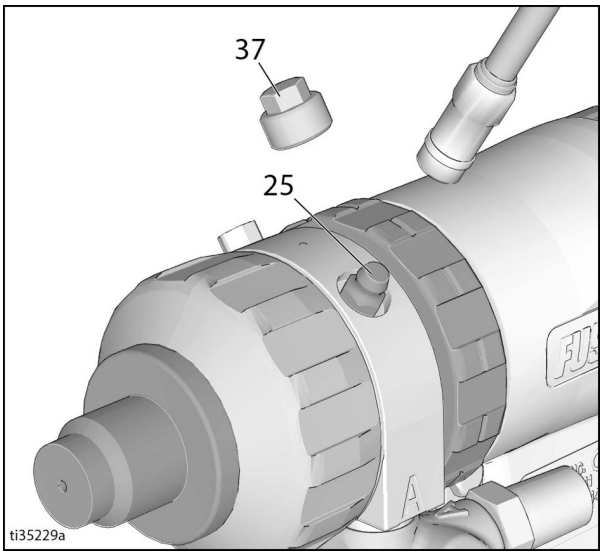

5. Върнете на място капачката за смазване (37).

LineLazer V LiveLook дисплей

Серия HP Auto

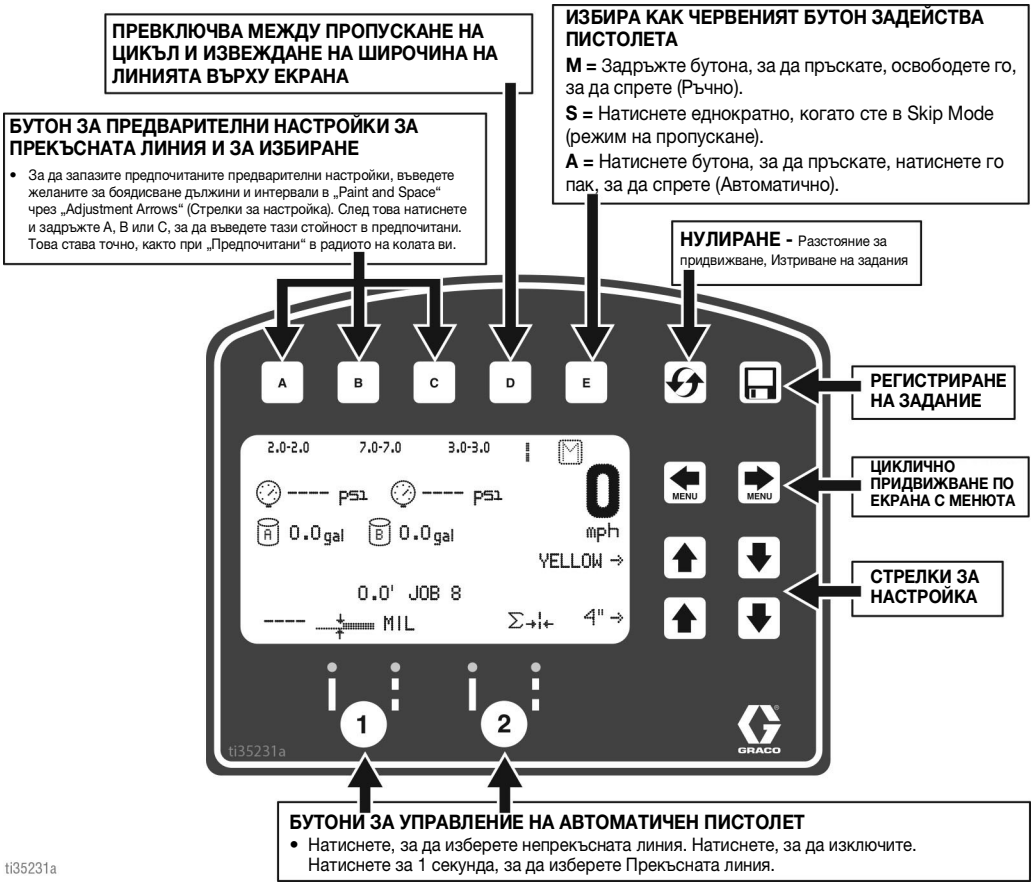

ЕКРАН ЗА МАРКИРАНЕ

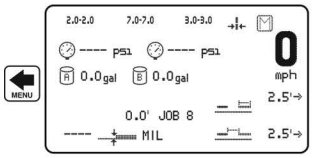

- **Главен екран за маркиране.** Трябва да бъде в този режим, за да се задействат пистолетите по електронен път.
- Автоматични цикли за прекъсване може да се оформят от този екран. Изберете прекъсната линия на желания пистолет, за да стреляте (полагате линията). Въведете желаното разстояние за боя и интервал и започнете пръскането.
- Натиснете бутона E, за да изберете как червеният бутон задейства пистолетите.

M = Задръжте бутона, за да пръскате, освободете го, за да спрете

S = Диаметър за единичен смърч в модалността на третираната линия

A = Натиснете бутона, за да пръскате, натиснете го пак, за да спрете (Автоматично)

РЕЖИМ ЗА ИЗМЕРВАНЕ

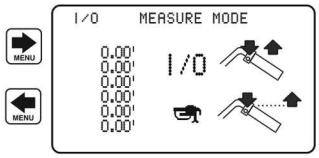

- **Режим на измерване.** Възможност за вземане на до 6 измервания чрез натискане на червения бутон, за да стартирате измерването и повторното му натискане, за да приключите измерването.
- Ако е избран един Автоматичен пистолет (вижте по-долу) и червеният бутон е натиснат, ще се отбелязва петно на всеки 12”, докато червеният бутон бъде освободен.

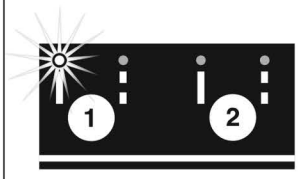

РЕЖИМ ОФОРМЛЕНИЕ

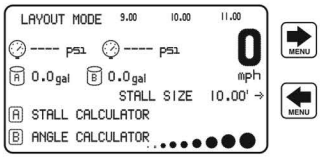

- **Режим на оформление.** Отбележете петно на избраното разстояние, за да оформите мястото за паркиране.
- Въведете размера на клетката, задействайте един автоматичен пистолет, натиснете червения бутон и подкарайте машината. За да спрете да отбелязвате петна, натиснете червения бутан отново. Предпочитаните (данни) може да се запазват, както в главния екран.

A КАЛКУЛАТО IA КЛЕТКИ вижте стр. 38

B КАЛКУЛАТОР НА ЪГЪЛ вижте стр. 39

НАСТРОЙКА/ИНФОРМАЦИЯ

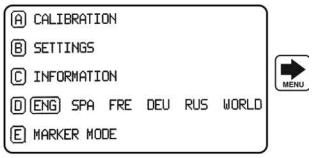

- От този екран може да се достигне до Настройки и информация.
- За точни изчисления на разстояние, машината трябва да бъде калибрирана. Натиснете A, за да калибрирате машината. Използвайте разстояние от най-малко 25' или повече.

ti35232a

Първоначална настройка (Серия HP Auto)

Първоначалната настройка подготвя маркировъчната машина за работа въз основа на броя на въведените от потребителя параметри. Изберите на език и **възможностите за избор на мерни единици могат да бъдат зададени преди да започнете или да се променят по-късно.**

Език

От Setting/Information (Настройка/Информация) изберете подходящ език, като натискате D докато не изберете правилния.

ENG = английски
SPA = испански
FRE = френски
DEU = немски
RUS = руски
СВЯТ = Символи вижте Световна легенда на символите, стр. 93

ЗАБЕЛЕЖКА: Езикът може да бъде сменен и по-късно.

Мерни единици

Натиснете B , за да въведете настройки и след това B отново, за да въведете единици. Изберете подходящите мерни единици.

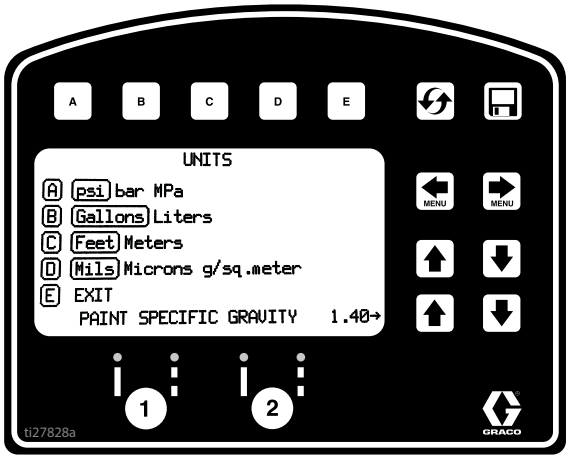

Американски единици

Налягане = psi
Обем = галони
Разстояние = фута
Дебелина на линията = MIL

Единици по системата SI

Налягане = бар (налично MPa)
Обем = литри
Разстояние = метра
Дебелина на линията = микрон (g/m^2 на разположение)

Относителна плътност на боята = Използвайте стрелките НАГОРЕ и НАДОЛУ, за да зададете относителна плътност. Необходимо определяне на плътността на боята.

ЗАБЕЛЕЖКА: Всички единици могат да бъдат сменяни поотделно по всяко време.

Калибриране

1. Проверете налягането в задната гума 55 ± 5 psi (379 ± 34 kpa) и допълнете, ако е необходимо.
2. Разтеглете стоманената рулетка на дължина, по-голяма от 26 ft (8m).

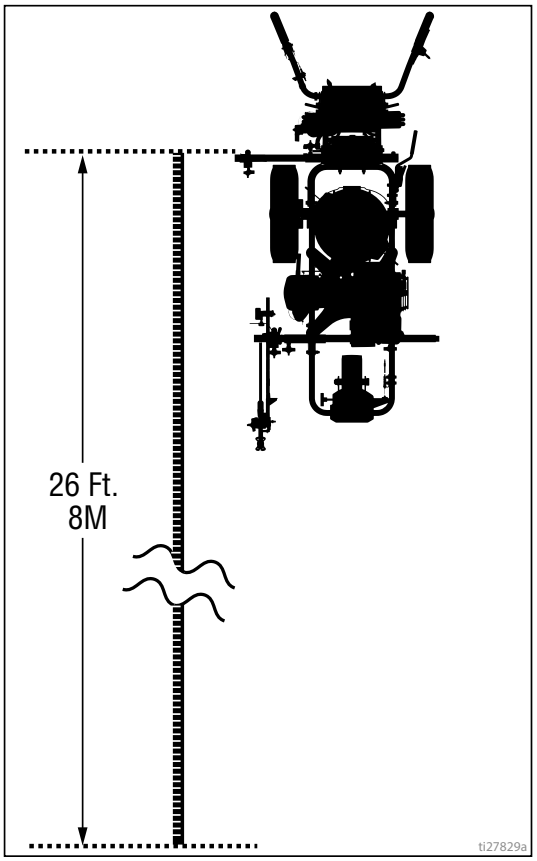

3. Натиснете [MENU] [MENU], за да изберете Setting/Information (Настройка/Информация).

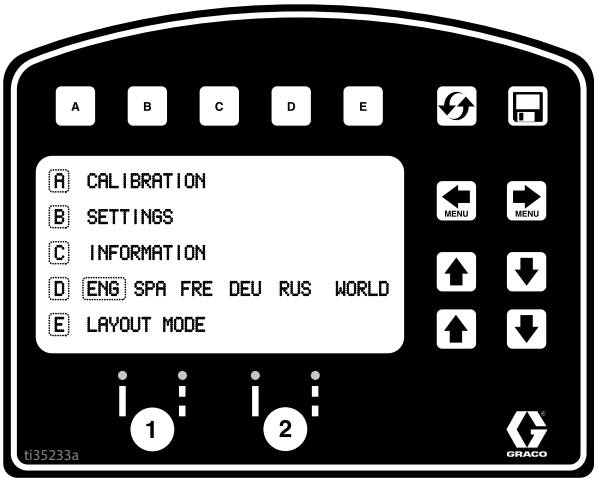

4. Натиснете [A] за калибриране. Задайте TRAVEL DIST (РАЗСТОЯНИЕ НА ПРИДВИЖВАНЕ) настройка 7,6 m (25 фута) или повече. По-големите дължини осигуряват по-добра точност в зависимост от условията.

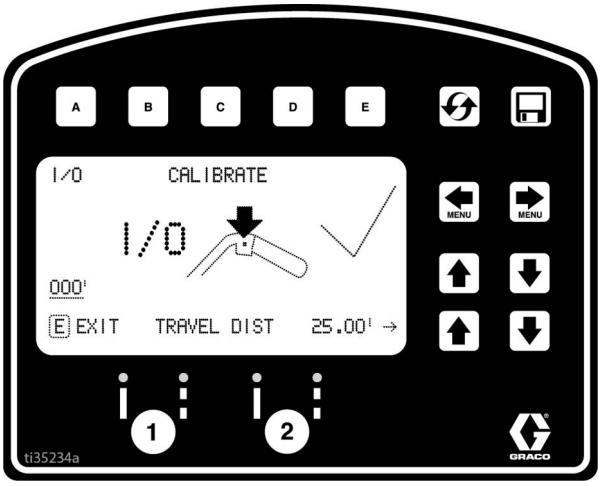

5. Включете лазера и подравнете лазерната точка с 30,5 см (1 фут) върху стоманена лента.

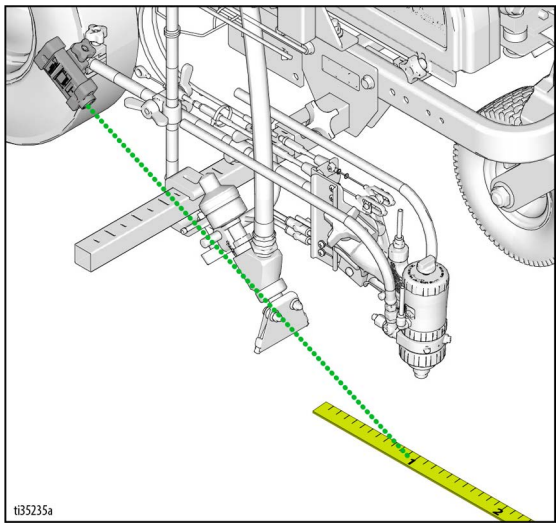

6. Натиснете и освободете бутона за управление на спусъка на пистолета, за да стартирате калибрирането.

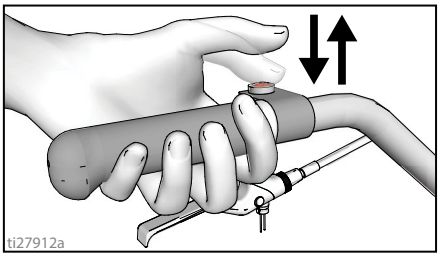

7. Придвижете маркировъчната машина напред. Съхранявайте лазерната точка върху стоманена лента.

8. Спрете, когато лазерът се подравнява с дължина от 8 m (26 фута) или на разстояние, поставено на стоманена лента (разстояние 7,6 m / 25 фута).

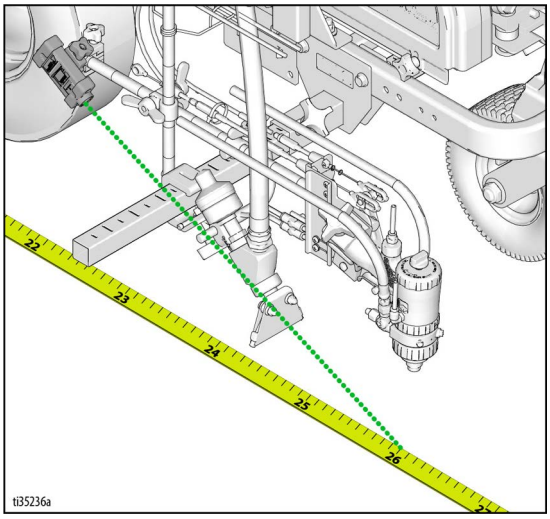

9. Натиснете и освободете бутона за управление на спусъка на пистолета, за да завършите калибрирането.

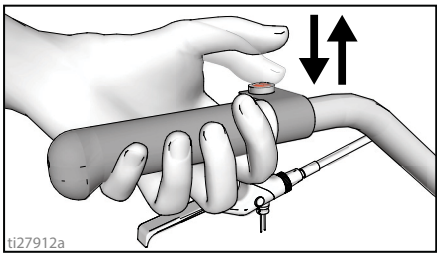

- Калибрирането не е пълно, когато удивителният знак ⚠ е изведен на дисплея.
- Калибрирането приключва, когато знакът за отметка ✓ бъде изведен.

10. Калибрирането вече е завършено.

Отидете на **Режим на измерване (Серия HP Auto)**, стр. 36, и проверете точността чрез измерване на лентата.

Режим на маркиране (Серия HP Auto)

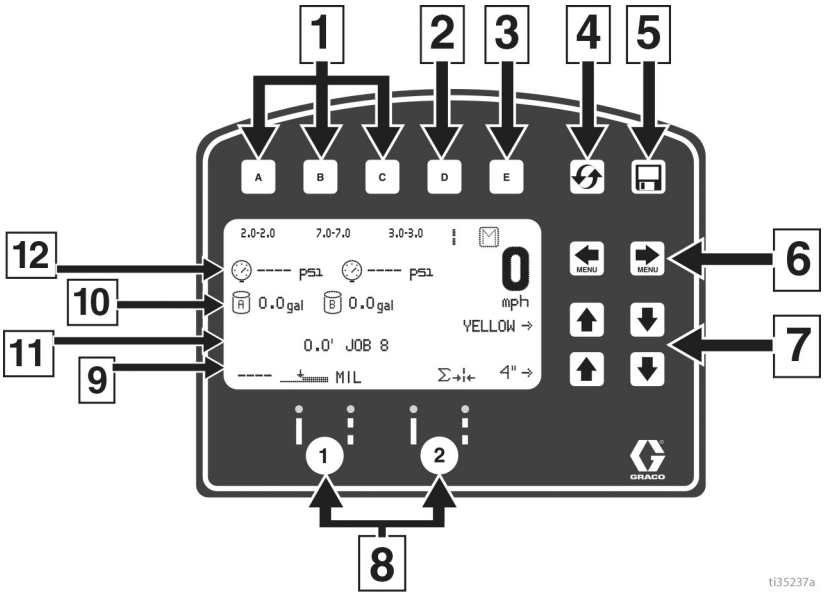

№ по ред	Описание
1	**Изберете** Favorite (Предпочитани), натиснете за по-малко от една секунда.
	Запази Favorite (Предпочитани) и натиснете и задръжте за повече от три секунди.
2	Циклично преминаване между ширината на линията на гледане или боята и стойността на пространството.
3	Циклично преминаване между ръчен режим, полуавтоматичен режим, автоматичен режим.
	Ръчен режим M **:** Натиснете и задръжте бутона за управление на спусъка на пистолета, за да начертаете лентата.
	Полуавтоматичен режим S **:** Натиснете и освободете бутона за управление на спусъка на пистолета, за да начертаете програмираната дължина един път, когато сте в режим на прескачане.
	Автоматичен режим A **:** Натиснете и освободете бутона за управление на спусъка на пистолета, за да започнете маркирането. Натиснете и освободете отново бутона, за да спрете.
4	Нулира разстоянието на придвижване.
5	Програма за регистриране на данни за задание, стр. 45.
6	Превъртане между екраните на менюто.
7	Дължина на боя и пространство **ИЛИ** бутони за регулиране на ширината на линията.
8	Бутони за активиране на автоматични пистолети.
9	Дебелина в милове. По време на пръскане се показва „Instant MIL avg“ (Средна моментна дебелина в милове). Когато е спряно, на дисплея се показва Job MIL avg (Средни MIL за заданието).
10	Общо галони (литри) пръскани, помпа A и B
11	Обща дължина на пръсканата линия.
12	Налягане, помпа A и B

Работа в режим на маркиране

Маркировъчната машина трябва да работи преди натискането на бутона за управление на спусъка на пистолета.

1. Уверете се, че двигателят работи.
2. Използвайте бутоните за активиране на пистолета, за да изберете пистолети и тип линия.

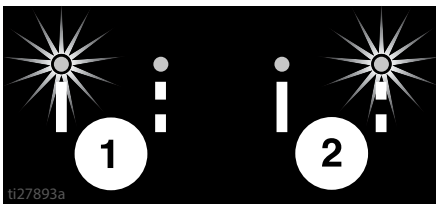

3. Натиснете бутона за управление на спусъка на пистолета, за да започнете да пръскате.

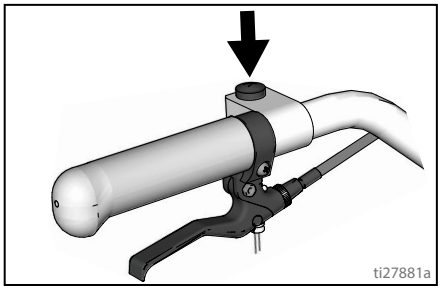

В автоматичен или полуавтоматичен режим A или S ще започне да мига при натискане на бутона за управление на спусъка на пистолета, за да сигнализира, че е активен сигналният режим.

Режим на измерване (Серия HP Auto)

„Measure Mode“ (Режимът на измерване) заменя рулетката за измерване на разстояния, когато се оформя зона, която ще бъде маркирана.

1. Използвайте MENU MENU , за да изберете Measure Mode (Режим на измерване).

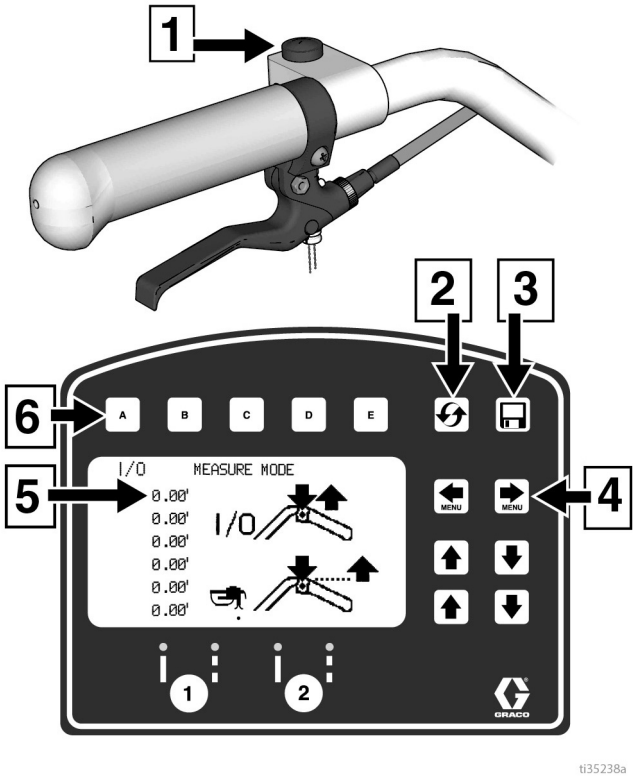

№ по ред	Описание
1	Натиснете, за да започнете измерването, Натиснете, за да спрете измерването.
2	Задръжте за нулиране на стойностите.
3	Програма за регистриране на данни за задание, стр. 45.
4	Превъртане между екраните на главното меню
5	Последно направено измерване
6	Натиснете, за да започнете измерването, натиснете, за да спрете измерването

2. Натиснете и освободете бутона за управление на спусъка на пистолета. Преместете маркировъчната машина напред или назад. (Преместването назад е отрицателно разстояние.)

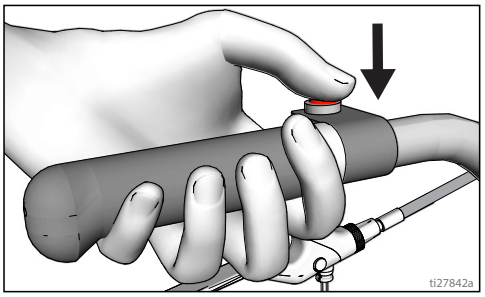

3. Натиснете и освободете бутона за управление на спусъка на пистолета, за да завършите измерваната дължина. Могат да се видят до шест дължини.

Последната измерена дължина също се записва като измерено разстояние в дисплей с меню „Stall Calculator“ (Калкулатор на клетки). Вижте **Калкулатор на клетки**, стр. 38.

Ако се активира автоматичен пистолет, натиснете и задръжте бутона за управление на спусъка на пистолета по всяко време, за да образувате точка. Ако спусъкът се задържа, докато маркировъчната машина се движи, тогава се отбелязва точка на всеки 30,5 cm (12”).

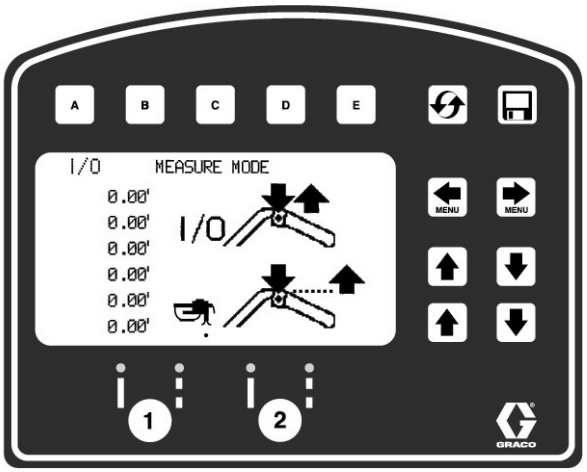

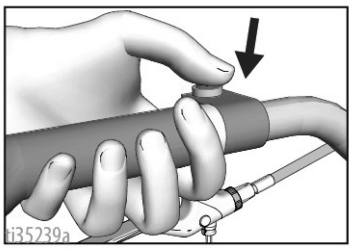

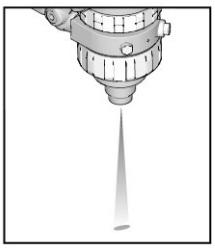

Режим на оформление

Режимът на оформление се използва за изчисляване и маркиране на клетки на паркинг.

1. Използвайте [MENU] [MENU], за да изберете Layout Mode (Режим на оформление).

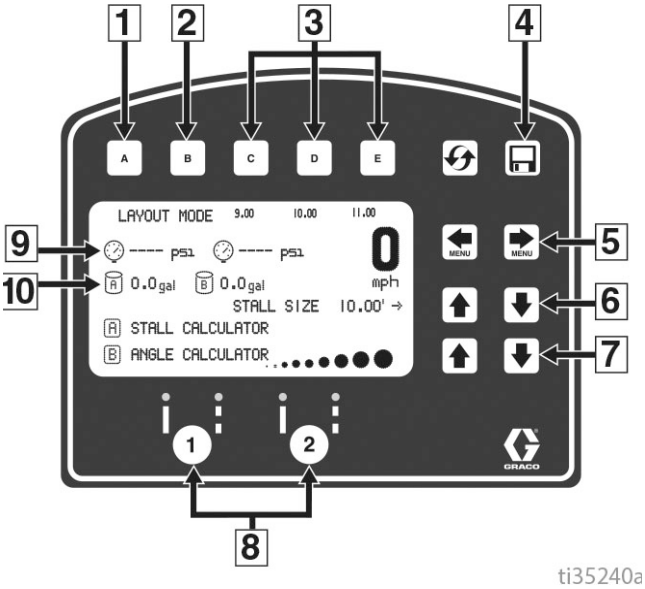

№ по ред	Описание
1	Отваря менюто на калкулатора за клетки. Вижте **Калкулатор на клетки**, стр. 38.
2	Отваря менюто на калкулатора за ъгли. Вижте **Калкулатор на ъгли**, стр. 39.
3	**Изберете** Favorite (Предпочитани), натиснете за по-малко от една секунда.
	Запази Favorite (Предпочитани) и натиснете и задръжте за повече от три секунди.
4	Програма за регистриране на данни за задание, стр. 45.
5	Превъртане между екраните на менюто.
6	Регулирайте размера на клетката/разстоянието между точките.
7	Настройте размера на точката.
8	Бутони за активиране на автоматичен пистолет.
9	Налягане, помпа A и B
10	Общо галони (литри) пръскани, помпа A и B

2. Използвайте бутоните за активиране на пистолета, за да изберете пистолети.

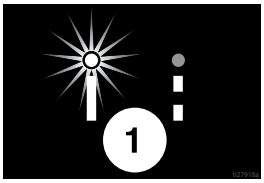

3. Натиснете и освободете бутона за управление на спусъка на пистолета и преместете маркировъчната машина напред.

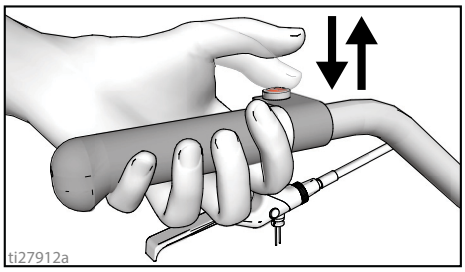

4. По подразбиране маркировъчната машина поставя точка на всеки 2,7 m (9,0 фута), за да се маркира размера на клетката. Размерът на клетката е регулируем.
5. Точките се поставят, докато се натисне и освободи бутона за управление на спусъка на пистолета.

ЗАБЕЛЕЖКА: За да се сигнализира, че режимът е активен, един индикатор на екрана мига с редуване при натискане на бутона за управление на спусъка на пистолета.

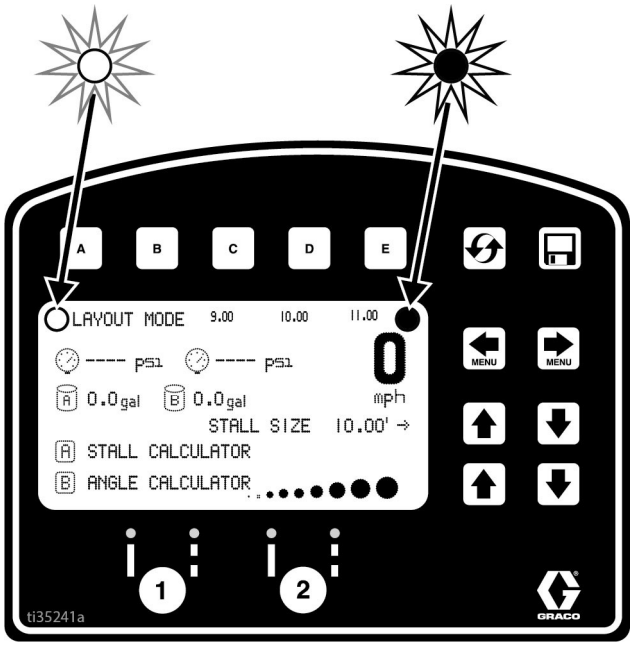

Калкулатор на клетки

Калкулаторът на клетки се използва за задаване на размера на клетките. Маркировъчната машина разделя измерената дължина на размера на клетката, за да определи броя на клетките, които ще се поберат в измерената дължина. Потребителят може да регулира броя на клетките до кръгло число и след това се изчислява ширината на клетката.

1. Използвайте [MENU] [MENU], за да изберете Layout Mode (Режим на оформление). Натиснете [A], за да отворите меню Stall Calculator (Калкулатор на клетки).

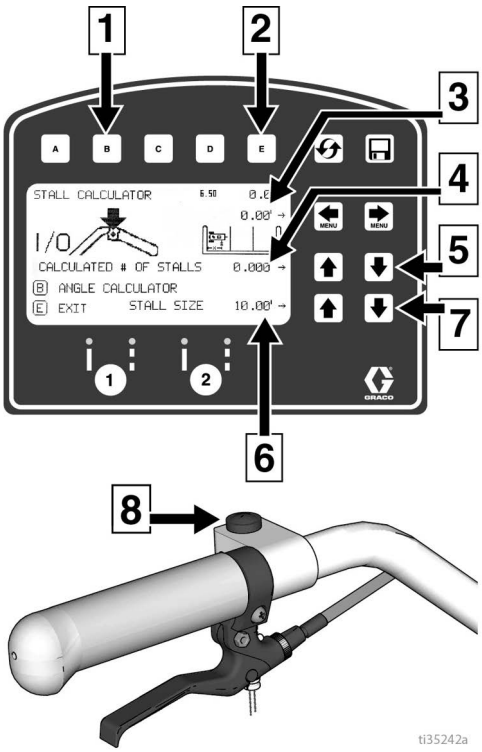

№ по ред	Описание
1	Отваря менюто на калкулатора за ъгли. Вижте **Калкулатор на ъгли**, стр. 39.
2	Излиза и връща размера на клетката в Layout Mode (Режим на оформление).
3	Измерено разстояние.
4	Изчислен брой клетки. Промяната на броя на клетките ще промени размера на клетката.
5	Регулира броя на клетките.
6	Размер на клетката. Промяната на размера на клетката променя изчисления брой клетки.
7	Регулира размера на клетката.
8	Натиснете, за да започнете измерването, Натиснете, за да спрете измерването.
9	Коригиране на отместването (x)
10	Съхранява отместването (x). Задръжте за 2 секунди, за да съхраните стойността.

2. Най-новата дължина, измерена в Measure Mode (Режим на измерване), се показва автоматично. Натиснете бутона за управление на спусъка на пистолета, за да започнете ново измерване. Натиснете отново, за да спрете измерването. При измерване между бордюри, разстоянието от задната гума/бордюра до пистолета/лазерната точка, може да бъде отчетено чрез определяне на стойността Offset (Отместване) (x).
   a. Върнете маркировъчната машина нагоре до бордюра, след това използвайте рулетка за измерване откъде гумата докосва бордюра до лазерната точка на земята.
   b. Използвайте [MENU] [MENU], за да въведете стойността на отместването (x).
   c. Тази стойност може да се съхранява чрез задържане на [D] за 2 секунди.
   d. Стойността, запазена в [D] може да се добави към измереното разстояние преди или след измерването между бордюрите.
   e. Стойността на отместването (x) може също да се регулира преди или след измерването, като се използва [MENU] [MENU].

Размерът на клетката и изчисленият брой клетки са регулируеми.

3. Натиснете [E], за да се върнете в Layout Mode (Режим на оформление). Размерът на клетката се запазва и се показва на екрана Layout Mode (Режим на оформление).

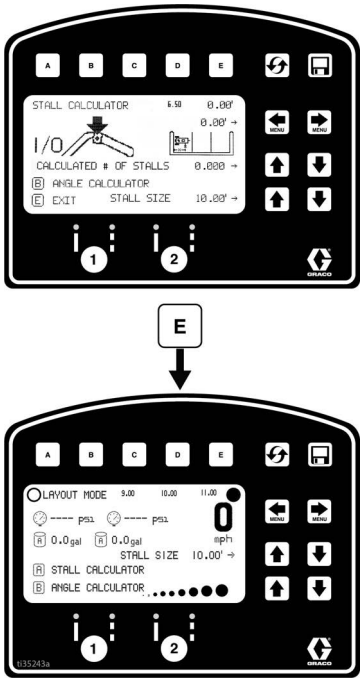

4. Натиснете и освободете бутона за управление на спусъка на пистолета, за да започнете да маркирате с точки. Натиснете и освободете отново бутона за управление на спусъка на пистолета, за да спрете.

Калкулатор на ъгли

Калкулаторът за ъгли се използва за определяне на стойността на отместването и стойността на разстоянието между точките.

1. Използвайте MENU MENU , за да изберете Layout Mode (Режим на оформление). Натиснете B за да отворите меню „Angle Calculator“ (Калкулатор на ъгли).

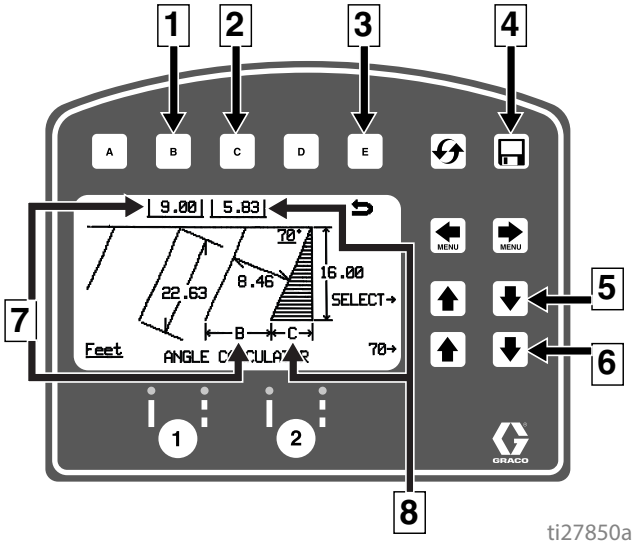

№ по ред	Описание
1	Прехвърля изчисленото разстояние между точките, B, в Layout Mode (Режим на оформление).
2	Прехвърля изчисленото отместване, C, в Layout Mode (Режим на оформление).
3	Излиза и се връща в Layout Mode (Режим на оформление) без прехвърляне на стойности.
4	Записване на данни.
5	Изберете входни променливи.
6	Настройте избраната променлива.
7	Изчислено разстояние между точките, B.
8	Изчислено отместване, C.

2. Разстоянието между точките (B) и отместването (C) се изчисляват въз основа на въведените параметри:

Ъгъл на клетка
Дълбочина на клетка
Размер на клетка (ширина)
Дължина на линията

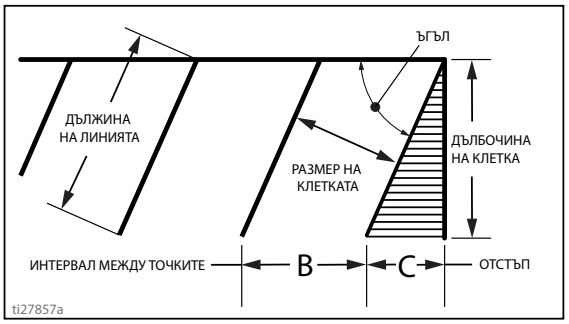

3. Натиснете C за прехвърляне на изчисленото разстояние за отместване в Layout Mode (Режим на оформление). Ако желаете, запазете тази стойност в предпочитаните.

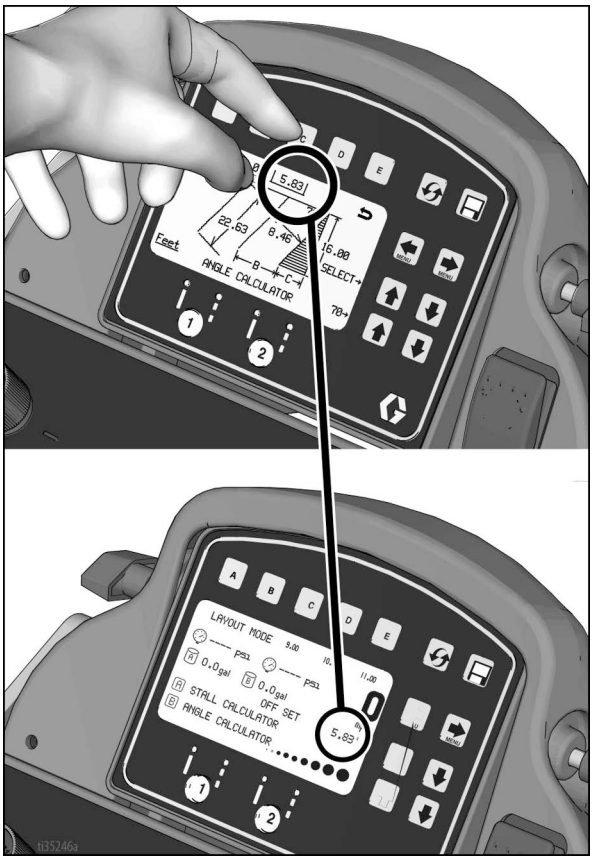

4. Натиснете B за прехвърляне на изчисленото разстояние между точките в Layout Mode (Режим на оформление). Ако желаете, запазете тази стойност в предпочитаните.

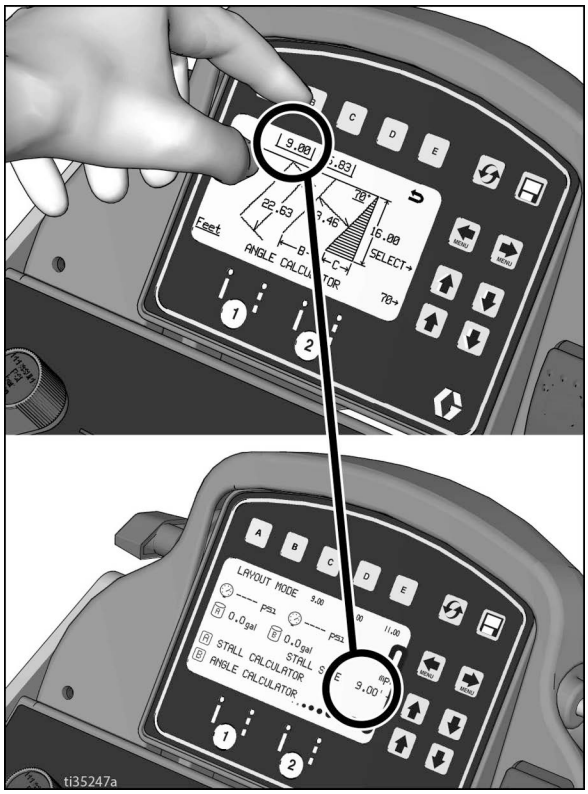

5. Натиснете и освободете бутона за управление на спусъка на пистолета, за да започнете да маркирате точките на размера на клетката. Натиснете и освободете бутона за управление на спусъка на пистолета, за да спрете маркирането.

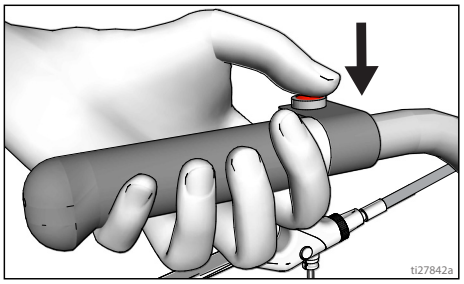

Настройка/Информация

Използвайте ⬅ ➡ да изберете Setup/Information (Настройка/Информация).

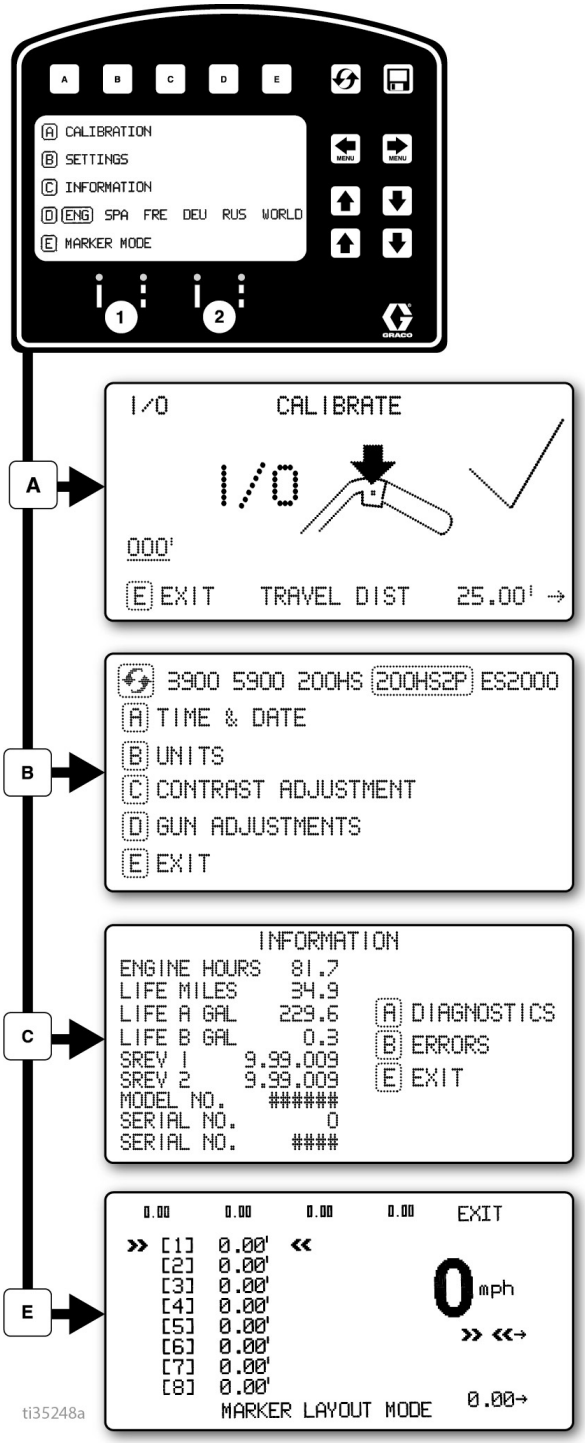

Натиснете D, за да изберете „Language“ (Език). Вижте **Език**, стр. 33.

Вижте **Калибриране**, стр. 33.

Вижте **Настройки**, стр. 42.

Вижте **Информация**, стр. 43.

Вижте **Режим на оформление на маркировката**, стр. 44.

Настройки

Използвайте [MENU] [MENU] да изберете Setup/Information (Настройка/Информация). Натиснете [B] за да отворите менюто Settings (Настройки).

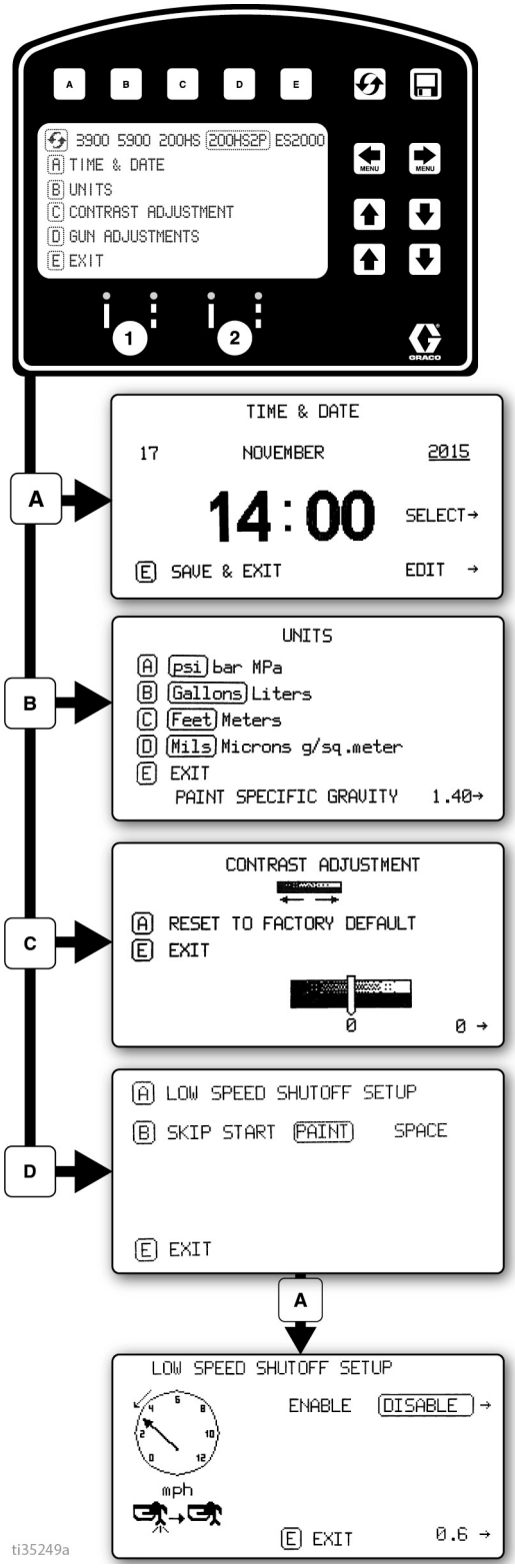

Избира типа на машината.
Необходим за прецизно броене на галон.

Използвайте [▲] [▼] [▲] [▼], за да зададете час и дата.
Необходим за точен запис на данни.

Задайте единици с [A] [B] [C] [D]

Използвайте [▲] [▼] за да настроите контраста на екрана до желаната стойност.

За програмирани прекъснати линии натиснете [B], за да изберете:

Първо боядисване ***или*** ***Пропуснете първото***

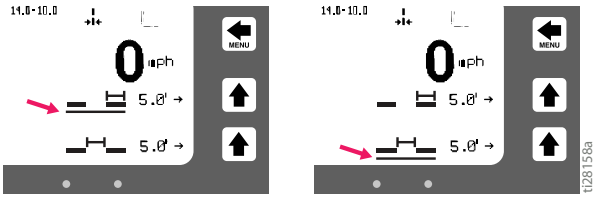

В автоматичен режим пистолетите няма да изпускат струя или ще се изключват, ако скоростта е под зададената стойност.

[MENU] [MENU] Активиране или дезактивиране на изключването на ниска скорост

[▲] [▼] Регулирайте настройката за ниска скорост.

Информация

Използвайте ◀ ▶ да изберете Setup/Information (Настройка/Информация). Натиснете C , за да отворите меню Information (Информация).

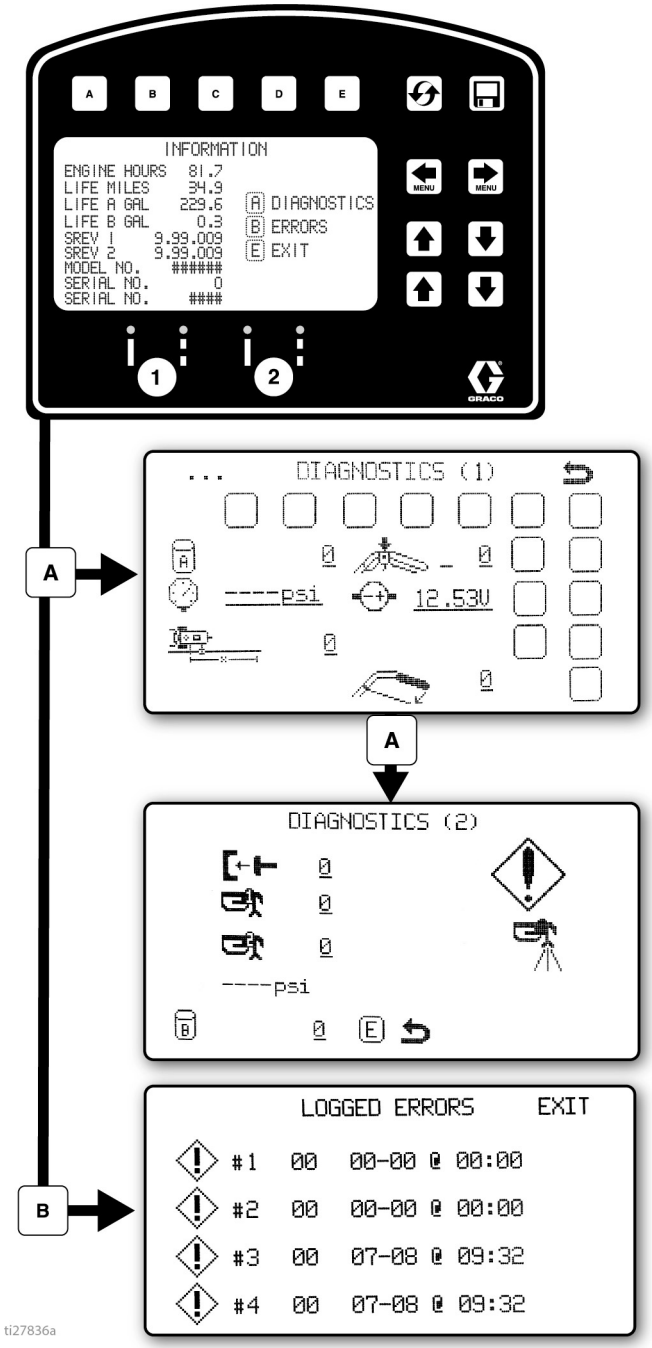

Показва и записва информация за живота, данните и маркировъчната машина.

Преглед и тестване на функционалността на компонента

- брояч на ходовете
- тъчпад бутони
- датчик за налягане
- напрежение на двигателя
- датчик за разстояние
- напрежение на акумулатора

- Съединител
- Електромагнит 1
- Електромагнит 2
- Състояние на зареждане на акумулатора

Регистрира последните четири кодове за грешки, които са възникнали.

Описание на кода

02 = Над налягането

03 = Няма открит преобразувател

Нулиране на кодове на грешки

Режим на оформление на маркировката

Функцията „Marker Layout Mode“ (Режим на оформление на маркировката) разпръсква точка или серия от точки, за да маркира дадена област.

1. Използвайте ⬅ ➡ да изберете Setup/Information (Настройка/Информация). Натиснете E за да отворите Marker Layout Mode (Режим на оформление на маркировката).

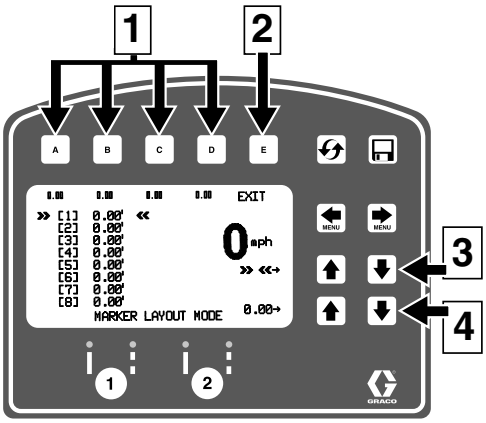

№ по ред	Описание
1	**Изберете** Favorite (Предпочитани), натиснете за по-малко от една секунда.
	Запази Favorite (Предпочитани) и натиснете и задръжте за повече от три секунди.
2	Излиза и се връща в меню „Information“ (Информация).
3	Изберете стойност за промяна.
4	Регулирайте стойността на разстоянието.

2. Използвайте клавишите със стрелки, за да настроите шаблон за маркер.
3. Примерът с оформление за маркера показва типично оформление на лентите за светлоотразителните маркери. Задайте разстояния за интервалите чрез до осем последователни измервания. Ако оставите нули в който и да е интервал, Marker Layout Mode (Режим на оформление на маркировката) ще прескача до следващото измерване при изпълняване на непрекъснат цикъл.

Някои други приложения на Marker Layout Mode (Режим на оформление на маркировката) са:

- Шаблон за клетка за инвалиди с няколко интервала
- Клетки с двойна линия

4. Настройте превключвателя на пистолета, за да правите прекъсната или непрекъсната линия.

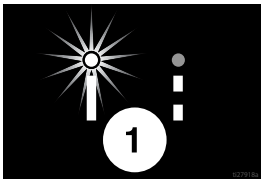

5. Натиснете и освободете бутона за управление на спусъка на пистолета, за да започнете да маркирате с точки. Натиснете и освободете отново бутона за управление на спусъка на пистолета, за да спрете.

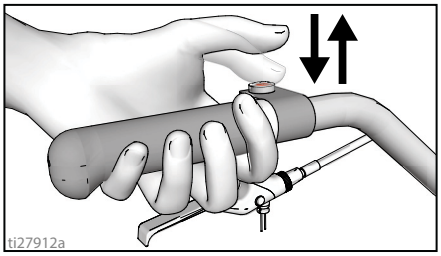

За да се сигнализира, че режимът е активен, когато е натиснат бутона за управление на спусъка на пистолета, пред и зад Marker Mode (Режим на маркиране) на екрана последователно светва индикаторна лампичка.

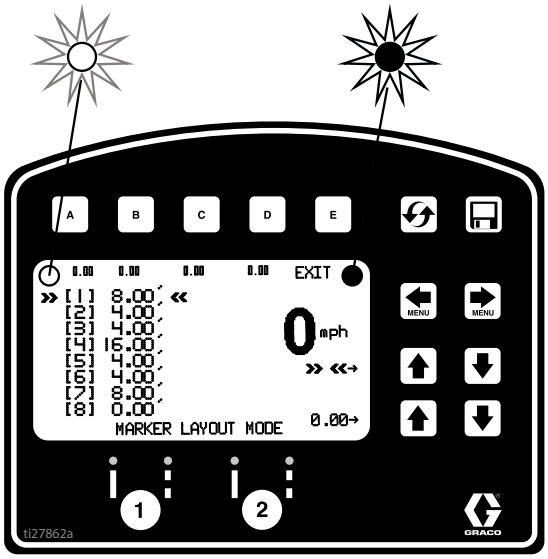

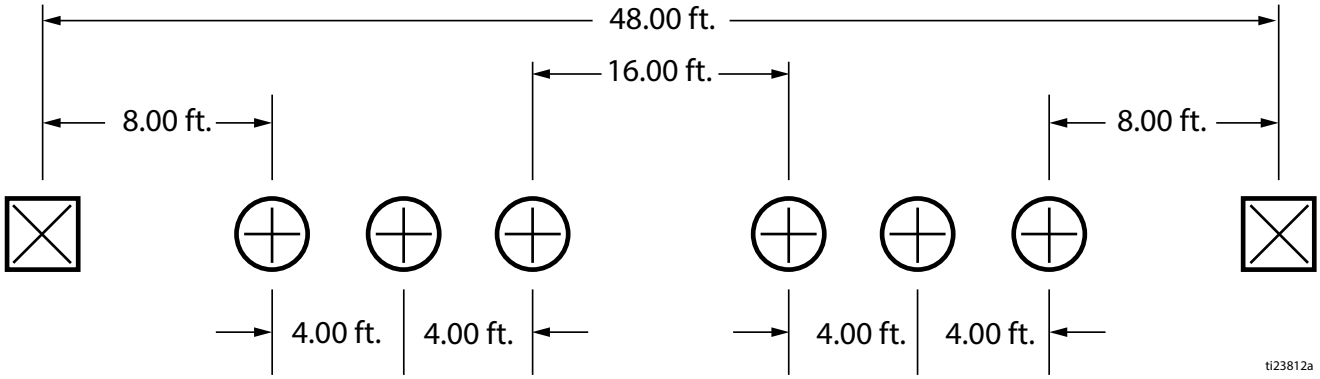

Записване на данни

Контролът LLV е снабден със Записване на данни, което позволява на потребителя да извика данните за заданието и да експортира данните от машината на USB устройство.

1. Натиснете ⊟ да отворите изскачащия прозорец за „Data Logging“ (Записване на данни).
2. Изберете да започнете да записвате нова работа или да прегледате заданията, които вече сте извършили.

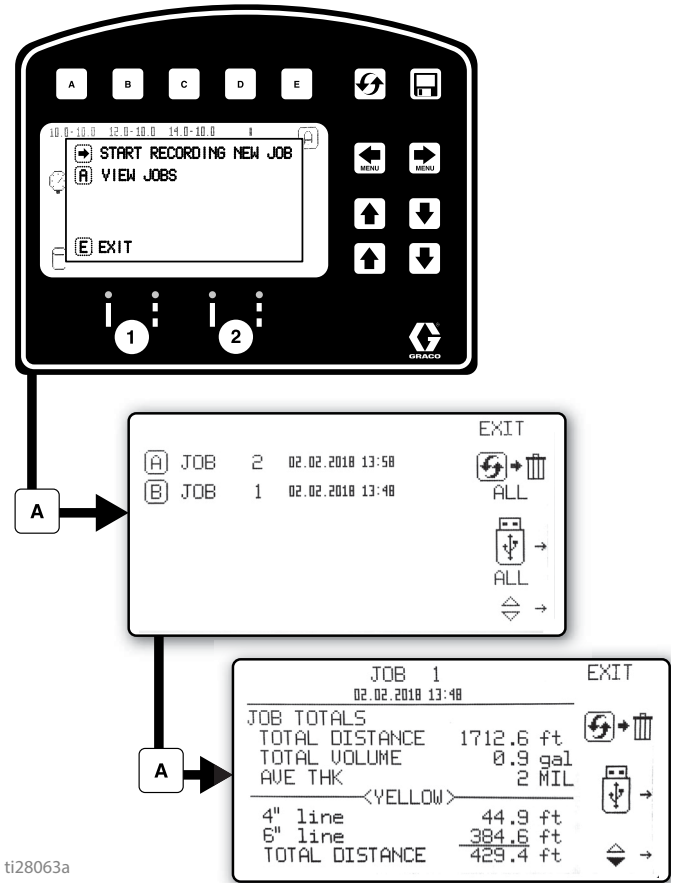

Започнете да записвате ново задание.

Изтрийте всички задания

Експортирайте всички задания в USB

Изтриване на задания

Експортиране на задание към USB

Данните за заданието се събират при пръскане.
За цялото задание се показва обобщена информация за обема на пръскане, разпръскване на разстояние и средна дебелина на MIL. Заданието също е разбито по цветове, ширини на линиите и изпръскан обем на шаблон.

Поддръжка - Пистолет Fusion MMA PC

Доставен комплект инструменти

- Глух гаечен ключ; 5/16”
- Отвертка; 1/8” права
- Свредло за дюза; вижте **Таблица 1: Размери на свредлото за дюзите**, стр. 47.
- Свредло за изпускателни отвори; различни размери в зависимост от размера на отвора. Вижте **Таблица 3: Размери на свредлото за изпускателните отвори**, стр. 49.
- 117661 Менгеме с водещи щифтове; двойни реверсивни патронници

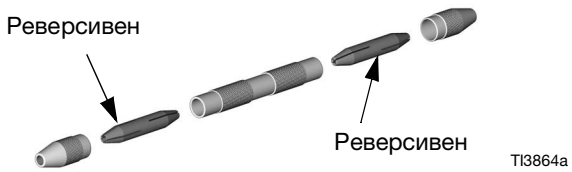

- 551189 Гресьорка; с 3 унции смазка

Дръжте пистолета чист

Дръжте пистолета чист с допълнително покривало за пистолет, стр. 91.

Нанасянето на леко покритие смазка ще направи почистването по-лесно.

Колкото е необходимо

1. **Почистване на повърхността на пистолета**, стр. 52.
2. **Почистете адаптера на дюзата за пръскане и дюзата за смесителната камера**, стр. 47, минимум веднъж на ден.
3. **Проверете възвратните клапани**, стр. 48.
4. **Почистване на колектора за течности за пистолета**, стр. 53.
5. **Почистване на въздушните канали**, стр. 54.
6. **Почистване на изпускателните отвори на камерата за смесване**, стр. 49.

Седмично до месечно

1. Почистване **Почистване на изпускателните отвори на камерата за смесване**, стр. 49. Проверете О-пръстените.
2. Почистване/**Проверете възвратните клапани**, стр. 48. Проверете О-пръстените и филтрите.

Промиване на пистолета

Ако е необходимо да се промие пистолета, използвайте следната процедура.

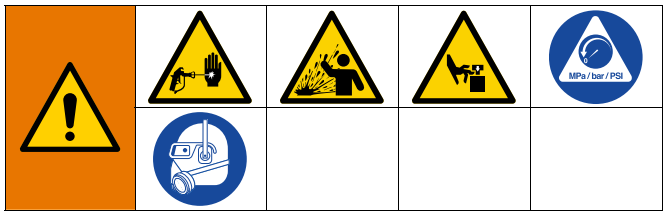

1. Следвайте **Инструкции за заземяване**, стр. 13.
2. Промийте с ацетон в заземен метален контейнер, като държите металната част на флуидния колектор здраво към страната на контейнера. Използвайте възможно най-ниско налягане на течността при промиване.
3. Извършете **Процедура за освобождаване на налягането**, стр. 14.

Почистете адаптера на дюзата за пръскане и дюзата за смесителната камера

1. Включете предпазната блокировка на буталото.

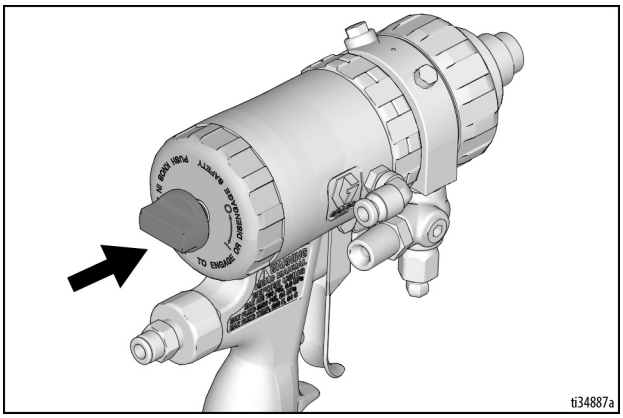

2. Направете справка в **Таблица 1: Размери на свредлото за дюзите**, стр. 47. Вижте, също така, схемата за идентификация **Комплекти свредла**, стр. 68. Използвайте свредло с подходящ размер за почистване на смесителната камера (13). Ако е необходимо, внимателно почистете адаптера (3) на дюзата за пръскане с твърда четка. Ако е необходимо, демонтирайте адаптера на дюзата и почистете смесителната камера със свредло.

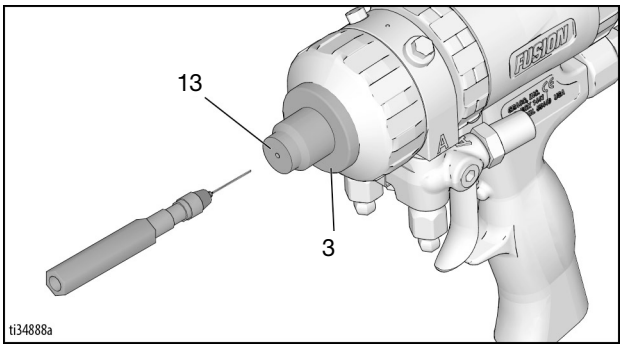

Таблица 1: Размери на свредлото за дюзите

Плосък спрей	
Смесителна камера Част №	**Размер на свредлото инч (mm)**
PC29FL	3/32”, 0,094” (2,35 mm)

Проверете възвратните клапани

1. Следвайте **Процедура за освобождаване на налягането**, стр. 14.
2. Следвайте **Промиване на пистолета**, стр. 47, за отстраняване на остатъчния химикал.
3. Демонтирайте колектора за течност на пистолета (12), вж **Почистване на въздушните канали**, стр. 54. Оставете въздуха свързан. **Почистване на колектора за течности за пистолета**, стр. 53.

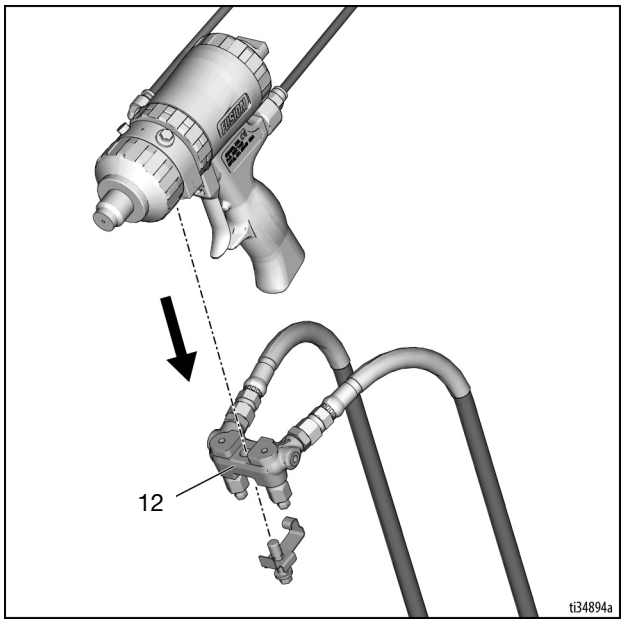

4. Изключете въздуха.

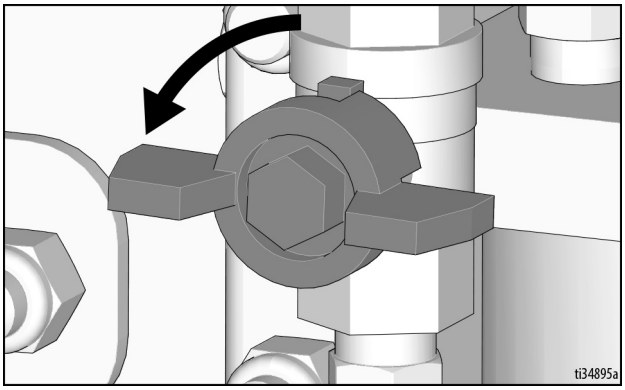

УВЕДОМЛЕНИЕ

За да предотвратите кръстосано замърсяване на възвратните клапани, не разменяйте частите на елементите A и B. Кръстосаното замърсяване може да доведе до втвърден материал в пистолета. Втвърденият материал може да повреди уплътнителните повърхности, да блокира отворите за преминаване на течността и да попречи на работата на пистолета.

5. Издърпайте възвратните клапани (26) от канала.

Повредени О-пръстени на възвратните клапани (26f, 26g) могат да доведат до външни течове. За да избегнете потенциален теч и сериозно нараняване от инжектиране в кожата, сменете всички повредени О-пръстени.

6. Плъзнете филтъра (26d) навън. Почистете и проверете частите. Старателно проверете О-пръстените (26f, 26g). Ако е необходимо, свалете винта (26b) и разглобете целия възвратен клапан.

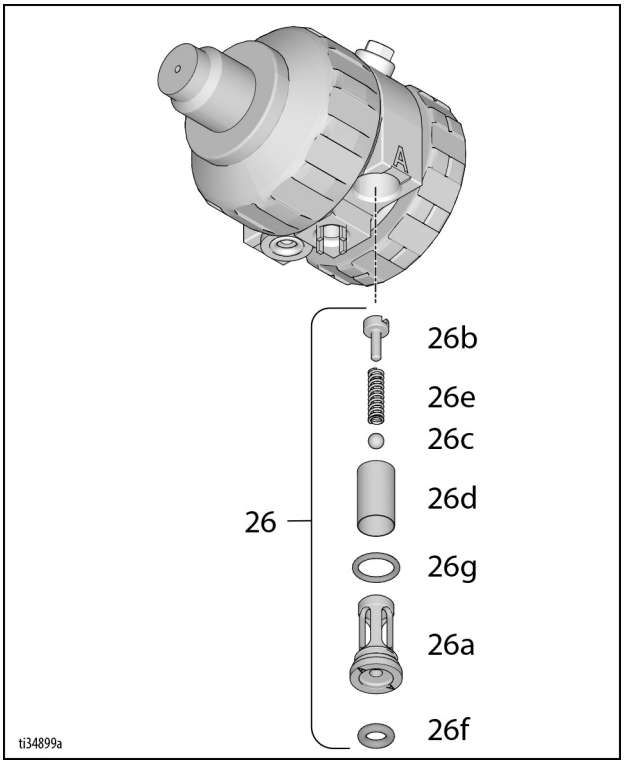

7. Повторно сглобяване на възвратни клапани. Винтът (26b) трябва да бъде изравнен (в рамките на 1/16 инча или 1,5 mm) от повърхността на корпуса (26a). Поставете О-пръстените (26f, 26g) и ги поставете внимателно в корпуса за течност.
8. Прикрепете колектора за течност за пистолет, вж **Почистване на въздушните канали**, стр. 54. Свържете въздуха. Върнете пистолета за сервиз.

Почистване на изпускателните отвори на камерата за смесване

1. Следвайте **Процедура за освобождаване на налягането**, стр. 14.
2. Следвайте **Промиване на пистолета**, стр. 47, за отстраняване на остатъчния химикал.
3. Следвайте **Демонтирайте патрона с течност**, стр. 49.
4. Прекарайте свредло през изпускателните отвори (IP).
5. Натиснете смесителната камера напред, докато започнат да се виждат изпускателните отвори (IP). Вижте **Таблица 3: Размери на свредлото за изпускателните отвори**, стр. 49, за подходящ размер свредло за почистване на отвори. Вижте, също така, схемата за идентификация **Комплекти свредла**, стр. 68. Някои смесителни камери имат зенкеровани отвори (CB) и изискват два размера свредла, за да се почистят напълно изпускателните отвори.

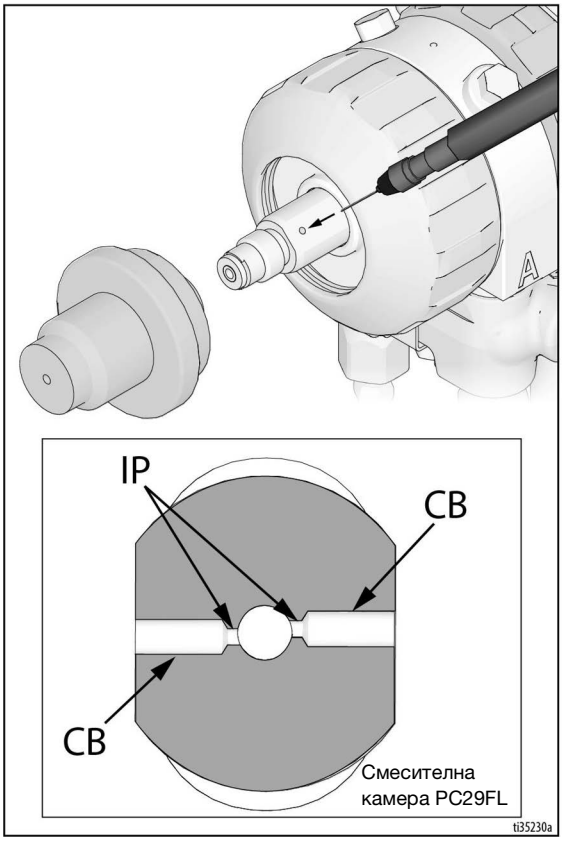

Таблица 3: Размери на свредлото за изпускателните отвори

Смесителна камера Част №	Размер на свредлото за изпускателните отвори (IP) инч (mm)	Зенкер (CB) Размер на свредлото инч (mm)
PC29FL	№ 69, 0,029” (0,74 mm)	№ 53, 0,060” (1,50 mm)

УВЕДОМЛЕНИЕ

За да предотвратите кръстосано замърсяване на възвратните клапани, не разменяйте частите на елементите A и B. Кръстосаното замърсяване може да доведе до втвърден материал в пистолета. Втвърденият материал може да повреди уплътнителните повърхности, да блокира отворите за преминаване на течността и да попречи на работата на пистолета.

6. Следвайте **Сглобете пистолета за пръскане**, стр. 15. Върнете пистолета за обслужване.

Демонтирайте патрона с течност

1. Следвайте **Процедура за освобождаване на налягането**, стр. 14.
2. Проверете дали вентилите за течността са затворени.
3. Зацепете предпазната блокировка на буталото (11). Вижте **Предпазна блокировка на буталото**, стр. 11.

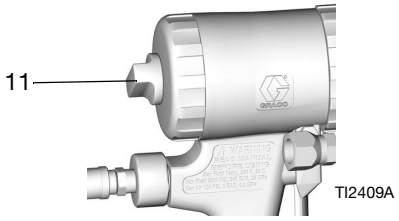

4. Изключете въздушния клапан.
5. Демонтирайте адаптера на дюзата за пръскане (3).
6. Свалете предния задържащ пръстен (18).

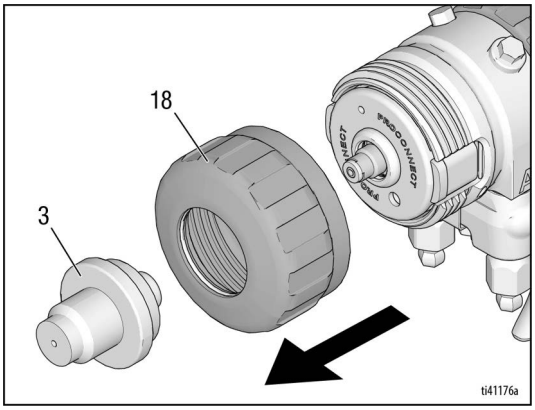

7. Демонтирайте патрона за течност PC (20), като го издърпате напред или като поставите отвертка в процепите. Уплътняващите повърхности и противоположните стопори ще причинят съпротивление.

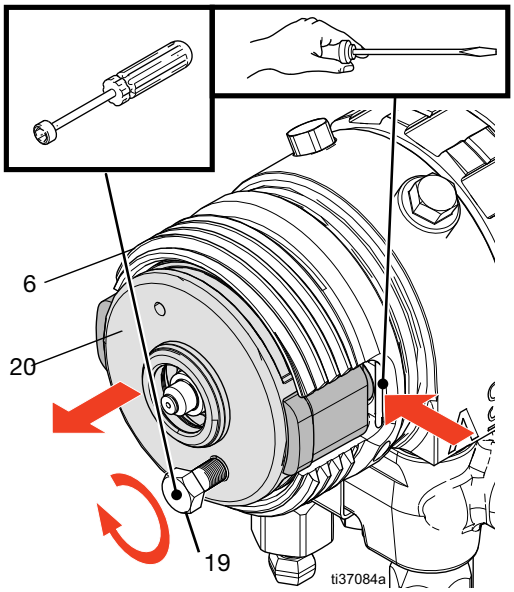

ЗАБЕЛЕЖКА: Ако е необходима прекомерна сила, за да демонтирате патрона за течност PC (20), използвайте предоставените глух гаечен ключ и винт с шестоъгълна глава (19), за да повдигнете патрона от корпуса за течност (6).

8. Почистете предната част на корпуса за течност (6) със съвместим разтворител.

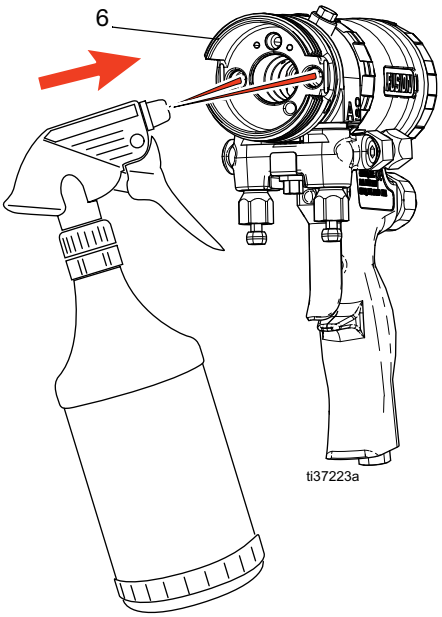

УВЕДОМЛЕНИЕ

За да предотвратите втвърдяване на материала в портовете за течност, почистете страничните портове A и B на корпуса за течност (6), преди да поставите нов патрон. Излагането на въздух може да доведе до втвърдяване на материала в пистолета. Втвърденият материал може да причини залепване на компонентите на пистолета, което води до трудности при демонтаж и повреда на уплътнителните повърхности.

9. Демонтирайте камерата за смесване (13) и проверете уплътнителните повърхности. Проверете дали изпускателните отвори са чисти и че няма драскотини по повърхността. Виж **Поддръжка - Пистолет Fusion MMA PC**, стр. 46.

10. Пристъпете към **Съхраняване на патрона с течност**, стр. 52.

Монтирайте отново или сменете патрона с течност PC

Идентифицирайте проблема с вашия патрон с течност PC и определете следващите стъпки.

- **Ако пистолетът не пръска химикал при задействане:** Следвайте **Проверете патрона с течност**, стр. 51.
- **Ако пистолетът пръска само един химикал при задействане:** Следвайте **Проверете патрона с течност**, стр. 51.
- **Ако пистолетът изхвърля химикал, когато спусъкът е освободен:** Сменете патрона за течност. Следвайте **Сглобете пистолета за пръскане**, стр. 15.

Проверете патрона с течност

Ако пистолетът не пръска химикал или пръска само един химикал, когато се задейства, проверете патрона с течност PC за реагирал химикал върху страничните уплътнителни повърхности.

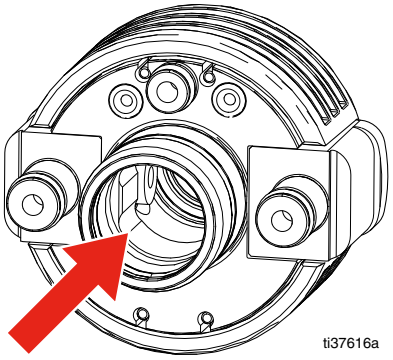

- **Ако в близост до страничните уплътнения се открие реагирал химикал**: Сменете патрона за течност. Следвайте **Сглобете пистолета за пръскане**, стр. 15.
- **Ако в близост до страничните уплътнения не се открие реагирал химикал**: Следвайте **Изследване на хидравличното съпротивление на патрона с течност**, стр 51.

Изследване на хидравличното съпротивление на патрона с течност

Ако не се открият реагирали химикали върху патрона с течност, изследвайте хидравличното съпротивление на патрона с течност с инструмента за смазка (21).

1. Поставете инструмента за разделяне (22) в задната част на патрона с течност PC (20), така че да седи изправен. Инструментът за разделяне (22) предотвратява достигането на химикал до противоположното странично уплътнение.

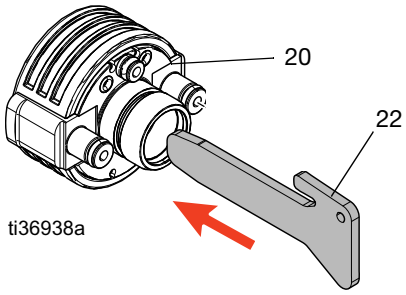

УВЕДОМЛЕНИЕ

За да предотвратите кръстосано замърсяване на възвратните клапани, не разменяйте частите на елементите A и B. Кръстосаното замърсяване може да доведе до втвърден материал в пистолета. Втвърденият материал може да повреди уплътнителните повърхности, да блокира отворите за преминаване на течността и да попречи на работата на пистолета.

2. Насочете инструмента за смазка (21) през порта за течност от страната B и напомпайте грес.

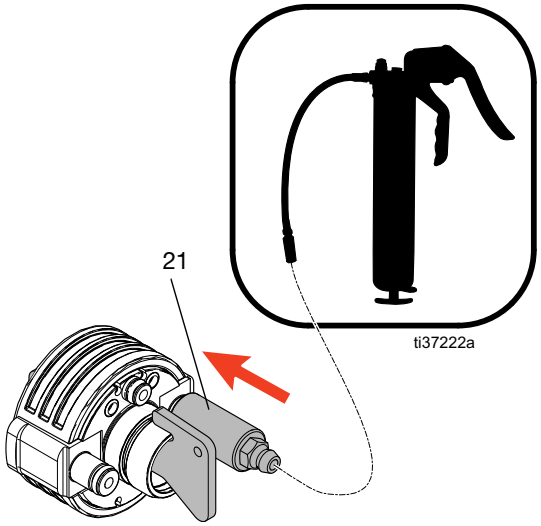

- **Ако греста изтече от вътрешното странично уплътнение:** В пътя на потока няма препятствия или хидравлично съпротивление и патрона трябва да се използва повторно.
- **Ако инструментът за смазка е изтласкан назад от порта за течност:** Пътят на потока има голямо хидравлично съпротивление и патронът трябва да се смени.

3. Демонтирайте и почистете инструмента за смазка (21), за да предотвратите замърсяване и повторете предишната стъпка за страната A.
4. Демонтирайте инструмента за смазка (текалемит) (21) и инструмента за разделяне (22). Почистете ги и съхранявайте за следваща употреба.
5. Следвайте **Сглобете пистолета за пръскане**, стр. 15, за да смените или монтирате отново патрона за течност и да подготвите пистолета за пръскане.

Съхраняване на патрона с течност

Ако използван патрон за течност PC (20) е бил изложен на действие на химикал и е демонтиран от пистолета, съхранявайте го в суха среда.

1. Изплакнете всички остатъчни химикали със съвместим разтворител.
2. Потопете патрона в приемлива течност за съхранение. Виж **Приемливи течности за съхранение на патрони**, стр. 91.

УВЕДОМЛЕНИЕ

За да предотвратите втвърдяване на материал по уплътняващи повърхности и отвори за въздух, съхранявайте патроните в суха среда. Въздействие на въздух може да доведе до втвърдяване на материала. Втвърденият материал може да запуши отворите за въздух и да повреди уплътненията.

УВЕДОМЛЕНИЕ

О-пръстените за въздух по патрона не са химически устойчиви. Накисването на патрона в разтворител ще доведе до подуване на О-пръстените.

Почистване на повърхността на пистолета

Избършете външната страна на пистолета със съвместим разтворител.

Почистване на адаптера на дюзата за пръскане

Накиснете адаптера на дюзата за пръскане в съвместим разтворител. Почистете отворите със свредло 58 (0,042”).

Смазване

Свободно смажете всички О-пръстени, уплътнения и резби. Смажете резбите и застопоряващия пръстен (11) отвън. Виж **Смазка за възстановяване на пистолет**, стр. 90, за поръчка на смазка.

Проверка на Предпазна блокировка на буталото

1. Извършете **Процедура за освобождаване на налягането**, стр. 14.
2. Изключете въздушните канали (D) от бързия съединител на въздушната линия (4) и демонтирайте колектора за течност на пистолета (12).

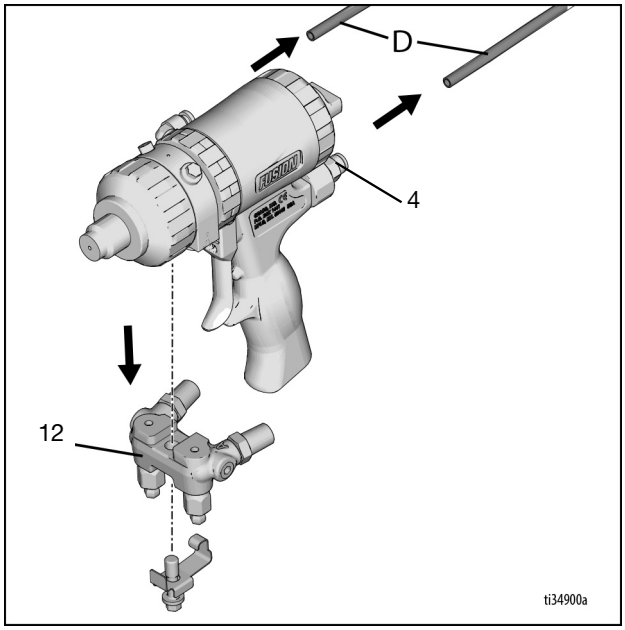

3. Развийте капачката на цилиндъра (5). Задръжте ограничителя на буталото (28) с гаечен ключ и развийте от предпазната ключалка (4). Огледайте пружината (30) и О-пръстените (14, 24). Справка в **Чертеж на части – Пистолет**, стр. 74.

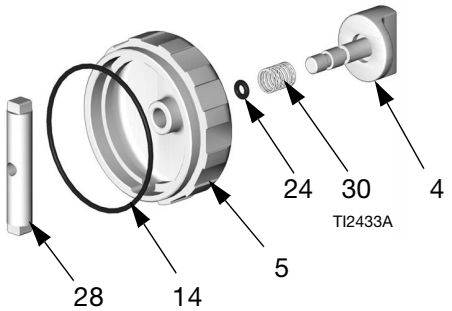

4. Смажете О-пръстените и ги сглобете отново. Почистете резбите с разтворител или алкохол. Нанесете средно здрав уплътнител върху резбите на стоп (28) и го сглобете отново.
5. Прикрепете колектора за течности. Свържете въздуха. Върнете пистолета за сервиз.

Демонтиране/повторно монтиране на колектора за течност на пистолета

1. Затворете вентилите за течност A и B.

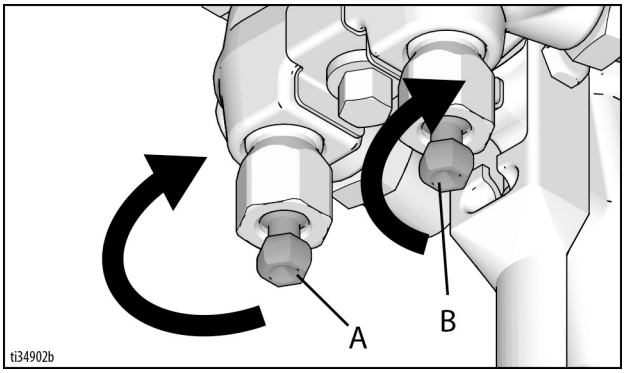

2. Разхлабете задържащия болт и демонтирайте колектора за течност за пистолета (12).

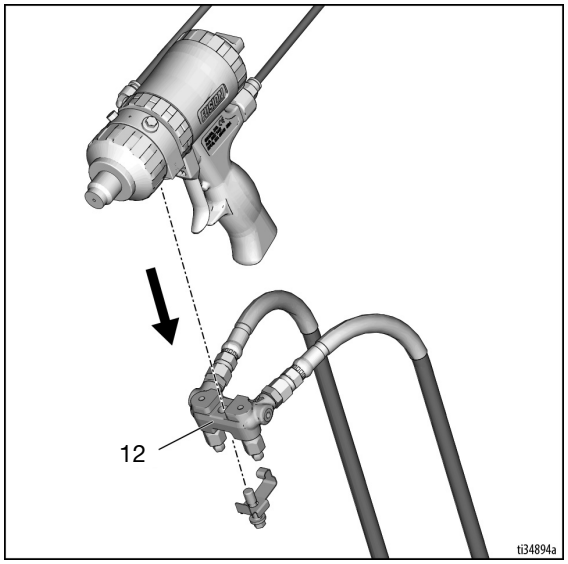

3. За да свържете отново колектора за течност за пистолета (12), затегнете централния болт върху корпуса за течности на пистолета Fusion.

Почистване на колектора за течности за пистолета

Почистете уплътнителните повърхности на колектора за течности с ацетон и четка, когато са демонтирани от пистолета. Не забравяйте да почистите двата отвора за течности (X) в горната свързана повърхност.
Не повреждайте плоските уплътнителни повърхности. Покрийте ги със смазка, ако останат на открито, за да ги предпазите от влагата.

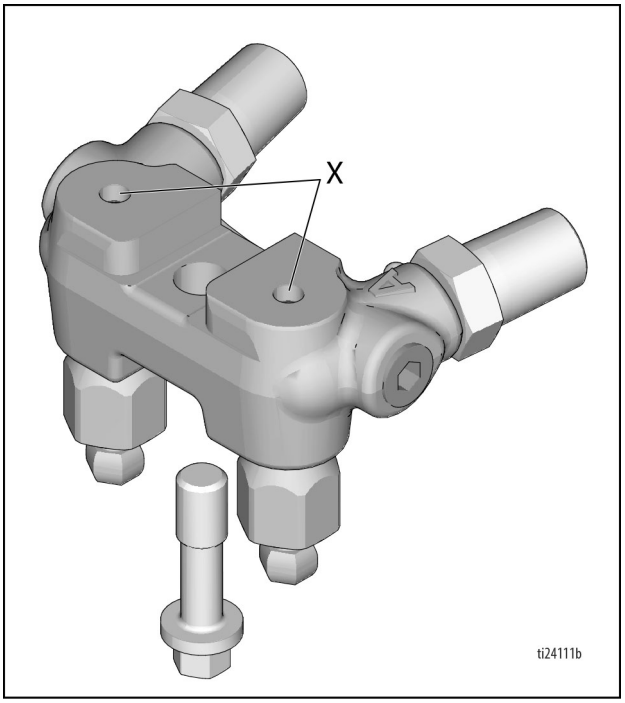

Почистване на въздушните канали

1. Извършете **Процедура за освобождаване на налягането**, стр. 14.
2. Ако е необходимо, почистете проходите в корпуса за течности и дръжката със свредла. Справка в **Таблица 1 и на Фиг. 1** за диаметъра и местоположение на отворите за въздух.

Таблица 1: Диаметри на въздушните канали		
Описание на въздушния канал	**№ по ред Буква**	**Диаметър инча (mm)**
Допълнителен въздушен вход	ZB	7/16”, 1/8” (11,0 mm, 3,1 mm)
Въздух за продухване	ZC	1/8” (3,1 mm)
Бутало, въздух	ZD, ZE	1/8” (3,1 mm)
Въздушен изпускател	ZF	11/32”, 1/8” (8,7 mm, 3,1 mm)
Отвор за въздушен клапан	ZG	9/32” (7,1)
Въздух за почистване	ZH	3/32” (2,35)
Грес	ZJ	3/32” (2,35)
Отвор за продухване на корпуса за течност	ZK	5/32” (3,97 mm)

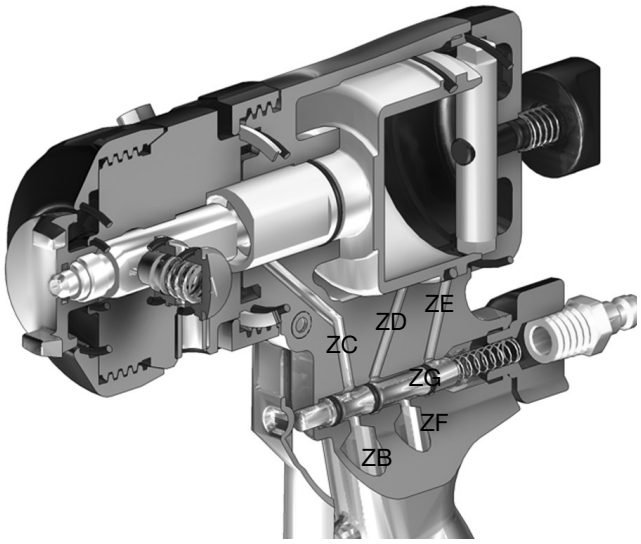

Фиг. 1 Отвори за въздух по дръжката на пистолета

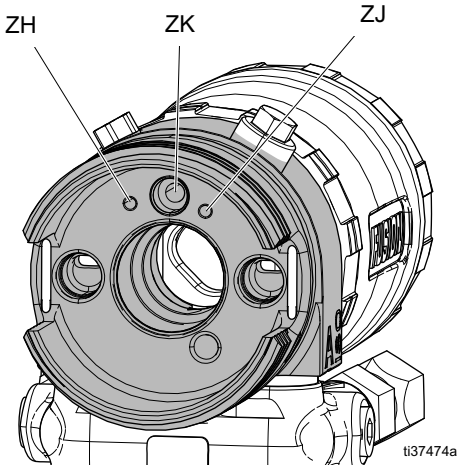

Фиг. 2 Отвори за въздух в корпуса за течности

Почистване на шумозаглушителя

Демонтирайте и почистете шумозаглушителя с ацетон.

Проверка на буталото

1. Извършете **Процедура за освобождаване на налягането**, стр. 14.
2. Изключете въздушните канали (D) от бързия съединител на въздушната линия (4) и демонтирайте колектора за течност на пистолета (12).

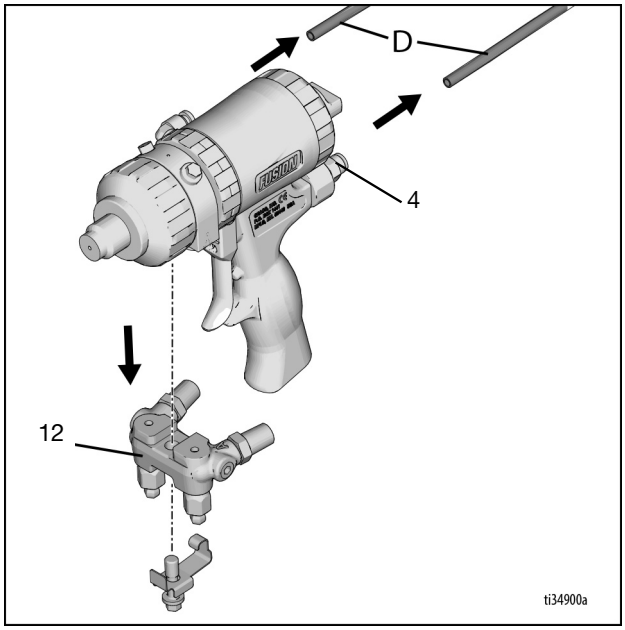

3. **Разглобяване на предния край на пистолета Fusion MMA PC**, стр. 56.
4. Развийте капачката на цилиндъра (5) и проверете О-пръстена (14). Справка в **Чертеж на части – Пистолет**, стр. 74.

5. Натиснете вала на буталото, за да отстраните буталото (15). Проверете О-пръстена на буталото (16) и О-пръстена на вала (17). Справка в **Чертеж на части – Пистолет**, стр. 74.

6. Свободно смажете О-пръстените на буталото. Поставете отново буталото. Валът е с ключ за правилното сглобяване. Натиснете здраво за наместване на буталото.

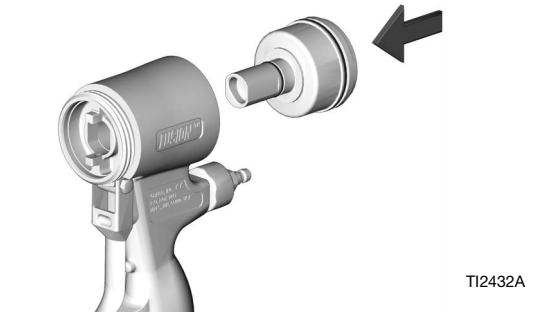

7. Поставете капачката на цилиндъра (5). Справка в **Чертеж на части – Пистолет**, стр. 74.

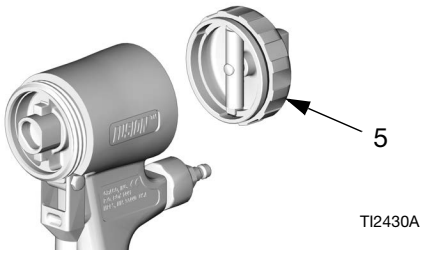

8. **Сглобете пак предния край на пистолета Fusion MMA PC**, стр. 56.
9. Прикрепете колектора за течности. Свържете въздуха. Върнете пистолета за сервиз.

Проверка на въздушния клапан

1. Следвайте **Процедура за освобождаване на налягането**, стр. 14.
2. Изключете въздушните канали (D) от бързия съединител на въздушната линия (4) и демонтирайте колектора за течност на пистолета (12).

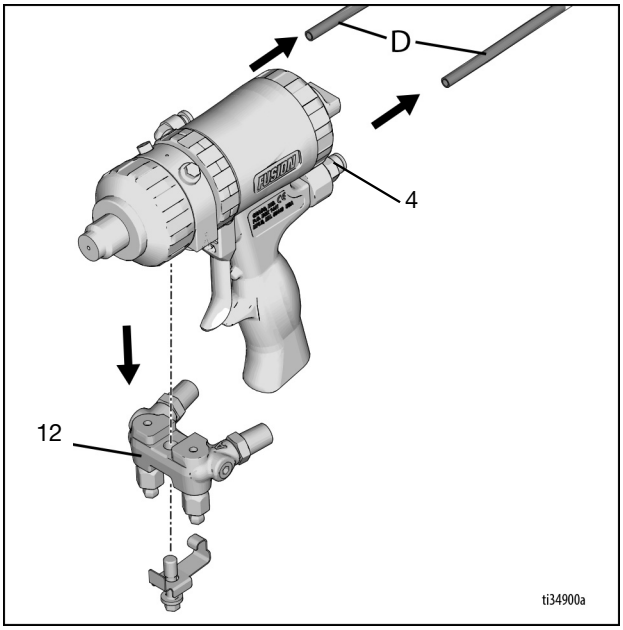

3. Развийте пробката на въздушния клапан (2) и свалете пружината (31). Като използвате инструмент с малък диаметър, избутайте макарата (32) отпред. Проверете О-пръстените (24). Справка в **Чертеж на части – Пистолет**, стр. 74.

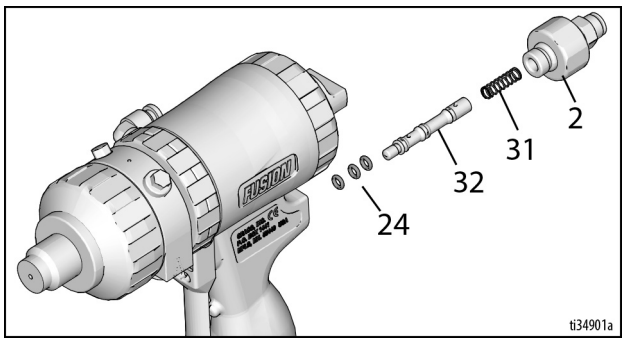

4. Смажете О-пръстените и ги сглобете отново. Затегнете пробката (2) до 125-135 in-lb (14-15 N•m).
5. Свържете колектора за течности. Свържете въздуха. Върнете пистолета за сервиз.

Разглобяване на предния край на пистолета Fusion MMA PC

1. Следвайте **Процедура за освобождаване на налягането**, стр. 14.
2. Следвайте **Промиване на пистолета**, стр. 47.

УВЕДОМЛЕНИЕ

Ако блокиращият пръстен (15) е заседнал поради натрупване на материал, не го насилвайте чрез завъртане на целия преден край. Центриращите зъбчета може да се отчупят. Накиснете предната част на пистолета в разтворител, за да омекотите втвърдения материал и да освободите блокиращия пръстен.

3. Развийте блокиращия пръстен (15), докато предният край на пистолета се разхлаби. Завъртете корпуса за течности (6) на 1/8 оборота, обратно на часовниковата стрелка. Развийте напълно заключващия пръстен и отстранете предния край на пистолета.

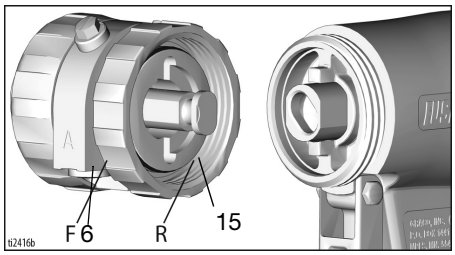

TI2416A

Сглобете пак предния край на пистолета Fusion MMA PC

Неправилното закрепване на предния край може да доведе до сериозно нараняване от инжектиране на кожата. За да избегнете нараняване, проверете дали предният край е здраво закрепен и блокиращият пръстен е плътно прилепнал към дръжката, преди да започнете работа с пистолета.

1. Зацепете предпазната блокировка на буталото (11). Вижте **Предпазна блокировка на буталото**, стр. 11.

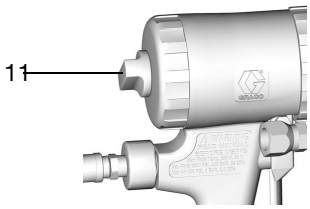

TI2409A

2. Натиснете адаптера за дюзата за пръскане (3), докато се изравни с предната част на пистолета. Това гарантира, че смесителната камера е върната обратно.

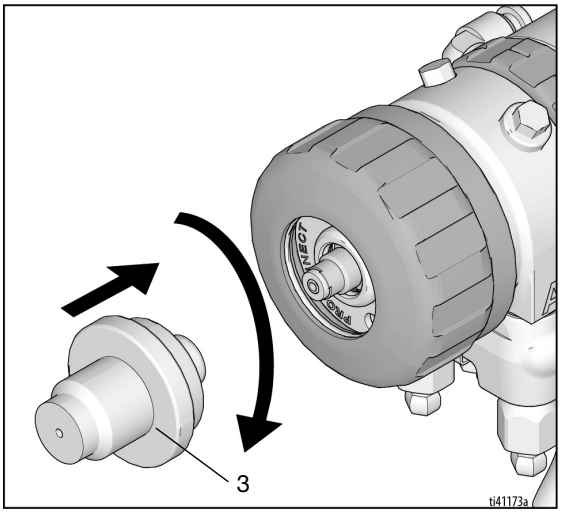

3. Проверете дали О-пръстенът (21) е на позиция (Справка **Чертеж на части – Пистолет**, стр. 74). Свободно смажете О-пръстена, резбите на блокиращия пръстен (15) и дръжката (H), както и около блокиращия пръстен. Ориентирайте предния край (6), както е необходимо за желаното монтиране на колектора за течност (показан е монтаж откъм дъното).
4. Поставете фиксирания край на смесителна камера (13) в гнездото (X). Завийте застопоряващия пръстен върху дръжката докрай на ръка.

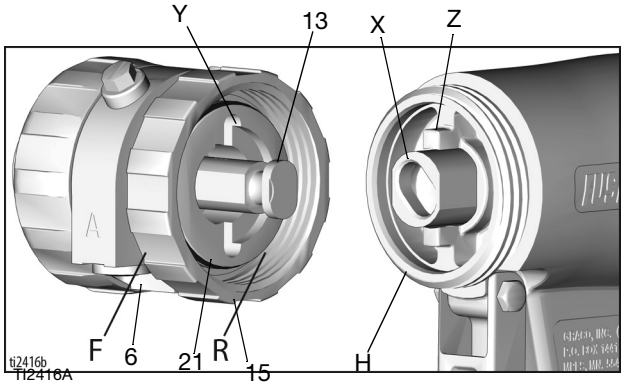

5. Завъртете корпуса за течности (6) на 1/8 оборота по часовниковата стрелка, за да зацепите прорезите (Y) и езичетата (Z). Натиснете предния край, за да се уверите, че е правилно поставен. Продължете да завивате много здраво фиксиращия пръстен (15) на дръжката (H). Когато е сглобен правилно, заключващият пръстен е плътно притиснат към дръжката.

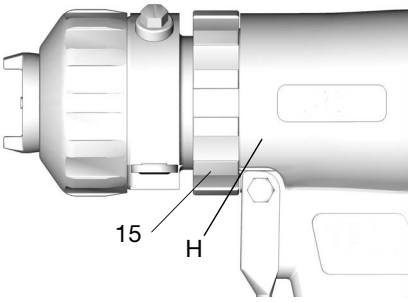

TI2423A

Поддръжка - LineLazer V 200MMA 1:1

Периодично техническо обслужване

ЕЖЕДНЕВНО: След всяка употреба щателно почиствайте пистолета и компонентите с ацетон.

ЕЖЕДНЕВНО: Проверете въздухопроводите за ясни проходи. Уверете се, че няма натрупана боя във въздушния маркуч/фитингите.

ЕЖЕДНЕВНО: Проверете нивото на маслото на двигателя и напълнете, ако е необходимо.

ЕЖЕДНЕВНО: Проверете нивото на хидравличното масло и напълнете, ако е необходимо.

ЕЖЕДНЕВНО: Проверете маркуча за износване и повреда.

ЕЖЕДНЕВНО: Проверявайте безопасността на пистолета с оглед изправното му действие.

ЕЖЕДНЕВНО: Проверете правилното функциониране на изпускателния вентил за пълнене/пръскане.

ЕЖЕДНЕВНО: Проверявайте и допълвайте резервоара за бензин

ЕЖЕДНЕВНО: Проверете дали нагнетателната помпа е стегната.

ЕЖЕДНЕВНО: Допълнете нивото на херметика TSL в херметизиращата гайка на нагнетателната помпа, за да предотвратите предварително натрупване на материал върху буталния прът и предварителното износване на уплътнението.

СЛЕД ПЪРВИТЕ 20 ЧАСА ЕКСПЛОАТАЦИЯ: Източете маслото на двигателя и допълнете с чисто масло. Направете справка с ръководството на собственика за двигатели Honda за правилния вискозитет на маслото.

ВЕДНЪЖ СЕДМИЧНО: Отстранявайте капака на въздушния филтър на двигателя и почиствайте елемента. Сменете, ако е необходимо. Ако работите в необичайно прашна среда, проверявайте филтъра ежедневно.

СЕДМИЧНО/ЕЖЕДНЕВНО: Отстранете всички остатъци от хидравличния прът.

СЛЕД ВСЕКИ 100 ЧАСА РАБОТА: Сменяйте маслото на двигателя. Направете справка с ръководството на собственика за двигатели Honda за правилния вискозитет на маслото.

ВЕДНЪЖ НА ПОЛОВИН ГОДИНА: Проверете износването на ремъка, при необходимост сменете.

ВЕДНЪЖ ГОДИШНО ИЛИ НА 2000 РАБОТНИ ЧАСА: Сменете ремъка.

СЛЕД ВСЕКИ 500 ЧАСА ИЛИ 3 МЕСЕЦА РАБОТА: Сменете хидравличното масло и филтъра. Използвайте хидравлично масло Graco 169236 (5 галона/20 литра) или 207428 (1 галон/3,8 литра) и филтър 246173. Интервалът за смяна на маслото зависи от условията на околната среда.

ЗАПАЛИТЕЛНА СВЕЩ: Използвайте само свещ BPR6ES (NGK) или W20EPR--U (NIPPONDENSO). Пробка до 0,028 до 0,031 инча (0,7 до 0,8 mm). При монтаж и демонтаж на пробката използвайте ключ за запалителна свещ.

Самонагаждащо се колело

1. Веднъж годишно затягайте гайката под капачката, докато пружинната шайба не стигне докрай, след това върнете гайката с 1/2 до 3/4 оборота.
2. Веднъж месечно смазвайте лагера на колелото.
3. Проверете за износване щифта. Ако щифтът е износен, ще има хлабина при ходовото колело. Обърнете или сменете щифта, ако е необходимо.
4. Проверявайте центрирането на ходовото колело, както е необходимо. За центриране; вижте стр. 27.

Рециклиране и изхвърляне

Изхвърляне на зареждащата се акумулаторна батерия

Не изхвърляйте акумулаторните батерии при битовите отпадъци. Рециклирайте акумулаторните батерии в съответствие с местните разпоредби. За САЩ и Канада се обадете на тел. 1-800-822-8837, за да намерите място за рециклиране или отидете на www.call2recycle.org.

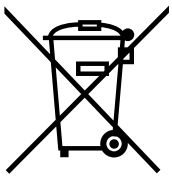
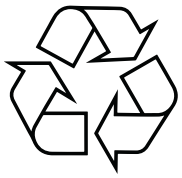

Край на експлоатационния живот

В края на полезния живот на продукта го разглобете и рециклирайте по отговорен начин.

- Извършете **Процедура за освобождаване на налягането**, стр. 14.
- Източете и изхвърлете течностите според прилаганите разпоредби. Направете справка в информационния лист за безопасност (SDS) на производителя на материала.
- Демонтирайте двигателите, акумулаторните батерии, платките, LCD екраните (течнокристалните дисплеи) и други електронни компоненти. Рециклирайте ги според действащите разпоредби.
- Не изхвърляйте акумулатори или електронни компоненти с битови или търговски отпадъци.

- Предоставете оставащия продукт на завод за рециклиране.

Смяна на хидравличното масло/филтъра

Демонтаж

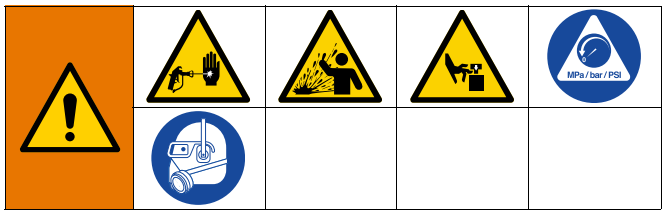

1. Извършете **Процедура за освобождаване на налягането**, стр. 14.
2. Поставете под пръскачката съд или парцали за събиране на източващото се хидравлично масло.
3. Отстранете пробката за източване. Оставете хидравличното масло да се източи.
4. Развийте бавно масления филтър (418). Маслото се стича в канала и се оттича отзад.

Монтаж

1. Нанесете тънък слой масло върху маслената гарнитура на филтъра. Монтирайте пробката за източване и масления филтър. След като гарнитурата опре в основата, затегнете масления филтър с още 3/4 оборота.
2. Напълнете резервоара със синтетично хидравлично масло Graco, ISO 46.
3. Проверете нивото на маслото.

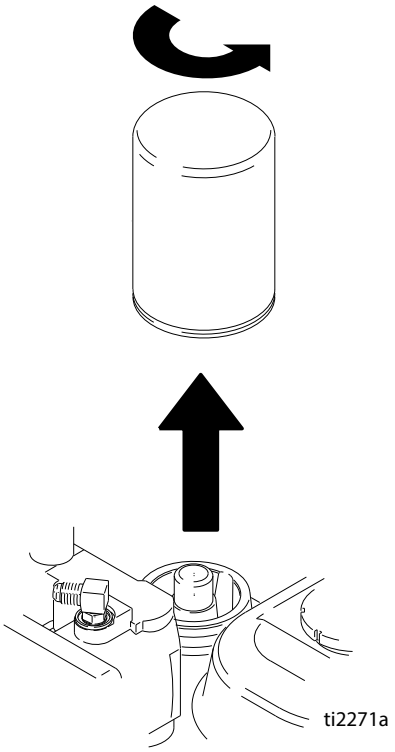

Откриване и отстраняване на неизправности

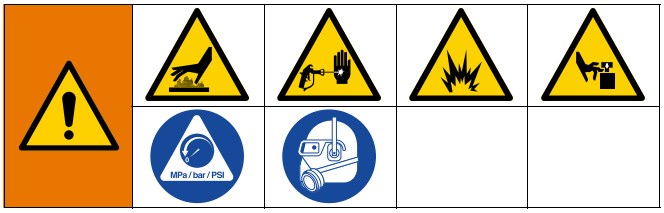

Проблем	Причина	Решение
Бензиновият двигател потегля трудно (не стартира).	Хидравличното налягане е много високо.	Завъртете ръкохватката за хидравличното налягане на най-ниската стойност в посока, обратна на часовниковата стрелка.
Двигателят не стартира.	Ключ е на позиция OFF (Изкл.).	Поставете ключа на двигателя на позиция ON (Вкл.).
	Двигателят е без гориво.	Напълнете резервоара за гориво. Вижте Ръководството на собственика на двигателите Honda.
	Ниско ниво на маслото в двигателя.	Опитайте да стартирате двигателя. Ако е необходимо, допълнете го с масло. Вижте Ръководството на собственика на двигателите Honda.
	Кабелът на запалителната свещ е разединен или повреден.	Съединете кабела към свещта или сменете свещта.
	Студен двигател.	Използвайте смукача.
	Лостът на кранчето за подаване на гориво е на позиция OFF.	Преместете лоста на позиция ON.
	Масло прониква в горивната камера.	Свалете запалителната свещ. Дръпнете стартера 3 до 4 пъти. Почистете или сменете запалителната свещ. Стартирайте двигателя. Дръжте пръскачката (маркировъчната машина) вертикално, за да избегнете теч на маслото.
Двигателят работи, но нагнетателната помпа не работи.	Вентилът на помпата е на позиция OFF(Изкл.).	Завъртете вентила на помпата на позиция ON (Вкл.).
	Налягането е регулирано много ниско.	Завъртете ръкохватката за регулиране на налягането по посока на часовниковата стрелка, за да повишите налягането.
	Филтърът за течности е замърсен.	Почистете филтъра.
	Дюзата или филтърът за нея е задръстен.	Почистете дюзата или филтъра за дюзата. Направете справка в Ръководството за пръскане с пистолета.
	Мотовилката на нагнетателната помпа е залепнала поради засъхнала боя.	Поправете помпата. Направете справка в ръководството за помпата.
	Износен, скъсан или изпаднал от ролката ремък.	Сменете.
	Нивото на хидравличния флуид е много ниско.	Изключете пръскачката (маркировъчната машина). Добавете хидравлична течност.
	Хидравличният двигател не превключва.	Поставете вентила за помпата в позиция OFF (Изкл.). Понижете налягането. Изключете двигателя. Движете буталния прът нагоре или надолу докато хидравличния двигател се превключи.
Нагнетателната помпа работи, но производителността и е ниска при ход нагоре.	Сферата на възвратния клапан не пасва добре в леглото.	Да се проверят сферата на възвратния клапан. Направете справка в ръководството за помпата.
	Износени или повредени уплътнения на буталото.	Да се сменят уплътненията. Направете справка в ръководството за помпата.

Проблем	Причина	Решение
Нагнетателната помпа работи, но производителността ѝ е ниска при ход надолу и/или при двата хода.	Филтърът е запушен.	Почистете филтъра.
	О-пръстенът в помпата е износен или повреден.	Сменете О-пръстена. Направете справка в ръководството за помпата.
	Сферата на впускателния клапан е покрита с материал или не ляга правилно.	Почистете впускателния клапан. Направете справка в ръководството за помпата.
	Оборотите на двигателя са ниски.	Да се регулира ръчната газ на по-високи обороти.
	Проникване на въздух в смукателната тръба.	Затегнете смукателната тръба.
	Налягането е регулирано много ниско.	Повишете налягането.
	Филтърът за течността, филтърът за дюзата или самата дюза е задръстена или замърсена.	Почистете филтъра.
	Голям спад на налягането в маркуча с тежки материали.	Използвайте по-голям диаметър маркуч и/или намалете цялостната дължина на маркуча. Използването на повече от 100 ft от 1/4 инча маркуч значително намалява производителността на пръскачката. Използвайте маркуч 3/8 инча за оптимална работа (минимум 22 фута).
Помпата трудно подкачва.	Въздух в помпата или маркуча.	Проверете и затегнете всички съединения за течността. Доколкото е възможно намалете оборотите на двигателя и работата на помпата по време на заливането и.
	Впускателният клапан тече.	Почистете впускателния клапан. Уверете се, че леглото на сферата не е издълбана или износено и сферата пасва добре в леглото. Сглобете отново клапана.
	Уплътненията на помпата са износени.	Сменете уплътненията на помпата. Направете справка в ръководството за помпата.
	Полаганият слой боя е много дебел.	Изтънете слоя боя според препоръките на доставчика.
	Оборотите на двигателя са много високи.	Регулирайте на по-ниска степен газта преди заливането на помпата.
Високи обороти на двигателя без натоварване.	Неправилно регулиране на ръчната газ.	Регулирайте ръчната газ на 3700 – 3800 об/мин на двигателя без натоварване.
	Износен регулатор на двигателя.	Сменете или обслужете регулатора на двигателя.
Намален поток или работно налягане, изведени на екрана.	Нова помпа или нови уплътнения.	Периодът на разработка на помпата изразходва 380 литра (100 галона) материал.
	Неизправен преобразовател.	Да се замени преобразователя.
Прекомерен теч на боя в херметизиращата гайка към гърловината.	Холендерът е разхлабен.	Демонтирайте дистанционния елемент на уплътняващата гайка. Затегнете уплътняващата гайка достатъчно, за да спрете теча.
	Износени или повредени уплътнения.	Да се сменят уплътненията. Направете справка в ръководството за помпата.
	Биелата е износена или повредена.	Сменете съединителния прът. Направете справка в ръководството за помпата.
Пистолетът плюе флуида.	Въздух в помпата или маркуча.	Проверете и затегнете всички съединения за флуида. Залейте пак помпата.
	Дюзата е частично задръстена.	Почистете накрайника.
	Ниско ниво на захранващата течност или празен контейнер.	Напълнете отново с флуид. Залейте помпата. Проверявайте захранването с течност често, за да предотвратите работата на помпата на сухо.
	Недостатъчно въздушно налягане	Увеличете оборотите на двигателя, проверете адаптера на дюзата за пръскане, проверете въздушните връзки.

Проблем	Причина	Решение
Прекомерен теч около масло-събирателния пръстен на буталния прът на хидравличния двигател.	Износен или повреден уплътнител на буталния прът.	Сменете тези части.
Подаване на недостатъчно количество флуид.	Твърде ниска настройка на налягането.	Повишете налягането.
	Изходният филтър(ако има такъв) на нагнетателната помпа е замърсен или задръстен.	Почистете филтъра.
	Смукателният тръбопровод към помпения смукателен отвор не е затегнат.	Затегнете.
	Хидравличният двигател е износен или повреден.	Предайте пръскачката за ремонт при представителя на Graco.
	Голям спад на налягането в маркуча за флуида.	Използвайте по-голям диаметър за по-къс маркуч.
Пръскачката прегрява.	Натрупване на боя върху хидравличните елементи.	Почистете.
	Ниско ниво на маслото.	Да се налее масло.
Прекомерен шум в хидравличната помпа.	Ниско ниво на хидравличния флуид.	Изключете пръскачката (маркировъчната машина). Добавете течност.
Броячът за галон (литър) не добавя обема на течността.	Налягането на флуида не е достатъчно високо.	Трябва да е над 800 psi (55 bar) за добавяне от брояча.
	Счупен или прекъснат кабел на брояча на помпата, и двете помпи.	Проверете кабелите и кабелните съединения. Сменете всички счупени кабели
	Липсващ или повреден магнит.	Поставете отново или сменете магнита на помпата, вижте ръководството за частите (части за помпата) за местоположението на магнита.
	Неизправен датчик, и двете помпи.	Да се смени датчика.
Маркировъчната машина работи, но екранът и не работи.	Лошо съединение между контролното табло и дисплея.	Демонтирайте дисплея и го съединете отново.
	Повреден дисплей.	Сменете дисплея.
Разстоянието не се добавя правилно (режимът на измерване ще бъде неточен и скоростта ще бъде погрешна).	Машината не е калибрирана.	Извършете процедурата за калибриране.
	Налягането на задните гуми е твърде ниско или твърде високо.	Регулирайте налягането в гумите до 55 +/- 5 psi (380 +/- 34kPa).
	Зъбите на зъбните колела липсват или са повредени (дясната страна, когато стои на платформата).	Сменете колелото за измерване на разстояния/главината на колелото.
	Датчикът за разстояние е разхлабен или счупен.	Свържете отново или заменете датчика.
MIL не се изчисляват или се изчисляват погрешно.	Дистанционен датчик.	Вижте „Броячът на разстояния не работи правилно“.
	Брояч на галони.	Вижте „Броячът за галони (литри) не добавя обема на течността“.
	Ширината на линията не е въведена.	Задайте ширина на линията на главния екран за маркиране.
	Лошо или повредено контролно табло.	Сменете таблото за управление.
Пръскането на течността стартира, след като символът за пръскане е изведен на дисплея.	Прекъсвачът е неправилно разположен.	Въртете винта по посока обратна на часовниковата стрелка, докато символът за пръскане се синхронизира с пръскането на течността, стр. 25.
Иконата за пръскане не се извежда на дисплея, когато течността се пръска.	Хлабав съединител.	Проверете дали съединителят с 5 щифта и рид-релето са правилно свързани.
	Прекъсвачът е неправилно разположен.	Въртете винта по посока обратна на часовниковата стрелка, докато символът за пръскане се синхронизира с пръскането на течността, стр. 25.
Символът за пръскане е постоянно изведен на екрана.	Прекъсвачът е неправилно разположен.	Въртете винта по часовниковата стрелка, докато иконата за пръскане се синхронизира с пръскането на течността, стр. 25.
	Рид-релето е повредено.	Сменете рид-релето.

Проблем	Причина	Решение
Помпите работят с много различни скорости	Филтърът за течности е замърсен.	Почистете филтъра.
	Дюзата, филтърът или колекторът са запушени.	Почистете компонентите, пробийте проходи.
	Нагнетателната помпа е заседнала.	Ремонтирайте помпата, вижте ръководството на помпата.
	Изпускателните отвори са запушени.	Почистване, вижте **Почистване на изпускателните отвори на камерата за смесване**, стр. 49.
АВТОМАТИЧЕН РЕЖИМ НА ПИСТОЛЕТА		
Автоматичният пистолет няма да се задейства при натискане на червения бутон.	Пистолетът не е активиран.	Натиснете бутона 1 или 2 за управление, за да активирате пистолета.
	Кабелът не е регулиран правилно.	Регулирайте кабела за правилно задействане на спусъка, стр. 26.
	Не е на главния екран за маркиране.	Отидете на главния екран за маркиране на контрол, за да активирате автоматичните пистолети.
	Изключването при ниска скорост е активирано.	Дезактивиране на изключването на ниска скорост, стр. 42.
	Напрежението на акумулатора е твърде ниско.	Проверете напрежението на акумулатора на диагностичния екран, стр. 15, или с волтметър. Ако е под 11,5V, заредете или сменете акумулаторната батерия.
	Кабелът не е регулиран правилно.	Регулирайте кабела за правилно задействане на спусъка, стр. 26.
	Червеният бутон е счупен.	Функция на тестовия бутон в диагностичния екран, стр. 15. Заменете, ако е счупено.
	Кабелът за автоматичен пистолет е счупен или изключително прегънат, което води до прекалено много влачене.	Заменете кабела за автоматичен пистолет.
	Проводникът на електромагнита е разединен или прекъснат.	Проверете кабелната схема, стр. 92, ремонтирайте или заменете кабелите, ако е необходимо.
	Предпазителят на акумулатора е отстранен или изгорял.	Проверете и сменете предпазителя.
	Електромагнитът е заседнал.	Напръскайте лубрикант върху буталото на електромагнита.
	Електромагнитът е неизправен.	Проверете съпротивлението през соленоидните проводници. Съпротивлението трябва да бъде между 0,2 и 0,66 ома. Ако не е, заменете соленоида.
	Контролното табло е неизправно.	Сменете таблото за управление.
	Пистолетът не получава въздух.	Проверете въздушното налягане. Отворете въздушния клапан на пистолета.
	Твърде ниско налягане на въздуха.	Увеличете скоростта на двигателя, проверете въздушните връзки и адаптера на дюзата за пръскане.
Разстоянието между линиите е неточно	Зареден е неправилен шаблон за линия.	Заредете отново правилния шаблон.
	Машината не е калибрирана.	Калибрирайте машината, стр. 21.

Проблем	Причина	Решение
Акумулаторът няма да остане зареден.	Остават включени принадлежности и източват акумулатора, когато устройството не работи.	Изключвайте принадлежностите, когато машината не се използва.
	Газта не е зададена достатъчно високо.	Уверете се, че двигателят работи над 3300 об/мин, БЕЗ ТОВАР за правилно захранване.
	Консумацията на енергия от принадлежностите е по-висока от мощността на двигателя.	При необходимост намалете принадлежностите или заредете акумулатора.
	Окабеляването е счупено или прекъснато.	Проверете кабелната схема, стр. 92, ремонтирайте или заменете кабелите, ако е необходимо.
	Зарядното устройство не работи.	Проверете състоянието на зареждане в диагностиката, стр. 38, за да видите дали зарядното устройство работи правилно. Сменете таблото.
Автоматичният пистолет няма да се изключи	Кабелът е прегънат.	Ремонтирайте или заменете кабела.
	Електромагнитът е заседнал.	Смажете сърцевината на електромагнита, проверете за повреда.
	Ниско въздушно налягане.	Увеличете скоростта на двигателя, проверете въздушните връзки.
РЕЖИМ НА ОФОРМЛЕНИЕ		
Няма точки или има неясни точки в режим „Layout“ (Оформление) и „Marking“ (Маркиране).	Настройката за точка е твърде малка.	Увеличете размера на точката, стр. 38.
	Пистолетът не е активиран.	Натиснете бутона 1 или 2 за управление, за да активирате пистолета.
	Кабелът не е регулиран правилно.	Регулирайте кабела за правилно задействане на спусъка, стр. 26.
	Дюзата е запушена.	Изчистете дюзата или я сменете.
	Напрежението на акумулатора е твърде ниско.	Заредете или сменете акумулатора.

Пистолет Откриване и отстраняване на неизправности

1. Следвайте **Процедура за освобождаване на налягането**, стр. 14, преди проверка или обслужване на пистолета.
2. Проверете всички възможни проблеми и причини преди разглобяване на пистолета.

УВЕДОМЛЕНИЕ

За да предотвратите кръстосано замърсяване в пистолета, не разменяйте A и B компонент от метил-метакрилат (MMA). Кръстосаното замърсяване може да доведе до втвърден материал в пистолета. Втвърденият материал може да повреди уплътнителните повърхности, да блокира отворите за преминаване на течността и да попречи на работата на пистолета.

Проблем	Причина	Решение
Пистолетът не се активира напълно, когато се задейства	Предпазната блокировка е зацепена.	Освободете предпазната блокировка на буталото. Вижте **Предпазна блокировка на буталото**, стр. 11.
	Шумозаглушителят е запушен.	Почистете шумозаглушителя. Вижте **Почистване на шумозаглушителя**, стр. 54.
	О-пръстените на въздушния клапан са повредени.	Сменете О-пръстените на въздушния клапан. Виж **Проверка на въздушния клапан**, стр. 55.
	Втвърденият материал е вътре в патрона.	Проверете патрона за течност и смесителната камера за драскотини. Виж **Проверете патрона с течност**, стр. 51. Сменете.
	Задържащият пръстен не докосва дъното.	Затегнете задържащия пръстен, до достигане на най-ниската точка.
Течността не се изпръсква, когато пистолетът е напълно задействан.	Вентилите за течността са затворени.	Отворете вентилите за течността.
	Изпускателните отвори са запушени.	Почистете изпускателните отвори. Виж **Почистване на изпускателните отвори на камерата за смесване**, стр. 49.
	Възвратните клапани са запушени.	Почистете възвратните клапани. Виж **Проверете възвратните клапани**, стр. 48.
	Патронът е запушен.	**Демонтирайте патрона с течност**, стр. 49, след това **Изследване на хидравличното съпротивление на патрона с течност**, стр. 51
Пистолетът се задейства бавно	Шумозаглушителят е запушен.	Почистете шумозаглушителя. Вижте **Почистване на шумозаглушителя**, стр. 54.
	О-пръстените на буталото са повредени.	Сменете О-пръстените на буталото. Виж **Чертеж на части – Пистолет**, стр. 74.
	Въздушният клапан е замърсен или О-пръстените са повредени.	Почистете въздушния клапан или подменете О-пръстените. Виж **Проверка на въздушния клапан**, стр. 55.
Пистолетът закъснява, след това се задейства рязко.	Химикал или материал е втвърден около страничните уплътнения в патрона за течност.	Виж **Проверете патрона с течност**, стр. 51. Сменете.
	Задържащият пръстен не докосва дъното.	Затегнете задържащия пръстен, до достигане на най-ниската точка.
	Втвърденият материал е вътре в патрона.	Проверете патрона за течност и смесителната камера за драскотини. Виж **Проверете патрона с течност**, стр. 51. Сменете.
	Задържащият пръстен не докосва дъното.	Затегнете задържащия пръстен, до достигане на най-ниската точка.

Проблем	Причина	Решение
Загуба в кръглия хоризонтален рисунък.	Дюзата на смесителната камера е замърсена.	Почистете дюзата на смесителната камера. Виж **Почистете адаптера на дюзата за пръскане и дюзата за смесителната камера**, стр. 47.
Увреждане в хоризонталния рисунък.	Дюзата за пръскане е запушена.	Почистете в съвместим разтворител. **Почистете адаптера на дюзата за пръскане и дюзата за смесителната камера**, стр. 47
	Дюзата за пръскане е износена.	Сменете плоската дюза за пръскане.
	Дюзата на смесителната камера е замърсена.	Почистете дюзата на смесителната камера. Виж **Почистете адаптера на дюзата за пръскане и дюзата за смесителната камера**, стр. 47**.**
Утечка между плоската дюза и смесителната камера.	Дюзата не е поставена правилно.	Сглобете отново. Виж **Почистете адаптера на дюзата за пръскане и дюзата за смесителната камера**, стр. 47.
	О-пръстенът е повреден или липсва.	Сменете О-пръстена на дюзата за пръскане.
Дисбаланс на налягането.	Изпускателните отвори са запушени.	Почистете изпускателните отвори. Виж **Почистване на изпускателните отвори на камерата за смесване**, стр. 49.
	Възвратните клапани са запушени.	Почистете възвратните клапани. Виж **Проверете възвратните клапани**, стр. 48.
	Вискозитетите не са равни.	Регулирайте температурата, за да компенсирате.
	Патронът е запушен.	**Демонтирайте патрона с течност**, стр. 49, след това **Изследване на хидравличното съпротивление на патрона с течност**, стр. 51.
А и/или В течен поток вътре в патрона.	Страничните уплътнения в патрона за течност са повредени.	Сменете. Виж **Проверете патрона с течност**, стр. 51.
	Смесителната камера е повредена.	Сменете. Виж **Демонтирайте патрона с течност**, стр. 49.
	Страничните О-пръстени в патрона за течност са повредени.	Сменете патрона за течност. Виж **Проверете патрона с течност**, стр. 51.
	Адаптерът на дюзата за пръскане се затяга, докато вентилите за течност са отворени.	Първо затворете вентилите.
Флуидна мъгла от смесителната камера или адаптера за дюзата за пръскане.	Страничните уплътнения в патрона за течност са повредени.	Сменете. Виж **Проверете патрона с течност**, стр. 51.
	Страничните О-пръстени в патрона за течност са повредени.	Сменете страничните О-пръстени. **Проверете патрона с течност**, стр. 51.
	Смесителната камера е повредена.	Сменете смесителната камера. Виж **Демонтирайте патрона с течност**, стр. 49.
Прекомерно количество за пръскане.	Твърде много въздух за очистване.	Намалете въздуха за очистване
Бързо натрупване на материал по адаптера на дюзата за пръскане.	Отворите на адаптера на дюзата за пръскане са запушени.	Почистете отворите на адаптера на дюзата за пръскане. Виж **Почистване на адаптера на дюзата за пръскане**, стр. 52.
	Твърде малко въздух за очистване.	Увеличете въздуха за очистване.
	Предният О-пръстен на патрона за течност е повреден или липсва.	Сменете О-пръстена на корпуса за течност. Виж **Чертеж на части – Пистолет**, стр. 74.
	Предният уплътнителен О-пръстен е повреден.	Сменете предния О-пръстен. Виж **Чертеж на части – Пистолет**, стр. 74.
Намален въздух за очистване.	Предният уплътнителен О-пръстен е повреден.	Сменете предния О-пръстен. Виж **Чертеж на части – Пистолет**, стр. 74.

Проблем	Причина	Решение
Прекомерното изчистване на въздуха, когато вентилите за течности са затворени и пистолетът е задействан.	Предният О-пръстен на патрона за течност е повреден или липсва.	Сменете само предния уплътнителен пръстен на патрона за течност. Виж **Чертеж на части – Пистолет**, стр. 74.
Течността не се изключва, когато вентилите за течност са затворени.	Вентилите за течност са повредени.	Сменете вентилите за течност. Виж **Чертеж на части – Пистолет**, стр. 74.
Силна струя въздух от заглушителя при задействане на пистолета.	Нормално.	Не е необходимо действие.
Постоянно изтичане на въздух от заглушителя.	О-пръстените на въздушния клапан са повредени.	Сменете О-пръстените на клапана. Виж **Проверка на въздушния клапан**, стр. 55.
	О-пръстените на буталото са повредени.	Сменете О-пръстените на буталото. Виж **Чертеж на части – Пистолет**, стр. 74.
Изтичане на въздух от предния въздушен винтил.	О-пръстените на въздушния клапан са повредени.	Сменете О-пръстените на клапана. Виж **Проверка на въздушния клапан**, стр. 55.
Утечка на въздух около заключващия пръстен.	О-пръстенът е повреден.	Сменете О-пръстена. Виж **Чертеж на части – Пистолет**, стр. 74.
Не можете да затегнете фиксиращия пръстен (9), докато не стигне докрай.	Адаптерът за дюза за пръскане е сглобен преди задържащия пръстен.	Първо монтирайте фиксиращия пръстен (9), след това адаптера за дюзата за пръскане (10). Виж **Сглобете пистолета за пръскане**, стр. 15.
Прекомерно изтичане на въздух от страните на пистолета.	Задържащият пръстен е разхлабен.	Затегнете задържащия пръстен.
	О-пръстенът липсва в задната страна на патрона.	Сменете О-пръстените. Виж **Чертеж на части – Пистолет**, стр. 74.
	Задният О-пръстен на задната касета е повреден по външния диаметър или липсва.	Сменете О-пръстена. Виж **Чертеж на части – Пистолет**, стр. 74.
Течност или химикал изтича от страните на пистолета.	О-пръстенът за течността е повреден или липсва.	Сменете О-пръстена. Виж **Чертеж на части – Пистолет**, стр. 74.

Комплекти свредла

Справка **Почистване на въздушните канали**, стр. 54, за почистване на портовете и отвори за въздух на пистолета. Илюстрациите са за сравнение на диаметъра. Действителната дължина може да варира.

ЗАБЕЛЕЖКА: Не всички размери се използват с пистолета ви.

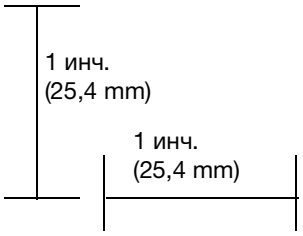

Кат. № на комплекта	Количество в комплекта	Размер на свредлото			Илюстрация
		номинален	инча	mm	
246624	3	3/32	.094	2.39	
246627	6	№ 53	.060	1.52	
246630	6	№ 69	.029	0.74	

Комплекти свредла

119386

Комплектът включва 20 свредла за почистване, вариращи в размери от № 61 до № 80.

Комплект за пробиване на ръкохватката за почистване на дръжките за въздушно продухване

248969

Комплектът включва всичките 5 свредла с по-голяма дължина, необходими за изчистване на въздушните канали дръжката на пистолета за въздушно продухване и корпуса за течности. Вижте **Почистване на въздушните канали**, стр. 54.

LineLazer V 200MMA 1:1

Чертежи на компонентни части

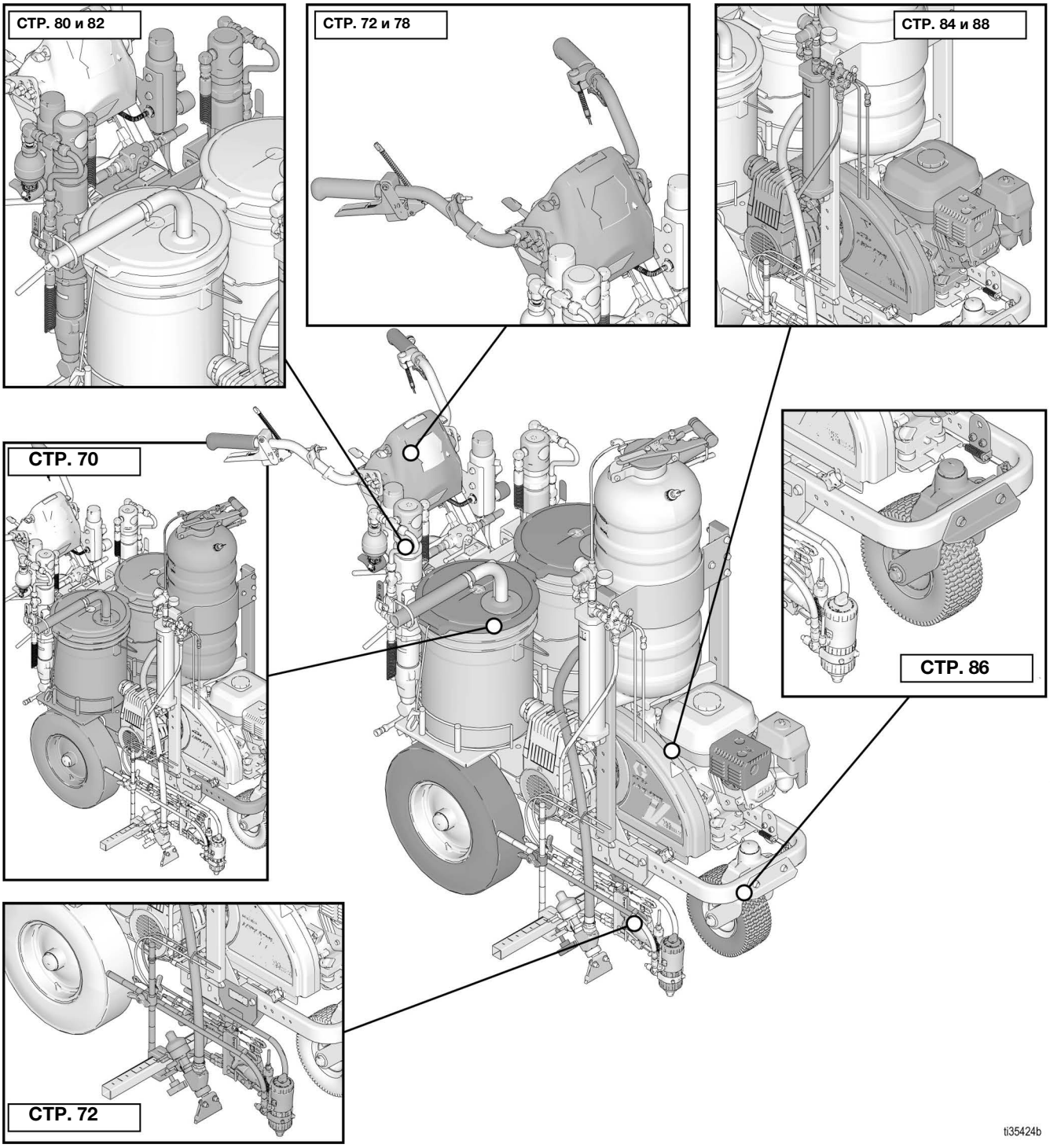

Чертеж на части – Блок на шасито

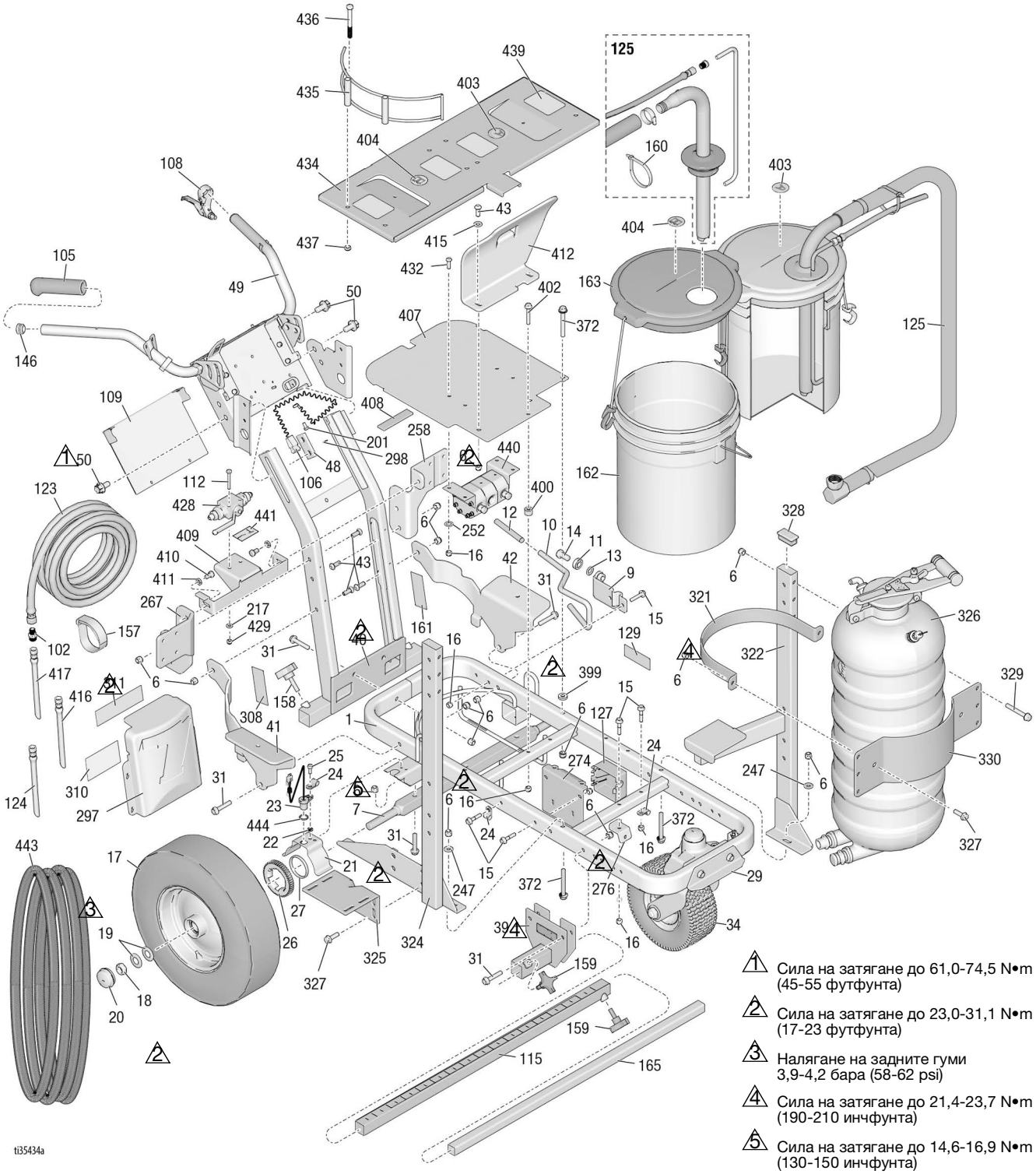

1 Сила на затягане до 61,0-74,5 N•m (45-55 футфунта)

2 Сила на затягане до 23,0-31,1 N•m (17-23 футфунта)

3 Налягане на задните гуми 3,9-4,2 бара (58-62 psi)

4 Сила на затягане до 21,4-23,7 N•m (190-210 инчфунта)

5 Сила на затягане до 14,6-16,9 N•m (130-150 инчфунта)

Списък на частите – Блок на шасито

№ по ред	Част	Описание	Кол.
1	287623	ШАСИ, линейна маркировъчна машина, боядисана	1
6	101566	ГАЙКА, контра	12
7	193405	ОС	1
9	198891	СКОБА	1
10	198930	ПРЪТ, спирачен (включва 12)	1
11	198931	ЛАГЕР	1
12	114808	КАПАЧКА, винил	1
13	195134	РАЗДАЛЕЧИТЕЛЕН ЕЛЕМЕНТ	1
14	113961	ВИНТ, капачка, шестостенна глава	1
15	112960	ВИНТ, фланец, шестостенна глава	5
16	111040	ГАЙКА, контра, вложка, найлон, 5/16	8
17	111020	Колело, пневматично без сензорен пръстен	1
	255162	Колело, пневматично със сензорен пръстен	1
18	112405	ГАЙКА, контра	2
19	112825	ШАЙБА	4
20	114648	КАПАЧКА, прах	2
21	15J088	ЕКРАН, сензор за разстояние	1
22	15K452	ДИСТАНЦИОННА ВТУЛКА, кръгла	1
23	15K357	СЕНЗОР, разстояние	1
24	108868	СКОБА, тел	2
25	260212	ВИНТ, шестост. глава с шайба, резбована форма	2
26	15J578	ЗЪБНО КОЛЕЛО, сигнално	1
27	15K700	ПРЪСТЕН, сензорна предавка	1
29	240991	СКОБА, колело, предно	1
31	114982	ВИНТ, с цилиндрична глава и фланец, с шестостенно гнездо	6
34	114549	КОЛЕЛО, пневматично	1
39	17H528	СКОБА, рамо за пистолет	1
40	24Y665	ШАСИ, дръжка изправена, боядисана	1
41	17Y059	СКОБА, дясна, боядисана	1
42	17Y058	СКОБА, лява, боядисана	1
43	128977	ВИНТ, обла глава	6
48	17J125	СКОБА, плъзгане	2
49	24Y641	РЪКОХВАТКА	1
50	17J136	ВИНТ, шестоъгълен, глава с фланец	8
102	196176	АДАПТЕР, нипел	2
105	114659	РЪЧКА, дръжка	2
106	237686	ПРОВОДНИК, заземяващ	1
107	107257	ВИНТ, оформяне на резба, шестостенна глава	1
108	194310	ЛОСТ	1
109	17J123	ТАБЕЛКА, капак	1
112	110982	ВИНТ, капачка, шестоъгълен	2
115	17J407	РАМО, удължение, прът, заварена конструкция	1
123	191239	МАРКУЧ, свързан, 3/8”x 11'10”	2
124	245227	МАРКУЧ, свързан, 1/4” x 7'	2
125	24V064	МАРКУЧ, изсмукване/източване (включва 125a-125i)	2
125a	15F149	ТРЪБА, смукателна	2
125b	194306	МАРКУЧ, течност	2
125c	198119	ФИТИНГ, коляно, назъбен	2
125d	101818	СКОБА, маркуч	2
125f	16X071	ТРЪБА, линия за източване	2
125g	278722	ГАРНИТУРА, контейнер	2
125h	248008	МАРКУЧ, свързан, 1/4” x 44”	2
125i	196180	ВТУЛКА	2
127	15F369	КУТИЯ	1
129	189919	ТАБЕЛКА, етикет, комплект	2
146	120151	ПРОБКА, тръба	2
157	114271	РЕМЪК, задържащ	2
158	108471	РЪКОХВАТКА, болт	1
159	111145	ВИНТ С РЪКОХВАТКА, назъбена	2
160	404989	РЕМЪК, връзка	6
161▲	17K394	ЕТИКЕТ, предупреждение за безопасност	1
162	115077	КОНТЕЙНЕР, пластмасов	2
163	24U241	КОМПЛЕКТ, контейнер, капак	2
165	17J408	РАМО, удължение, трети пистолет	1
201	107257	ВИНТ, на резба, формоващ	11
217	110755	ШАЙБА, обикновена	4
247	100023	ШАЙБА, плоска	7
252	100527	ШАЙБА, обикновена	6
258	17y409	СКОБА, монтажна, помпа, хидравлична	1
267	17Y047	СКОБА, монтажна, помпа, хидравлична, дясна	1
274	17J549	СКОБА, резервоар	1
276	15F441	СКОБА, шаси	1
277	119696	ПРУЖИНА, удължение	1
297	17K377	КАПАК, акумулатор, боядисан	1
308▲	17K392	ЕТИКЕТ, безопасност, предупреждение	1
310	17K397	ЕТИКЕТ, забележка, електрическа употреба	1
321	16T580	ЛЕНТА, затягане, резервоар за перли	1
322	16T763	ШАСИ, резервоар, LL200, боядисан, ляв	1
324	16T762	ШАСИ, резервоар за перли, LL200, боядисан, десен	1
325	16T579	СКОБА, компресор, LL200	1
326	16T629	РЕЗЕРВОАР, перли	1
327	111193	ВИНТ, капачка, глава с фланец	6
328	115087	ТАПА, тръба	2
329	121488	ВИНТ, шестостенна глава, с фланец	6
330	16T593	СКОБА, резервоар за перли, LL200, боядисан	1
331	120757	ВИНТ, квадратен	4
372	125626	ВИНТ, шестостенна глава, с фланец	4
399	16A719	ШАЙБА, плоска	1
400	197449	РАЗДАЛЕЧИТЕЛЕН ЕЛЕМЕНТ	1
402	114653	ВИНТ, капачка, глава с фланец	1
403	17Y328	ЕТИКЕТ, идентификация, буква „A“	4
404	17Y329	ЕТИКЕТ, идентификация, буква „B“	4
407	17Y054	ТАБЕЛКА, държач на кофа	1
408	17P800	АМОРТИСЬОР, (0,88” ширина x 0,17” дебелина)	4
409	17Y350	СКОБА, резервоар, опора, задна, MMA	1
410	100133	ШАЙБА, контра 3/8	2
411	100575	ВИНТ, капачка, шестостенна глава	2
412	17Y055	ОПОРА, резервоар, отпред	1
415	100731	ШАЙБА	1
416	17C466	ТРЪБА, поли, термосвиваема, зелена	2
417	17C465	ТРЪБА, поли, термосвиваема, синя	2
428	120140	ВЕНТИЛ, сферичен, монтаж	1
429	110982	ВИНТ, капачка, шестостенна глава	2
432	125112	ВИНТ, капачка, с полукръгла глава, 5/16 x 1	4
434	25N603	СКОБА, конзола, 5 галона, двоен цвят	1
435	17N536	ДЪРЖАЧ, кофа	4
436	867517	ВИНТ, шестоъгълна глава, 3/8-16 x 3,5”	8
437	125205	ГАЙКА, контра, найлон, 3/8-16	8
439	15R409	НАКЛАДКА, противоплъзгаща, спирачна	4
440	131818	КОЛЕКТОР, разделител на потока, хидравличен	1
441	17Y487	ЕТИКЕТ, инструкции, вентил	1
443	16M606	ОПЛЕТКА, синя, 14’	1

▲ *Предупредителните етикети за безопасност, табелите и картите за смяна се предоставят безплатно.*

Чертеж на части – рамо за пистолета и спусък на пистолета

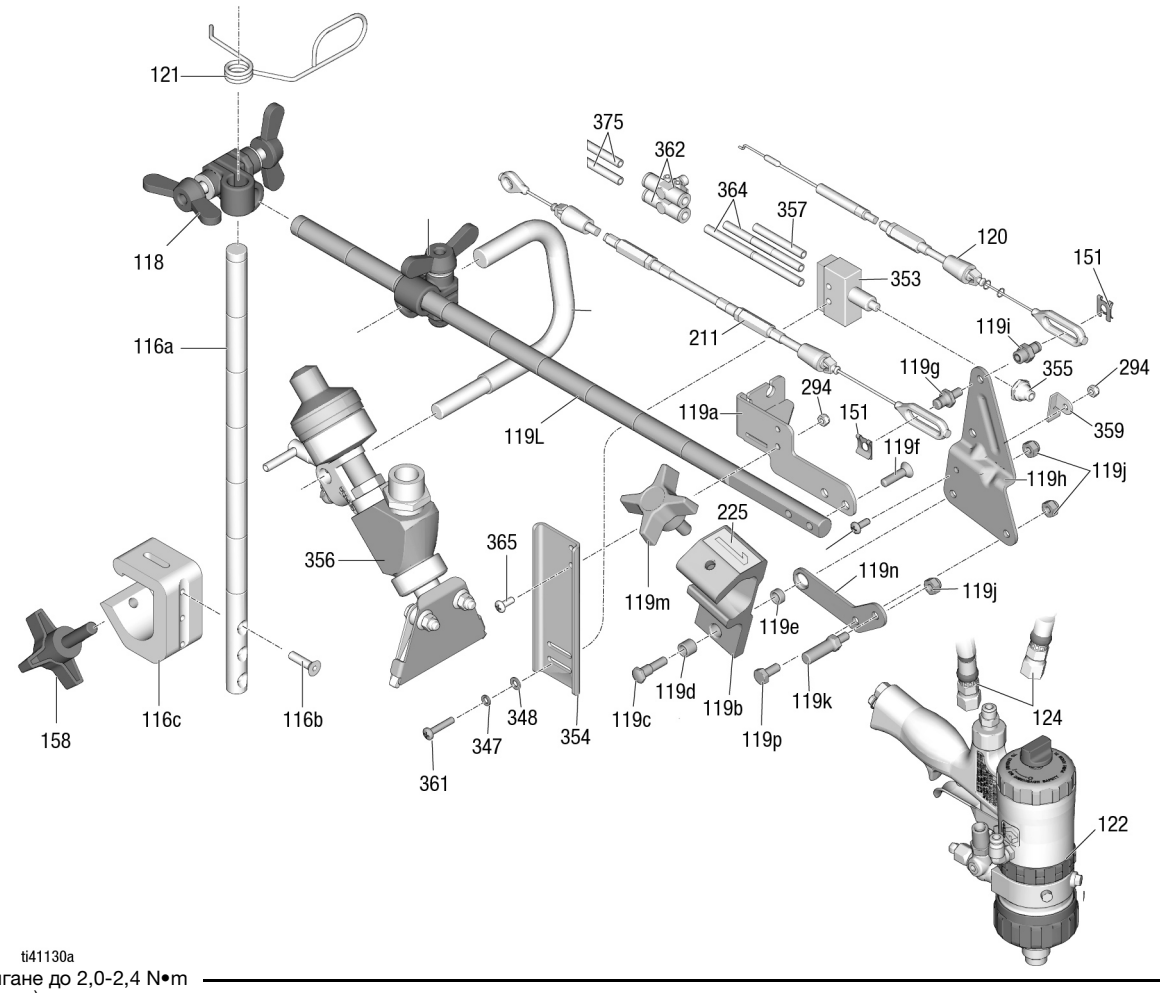

⚠ Сила на затягане до 2,0-2,4 N•m (18-22 инчфунта)

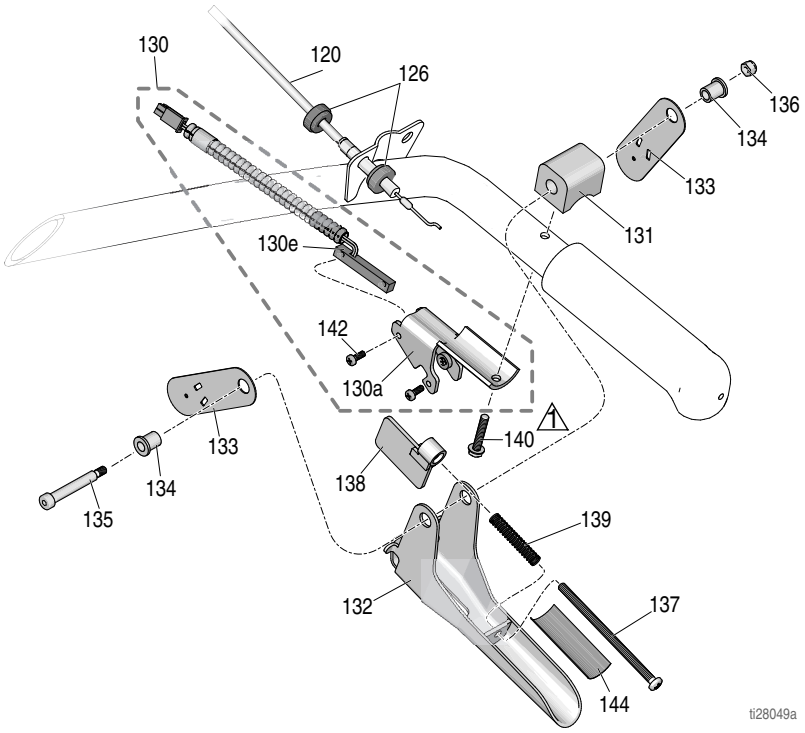

Списък с части

Държач и рамо за пистолет

№ по ред	Част	Описание	Кол.
6	101566	ГАЙКА, контра (не е показано)	2
31	114982	ВИНТ, капачка, глава с фланец (не е показан)	2
39	17H528	СКОБА, рамо за пистолет (не е показана)	1
115	17J407	РАМО, разширение, прът (не е показана)	1
116	17J424	ПРЪТ, регулиране на височината, блок	1
116a	17J139	ПРЪТ, пистолет, височина, регулиращ	1
116b	113428	ВИНТ, маш., шестостенна глава	3
116c	17J153	СКОБА, държач за пистолет	1
118	24Y645	КОМПЛЕКТ, скоба, двойно крилчата гайка	1
119	25E461	РАМО, държач за пистолет, линеен лазер	1
119a	24Y919	СКОБА, кабел	1
119b*	17Y418	ДЪРЖАЧ, пистолет	1
119c	17J575	ФИКСАТОР, специален	1
119d *	119664	ЛАГЕР, втулка	1
119e	17J576	ДИСТАНЦИОННА ВТУЛКА, специална	1
119f	119647	ВИНТ, капачка, гнездо	2
119g	17H673	ШПИЛКА, кабел, пистолет	1
119h	15F214	ЛОСТ, задвижващ механизъм	1
119i	17H674	АДАПТЕР, кабел, пистолет	1
119j	102040	ГАЙКА, контра шестоъгълна	2
119k	15F209	ШПИЛКА, дръпване, спусък	1
119l	17J145	РАМО, държач, пистолет	1
119m*	15F750	РЪКОХВАТКАТА, държач, пистолет	1
119n	131827	СКОБА, пистолет, опора	1
119p	100270	ВИНТ, капачка, шестостенна глава	1
120	25A488	КАБЕЛ, пистолет, ръчен (включва 126, 151)	1
121	188135	ВОДАЧ, кабел	1
122	25U857	ПИСТОЛЕТ, продухване с въздух, MMA, PC	1
124	245227	Маркуч, свързан 1/4” x 7”	2
128▲	16P136	ЕТИКЕТ, безопасност, предупреждение	1
151	126111	ФИКСАТОР, пружинен стопорен пръстен, външен, 8 mm	2
158	108471	РЪКОХВАТКА, болт	1
159	111145	РЪКОХВАТКАТА, болт (не е показана)	2
165	17J408	РАМО, удължение, трети пистолет (не е показан)	1
211	25A487	КАБЕЛ, пистолет, автоматичен (включва 151, 212, 213)	1
225	17C043	ЕТИКЕТ, номер „1“	1
	17C046	ЕТИКЕТ, номер „2“	1
294	115483	ГАЙКА, осигурителна	2
347	100020	ЗЕГЕРКА	2
348	116876	ШАЙБА, плоска	2
353	16T646	ПРЕВКЛЮЧВАТЕЛ, въздух	1
354	16T804	СКОБА, превключвател, въздух	1
355	16T771	СТАРТИРАНЕ, бутон, натискане	1
356	16R963	КОМПЛЕКТ, пистолет, перли, подвъзел	1
357	16U274	МАРКУЧ, пневматичен	1
359	16T816	СКОБА, превключвател, въздух	1
361	104387	ВИНТ, машинен, полукръгла глава	2
362	16V046	ОГРАНИЧИТЕЛ, въздушен поток, регулируем	2
364	16V047	МАРКУЧ, пневматичен	2
365	116610	ВИНТ, машинен, Philips, с конусна глава, №10	2
375	190010	ТРЪБА	2

** Включен в комплекта за ремонт на държача за пистолет 17Y878*

▲ Предупредителните етикети за безопасност, табелите и картите за смяна се предоставят безплатно.

Спусък на пистолета

№ по ред	Част	Описание	Кол.
120	25A488	КАБЕЛ, пистолет, ръчен (включва 126, 151)	1
126	15F624	ГАЙКА, кабел, пистолет (набраздена)	2
130	25A636	СКОБА, спусък с превключвател	1
130a	276907	СКОБА, магнит	1
130e	17J237	ПРЕВКЛЮЧВАТЕЛ, рид	1
131	198896	БЛОК, монтаж	1
132	245676	ДРЪЖКА	1
133	198895	Планка, лост, шарнир	2
134	111017	ЛАГЕР, фланец	2
135	116941	ВИНТ, рамо, глава с гнездо	1
136	116969	ГАЙКА, контра	1
137	112381	ВИНТ, машинен, с цилиндрична ниска глава	1
138	117268	СКОБА, прекъсвач	1
139	117269	ПРУЖИНА	1
140	128803	ВИНТ, оформяне на резба, шестостенна шайба	1
142	117317	ВИНТ, Plastite®, с цилиндрична ниска глава	2
144	17K587	ЕТИКЕТ, уведомителен, регулиране	1

Чертеж на части – Пистолет

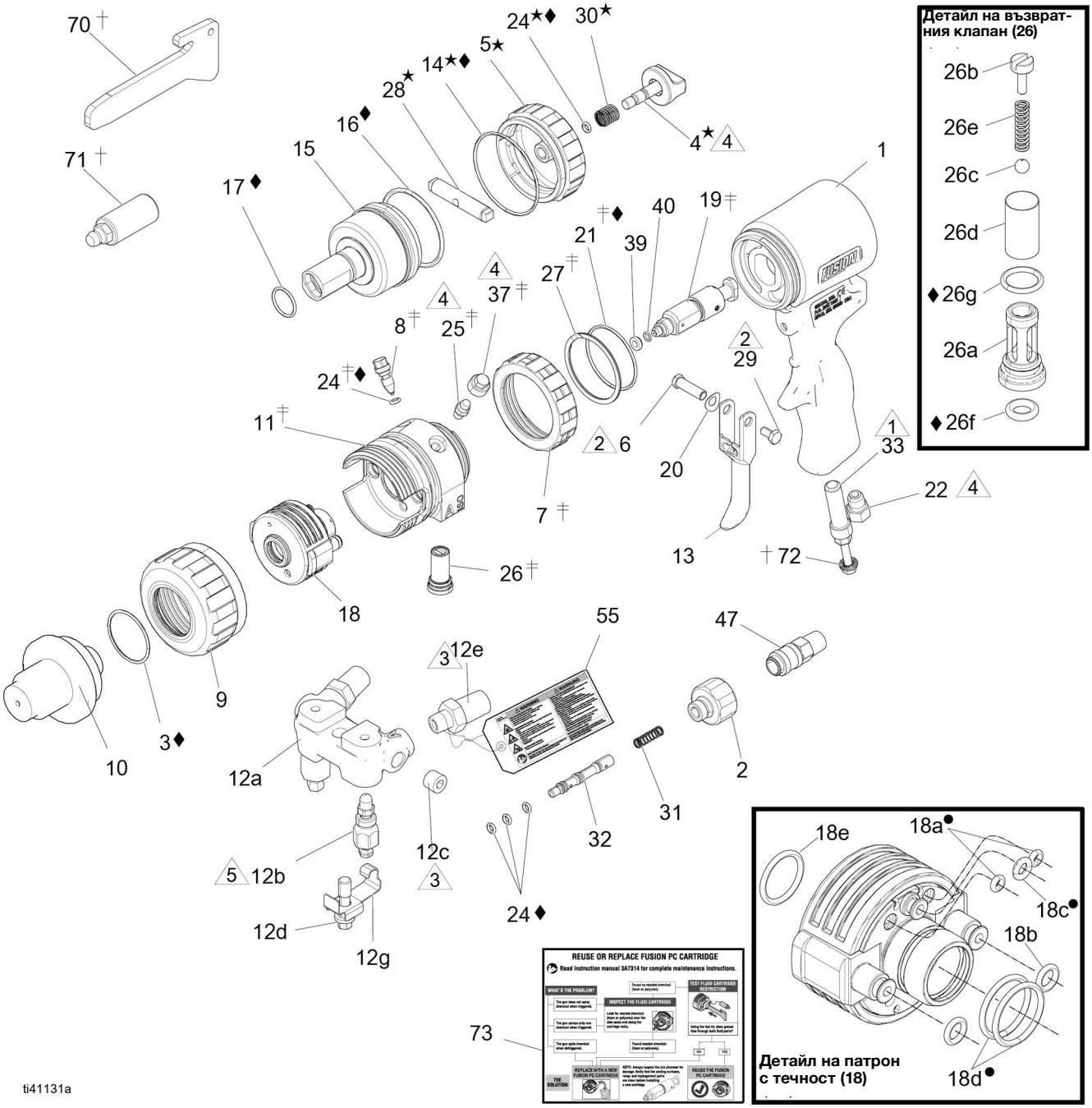

1 Сила на затягане до 14-15 N•m (125-135 инчфунта).

2 Сила на затягане до 2,3-3,4 N•m (20-30 инчфунта).

3 Сила на затягане до 26,6-27,7 N•m (235-245 инчфунта).

4 Сила на затягане до 4-5 N•m (35-45 инчфунта).

5 Сила на затягане до 43-54 N•m (32-40 инчфунта).

Списък на частите – Пистолет

№ по ред	Част	Описание	Кол.
1	17Y546	ДРЪЖКА	1
2	15B208	ПРОБКА, въздушен клапан	1
3◆	248137	О-ПРЪСТЕН; PTFE, 6 в пакет	1
4★	15B206	БЛОКИРОВКА, безопасност	1
5★	15B204	КАПАК, цилиндър	1
6	192272	ЩИФТ	1
7‡	26C775	ПРЪСТЕН, блокиращ, Fusion PC, син	1
8‡	15B223	КЛАПАН, въздух за очистване	1
9	19Y302	ПРЪСТЕН, задържащ, преден, Fusion PC	1
10	17Y509	АДАПТЕР, дюза	1
11‡	- - - -	КОРПУС, за течност, Fusion PC	1
12	246012	КОЛЕКТОР, за течност, с 2 маркуча, включва 12a-12g	1
12a	- - - -	КОЛЕКТОР	1
12b	246356	ВЕНТИЛ, за течност	2
12c	100139	ПРОБКА, тръба; 1/8-27 npt (амер. тр. резба)	2
12d	15B221	БОЛТ, 5/16-24	1
12e	151519	ХОЛЕНДЕР, страна B; 1/8 npt(m) x номер 6 JIC(f)	1
12f	117635	ХОЛЕНДЕР, страна A; 1/8 npt(m) x номер 5 JIC(f)	1
12g	15B993	ПРУЖИННА, шайба, законтряне	1
13	15B209	СПУСЪК	1
14★◆	248136	О-ПРЪСТЕН, капачка на цилиндъра, пакет от 6	1
15	15B203	БУТАЛО	1
16◆	248135	О-ПРЪСТЕН, бутало; пакет от 6	1
17◆	248134	О-ПРЪСТЕН, бутален вал; пакет от 6	1
18	- - - -	ПАТРОН, Fusion PC; виж **Комплекти патрони**, стр. 91	3
18a•	- - - -	О-ПРЪСТЕН, преден	1
18b	25P851	О-ПРЪСТЕН, за течност, опаковка от 6 бр.	1
18c•	- - - -	О-ПРЪСТЕН, за въздух	1
18d•	- - - -	О-ПРЪСТЕН, заден	1
18e	248131	О-ПРЪСТЕН, преден, опаковка от 6 бр.	1
19	25V431	КАМЕРА, смесителна (включва 39, 40)	1
20	15C480	ШАЙБА, вълнообразна	1
21‡◆	248132	О-ПРЪСТЕН; пакет от 6 бр.	1
22	119626	ЗАГЛУШИТЕЛ	1
23	248131	О-ПРЪСТЕН; пакет от 6 бр.	1
24‡★◆	246354	О-ПРЪСТЕН; пакет от 6 бр.	1
25‡	100846	ФИТИНГ, смазка	1
26‡	246731	КЛАПАН, възвратен, страна A, включва 26a-26g	1
	246352	КЛАПАН, възвратен, страна B, включва 26a-26g	1
26a	- - - -	КОРПУС	1
26b	15B214	ВИНТ 5/16-18 x 1/2” (13 mm)	1
26c	257420	СФЕРИ; карбидни, 10 бр. в опаковка	1
26d	246357	КОМПЛЕКТ, ремонтен, филтър, меш 40	1
26e	117490	ПРУЖИНА	1
26f◆	248133	О-ПРЪСТЕН, преден за възвратен клапан, опаковка от 6 бр.	1
26g◆	248129	О-ПРЪСТЕН, за корпус на възвратен клапан; пакет от 6 бр.	1
27‡	116550	ПРЪСТЕН, задържащ	1
28★	15B205	СТОП, бутало	1
29	203953	ВИНТ, 10-24 x 3/8” (10 mm)	1
30★	114070	ПРУЖИНА	1
31	117485	ПРУЖИНА	1
32	15B202	МАКАРА, клапан	1
33	26C937	ПРОБКА, Fusion PC държач за инструменти, 1/4” NPT (амер. тр. резба)	1
35	117509	Съединител БЪРЗО-ИЗКЛЮЧВАНЕ, мъжки, за въздух; 1/4 npt (m) (амер. тр. резба); само за пистолети с кръгли и плоски дюзи	1
36▲	222385	КАРТА, за предупреждение (не е показана)	1
37‡	15B689	КАПАК, гресьорка	1
39	248018	ГАРНИТУРА, опаковка от 5 бр.	1
40	246360	О-ПРЪСТЕН; PTFE; пакет от 3 бр.	1
46	117792	ТЕКАЛЕМИТ, не е показан	1
47	128637	ФИТИНГ (холендер), 1/4”	1
55▲	172479	ЕТИКЕТ, за предупреждение	1
56	15D235	ФИРМЕН НАДПИС, инструкция, не е показан	1
57	117773	КОНТЕЙНЕР С ГРЕС, 3 унции, не е показан. Информационен лист за безопасност (SDS), достъпен на интернет адрес: www.graco.com.	1
58	248279	ГРЕС, туба, 4 унции, не е показана. Информационен лист за безопасност (SDS), достъпен на интернет адрес: www.graco.com.	1
70†	- - - -	ИНСТРУМЕНТ, за разделяне	1
71†	- - - -	ИНСТРУМЕНТ ЗА СМАЗКА, грес	1
72†	- - - -	ВИНТ, за подем	1
73	26A955	ЕТИКЕТ, за инструкции	1

▲Предупредителните етикети за безопасност, табелите и картите за сменяване

се предоставят безплатно.

Символ	Комплект	Описание	Включен в комплекта: № по ред (Колич. (Бр.)
•	25P850	КОМПЛЕКТ, патрон, О-пръстени, (не са химически устойчиви)	18a (2), 18c (1), 18d (2)
†	25P660	КОМПЛЕКТ, Fusion PC, патрон, инструменти	70 (1), 71 (1), 72(1)
‡	19Y303	КОМПЛЕКТ, корпус за течност, Fusion PC	11(1), 24 (1), 8 (1), 25 (1), 37 (1), 27 (1), 21 (1), 26; страна A и B (2), 7 (1)
★	248064	МОНТАЖЕН ВЪЗЕЛ, авариен ограничител	4 (1), 5 (1), 14 (1), 24 (1), 28 (1), 30 (1)
◆	18C115	КОМПЛЕКТ, Fusion PC, О-пръстени за пистолет	3 (1), 14 (1), 16 (1), 17 (1), 21 (1), 24 (5), 26f (2), 26g (2)

Подробни изгледи – Пистолет

Част на промивен колектор

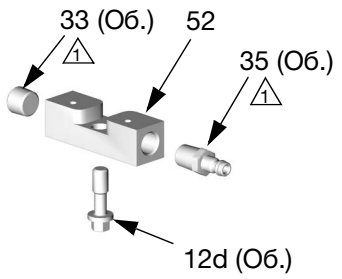

Доставени инструменти

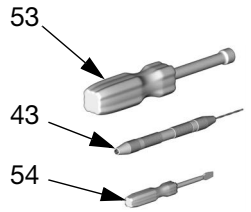

⚠1 Сила на затягане до 14-15 N•m (125-135 инчфунта).

Смесителна камера О-пръстен детайл

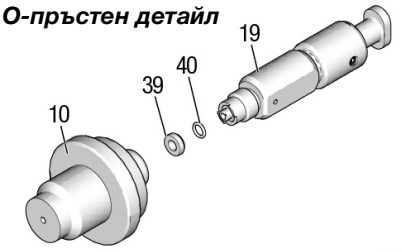

№ по ред	Част №	Описание	Кол.
52	15B817	КОЛЕКТОР, промиване на пистолет; само за пистолети с кръгли и плоски шаблони	1
53	117642	ГАЙКОВЕРТ, шестостен; 5/16	1
54	118575	ОТВЕРТКА; 1/8”, права	1
55▲	172479	ЕТИКЕТ, предупреждение; не е показан	1
57	117773	ПАТРОН СЪС СМАЗКА; 3 унции; не е показано; информационен лист с характеристики за безопасност (MSDS) на разположение на www.graco.com	1

▲ *Предупредителните етикети за безопасност, табелите и картите за смяна се предоставят безплатно.*

Забележки

Чертеж на части – Дръжка/контроли

УВЕДОМЛЕНИЕ

Не позволявайте проводниците на електромагнита да се огъват под остър ъгъл, както е показано. Ако направите така, може да се получи скъсване на проводници. Поставяйте приблизителен радиус на огъването на проводниците 0,75" за възбуждане на електромагнита.

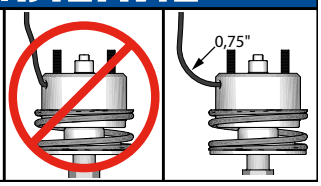

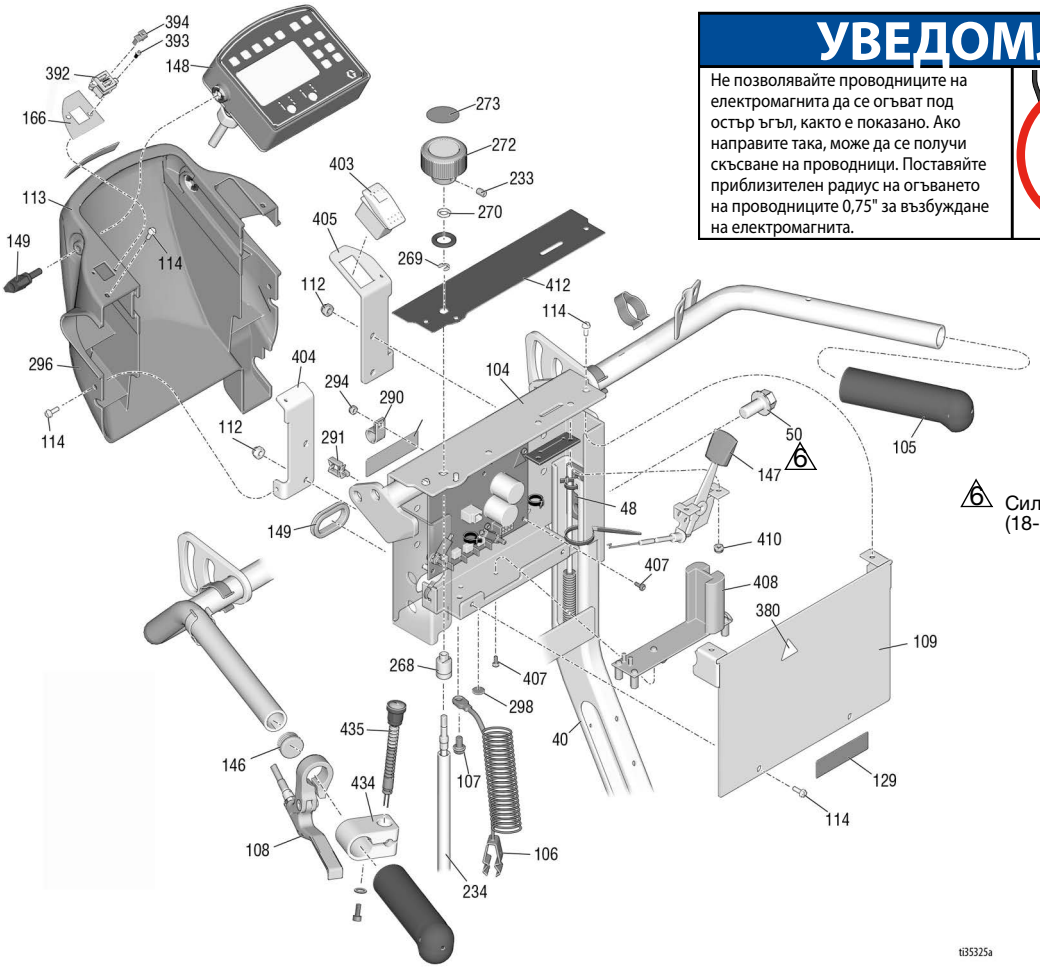

6 Сила на затягане до 2,0-2,4 N•m (18-22 инчфунта)

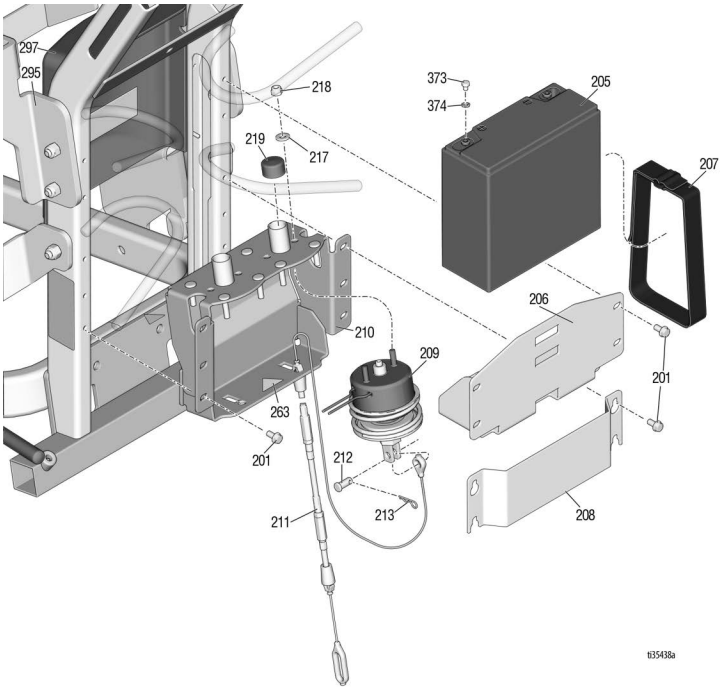

Списък на частите – Дръжка/контроли

№ по ред	Част	Описание	Кол.
40	24Y665	ШАСИ, дръжка изправена, боядисана	1
48	17J125	СКОБА, плъзгане	2
50	17J136	ВИНТ, шестоъгълен, глава с фланец	8
104	17J120	ТАБЕЛКА, контролна	1
105	114659	РЪЧКА, дръжка	2
106	237686	ПРОВОДНИК, заземителен, блок	1
107	107257	ВИНТ, оформяне на резба	1
109	17J123	ТАБЕЛКА, капак	1
112	102040	ГАЙКА, заключване,	4
113	17V517	КАПАК, управление, usb, боядисан	1
114	128978	ВИНТ, машинен, прорез шест., глава измиване	12
129	189919	КОМПЛЕКТ, празен, етикет	1
146	120151	ПРОБКА, тръба	2
147	17J134	КОНТРОЛ, ръчна газ	1
148	25N791	КУТИЯ, контролен механизъм (включва 149)	1
149	17H701	ИЗОЛИРАЩА ВТУЛКА, овална	1
149	16W408	РЪКОХВАТКАТА, Т-образна, 1/4-20 резба шпилка	2
166	17V520	ЕТИКЕТ, usb	1
169	17J617	ПРОВОДНИК, свързка	1
201	107257	ВИНТ, оформяне на резба	10
205	24X370	АКУМУЛАТОР, 22 АН, капсулован (включва 373, 374)	1
206	17H644	РАФТ, акумулатор	1
207	126949	ЛЕНТА, акумулатор	1
208	17H650	КАПАК, електромагнит, автоматичен	1
209	25A486	ЕЛЕКТРОМАГНИТ, модул	1
210	24Y777	СКОБА, електромагнит	1
211	24A487	КАБЕЛ, пистолет, електромагнит, автоматичен (включва 151, 212, 213)	1
212	128711	ЩИФТ, съединителна скоба, 5/16	1
213	15R598	СКОБА, шпонка, фиба	1
217	110755	ШАЙБА, обикновена	2
218	121114	ГАЙКА, шестоъгълна, самозаконтряща	2
219	128712	КАПАЧКА, капак за прах	2
233	101962	ВИНТ, стопорен, гнездо в главата	2
234	25A255	ВАЛ, гъвкав	1
263▲	15H108	ЕТИКЕТ, безопасност, предупреждение, за притискане с пръсти	1
268	17H698	ВТУЛКА, контрол на налягането, монтаж	1
269	119775	ГАЙКА, панел	1
270	115999	ПРЪСТЕН, задържащ	1
272	16Y408	РЪКОХВАТКАТА, контрол на налягането	1
273	15A464	ЕТИКЕТ, контрол	1
290	128856	СКОБА	2
291	114687	СКОБА, фиксатор	2
294	115483	ГАЙКА, осигурителна	2
295	17K378	ЕТИКЕТ, марка, LLV, капак на акумулатора	1
296	17K379	ЕТИКЕТ, марка, конзола, кожух	1
297	17K377	КАПАК, акумулатор, боядисан	1
298▲	16W503	ЕТИКЕТ, безопасност, заземяване	1
310	17K397	ЕТИКЕТ, забележка, електрическа употреба	1
311▲	17K396	ЕТИКЕТ, безопасност	1
373	128131	ВИНТ, капачка, шестост. глава	2
374	111307	ШАЙБА, контра, външна	2
380▲	189930	ЕТИКЕТ, предупреждение	1
392	172084	ТАБЛО, блок (включва 166, 393, 394)	1
393	17V519	ВИНТ, с ниска конична глава	2
394	131718	КАПАК, прах, usb	2
403	128855	КЛЮЧ (превключвател), люлеещ	1
404	17J126	СКОБА, кожух	1
405	17J128	СКОБА, превключвател	1
407	120593	ВИНТ, машинен, със скрита „torx“ глава	4
410	109466	ГАЙКА, заключване,	2
412	17J456	ЕТИКЕТ, контрол	1
434	15K162	БЛОК	1
435	17J236	ПРЕВКЛЮЧВАТЕЛ, бутон	1

▲ *Предупредителните етикети за безопасност, табелите и картите за смяна се предоставят безплатно.*

Чертеж на части - филтри A и B

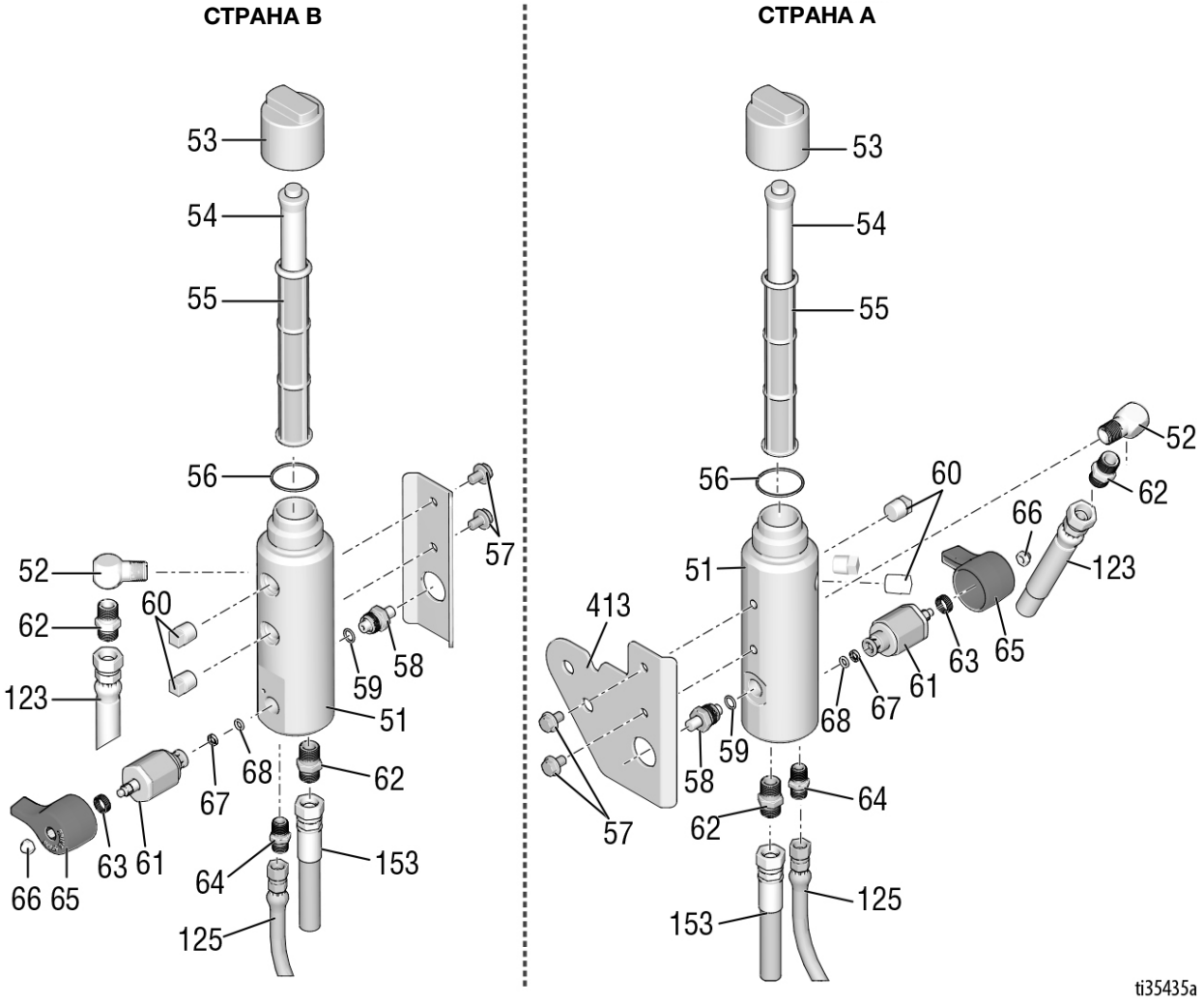

Списък на частите - филтри A и B

№ по ред	Част	Описание	Кол.
51	17K166	КОЛЕКТОР, филтър	2
52	196179	ФИТИНГ, коляно	1
53	15C765	КАПАЧКА, филтър	2
54	15C766	ТРЪБА, дифузия	2
55	24V455	ФИЛТЪР, течност	2
56	117285	УПЛЪТНЕНИЕ, О-пръстен	2
57	111801	ВИНТ, капачка, шестостенна глава	4
58	248024	ПРЕОБРАЗОВАТЕЛ, управление на налягането	2
59	111457	УПЛЪТНЕНИЕ, О-пръстен	2
60	15G331	ПРОБКА, тръба	4
61	287879	ВЕНТИЛ, дренажен, блок	2
62	196178	АДАПТЕР, нипел	2
63	114708	ПРУЖИНА, компресионна	2
64	196181	ФИТИНГ, нипел	2
65	15G563	ДРЪЖКА, вентил	2
66	116424	ГАЙКА, капачка	2
67	193709	ПОДЛОЖКА, вентил	2
68	193710	УПЛЪТНЕНИЕ, легло, вентил	2
123	191239	МАРКУЧ, свързан, 3/8”x 11'10”	2
125	24V064	МАРКУЧ, всмукване/източване	2
153	245226	МАРКУЧ, свързан, 3/8 x 3’	1
413	17Y104	СКОБА, колектор	1

Чертеж на части – Помпи за течности A и B

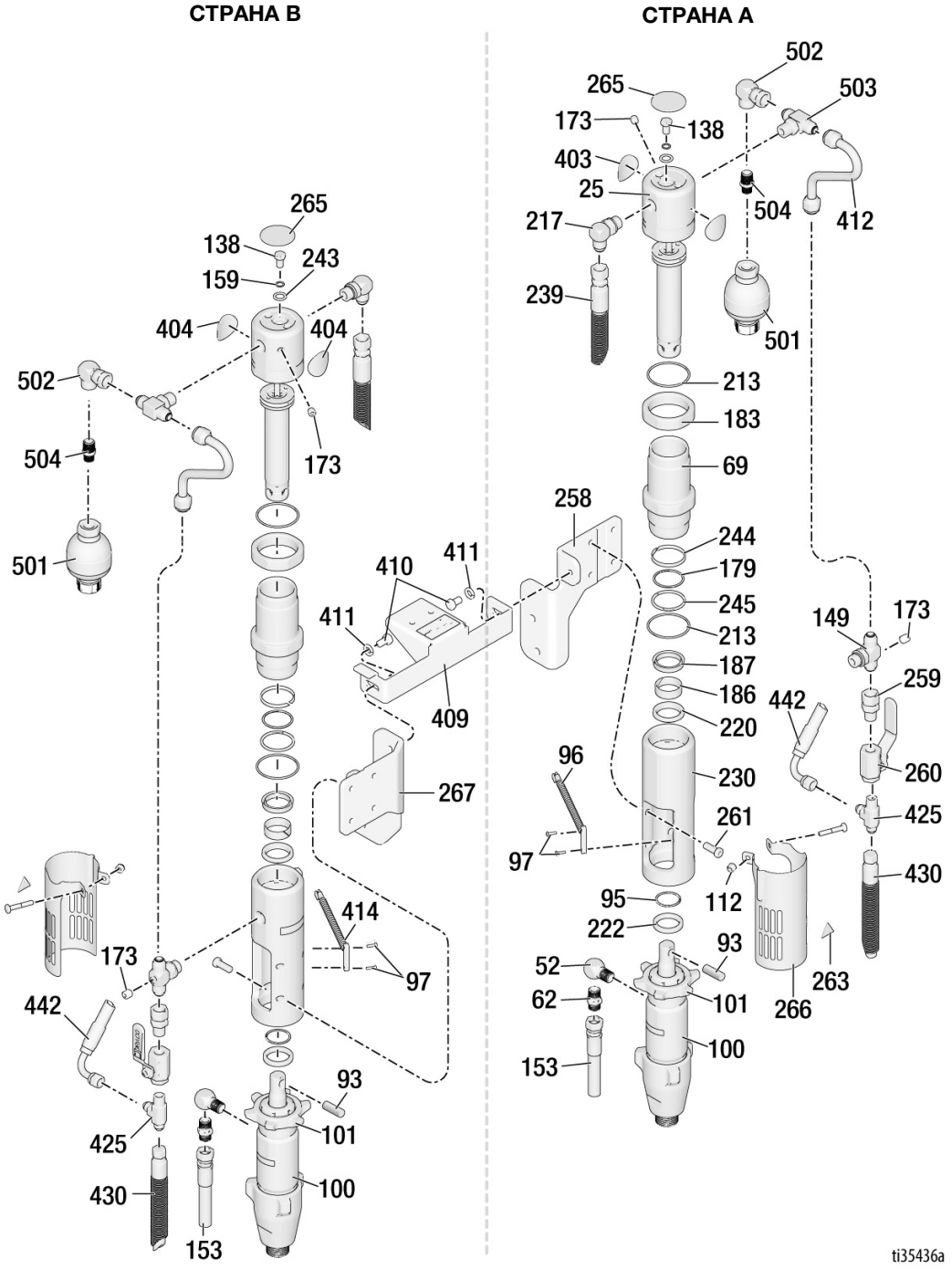

Списък на частите – Помпи за течности A и B

№ по ред	Част	Описание	Кол.
25	288754	КОМПЛЕКТ, ремонт, задвижващ прът/бутало	1
52	196179	ФИТИНГ, коляно	2
62	196178	АДАПТЕР, нипел	2
69	246176	КОМПЛЕКТ, ремонт, втулка, цилиндър	1
93	197443	ЩИФТ, помпа	1
95	116551	ПРЪСТЕН, фиксатор	1
96	119720	ПРЕВКЛЮЧВАТЕЛ, рид с конектор	1
97	114528	ВИНТ, машинен, Phillips, ниска, цилиндрична глава	2
100	277068	ПОМПА, раб. обем	1
101	193394	ГАЙКА, осигурителна	1
112	102040	ГАЙКА, заключване,	2
138*	106276	ВИНТ, капачка, шестост. глава	1
149	119841	ФИТИНГ, Т-образен, разклонен, станд. резба	1
159*	155685	УПЛЪТНЕНИЕ, О-пръстен	1
153	245226	МАРКУЧ, свързан, 3/8 x 3’	1
173	100139	ПРОБКА, тръба	1
179*‡	108014	УПЛЪТНЕНИЕ, О-пръстен	1
183	15A726	ГАЙКА, контра	1
186*	112342	ЛАГЕР, прът	2
187‡	112561	УПЛЪТНЕНИЕ, блок	1
213*‡	117283	УПЛЪТНЕНИЕ, О-пръстен	2
217	117607	ФИТИНГ, коляно, стандартна резба	2
220*‡	117739	ЕКСЦЕНТРИК, прът	1
222	287186	КОМПЛЕКТ, ремонт, магнит	1
230	15A728	КОЛЕКТОР, адаптер	1
243*	178179	ШАЙБА, уплътняваща	1
239	287176	КОМПЛЕКТ, ремонт, маркуч	2
244*‡	178207	ЛАГЕР, бутало	1
245*‡	178226	УПЛЪТНЕНИЕ, бутало	1
258	17Y049	СКОБА, монтаж, помпа, лява	1
259	117328	ФИТИНГ, нипел, прав	1
260	117441	ВЕНТИЛ, сачмен	1
261	107210	ВИНТ	4
263*▲	15H108	ЕТИКЕТ, предупреждение, точка на прищипване	2
265▲	15B063	ЕТИКЕТ, безопасност, предупреждение, гореща повърхност	1
266	24X474	КАПАК, блок, мотовилка на помпа	1
267	17Y047	СКОБА, монтаж, помпа, дясна	1
403	17Y328	ЕТИКЕТ, „A“	1
404	17Y329	ЕТИКЕТ, „B“	1
410	100133	ШАЙБА, контра 3/8	2
411	100575	ВИНТ, капачка, шестоъгълен	2
412	15F519	ТРЪБА, хидравл., подаваща	1
414	131774	ПРЕВКЛЮЧВАТЕЛ, рид	1
425	131817	ФИТИНГ, Т-образен	2
430	17Y306	МАРКУЧ, хидравличен, подаващ	2
442	15G784	МАРКУЧ, съединен	2
501	131814	АКУМУЛАТОР, диафрагма	2
502	115829	АДАПТЕР, въртящ се, 90°	2
503	113584	ТРОЙНИК, разклонен	2
504	131815	АДАПТЕР, прав	2

** Включен в ремонтен комплект 288754 за задвижващ прът/бутало/капак*

‡ Включен в ремонтен комплект за хидравлични уплътнения 246174

▲ Предупредителните етикети за безопасност, табелите и картите за смяна се предоставят безплатно.

Чертеж на части – Двигател и компресор

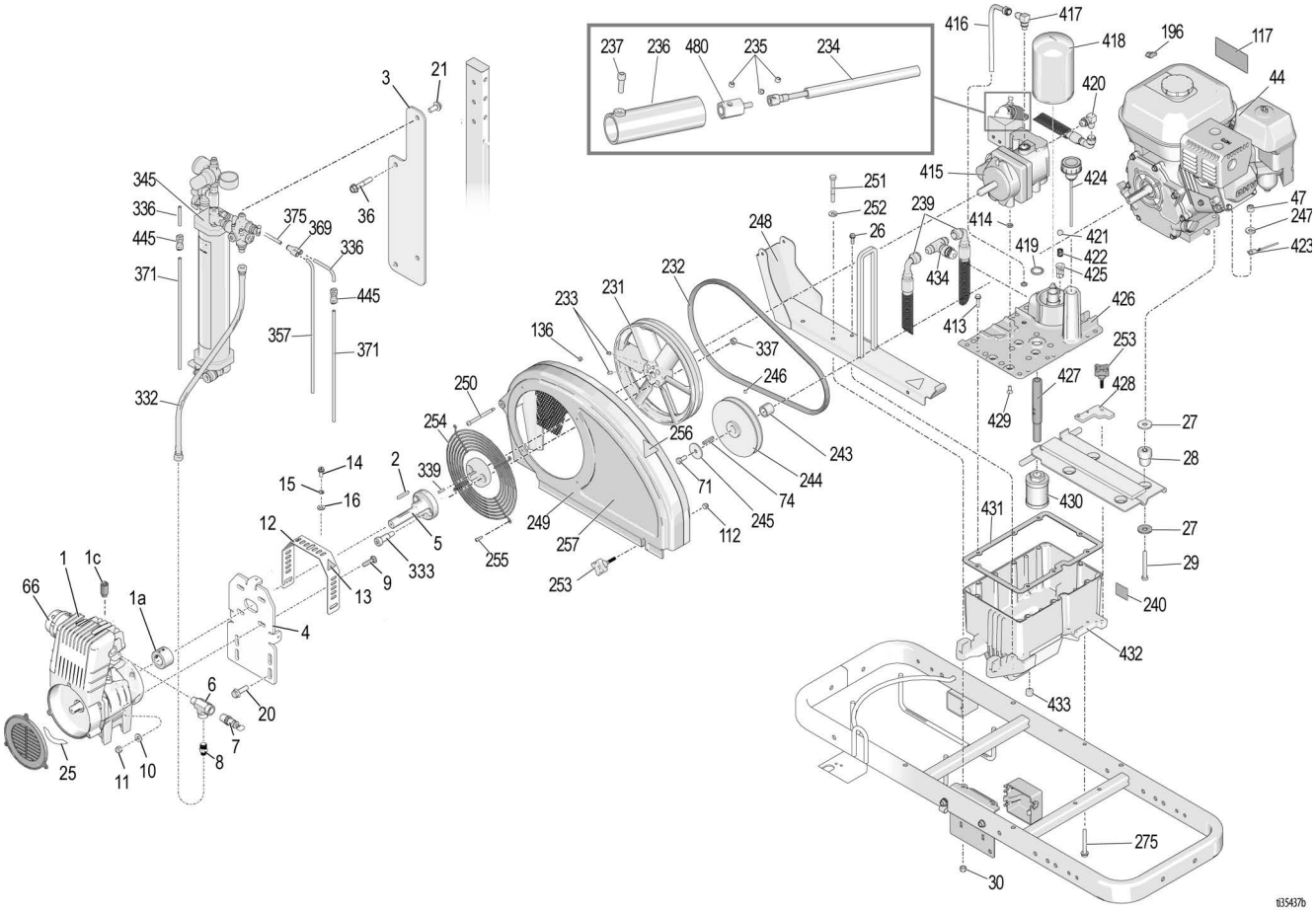

Списък на частите – Двигател и компресор

№ по ред	Част	Описание	Кол.
1	25R108	КОМПРЕСОР, масло	1
1a†	19B286	КОМПЛЕКТ, пръстен, ос, *Включва 1b, 1d, 1e и 23*	1
1b◆	25R109	ПРЪСТЕН, ос	1
1c†	25R114	ОТДУШНИК, масло	1
1d◆	25R110	НАБОР ГАЙКИ, M5x8	1
1e◆	25R111	НАБОР ГАЙКИ, M8x10	2
2	25P605	КЛЮЧ, квадратен, 3/16” x 1,34	1
3	25P599	КОНЗОЛА, въздушен резервоар	1
4	25P600	КОНЗОЛА, компресор, права	1
5	25P602	СЪЕДИНИТЕЛЕН ВИНТ, монтажна плоча	1
6	124490	ФИТИНГ, Т-образен, съединителен тръбен	1
7	113769	ВЕНТИЛ, безопасност	1
8	164672	АДАПТЕР	1
9	17N821	БОЛТ, носеща конструкция	4
10	100527	ШАЙБА, плоска	4
11	111040	ГАЙКА, контра, вложка, найлон, 5/16	4
12	25P598	ПРЕДПАЗНА СКОБА, компресор	1
13▲	15H108	ЕТИКЕТ, безопасност, предупреждение, за притискане с пръсти	2
14	108296	ВИНТ, машинен, шестостенна глава и шайба	3
15	100016	ЗЕГЕРКА	3
16	110755	ШАЙБА, плоска, 1/4”	3
20	111193	ВИНТ, с полусферична глава с шайба	4
21	111192	ВИНТ, с полусферична глава с шайба	2
25	25R330	ГАРНИТУРА, с лепило, работеща на натиск	1
26	260212	ВИНТ, шестост. глава с шайба, резбована форма	2
27	108851	ШАЙБА, обикновена	8
28	15E888	ВИБРОГАСИТЕЛ, монтаж на двигател	4
29	113664	ВИНТ, капачка, шестостенна глава	4
30	111040	ГАЙКА, контра, вложка, найлон, 5/16	2
31	111194	ВИНТ, капачка, глава с фланец	2
36	111194	ВИНТ, с полусферична глава с шайба	2
44	116080	ДВИГАТЕЛ	1
	25P296	ДВИГАТЕЛ, бензин, 6,5 к. с., Honda, Китай	1
47	110838	ГАЙКА, контра	4
66†	25R115	ФИЛТЪР, въздушен, компресор	1
71	108842	ВИНТ, капачка, шестостенна глава	1
74	117632	ШПОНКА, квадратна, 3/16x1,25	1
112	102040	ГАЙКА, заключване,	1
117▲	194126	ЕТИКЕТ, предупреждение	1
136	116969	ГАЙКА, контра	2
196	114956	КЛЕМА, клема на проводник, изолирана	1
231	16U205	РОЛКА, вентилатор	1
232	119433	РЕМЪК	1
233	120087	ВИНТ, стопорен, 1/4 x 1/2	2
234	25A255	ВАЛ, гъвкав, хидравличен контрол	1
235	112303	ВИНТ, комплект, гнездо с уплътнение	3
236	15C958	ПРЕДПАЗИТЕЛ, контрол на налягането	1
237	112166	ВИНТ, капачка, гнездо в главата	7
239	15C364	МАРКУЧ, хидравличен, връщащ	2
240	15K440	ЕТИКЕТ, марка, GH EH охлаждане	1
243	15B314	ВТУЛКА, вал на двигателя	1
244	15E758	РОЛКА, 13,97 cm (5,50 in)	1
245	112717	ШАЙБА	1
246	100002	ВИНТ, стопорен, гнездо в главата	1
247	100023	ШАЙБА, плоска	4
248	288261	РЕЛСА, предпазител за ремък, модул	1
249	288734	ПРЕДПАЗИТЕЛ, лента (включва 136, 250, 254, 255)	1
250	119434	ВИНТ, рамо, глава с гнездо	1
251	802277	ВИНТ, машинен	2
252	100527	ШАЙБА, обикновена	2
253	15D862	ГАЙКА, ръчен регулатор	2
254	117284	РЕШЕТКА, вентилатор, предпазител	1
255	115477	ВИНТ, машинен, със скрита „torx“ глава	4
256▲	16M768	ЕТИКЕТ, предупреждение, ISO, опасност от прищипване	2
257	17H689	ЕТИКЕТ, марка, LLV 200HS, кожух	1
275	120981	ВИНТ, маш., шестостенна глава с шайба	2
332	16T939	МАРКУЧ, съединен	1
333	126833	ВИНТ, рамо, глава с гнездо	2
336	16U273	МАРКУЧ, пневматичен	3
337	112958	ГАЙКА, шестоъгълна, с фланец, 3/8-16	2
339	120376	ШПОНКА, квадратна, .188	1
345	17Y644	РЕЗЕРВОАР, налягане, MMA	1
357	16U274	МАРКУЧ, пневматичен	1
369	115287	ФИТИНГ, Y тръба	1
371	17C065	ТРЪБА, въздух, 1/4 външ.диам.	3
375	190010	ТРЪБА	2
445	16F366	ФИТИНГ, 1/4 ptc до 1/4 ptc, fda	2
413	119426	ВИНТ, маш., шестостенна глава с шайба	8
414	107188	УПЛЪТНЕНИЕ, О-пръстен	4
415	287179	КОМПЛЕКТ, ремонт, помпа (включва 235, 414, 419, 429, 480)	1
416	246167	КОМПЛЕКТ, ремонт, дренаж на корпус	1
417	110792	ФИТИНГ, коляно, мъжки, 90°	1
418	246173	КОМПЛЕКТ, ремонт, маслен филтър	1
419	156401	УПЛЪТНЕНИЕ, О-пръстен	1
420	116829	ФИТИНГ, коляно, хидравличен	1
421	100084	СФЕРА, метална	1
422	116967	ПРУЖИНА, компресионна	1
423	240997	ПРОВОДНИК, земя	1
424	120726	КАПАЧКА, отдушник, пълнител	1
425	198841	ФИКСАТОР, кръгъл, байпас на налягане	1
426	15M057	КАПАК, резервоар, 200HS	1
427	15E587	ТРЪБА, смукателна	1
428	15E476	СКОБА, задържаща, двигател	1
429	117471	ВИНТ, маш., шестост. плоска глава	4
430	116919	ФИЛТЪР, сито, засмукване	1
431	120604	УПЛЪТНЕНИЕ, резервоар	1
432	15J513	КОНТЕЙНЕР, резервоар	1
433	101754	ПРОБКА, тръба, 3/8” nptf (национална тръбна резба, женска)	1
434	126061	ФИТИНГ, # 8 JIC Т-образен, въртящ се	1
445	16F366	ФИТИНГ, 1/4” ptc (тр. съед. с натиск) до 1/4” ptc (тр. съед. с натиск)	2

▲ *Предупредителните етикети за безопасност, табелите и картите за смяна се предоставят безплатно.*

* *Включен в набор 16R963*

◆ *Частите са включени в набор 19B286*

† *Частите са включени в набор 25R108*

Чертеж на части - EZ Align™ Самонасочващо (обръщателно) колело

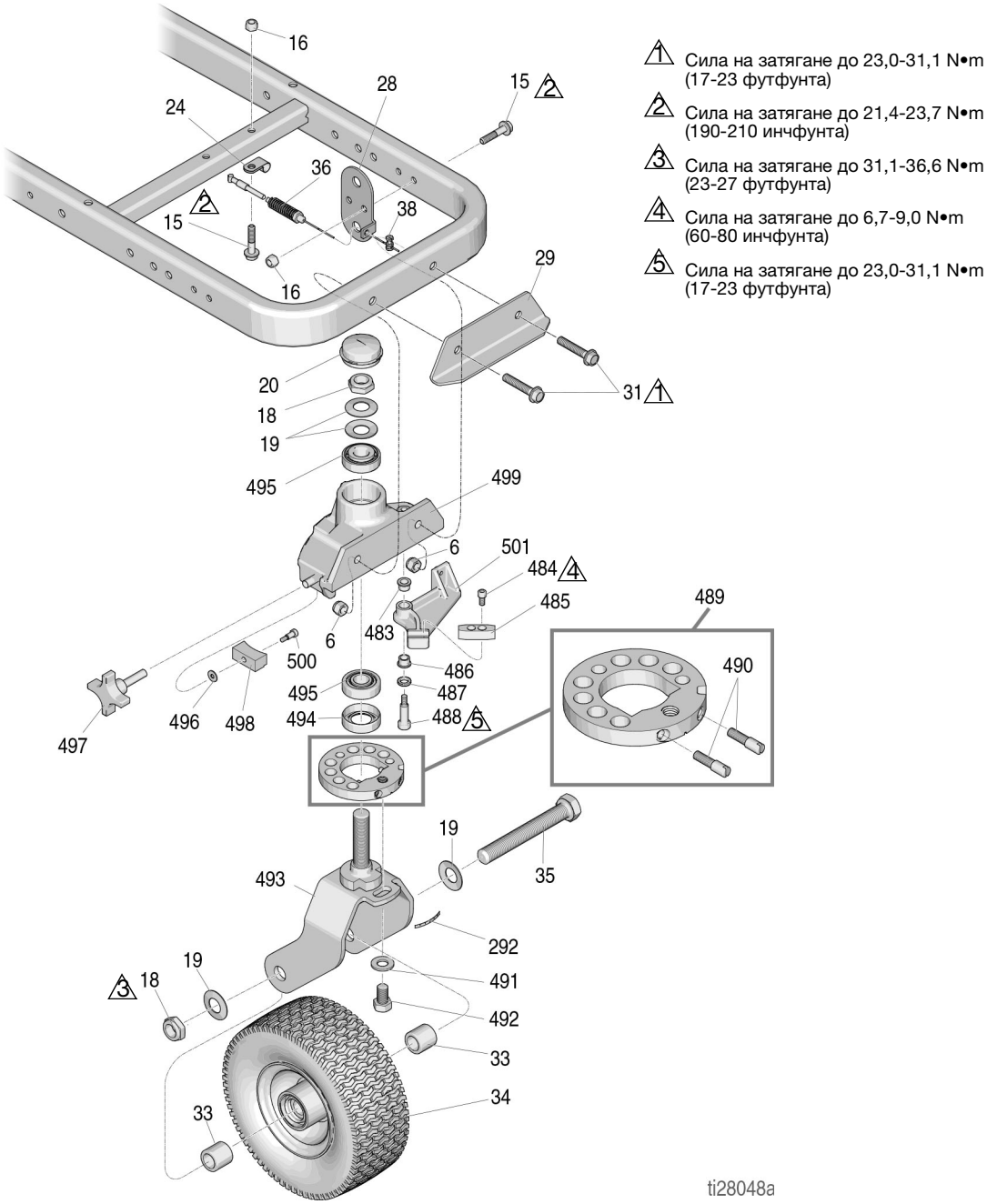

Списък на частите – Самонасочващо центриращо колело EZ

№ по ред	Част	Описание	Кол.
6	101566	ГАЙКА, контра	2
15	112960	ВИНТ, с цилиндрична глава и фланец, с шестостенно гнездо	3
16	111040	ГАЙКА, контра, вложка, найлонова, 5/16	3
18*‡	112405	ГАЙКА, контра	2
19*‡	112825	ШАЙБА	4
20*‡	114648	КАПАЧКА, прах	1
24	108868	СКОБА, тел	1
28‡	15F910	СКОБА, кабел	1
29	240991	СКОБА, колело, предно	1
31	114982	ВИНТ, с цилиндрична глава и фланец, с шестостенно гнездо	2
33*‡	193658	ДИСТАНЦИОННА ВТУЛКА, уплътнение	2
34*	114549	КОЛЕЛО, пневматично	1
35*	113471	ВИНТ, капачка, шестостенна глава	1
36‡	241445	КАБЕЛ	1
38‡	114802	СТОП, кабел	1
292*‡	17H489	ЕТИКЕТ, настройка на диска	1
483*‡	114548	ЛАГЕР, бронз	2
484*‡	110754	ВИНТ, капачка, гнездо в главата	2
485*‡	193662	СТОП, клин	1
487*‡	15J603	ДИСТАНЦИОННА ВТУЛКА, кръгла	1
488*‡	120476	БОЛТ, рамо	1
489*‡	17H486	ДИСК, регулатор, възел	1
490*‡	17G762	ВИНТ, регулатор на диск	1
491*‡	113962	ШАЙБА	1
492*	114681	ВИНТ, капачка, шестостенна глава	1
493*‡	17H485	ВИЛКА	1
494*‡	113484	УПЛЪТНЕНИЕ, смазка	1
495*‡	113485	ЛАГЕР, чаша/конус	2
496*‡	112776	ШАЙБА, обикновена	1
497*‡	181818	РЪКОХВАТКА, болт	1
498*‡	193661	ЧЕЛЮСТ	1
499*‡	15G952	КОЛЕЛО	1
500*‡	108483	ВИНТ, удебелен, с цил. глава	1

** Включен в комплекта за ремонт на ходови колела 240719*

‡ Включен в комплекта за ремонт на ходови колела 241105

Чертеж на части – Резервоар за налягане

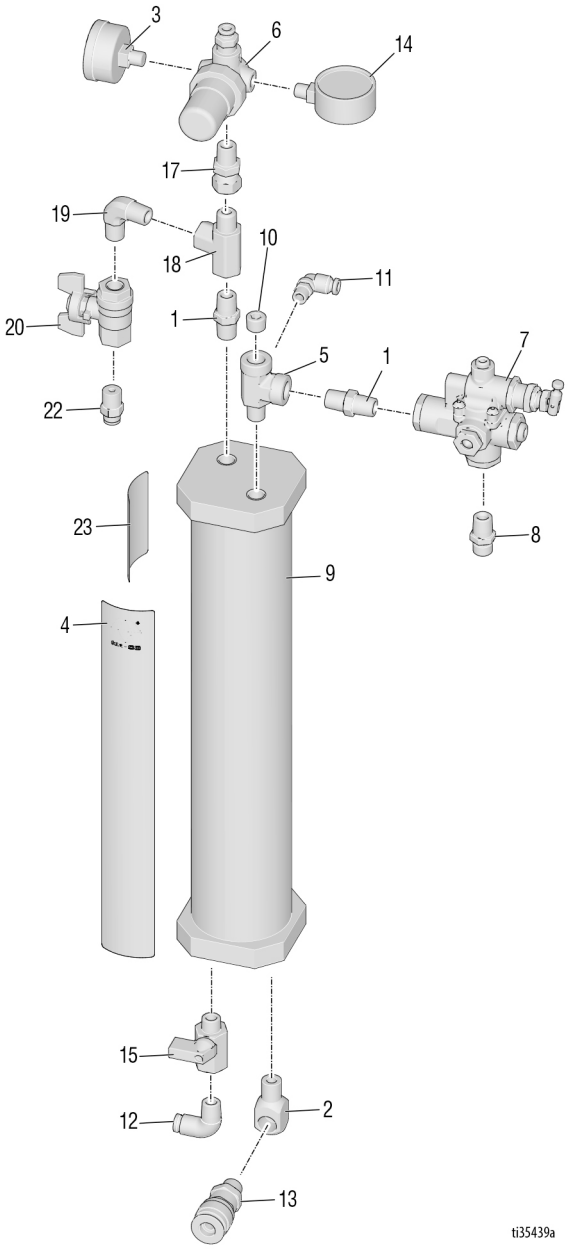

Списък на частите - Резервоар за налягане

№ по ред	Част	Описание	Кол.
1	156971	ФИТИНГ, нипел, къс	2
2	187357	КОЛЯНО, тръбно съединително	1
3	16W088	МАНОМЕТЪР, налягане на въздуха	1
4	194666	ЕТИКЕТ, LineLazer, EZ система за перли	1
5	17C463	ФИТИНГ, Т-образен, съединителен тръбен	1
6	16U375	РЕГУЛАТОР	1
7	126804	РЕГУЛАТОР, разтоварващо устройство	1
8	162453	ФИТИНГ, 1/4 npsm x 1/4 npt	1
9	16U174	РЕЗЕРВОАР, налягане	1
10	101971	ПРОБКА, тръба	1
11	118486	ФИТИНГ, коляно, натискане	1
12	113321	ФИТИНГ, коляно, тръба	1
13	116720	СЪЕДИНИТЕЛ, бързо изключване	1
14	104655	ПРИБОР, натиск на въздух	1
15	15B565	ВЕНТИЛ, сачмен	1
16	070408	ХЕРМЕТИК, тръба, sst	1
17	156823	ФИТИНГ, шарнирно съединение	1
18	116504	ФИТИНГ, Т-образен, улей	1
19	110249	АДАПТЕР, мъжко коляно, 90 °	1
20	122946	ВЕНТИЛ, изключващ	1
21	101566	ГАЙКА, контра (не е показано)	2
22	128637	ФИТИНГ, ptc, прав, 1/4	1
23	17Y520	ЕТИКЕТ, инструкции, положение на клапана	1

Принадлежности на пистолета

Комплекти за странични уплътнения от неръждаема стомана

Комплектите съдържат О-пръстен за всяко уплътнение от неръждаема стомана.

Кат. № на комплекта	Описание	Брой уплътнения в комплект
246348	КОМПЛЕКТ УПЛЪТНЕНИЯ, SST	2
277299	КОМПЛЕКТ УПЛЪТНЕНИЯ, SST	50

Комплекти за странични уплътнения от поликарбонова сплав

Комплектите включват уплътнителен О-пръстен за всяко поликарбоново уплътнение. Допълнителните висококачествени, неметални уплътнения от поликарбонова сплав са за алтернативни течности.

Кат. № на комплекта	Описание	Брой уплътнения в комплект
249990	КОМПЛЕКТ УПЛЪТНЕНИЯ, поликарбонова сплав	2
277298	КОМПЛЕКТ УПЛЪТНЕНИЯ, поликарбонова сплав	50

Защитно покривало на пистолета

244914 Защитни покривала

Поддържат пистолета чист, докато пръска.
Опаковка от 10.

Смазка за възстановяване на пистолет

248279, 4 унции (113 грама) [10]

Високозалепващ, водоустойчив лубрикант на литиева основа. Информационен лист за безопасност (SDS), достъпен на www.graco.com.

Патрон със смазка за спиране на пистолета

248280 Патрон, 3 унции [10]

Специално формулираната смазка с нисък вискозитет протича лесно през пистолетните проходи, за да се предотврати 2-компонентното втвърдяване и поддържането на проходите на флуида. Вижте стр. 31.

Промивен колектор

15B817 Колекторен блок

Вж. спр. № 52, стр. 76.

Комплект с контейнер за промиване с разтворител

248139, Чаша за разтворител 0,95 литра (1 кварта)

Окомплектовайте с промивен колектор 15B817 за промиване на пистолета с разтворител. Преносим за дистанционно промиване. Вижте ръководство 309963.

TI4165a

Комплект с кофа за промиване с разтворител

248229 Кофа с вместимост 19 литра (5,0 галона)

Включва промивен колектор с индивидуални спирателни вентили A и B и регулатор на въздуха.
Вижте ръководство 309963.

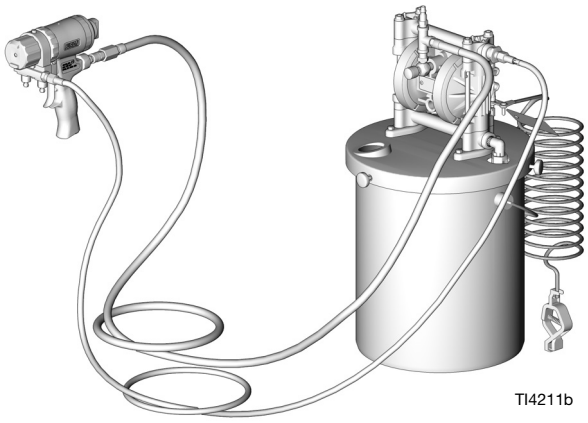

Комплект за почистване на пистолет

15D546

Комплектът включва 11 инструмента и четки за почистване на пистолета.

Комплекти филтърна сита за възвратни клапани

Всеки комплект включва десет филтърни мрежи. Пистолетът се доставя с 80 филтърни мрежи.

Част	Описание
246357	меш 40 (0,015”, 375 микрона)

Комплект свредла

119386

Комплектът включва 20 свредла за почистване, вариращи в размери от № 61 до № 80.

Комплект свредла за почистване на дръжката

248969

Комплектът включва всичките 5 свредла с по-голяма дължина, необходими за изчистване на отворите за въздух в дръжката на пистолета за въздушно продухване.

Приемливи течности за съхранение на патрони

Течност за съхранение	Част
TSL	206994, 206995, 206996
Помпа за масло по стандарта ISO	217374, 218656

Комплекти патрони

Част	Описание	Кол.
25V433	КОМПЛЕКТ, Fusion PC, патрон, по 1 в пакет	1
25V432	КОМПЛЕКТ, Fusion PC, патрони, 4 пакета	4

Инструменти за патрони Fusion PC

25P660

Комплектът включва винт за подем, инструмент за смазка и инструмент за разделяне за лесен демонтаж на патрона и отстраняване на неизправности.

MMA статичен смесител

25U454

Приставка за пистолет Fusion за приложения в студено време, където е необходимо допълнително смесване на материала.

Част	Описание
25U449	АДАПТЕР, MMA, статичен смесител
25U450	АДАПТЕР, предпазител на дюзата, MMA, статичен
17L856	УПЛЪТНЕНИЕ, O-пръстен
25U452	КОМПЛЕКТ, смесител за елементи, 12 пакета
25U729	КОНТЕЙНЕР, за промиване

Схема на свързване

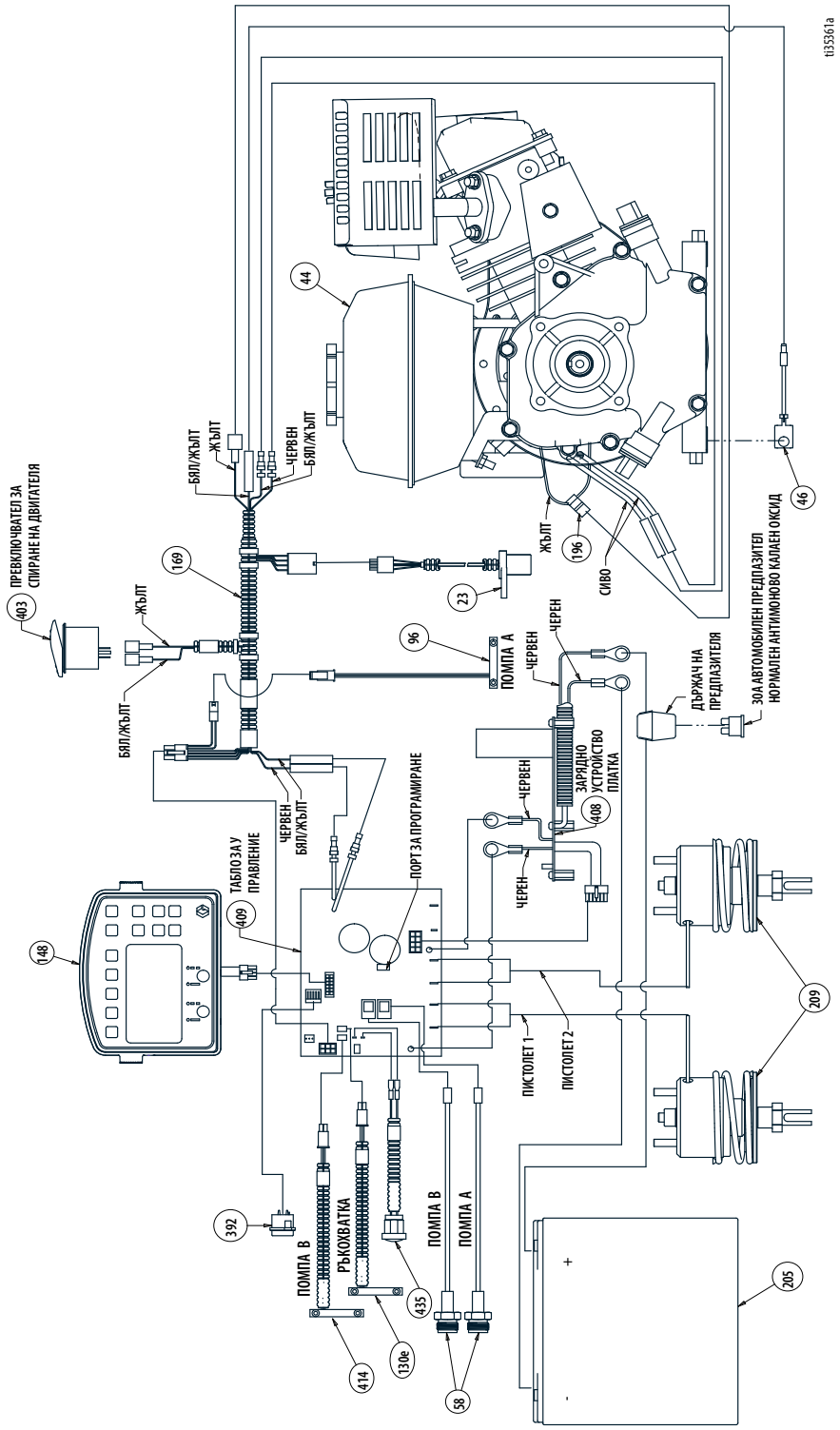

Световна легенда на символите

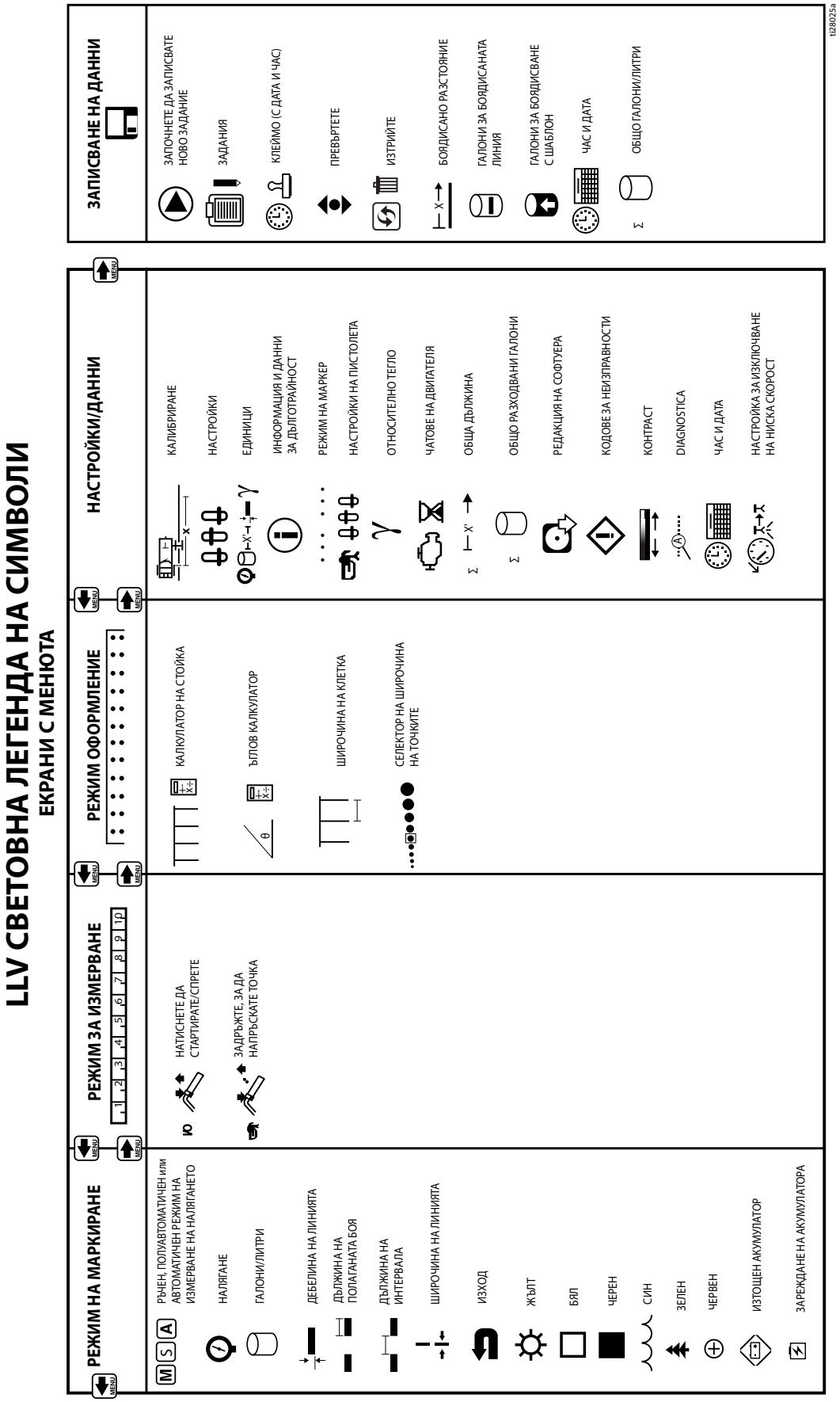

Технически спецификации

LineLazer V 200MMA (Модели 17Y234, 18B025, 17Y513, 17Y233, 17Y514)		
	САЩ (димензии)	**Метрична система**
Размери		
Височина (с ръкохватката за управление надолу)	Без опаковка – 44,5 инча С опаковка – 52,5 инча	Без опаковка – 113,03 cm С опаковка – 133,35 см
Ширина	Неопакован – 34,25 инча С опаковка – 37,0 инча	Неопакован – 87,0 cm С опаковка – 93,98 см
Дължина	Неопакован – 68,75 инча С опаковка – 73,5 инча	Без опаковка – 174,63 cm С опаковка – 186,69 см
Тегло (сухо състояние – без боя)	Без опаковка – 554 фунта С опаковка – 621 фунта	Без опаковка – 251 кг С опаковка – 282 кг
Шум (dBa)		
Сила на звука според ISO 9614:	99.0	
Звуково налягане по ISO 9614:	85.5	
Вибрации (м/сек^2) (експозиция 8 часа на ден)		
За ръцете (съгласно ISO 5349)	Лява ръка 1,71 Дясна ръка 2,23	
За цялото тяло (съгласно ISO 2631)	0.4	
Номинална мощност (конски сили)		
Номинална мощност (конски сили) според SAE J1349	6,5 к. с. при 3600 об/мин	4,84 kW при 3600 об/мин
Максимална производителност	2,15 gpm (галона/мин.)	8,14 lpm (литра/мин.)
Максимален размер накрайник 1 пистолета 2 пистолета	.047 .035	
Входен филтър за боя	меш 16	1190 микрона
Изходен филтър за боя	меш 40	297 микрона
Размер на входа на помпата	1” NSPM (m)	
Размер на изхода на помпата	3/8” NPT (f)	
Максимално работно налягане	3300 psi (фунта/кв. инч)	228 bar, 22,8 MPa
Максимално работно налягане на течността	3300 psi (фунта/кв. инч)	228 bar, 22,8 MPa
Максимално доставяне на свободен поток	2,15 gpm (галона/мин.)	8,14 lpm (литра/мин.)
Цикли на галон/литър	62 cpg (цикли/галон)	16,4 cpl (цикли/литър)
Вместимост на хидравличния резервоар	1,25 галона	4,73 литра
Хидравлично налягане	1825 psi (фунта/кв. инч)	124 бара
Електрическа мощност	84 W при 3600 об/мин	
Акумулаторна батерия	12V, 22Ah, запечатана оловна киселина, дълбок цикъл	
Мокрещи се части		
PTFE, найлон, полиуретан, V-Max, UHMWPE, полиетилен, флуорна пластмаса, ацетал, кожа, волфрамов карбид, неръждаема стомана, хромирана, никелирана въглеродна стомана, керамика		

Технически спецификации – Пистолет

Пистолет за пръскане Fusion MMA PC		
	САЩ	Метрична система
Максимално работно налягане на течността	3500 psi	24,5 MPa, 245 бара
Минимално въздушно входно налягане	80 psi	0,56 MPa, 5,6 бара
Максимално въздушно входно налягане	130 psi	0,9 MPa, 9 бара
Максимална температура на флуида	200° F	94° C
Размер на отвора за подаване на въздух	1/4 съединяване при натиск	
Размер на входа на компонент A	1/4” NPT	
Размер на входа на компонент B	1/4” NPT	
Размери	7,5” x 8,1” x 3,3”	191 x 206 x 84 mm
Тегло	2,5 lb	1,1 kg
Мокрещи се части		
Пистолет	Алуминий, неръждаема стомана, въглеродна стомана, карбидни, химически устойчиви O-пръстени	
Портове за въздух/грес на патрона	Неръждаема стомана, алуминий, анодизиран алуминий, неустойчиви на химически въздействия O-пръстени, найлон	
Портове за течност на патрона	Неръждаема стомана, химически устойчиви O-пръстени, анодизиран алуминий, алуминий, легиран полимер, найлон	
Шум		
Максимално звуково налягане	81,1 dB (A), като се използва AR5252 при 100 psi (0,7 MPa, 7 бара)	
Максимална звукова мощност	91,0 dB (A), като се използва AR5252 при 100 psi (0,7 MPa, 7 бара)	
Звукова мощност, измерена съгласно ISO-9416-2.		
Забележки		
Всички търговски марки или регистрирани търговски марки са собственост на техните съответни собственици.		

Време за съхранение	Неограничен срок, докато частите/компонентите се подменят в съответствие с графика за Поддръжка при съхранение и се спазват процедурите за съхранение, посочени в ръководството.
Поддръжка при съхранение	Подмяна на кожените уплътнения и регулатора на налягането на всеки 5 години.
Експлоатационен живот	Експлоатационният живот варира в зависимост от употребата, материалите за напръскване, методите на съхранение и поддръжката. Минималният експлоатационен живот е 25 години.
Сервизна поддръжка за експлоатационния живот	Подменяйте кожените уплътнения и регулатора на налягането на всеки 5 години или по-рядко в зависимост от употребата.
Изхвърляне в края на експлоатационния живот	Ако пръскачката е в състояние, в което вече не може да работи, тя трябва да се извади от употреба и да се демонтира. Отделните части трябва да се сортират по материали и да се изхвърлят правилно. Основните градивни материали могат да бъдат намерени в раздел „Градивни материали“. Електронните компоненти са в съответствие с RoHS и трябва да се изхвърлят правилно.

Код за дата/сериен номер на Graco	Месец (първи символ)	Година (2-ри и 3-ти символ)	Серии (4-ти символ)	Номер на част (5-ти до 10-ти символи)	Серия (11-ти до 16-ти символ)
Примерен код за дата: A16A	A = януари	16 = 2016 г.	A = сериен контролен номер		
Примерен сериен номер: L16A232749000102	L = декември	16 = 2016 г.	A = сериен контролен номер	6-цифрен буквено-цифров номер на частта	6-цифрен пореден сериен номер

Становище 65 на щата Калифорния

ЗА ЖИТЕЛИТЕ НА КАЛИФОРНИЯ

⚠ **ПРЕДУПРЕЖДЕНИЕ:** Рак и увреда на способността за репродуктивност – www.P65warnings.ca.gov.

Стандартна гаранция на Graco

Graco гарантира, че цялото оборудване, описано в този документ, което е произведено от Graco и носи неговото име, няма дефекти в материала и изработката към датата на продажба на първоначалния купувач. С изключение на всякаква специална, удължена или ограничена гаранция, която е издадена от Graco, за период от дванадесет месеца от датата на продажба Graco ще поправя или сменя всяка част на оборудването, което Graco установи за дефектно. Тази гаранция важи само когато оборудването е монтирано, работило и е поддържано според писмените препоръки на Graco.

Тази гаранция не покрива и Graco няма да носи отговорност за обща амортизация и каквато и да било неизправност, повреда или износване, причинени от неправилен монтаж, неправилна употреба, надраскване, корозия, неадекватна или неправилна поддръжка, небрежност, злополука, фалшифициране или замяна с части, които не са произведени от Graco. Graco не носи отговорност за неправилно функциониране, повреда или износване, причинено от несъответствие с оборудването на Graco със структури, аксесоари, оборудване или материали, които не са доставени от Graco, или неправилно проектиране, производство, монтаж, работа или поддържане на структури, аксесоари, оборудване или материали, които не са доставени от Graco.

Тази гаранция има за условие предварително платеното връщане на оборудването, което се счита за дефектно, върнато на лицензиран дистрибутор на Graco за установяване на дефекта. Ако оборудването наистина е дефектно, Graco ще поправи или замени безплатно всички дефектни части. Оборудването ще бъде върнато на първия купувач, като транспортирането ще бъде предварително платено. Ако при проверка на оборудването не се открие дефект в материала или изработката, поправките ще бъдат извършени на разумна цена, като цената ще включва стойността на частите, труда и транспорта.

ТАЗИ ГАРАНЦИЯ Е ИЗКЛЮЧИТЕЛНА И ЗАМЕНЯ ВСИЧКИ ДРУГИ ГАРАНЦИИ, ПРЕКИ ИЛИ КОСВЕНИ, ВКЛЮЧИТЕЛНО, НО БЕЗ ОГРАНИЧЕНИЕ ДО ГАРАНЦИЯ ЗА ПРОДАВАЕМОСТ ИЛИ ГАРАНЦИЯ ЗА ПРИГОДНОСТ ЗА ОПРЕДЕЛЕНА ЦЕЛ.

Единственото задължение на Graco и единственото обезщетение за купувача при нарушение на гаранцията ще бъде както е изложено по-горе. Купувачът се съгласява, че няма да има друга компенсация (включително, но без ограничение до инцидентни или закономерни повреди, за загубени печалби, загубени продажби, нараняване на лица или имущество, както и всякакви други инцидентни или закономерни загуби). Всяко действие за нарушение на гаранцията трябва да бъде доказано в рамките на две (2) години от датата на продажба.

GRACO НЕ ДАВА ГАРАНЦИЯ И НЕ ПРИЗНАВА НИКАКВИ ПОДРАЗБИРАЩИ СЕ ГАРАНЦИИ ЗА ПРОДАВАЕМОСТ ИЛИ ПРИГОДНОСТ ЗА ОПРЕДЕЛЕНА ЦЕЛ, ОТНАСЯЩИ СЕ ДО АКСЕСОАРИ, ОБОРУДВАНЕ, МАТЕРИАЛИ ИЛИ КОМПОНЕНТИ, КОИТО СА ПРОДАДЕНИ, НО НЕ СА ПРОИЗВЕДЕНИ ОТ GRACO. Тези компоненти, които са продадени, но не са произведени от Graco (като например електрически двигатели, превключватели, маркучи и т.н.), са предмет на гаранцията, ако има такава, на техния производител. Graco ще осигури за купувача необходимата помощ, когато той прави каквато и да е рекламация за нарушаване на тези гаранции.

В никакъв случай Graco не носи отговорност за косвени, инцидентни, специфични или закономерни повреди, които произтичат от доставянето на оборудване от Graco при описаните в настоящия документ условия или от използването на продукти или стоки, продадени с този документ, независимо дали се дължат на нарушение на договора, нарушение на гаранцията, небрежност на Graco или друго.

Информация за Graco

За най-актуалната информация за продуктите на Graco посетете www.graco.com.

За патентна информация вижте www.graco.com/patents.

ЗА ДА НАПРАВИТЕ ПОРЪЧКА, свържете се с дистрибутор на Graco за вашата страна или се обадете на тел. 1-800-690-2894, за да откриете най-близкия дистрибутор.

Всички писмени и визуални данни, съдържащи се в този документ, отразяват най-новата налична информация за продукта към момента на публикуването. Graco си запазва правото да прави промени по всяко време без предварително уведомление.

Превод на оригиналните инструкции. This manual contains Bulgarian. MM 3A9099

Централен офис на Graco: Minneapolis
Международни офиси: Белгия, Китай, Япония, Корея

GRACO INC. AND SUBSIDIARIES • P.O. BOX 1441 • MINNEAPOLIS MN 55440-1441 • USA

Авторски права 2021, Graco Inc. Всички производствени терени на Graco са регистрирани по ISO 9001.

www.graco.com
Редакция C, януари 2023