Bediening, reparatie, onderdelen

LineLazer® V 200MMA 1:1 Airless belijningsapparaten met Fusion® MMA PC-spuitpistool

3A9107C

NL

Voor het aanbrengen van tweecomponenten-MMA 1:1 materialen voor verkeersmarkeringen. Alleen voor professioneel gebruik. Niet goedgekeurd voor gebruik in omgevingen met explosiegevaar, op gevaarlijke locaties en op als gevaarlijk geclassificeerde locaties.

Maximale werkdruk: 22,8 MPa (228 bar, 3300 psi)

Belangrijke veiligheidsinstructies

Lees alle waarschuwingen en instructies in deze handleiding en bijbehorende handleidingen voordat u de apparatuur gebruikt.
Zorg dat u vertrouwd bent met de bediening en het juiste gebruik van de apparatuur.
Bewaar deze instructies.

Belangrijke medische informatie

Lees de medische waarschuwingskaart die bij het pistool wordt geleverd. Hierop staat informatie voor artsen over de behandeling van verwondingen door vloeistofinjectie. Houd het kaartje bij u tijdens het werken met de apparatuur.

Bijbehorende handleidingen:	
309277	Pomp
3A3428	Aanbrengingsmethodes met automatische lay-out
332230	Systeem met korrels onder druk
	Handleiding van de Honda-motor

Model:	**HP Reflective 1 automatisch pistool 1 PBS-tank**	**HP Reflective 2 automatische pistolen 1 PBS-tank**
17Y234 18B025	✓ CE	
17Y271	✓ met laser	
17Y513		✓ CE
17Y512		✓ met laser

Alle automatische pistolen kunnen handmatig worden bediend.

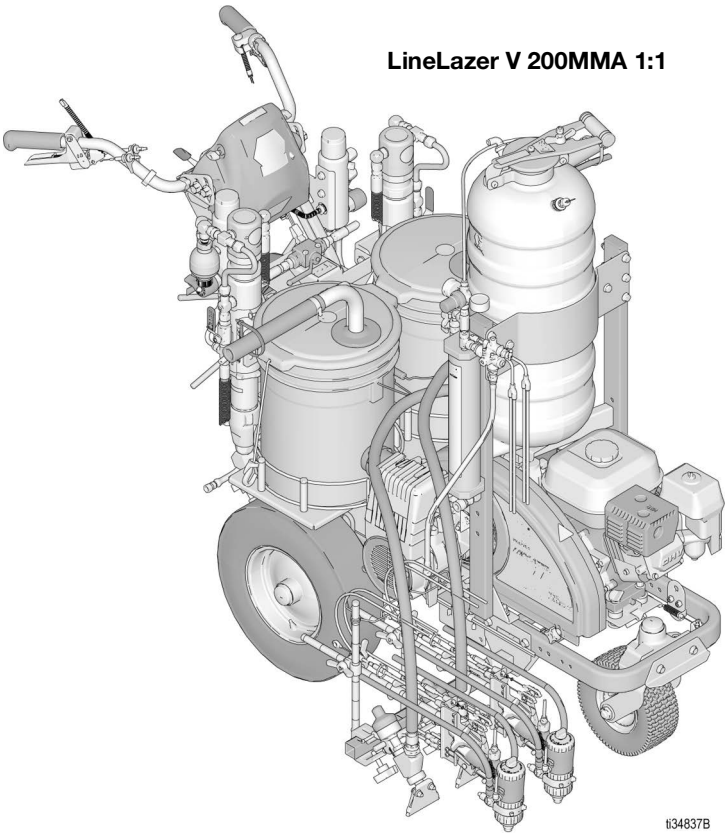

LineLazer V 200MMA 1:1

Gebruik uitsluitend originele Graco-vervangingsonderdelen. Bij gebruik van vervangingsonderdelen van andere fabrikanten kan de garantie komen te vervallen.

SERVICE to every customer, every time
www.graco.com/techsupport
GRACO

PROVEN QUALITY. LEADING TECHNOLOGY.

Inhoudsopgave

Belangrijke informatie over aarding. 3
Waarschuwingen 4
Belangrijke informatie over lasers voor eenheden met laseroptie 7
De spuittip selecteren 8
Identificatie van componenten - LLV 200MMA 9
Identificatie van onderdelen - Fusion MMA PC-pistool . 10
Werkingsprincipe pistool 12
Aardingsinstructies 13
Emmers 13
Drukontlastings-procedure 14
Het spuittipkoppelstuk ontstoppen 14
Verstoppingen uit de spuittip verwijderen 14
Installatie 15
Het spuitpistool monteren 15
Setup belijningsapparaat met Fusion MMA PC-pistool 16
Houd componenten A en B gescheiden 20
Van vloeistof wisselen 20
Opstarten 21
Het pistool plaatsen 21
Het pistool plaatsen 21
Handmatige pistolen selecteren. 21
Selectie Auto Guns 22
Tabel met pistoolposities 23
Pistoolarmsteunen 24
De pistoolpositie wijzigen (voor en achter). 24
De pistoolpositie wijzigen (links en rechts). 24
Installatie 25
De trekkersensor afstellen 25
Afstelling van pistoolkabel 26
Afstelling voor rechte belijning 27
Aanpassing van de hendel. 27
Stiplaser 28
Reinigen 29
Dagelijkse uitschakelprocedure 31
Display LineLazer V LiveLook. 32
Serie HP Auto. 32
Eerste installatie (serie HP Auto) 33
Modus belijning (serie HP Auto). 35
Modus Meten (serie HP Auto) 36
Modus Indeling 37
Berekening vak. 38
Hoekberekening 39
Installatie/Informatie. 41
Instellingen 42
Informatie 43
Gegevens opslaan 45
Onderhoud - Fusion MMA PC-pistool 46
Het pistool spoelen 47
Het spuittipkoppelstuk en de spuitopening van de mengkamer reinigen. 47
De terugslagventielen controleren 48
De inklemmingspoorten van de mengkamer reinigen . 49
De vloeistofpatroon verwijderen. 49
De PC-vloeistofpatroon weer monteren of vervangen. 50
De vloeistofpatroon controleren. 51
Op verstopping in de vloeistofpatroon testen 51
De vloeistofpatroon opbergen 52
Het oppervlak van het pistool reinigen. 52
Het spuittipkoppelstuk reinigen 52
Smering 52
De zuigerbeveiliging controleren 52
Het vloeistofverdeelstuk van het pistool verwijderen/installeren 53
Het vloeistofverdeelstuk van het pistool reinigen. 53
De doorgangen schoonmaken 54
De geluiddemper reinigen 54
Het pistool controleren 54
Het luchtventiel controleren 55
Voorste uiteinde van Fusion MMA PC-pistool demonteren 56
Voorste uiteinde van Fusion MMA-PC-pistool hermonteren. 56
Onderhoud - LineLazer V 200MMA 1:1 57
Recyclen en afdanken 58
De oplaadbare accu afdanken 58
Einde van de levensduur. 58
De hydraulische olie verversen/het filter vervangen 59
Verwijdering. 59
Installatie 59
Problemen oplossen. 60
Problemen voor het pistool oplossen 65
Boorstiftsets 68
Boorset 68
Reinigingsboren voor pistolen met luchtreiniging 68
LineLazer V 200MMA 1:1 69
Onderdelentekeningen 69
Onderdelentekening - Frame. 70
Onderdelenlijst - Frame 71
Onderdelentekening - Pistoolarm en pistooltrekker 72
Onderdelenlijst 73
Pistoolhouder en arm 73
Pistooltrekker. 73
Onderdelentekening - Pistool 74
Onderdelenlijst - Pistool. 75
Detailaanzichten - Pistool 76
Opmerkingen. 77
Onderdelentekening - Greep/bedieningselementen 78
Onderdelenlijst - Greep/bedieningselementen 79
Onderdelentekening - Filters A en B. 80
Onderdelenlijst - Filters A en B 81
Onderdelentekening - Vloeistofpompen A en B. 82
Onderdelenlijst - Vloeistofpompen A en B 83
Onderdelentekening - Motor en compressor. 84
Onderdelenlijst - Motor en compressor 85
Onderdelentekening - EZ AlignTM-zwenkwiel. 86
Onderdelenlijst - EZ Align-zwenkwiel. 87
Onderdelentekening - Druktank 88
Onderdelenlijst - Druktank. 89
Toebehoren pistool 90
Sets voor roestvrijstalen zijafdichting 90
Sets voor zijafdichtingen van polycarballoy 90
Pistoolkap 90
Smeermiddel voor pistoolrevisie. 90
Vetpatroon voor pistooluitschakeling 90
Spoelverdeelstuk. 90
Set met bus spoeloplosmiddel 90
Set met emmer spoeloplosmiddel 91
Pistoolreinigingsset 91
Sets voor filterzeven ventielen. 91
Boorset 91
Set reinigingsboren handgreep 91
Geschikte opbergvloeistoffen voor patronen 91
Patroonsets 91
Gereedschap Fusion PC-patronen 91
Statische mixer MMA 91
Bedradingsschema. 92
Toets symbool Wereld 93
Technische specificaties 94
Technische specificaties - Pistool. 95
Standaard Graco-garantie 97

Belangrijke informatie over aarding

De volgende informatie is bedoeld om u meer informatie te geven over wanneer u de aarddraad en -klem gebruikt die bij uw belijner worden geleverd. Dit is vereist bij het spoelen of reinigen met ontvlambare materialen.

Lees de informatie op het verpakkingslabel van het materiaal om te bepalen of het ontvlambaar is. Vraag uw leverancier om een veiligheidsinformatieblad (VIB of SDS). Het label op de verpakking en het VIB geven uitleg over de bestanddelen van het materiaal en de specifieke, daaraan gerelateerde voorzorgsmaatregelen.

Spoel- en reinigingsmaterialen behoren in het algemeen tot één van de volgende **3 basiscategorieën:**

Aarddraad en -klem vereist?	Type spoel- of reinigingsmateriaal
Ja	***ONTVLAMBAAR:*** Dit materiaaltype bevat ontvlambare oplosmiddelen zoals xyleen, tolueen, nafta, MEK, lakverdunner, aceton, gedenatureerde alcohol en terpentine. Het label op de verpakking dient aan te geven dat het materiaal ONTVLAMBAAR is. Gebruik ontvlambare materialen buiten of in goed geventileerde ruimtes, waarbij voortdurend frisse lucht wordt toegevoerd. Voer **Aardingsinstructies**, pagina 13, uit wanneer u dit type materiaal gebruikt.
Nee	***OP OLIEBASIS:*** Het label op de verpakking dient aan te geven dat het materiaal ONTVLAMBAAR is en gereinigd kan worden met terpentine of niet-ontvlambare verfverdunner.
Nee	***WATER:*** Het label op de verpakking dient aan te geven dat het materiaal met zeep en water kan worden gereinigd.

OPMERKING: Wanneer het spuitpistool met de hand wordt gebruikt, kan een statische lading zich verzamelen en kunnen er zich statische schokken voordoen. Als u het belijningsapparaat niet op een geaard oppervlak kan plaatsen en de aarddraad en klem op een metalen stang aansluiten, probeer het volgende om de kans op opgebouwde statische elektriciteit te beperken:

- Ga op een echt geaard oppervlak staan tijdens het spuiten, bijvoorbeeld op gras.
- Trek een ander paar schoenen aan.

Waarschuwingen

De onderstaande waarschuwingen betreffen de installatie, het gebruik, de aarding, het onderhoud en de reparatie van deze apparatuur. Het uitroepteken verwijst naar een algemene waarschuwing en het gevaarsymbool verwijst naar procedurespecifieke risico's. Als u deze symbolen in de handleiding of op de waarschuwingsetiketten ziet, raadpleeg dan deze Waarschuwingen. Productspecifieke gevaarsymbolen en waarschuwingen die niet in dit hoofdstuk staan beschreven, staan vermeld in de gehele handleiding waar deze van toepassing zijn.

⚠ WAARSCHUWING

BRAND- EN EXPLOSIEGEVAAR

Ontvlambare dampen in het werkgebied, zoals die van oplosmiddelenen verf, kunnen ontbranden of exploderen. Verf of oplosmiddelen die door het apparaat stromen, kunnen statische elektriciteit opwekken. Voorkom brand en explosies onder meer als volgt:

- Gebruik de apparatuur alleen in goed geventileerde ruimtes.
- Vul de brandstoftank niet als de motor draait of heet is; zet de motor uit en laat deze afkoelen. Brandstof is zeer brandbaar en kan ontbranden of exploderen als deze op een heet oppervlak wordt gemorst.
- Zorg dat er geen ontstekingsbronnen zijn, zoals waakvlammen, sigaretten, draagbare elektrische lampen en kunststof druppelvangers (deze kunnen statische vonkoverslag geven).
- Aard alle apparatuur in het werkgebied. Zie de instructies onder **Aarding**.
- Spuit of spoel nooit oplosmiddelen onder hoge druk.
- Houd het werkgebied vrij van vuil, inclusief oplosmiddelen, poetslappen en benzine.
- Haal geen stekkers uit stopcontacten, steek geen stekkers in stopcontacten en doe geen lampen aan of uit als er ontvlambare dampen aanwezig zijn.
- Alleen geaarde slangen gebruiken.
- Houd het pistool stevig tegen de zijkant van een geaarde emmer gedrukt terwijl u in de emmer spuit. Gebruik geen gevoerde emmers, tenzij ze antistatisch of geleidend zijn.
- **Stop onmiddellijk met werken als u statische vonken ziet of een schok voelt.** Gebruik het systeem pas weer als u de oorzaak van het probleem kent en het probleem is verholpen.
- Zorg dat er altijd een werkend brandblusapparaat in het werkgebied aanwezig is.

GEVAAR VOOR INJECTIE DOOR DE HUID

Bij spuiten onder hoge druk kunnen er giftige stoffen in het lichaam worden geïnjecteerd, waardoor er ernstige verwondingen kunnen ontstaan. Indien er zich een injectie voordoet, **laat u dan onmiddellijk behandelen door een medisch specialist.**

- Richt het pistool niet op mensen of dieren en spuit niet op mensen of dieren.
- Houd uw handen en andere lichaamsdelen uit de buurt van de plaats waar het materiaal uit het apparaat komt. Probeer bijvoorbeeld niet om gelekte verf met lichaamsdelen te stoppen.
- Gebruik altijd de spuittipbeschermer van de spuit. Spuit nooit zonder dat de tipbeschermer op zijn plaats is aangebracht.
- Gebruik Graco-spuittips.
- Ga uiterst voorzichtig te werk bij reiniging of vervanging van een spuittip. Als de spuittip verstopt raakt tijdens het spuiten, volgt u de **Drukontlastingsprocedure** om het apparaat uit te schakelen en de druk te ontlasten voordat u de spuittip verwijdert om deze te reinigen.
- De apparatuur blijft onder druk staan nadat de spanning is uitgeschakeld. Laat de apparatuur nooit onbeheerd in werking of onder druk staan. Voer de **Drukontlastingsprocedure** uit wanneer de apparatuur niet onder toezicht staat of niet gebruikt wordt, voordat u onderhouds- of reinigingswerkzaamheden aan de apparatuur uitvoert en voordat u onderdelen verwijdert.
- Controleer de slangen en onderdelen op tekenen van schade. Vervang alle beschadigde slangen of onderdelen.
- Dit systeem kan 3300 psi produceren. Gebruik Graco-reserveonderdelen of -toebehoren met een vermogen van minimaal 22,8 MPa (228 bar, 3300 psi).
- Vergrendel de zuigerbeveiliging altijd wanneer u niet bezig bent met spuiten. Controleer of de zuigerbeveiliging correct werkt.
- Controleer of alle aansluitingen stevig vastzitten voordat u het apparaat gebruikt.
- Zorg ervoor dat u weet hoe u het apparaat snel kunt stopzetten en de druk kunt ontlasten. Zorg ervoor dat u grondig vertrouwd bent met de bediening van het apparaat.

WAARSCHUWING

GEVAAR VAN KOOLMONOXIDE

Uitlaatgassen bevatten giftig koolmonoxide, een kleurloos en reukloos gas. Inademing van koolmonoxide kan tot de dood leiden.

- Gebruik een verbrandingsmotor niet in een afgesloten ruimte.

GEVAAR VAN VERKEERD GEBRUIK VAN DE APPARATUUR

Verkeerd gebruik kan ernstig of dodelijk letsel veroorzaken.

- Bedien het toestel niet als u moe, of onder invloed van drugs, alcohol of geneesmiddelen bent.
- Overschrijd nooit de maximale werkdruk of de maximale bedrijfstemperatuur van het zwakste onderdeel in uw systeem. Zie de **Technische specificaties** van alle apparatuurhandleidingen.
- Gebruik vloeistoffen en oplosmiddelen die compatibel zijn met de bevochtigde onderdelen van de apparatuur. Zie de **Technische specificaties** van alle apparatuurhandleidingen. Lees de waarschuwingen van de fabrikant van de vloeistof en oplosmiddelen. Vraag de distributeur of verkoper van het materiaal om het veiligheidsinformatieblad (SDS) waarop alle informatie staat.
- Verlaat het werkgebied niet als de apparatuur in werking is of onder druk staat.
- Schakel alle apparatuur uit en volg de **Drukontlastingsprocedure** wanneer de apparatuur niet wordt gebruikt.
- Controleer de apparatuur dagelijks. Repareer of vervang versleten of beschadigde onderdelen onmiddellijk; vervang ze uitsluitend door originele reserveonderdelen van de fabrikant.
- Breng geen veranderingen of aanpassingen in de apparatuur aan. Door veranderingen of aanpassingen kunnen goedkeuringen van instanties ongeldig worden en kan de veiligheid in gevaar komen.
- Zorg dat alle apparatuur gekeurd en goedgekeurd is voor de omgeving waarin u de apparatuur gebruikt.
- Gebruik de apparatuur alleen voor het beoogde doel. Neem voor meer informatie contact op met uw distributeur.
- Leid slangen en kabels uit de buurt van plaatsen waar gereden wordt en uit de buurt van scherpe randen, bewegende onderdelen en hete oppervlakken.
- Zorg dat er geen kink in slangen komt, buig ze niet te ver door en trek het apparaat nooit vooruit aan de slang.
- Houd kinderen en dieren weg uit het werkgebied.
- Houd u aan alle geldende veiligheidsvoorschriften.

GEVAREN VAN ALUMINIUM ONDERDELEN ONDER DRUK

Het gebruik van materialen die niet compatibel zijn met aluminium in apparatuur die onder druk staat, kan leiden tot ernstige chemische reacties en kan ervoor zorgen dat de apparatuur stuk gaat. Het niet opvolgen van deze waarschuwing kan leiden tot overlijden, ernstig letsel of materiële schade.

- Gebruik geen 1,1,1-trichloorethaan, methyleenchloride, andere halogeenkoolwaterstofoplosmiddelen of vloeistoffen die dergelijke oplosmiddelen bevatten.
- Gebruik geen chloorbleekmiddel.
- Veel andere vloeistoffen kunnen chemicaliën bevatten die kunnen reageren met aluminium. Neem contact op met uw materiaalleverancier voor meer info over de compatibiliteit van de materialen.

WAARSCHUWING

GEVAREN VAN BEWEGENDE ONDERDELEN

Bewegende onderdelen kunnen vingers en andere lichaamsdelen afknellen, amputeren of snijwonden veroorzaken.

- Blijf uit de buurt van bewegende onderdelen.
- Laat de apparatuur niet werken als beschermkappen of panelen zijn weggehaald.
- De apparatuur kan zonder waarschuwing starten. Voordat u de apparatuur controleert, verplaatst of er onderhoud aan uitvoert, moet u eerst de **Drukontlastingsprocedure** volgen en alle voedingsbronnen loskoppelen.

VERSTRIKKINGSGEVAAR

Draaiende onderdelen kunnen ernstig letsel veroorzaken

- Blijf uit de buurt van bewegende onderdelen.
- Laat de apparatuur niet werken als beschermkappen of panelen zijn weggehaald.
- Draag geen loszittende kleding, juwelen of lang haar los terwijl u de apparatuur bedient.
- De apparatuur kan zonder waarschuwing starten. Voordat u de apparatuur controleert, verplaatst of er onderhoud aan uitvoert, moet u eerst de **Drukontlastingsprocedure** volgen en alle voedingsbronnen loskoppelen.

GEVAAR VAN GIFTIGE MATERIALEN OF DAMPEN

Giftige vloeistoffen of dampen kunnen ernstig of zelfs dodelijk letsel veroorzaken als deze in de ogen of op de huid spatten, of ingeademd of ingeslikt worden.

- Lees de veiligheidsinformatiebladen (MSDS of VIB) zodat u de specifieke gevaren van de gebruikte vloeistoffen kent.
- Bewaar gevaarlijke vloeistof in goedgekeurde houders en voer ze af conform alle geldende richtlijnen.

PERSOONLIJKE BESCHERMINGSMIDDELEN

Draag de juiste beschermingsmiddelen als u in het werkgebied aanwezig bent, om u te beschermen tegen ernstig letsel, zoals oogletsel, gehoorbeschadiging, inademing van giftige dampen en brandwonden. Deze beschermingsmiddelen bestaan uit (maar zijn niet beperkt tot):

- Gezicht- en gehoorbescherming.
- Ademhalingstoestellen, beschermende kleding en handschoenen, zoals aanbevolen door de fabrikant van vloeistof en oplosmiddelen.

GEVAAR VOOR BRANDWONDEN

Het oppervlak van de apparatuur en het materiaal dat wordt verhit, kunnen zeer heet worden tijdens het gebruik. Zo vermijdt u ernstige brandwonden:

- Raak de warme vloeistof of de apparatuur niet aan.

GEVAAR VAN DE ACCU

Loodzuuraccu's produceren explosieve gassen en bevatten zwavelzuur dat ernstige brandwonden kan veroorzaken. Vermijd vonken en letsel wanneer u een loodzuuraccu hanteert of ermee werkt.

- Lees de waarschuwingen van de accufabrikant en houd u eraan.
- Wees voorzichtig wanneer u met metalen gereedschappen of geleiders werkt om kortsluiting en vonken te voorkomen.
- Houd vonken, vuur en sigaretten uit de buurt van accu's.
- Draag altijd oogbescherming en bescherming voor uw gezicht, handen en lichaam.
- Als u rechtstreeks in contact komt met accuvloeistof, spoel dan met water en raadpleeg onmiddellijk een arts.
- Installatie- en onderhoudswerkzaamheden mogen uitsluitend door bekwaam personeel worden uitgevoerd.

GEVAAR VOOR ELEKTRISCHE SCHOKKEN

Er is een gevaarlijke spanning in het regelkastje aanwezig als de motor draait.

- Schakel de motor uit voordat u service aan de apparatuur uitvoert.

Belangrijke informatie over lasers voor eenheden met laseroptie

WAARSCHUWING

GEVAAR VAN LASERLICHT: VERMIJD DIRECT CONTACT MET DE OGEN

Blootstelling van het oog aan laserlicht van het niveau Klasse IIIa3/3R kan mogelijk gevaar voor letsel aan de ogen (netvlies) betekenen, waaronder gedeeltelijke blindheid of ander letsel aan het netvlies. Zo vermijdt u direct contact met de ogen:

- Kijk niet rechtstreeks in een laserstraal en richt een laserstraal nooit in de ogen van anderen, zelfs op grote afstanden.
- Richt de laser nooit op spiegelende oppervlakken, omdat ze de straal dan kunnen weerspiegelen.
- Stel de laser in op een hoogte en hoek waarbij de straal niet in de ogen van andere mensen wordt gericht.
- Stop onmiddellijk met het gebruik van de laser als er personen, dieren of weerspiegelende voorwerpen in de buurt van de straal komen.
- Schakel de laser altijd uit wanneer u deze onbeheerd achterlaat.
- Verwijder geen waarschuwingslabels van de laser.
- Dit product mag uitsluitend worden gebruikt door bedieners die zijn opgeleid in het gebruik van lasers.
- Richt de straal nooit op het verkeer, voertuigen of zware apparatuur. Ook al zijn lasers op grote afstand niet schadelijk, de hoge intensiteit van een laserstraal kan voertuigen afleiden of verstoren.
- Richt een laser nooit op een vliegtuig of op ordehandhavingspersonen. Dit wordt in veel gebieden als een misdrijf gezien, met kans op gevangenisstraf, hoge boetes of allebei.
- Demonteer een laserproduct nooit. Breng het apparaat altijd terug naar de fabriek voor serviceprocedures.
- De laser moet worden uitgeschakeld wanneer de lens wordt gereinigd, zodat er geen ongewenste refractie van de laserstraal ontstaat.

GEVAAR VAN LASERSTRALING

Het gebruik van bedieningen of afstellingen, of uitvoering van procedures anders dan hierin gespecificeerd kunnen leiden tot gevaarlijke blootstelling aan straling.

- Probeer de laserbehuizing nooit te openen of te demonteren. Wanneer u dat wel doet, kunnen er gevaarlijke niveaus van laserstraling ontstaan.
- Het apparaat bevat geen onderdelen die kunnen worden onderhouden. De eenheid wordt in de fabriek afgedicht.

BRAND- EN EXPLOSIEGEVAAR

Wanneer u het apparaat direct op een generator aansluit, kan er onder bepaalde omstandigheden kortsluiting of vonkvorming ontstaan.

- Sluit de GL1700 uitsluitend aan op een speciale gelijkstroomaccubron van 12 volt.

De spuittip selecteren

	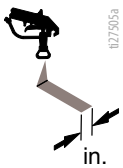 in. (cm)	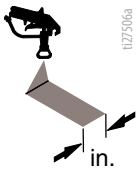 in. (cm)	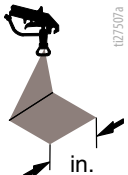 in. (cm)	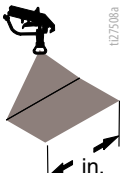 in. (cm)	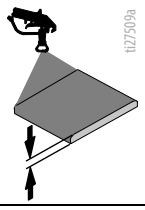	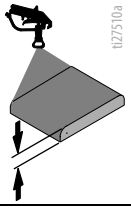	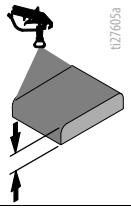
LL5321		4 (10)				✓	
LL5323		4 (10)				✓	
LL5325		4 (10)					✓
LL5327		4 (10)					✓
LL5329		4 (10)					✓
LL5331		4 (10)					✓
LL5333		4 (10)					✓
LL5335		4 (10)					✓
LL5355		4 (10)					✓
LL5423			6 (15)			✓	
LL5425			6 (15)			✓	
LL5427			6 (15)			✓	
LL5429			6 (15)			✓	
LL5431			6 (15)				✓
LL5435			6 (15)				✓
LL5625				12 (30)	✓		
LL5627				12 (30)	✓		
LL5629				12 (30)	✓		
LL5631				12 (30)		✓	
LL5635				12 (30)		✓	
LL5639				12 (30)			✓

Identificatie van componenten - LLV 200MMA

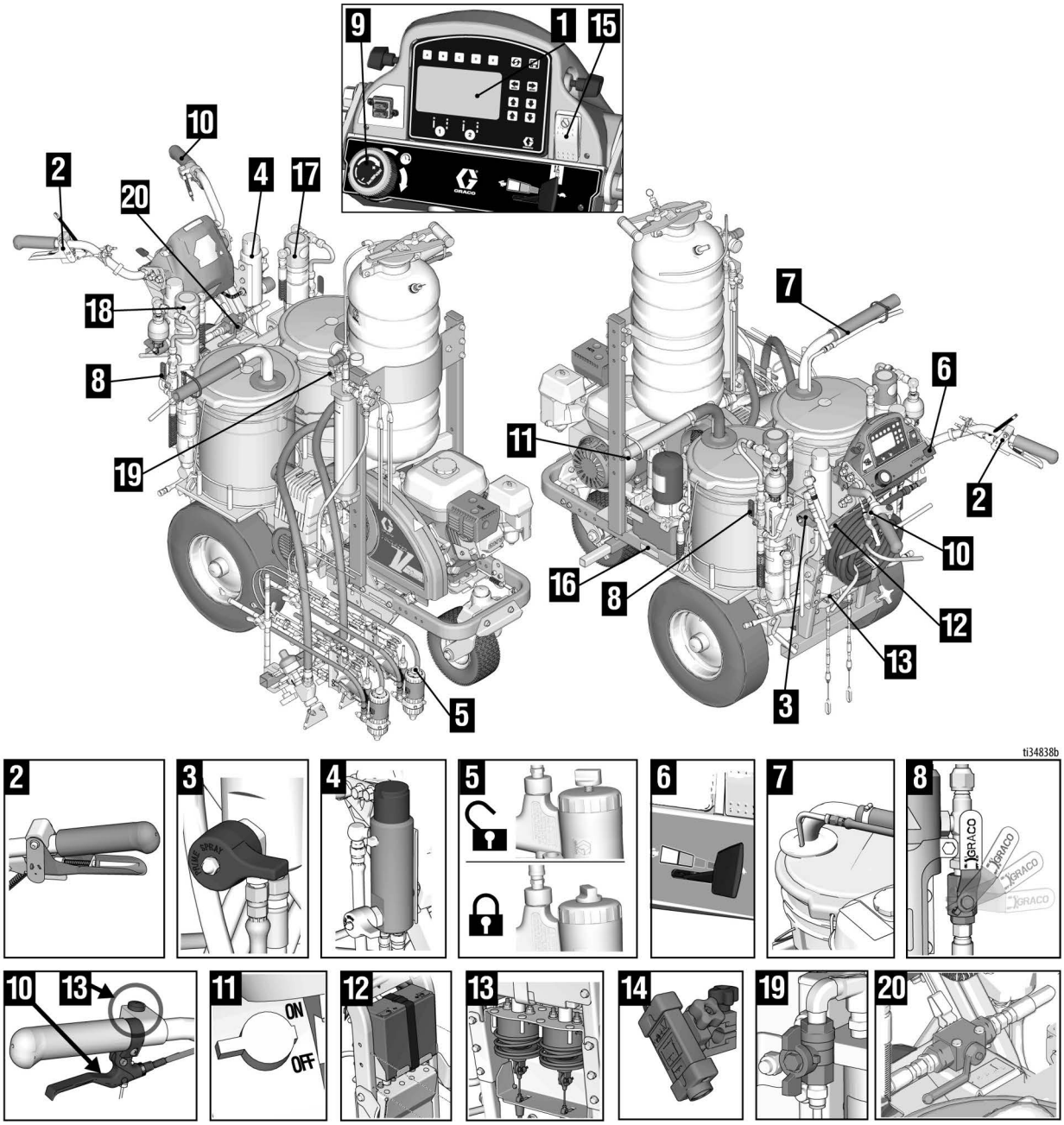

1	Display
2	Bediening spuitpistool
3	Vul-/spuitventiel
4	Filterverdeelstuk
5	Zuigerbeveiliging
6	Motorbediening
7	Afvoer- en sifonbuizen
8	ON/OFF-ventiel pomp
9	Drukregelaar
10	Draairegeling

11	Motor STOP
12	Accu van 12 volt
13	Aandrijving van pistool
14	Configuratie laser
15	Schakelaar motor uit
16	Identificatielabel
17	Materiaalpomp A-zijde
18	Materiaalpomp B-zijde
19	Spoelluchtventiel
20	Doseerventiel

Identificatie van onderdelen - Fusion MMA PC-pistool

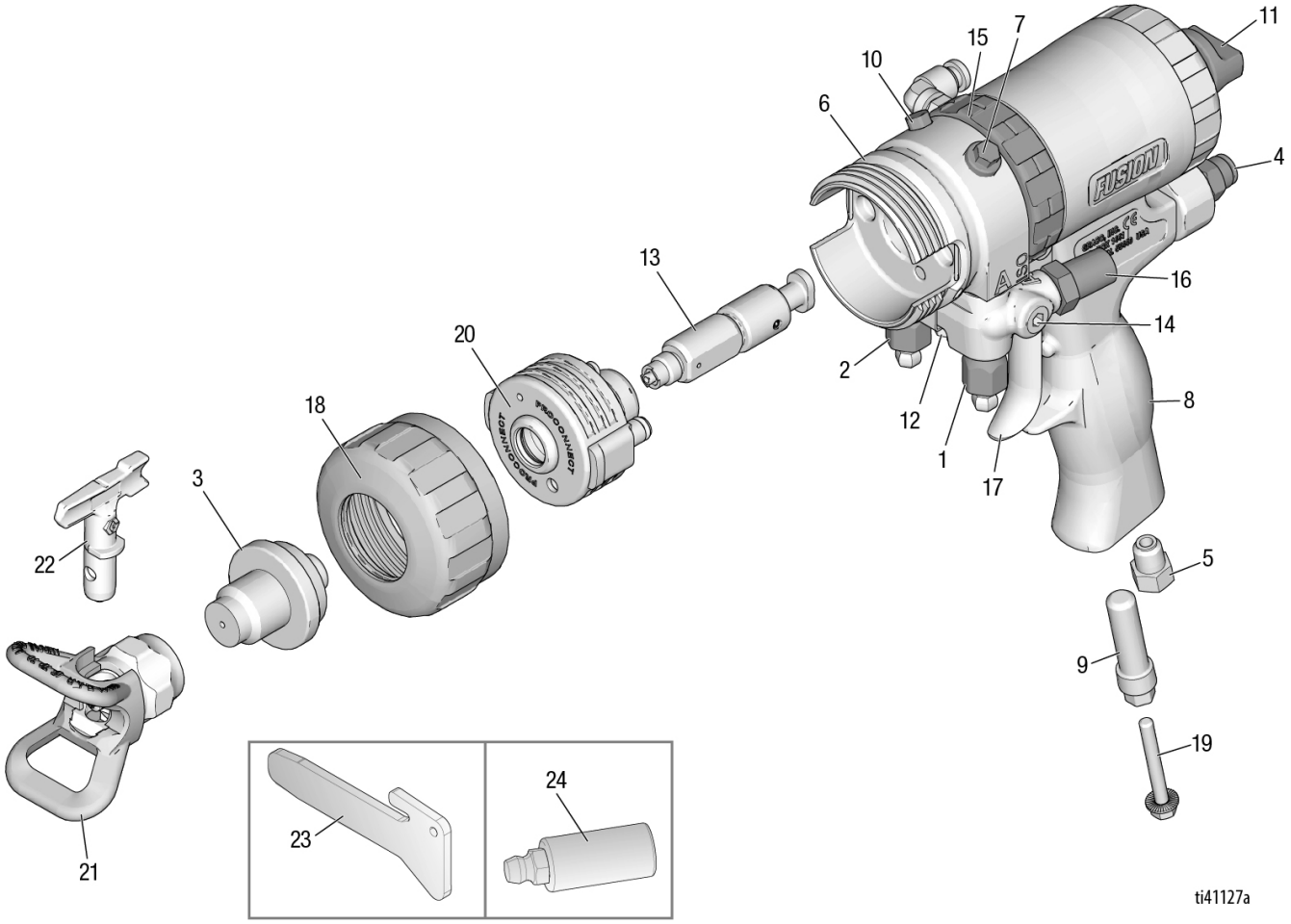

1	Materiaalventiel A-zijde
2	Materiaalventiel B-zijde
3	Spuittipkoppelstuk
4	Snelkoppeling luchtleiding
5	Geluiddemper
6	Vloeistofbehuizing
7	Smeernippel (onder de dop)
8	Handgreep
9	Houder aandrijfspindel/Optionele luchtinlaat
10	Luchtventiel voor reinigen
11	Zuigerbeveiliging
12	Vloeistofverdeelstuk pistool

13	Mengkamer
14	Optionele vloeistofinlaten (A-zijde getoond)
15	Borgring
16	Wartels vloeistofinlaat (A-zijde getoond)
17	Trekker
18	Klemring aan de voorkant
19	Aandrijfspindel
20	PC-vloeistofpatroon
21	Tipbeschermer
22	Spuittip
23	Scheider
24	Smeergereedschap

Zuigerbeveiliging

Schakel de zuigerbeveiliging in wanneer u het pistool uit de houder gebruikt en het pistool onder druk staat, om onbedoelde activering te voorkomen.

Vloeistof onder hoge druk uit doseerapparaten kan door de huid dringen. Voorkom ernstig letsel door onder druk staand materiaal door de zuigervergrendeling in te schakelen wanneer u het pistool uit de houder hanteert.

De zuigervergrendeling inschakelen: Druk de knop in en draai deze rechtsom. Het pistool werkt niet als de beveiliging is ingeschakeld.

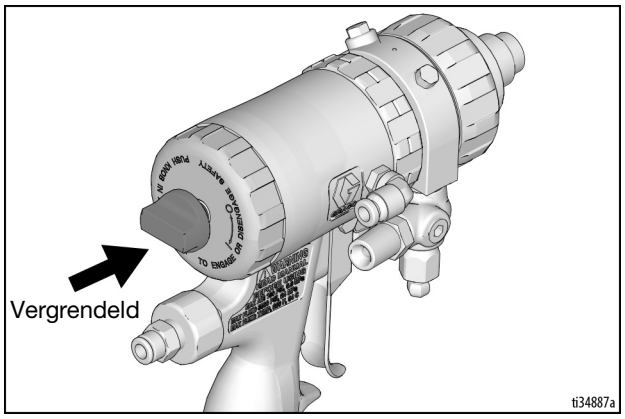

Om de zuigerbeveiliging uit te schakelen: Druk de knop in en draai linksom totdat deze naar buiten springt. Er ontstaat een opening tussen de knop en de pistoolromp.

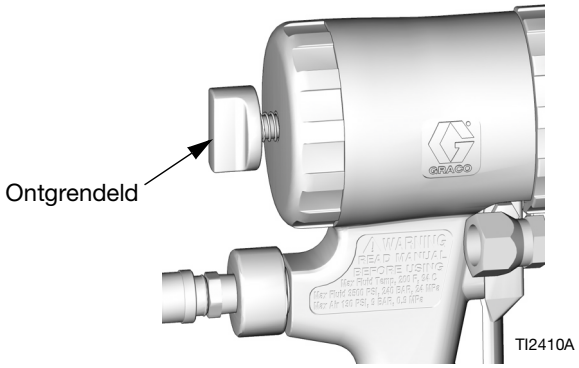

Luchtdrukverlies

Bij luchtdrukverlies blijft het pistool verder spuiten. Volg één van deze stappen om het pistool uit te zetten:

- Schakel de **Zuigerbeveiliging**, pagina 11.
- Sluit vloeistofventielen A en B.

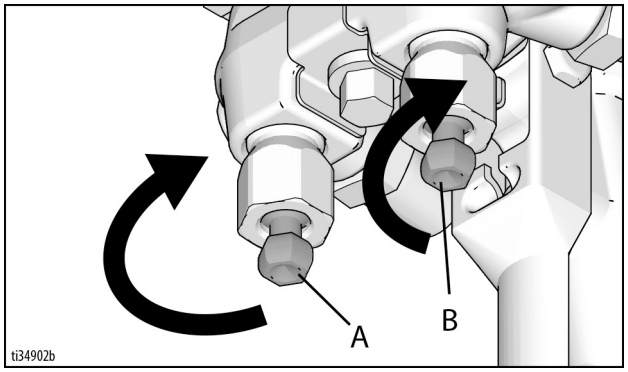

Werkingsprincipe pistool

Pistool geactiveerd (er wordt materiaal gespoten)

Mengkamer (13) valt terug, onderbreekt luchtreinigingsstroom. De inklemmingspoorten (IP) zijn uitgelijnd met de vloeistofpoorten van de zijafdichtingen (18c), zodat de vloeistof door de spuitopening (N) van de mengkamer kan stromen.

Verklaring

Lucht voor het doorspuiten

Vloeistof

Reinigingslucht

Vet

OPMERKING: Vloeistofdoorgangen worden niet op schaal getoond.

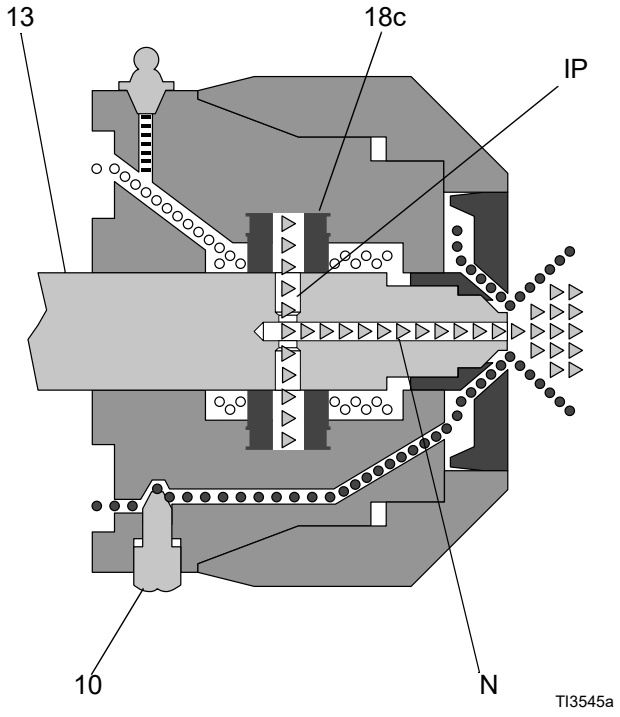

Pistool gedeactiveerd (lucht wordt gereinigd)

Mengkamer (13) beweegt naar voren, onderbreekt vloeistofstroom. Inklemmingspoorten (IP) geopend naar luchtkamer (AC); hierdoor kan spoellucht door de spuitopening van de mengkamer (N) stromen.

Verklaring

Lucht voor het doorspuiten

Vloeistof

Reinigingslucht

Vet

OPMERKING: Vloeistofdoorgangen worden niet op schaal getoond.

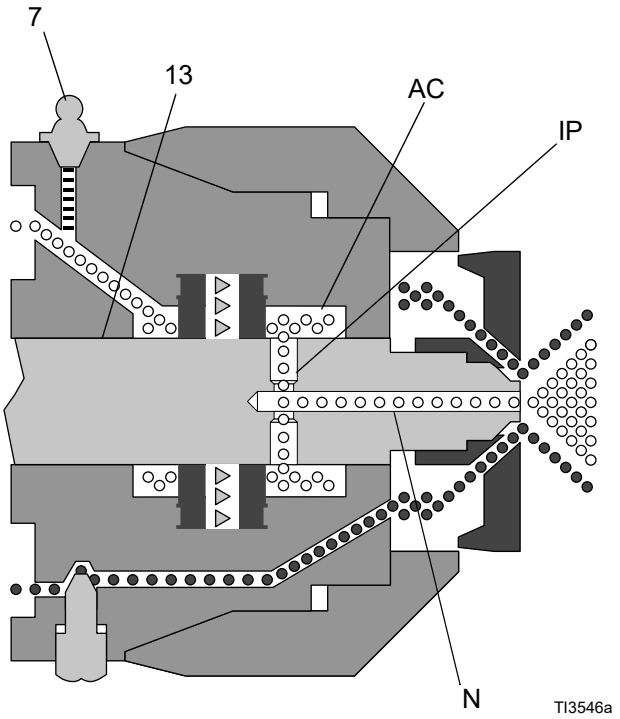

Aardingsinstructies

(Ontvlambare spoel- en reinigingsmaterialen)

Deze apparatuur moet worden geaard om het risico op statische vonken te beperken. Statische vonken kunnen tot gevolg hebben dat dampen ontbranden of ontploffen en ernstig letsel veroorzaken. Een goede aarding biedt de elektrische stroom een ontsnappingsdraad.

Plaats het belijningsapparaat zodanig dat de wielen op een ware geaarde ondergrond staan, niet op een stoel of achterin een aanhanger of vrachtwagen.

Het belijningsapparaat is voorzien van een aarddraad en -klem. De klem moet op een echt aardingspunt worden aangesloten bij het spoelen met ontvlambare materialen. Zie **Belangrijke informatie over aarding**, pagina 3.

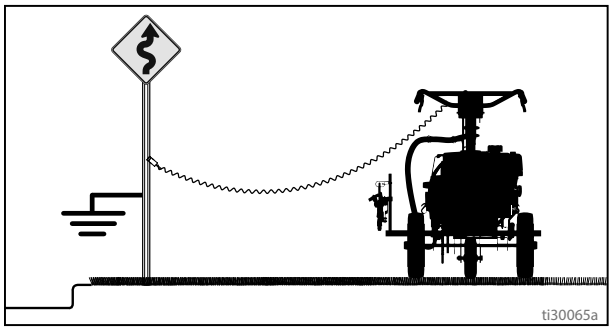

Een metalen wegwijzer kan worden gebruikt als echt aardingspunt. Verbind de aarddraad en -klem met een metalen paal. Een goed geaard stopcontact kan ook als echt aardingspunt worden gebruikt. Gebruik de meegeleverde adapter.

Vloeistofslangen: Gebruik alleen elektrisch geleidende slangen met een maximale gezamenlijke slanglengte van 91 m (300 ft) voor een goede aardingscontinuïteit.

Spuitpistool: Geaard door aansluiting op een goed geaarde vloeistofslang en pomp.

Emmers

Ontvlambare materialen: neem de plaatselijke regels en voorschriften in acht. Gebruik alleen geleidende metalen emmers, geplaatst op een geaard oppervlak, zoals beton.

Plaats de emmer niet op een niet-geleidende ondergrond, zoals papier of karton, aangezien dan de aardingscontinuïteit wordt onderbroken.

Een metalen emmer altijd aarden: sluit een aarddraad aan op de emmer. Klem één uiteinde aan de emmer en het andere uiteinde aan een aardingspunt, zoals een waterleiding.

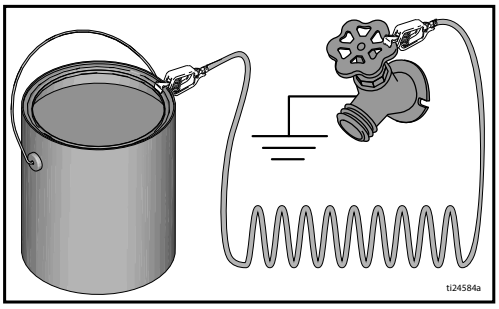

Om de goede doorlopende aarding te handhaven bij het spoelen of wanneer de druk wordt ontlast, houdt u een metalen deel van het spuitpistool stevig tegen de zijkant van de geaarde metalen emmer. Knijp dan de trekker van het pistool in.

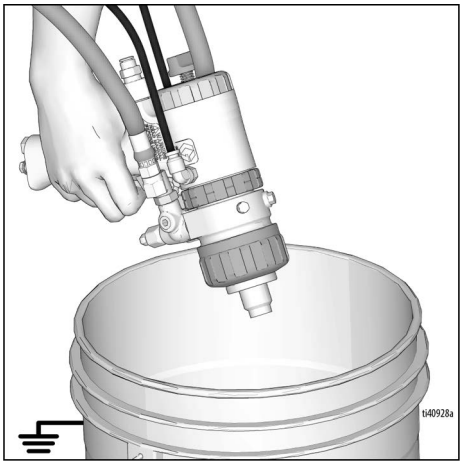

Drukontlastings-procedure

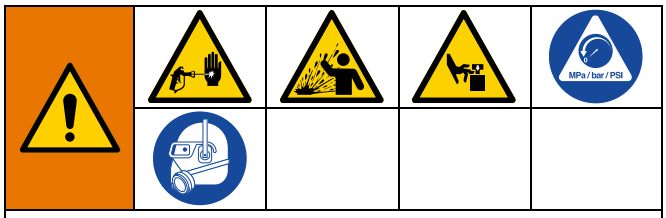

Het systeem blijft onder druk staan totdat de druk handmatig wordt ontlast. Om ernstig letsel veroorzaakt door vloeistof onder druk te voorkomen, zoals injectie door de huid, opspattende vloeistof en bewegende onderdelen, dient u de Drukontlastingsprocedure te volgen wanneer u stopt met spuiten en voordat u de apparatuur reinigt, controleert of er onderhoud aan pleegt.

1. Voer de **Aardingsinstructies**, pagina 13.
2. Zet de AAN/UIT-ventielen van beide pompen in op **UIT**.

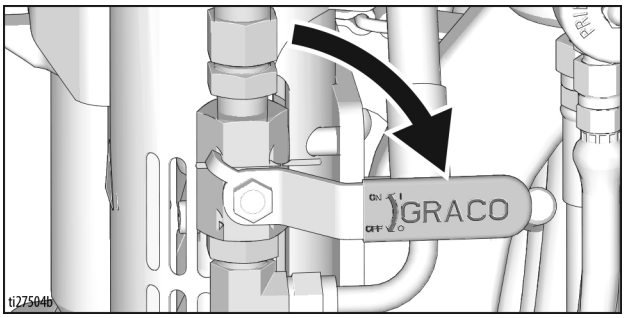

3. Zet de drukregelknop in de laagste stand.

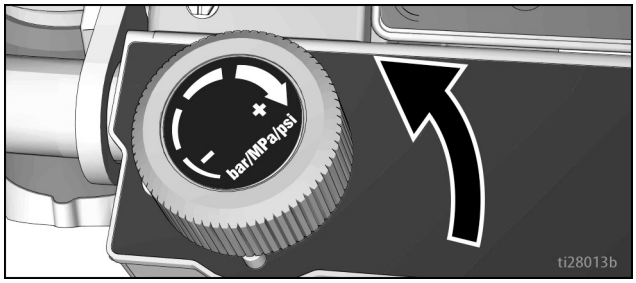

4. Sluit de vloeistofventielen A en B op het vloeistofverdeelstuk van het pistool met de meegeleverde moersleutel van 5/16”.

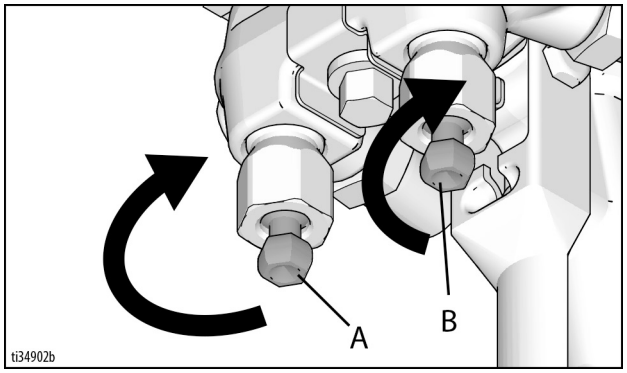

5. Haal de trekker over op karton of in een afvalbak om de druk te ontlasten.
6. Schakel alle zuigervergrendelingen van de pistolen in. Draai de vulventielen naar de vulstanden.

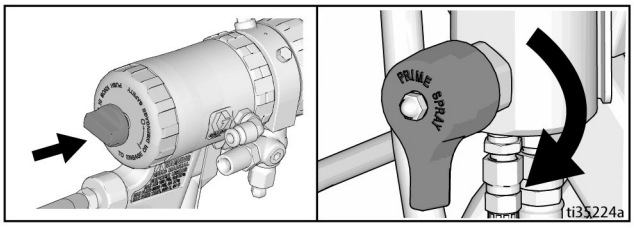

Het spuittipkoppelstuk ontstoppen

7. Als u vermoedt dat het spuittipkoppelstuk (3) verstopt is of dat de druk niet helemaal is ontlast:
   a. Herhaal de **Drukontlastings- procedure**, stappen 1-6.
   b. Verwijder het spuittipkoppelstuk HEEL LANGZAAM.
   c. Verwijder de verstopping in het spuittipkoppelstuk (3) en monteer het weer.

Verstoppingen uit de spuittip verwijderen

1. Laat de trekker los. Schakel de zuigerbeveiliging in. Draai de spuittip (22). Schakel de zuigerbeveiliging uit en activeer het pistool om de verstopping te verwijderen.

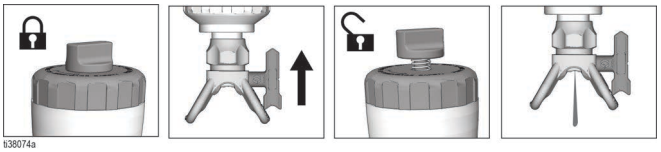

2. Schakel de zuigervergrendeling in, zet de spuittip (22) weer in de oorspronkelijke stand, schakel de zuigervergrendeling uit en ga door met spuiten.

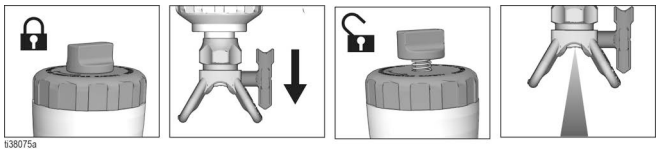

Installatie

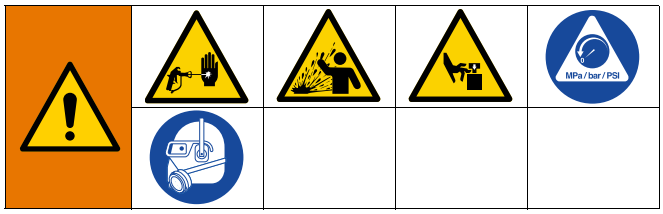

De ProConnect® -vloeistofpatroon (PC) (20) wordt gemonteerd geleverd, samen met twee reserveonderdelen voor later gebruik. Zie **De PC-vloeistofpatroon weer monteren of vervangen**, pagina 50; daarin staat wanneer u de vloeistofpatroon moet vervangen.

Het spuitpistool monteren

1. Monteer de mengkamer (13).

   a. Smeer de afdichtoppervlakken en het platform van de vloeistofbehuizing (6) en mengkamer (13). Zie **Smeermiddel voor pistoolrevisie**, pagina 90.

   b. Zorg dat zijden A en B van de mengkamer (13) samenvallen met de bijbehorende zijden van de vloeistofbehuizing (6). Steek het geklemde einde van de mengkamer in de aansluiting op de handgreep (8).

OPMERKING: De sleuf op de mengkamer moet omlaag wijzen.

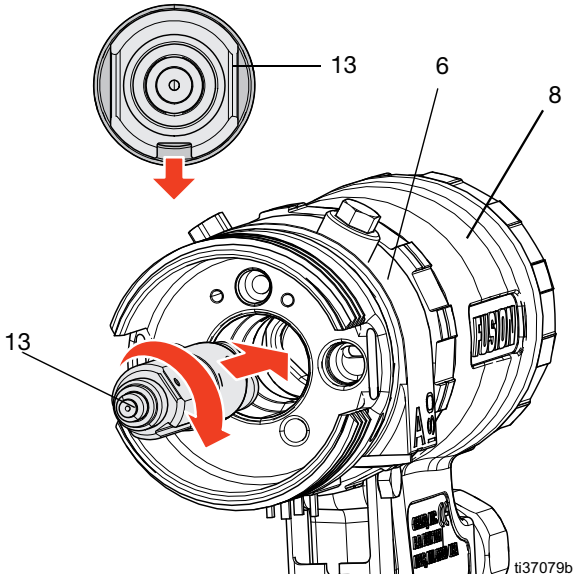

2. Schakel de zuigervergrendeling (11) in. Zie **Zuigerbeveiliging**, pagina 11.

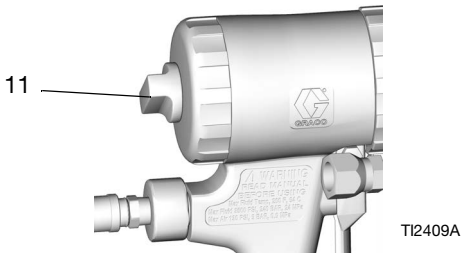

3. Monteer de PC-vloeistofpatroon (20).

   a. Lijn de patroon zo uit dat deze over de mengkamer (13) schuift totdat de zijafdichtingen tegen het platform komen.

   b. Druk de nieuwe PC-vloeistofpatroon (20) op de mengkamer (13). De vloeistofpoorten op de patroon grijpen in de vloeistofbehuizing (6). U voelt weerstand als de zijafdichtingen worden ingedrukt.

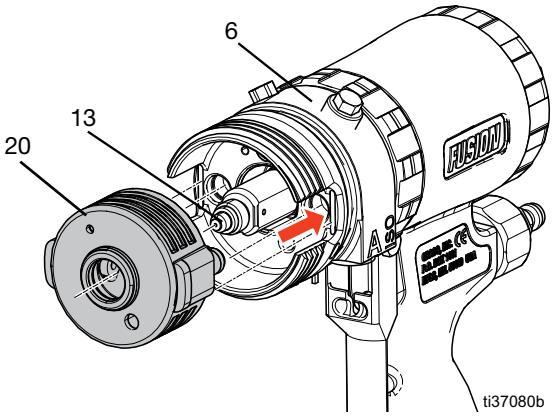

   c. Zorg dat de PC-vloeistofpatroon (20) volledig in de vloeistofbehuizing (6) gaat totdat de achterkant van de patroon gelijk ligt met de vloeistofbehuizing.

4. Installeer de klemring aan de voorkant (18).

   a. Smeer de klemring aan de voorkant (18).
   Zie **Smeermiddel voor pistoolrevisie**, pagina 90.

   b. Draai de voorste borgring (18) vast totdat de PC-vloeistofpatroon (Y) volledig vastzit en zet deze vast in de vloeistofbehuizing (6).

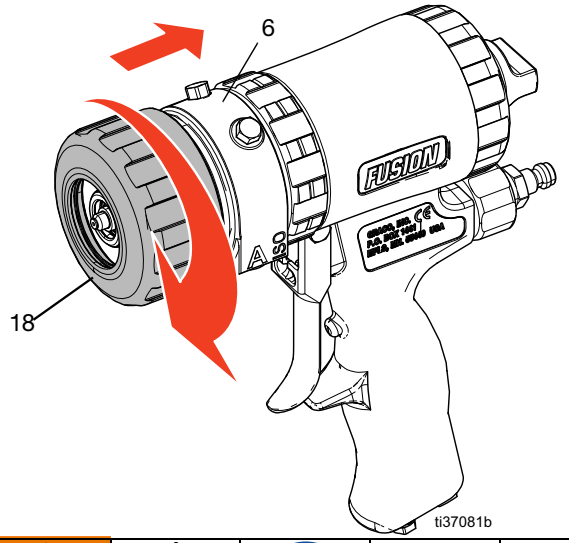

Voorkom letsel of schade aan de O-ring voor de vloeistof door spattende chemicaliën door te controleren of de vloeistofpatroon (20) volledig vastzit in de vloeistofbehuizing (6) en de klemring aan de voorkant (18) ook goed vastzit.

5. Installeer het spuittipkoppelstuk (3).

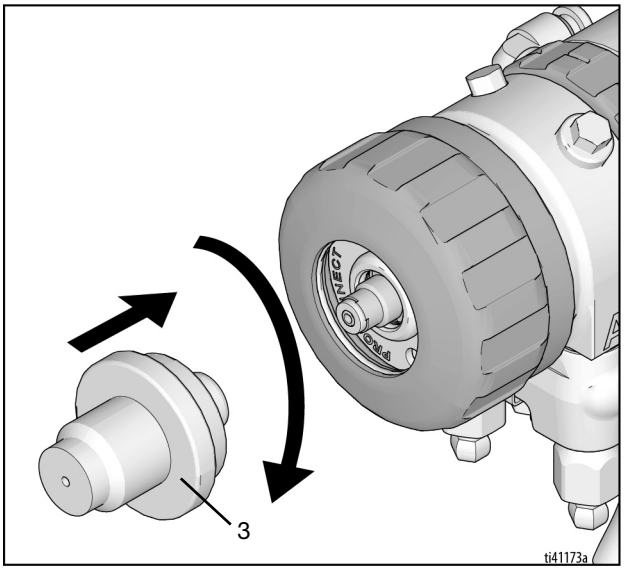

Setup belijningsapparaat met Fusion MMA PC-pistool

1. Voer de **Drukontlastings- procedure**, pagina 14.
2. Vul de halspakkingmoer met Throat Seal Liquid (TSL) om te voorkomen dat de pakking te snel slijt.

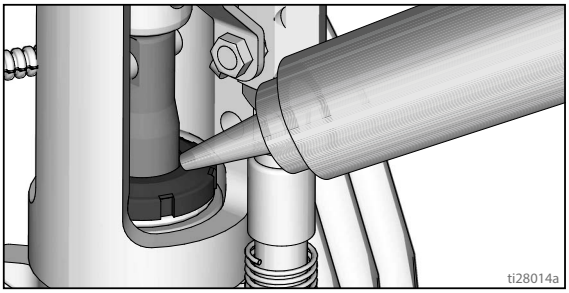

3. Controleer het oliepeil en vul eventueel olie bij. Zie de handleiding van de Honda-motor.

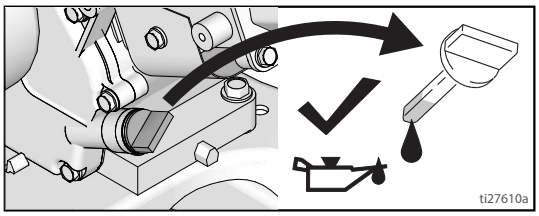

4. Vul de brandstoftank.
5. Stel de AAN/UIT-ventielen van de pompen aan A- en B-zijde in op **UIT**. Stel het doseerventiel in op „niet doseren”.

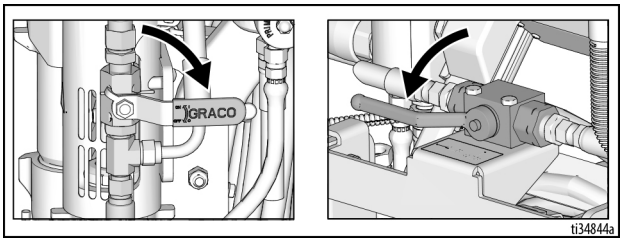

6. Wanneer verwijderd, installeer zeven op zowel A- als B-aanzuigbuizen.

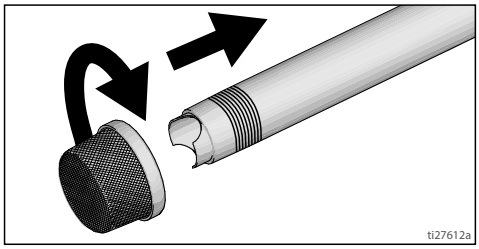

7. Draai beide vulventielen om te vullen. Draai de drukregelknop linksom naar de laagste druk.

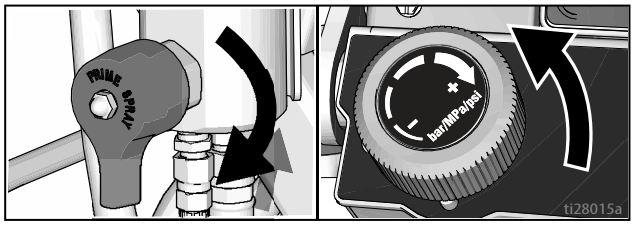

OPMERKING: Voor een goede spuitwerking moet de slang afmetingen van ten minste 3/8 inch x 11 ft en 1/4 inch x 7 ft voor LLV 200MMA hebben.

8. Start de motor:

   a. Draai het brandstofventiel open.

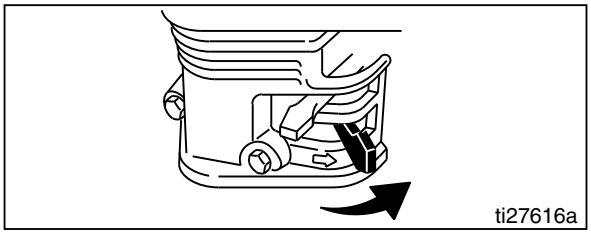

   b. Draai de choke dicht.

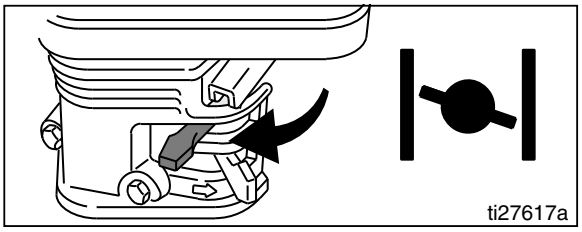

   c. Zet de gasklep op snel.

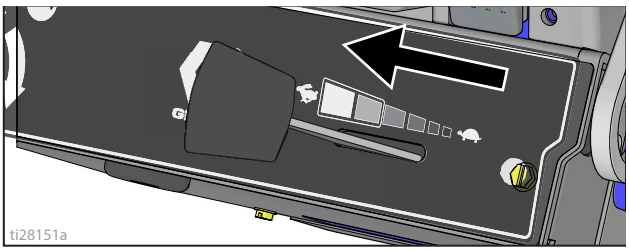

   d. Draai de motorschakelaar AAN.

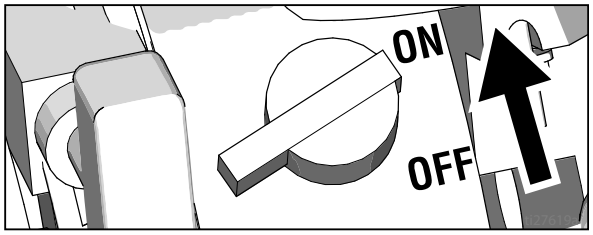

   e. Trek aan het startkoord.

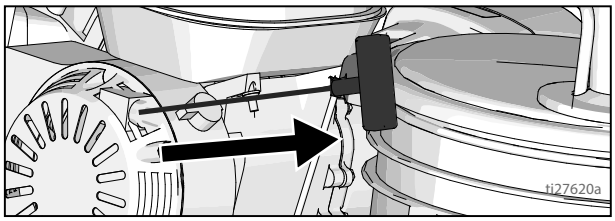

9. Zet de choke open zodra de motor is gestart.

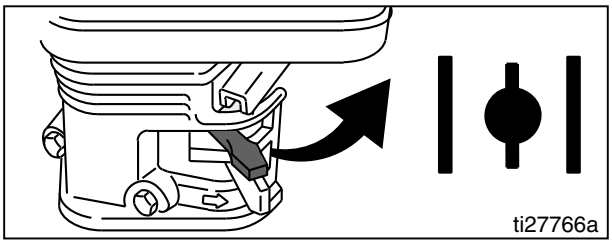

10. Draai het gas naar de gewenste stand.

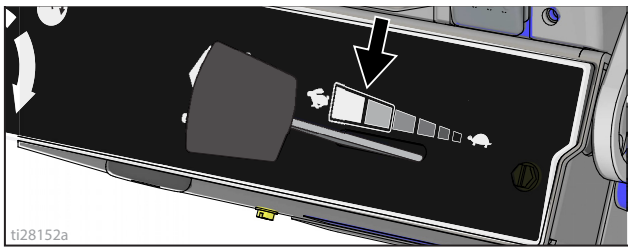

11. Het digitale display gaat werken nadat de motor is gestart.

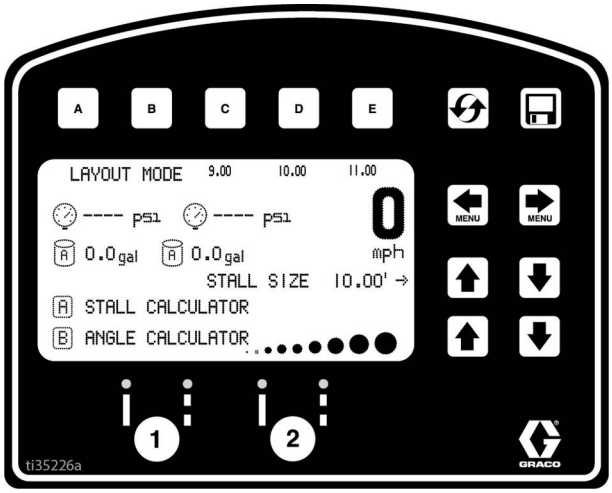

12. Meng BPO-katalysator met component B volgens de aanbeveling van de fabrikant.

13. Plaats de sifonbuis in de emmer van component B en tap de buis af in een aparte afvalemmer.

14. Stel het AAN/UIT-ventiel van de pomp aan B-zijde in op **AAN** (pomp is nu actief).

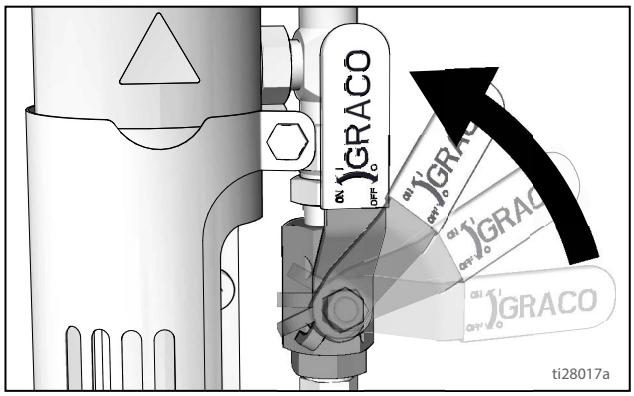

15. Voer de druk genoeg op om de pomp te starten. De pomp is gevuld als er materiaal uit de afvoerleiding stroomt.

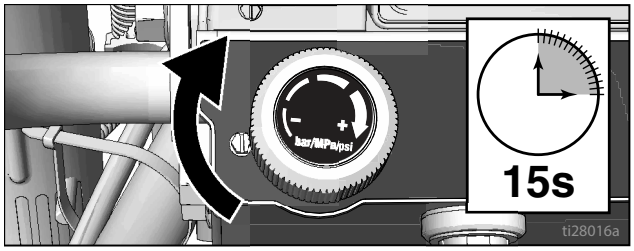

16. Breng de druk omlaag en draai het vulventiel naar spuiten.

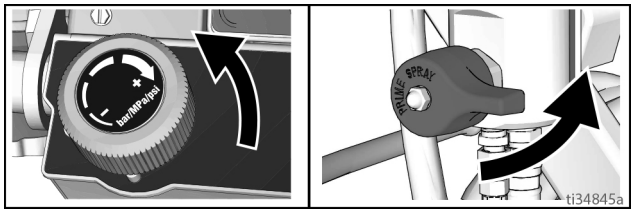

17. Leid de afvoerleiding terug naar de emmer van component B.

18. Schakel de zuigerbeveiliging in.

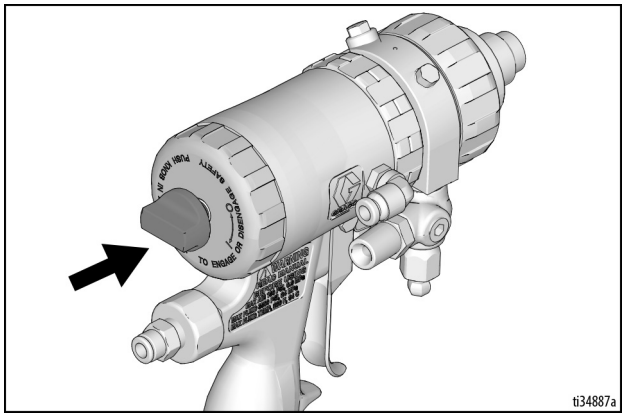

19. Draai het vloeistofventiel aan B-zijde open (ongeveer drie volledige omwentelingen).

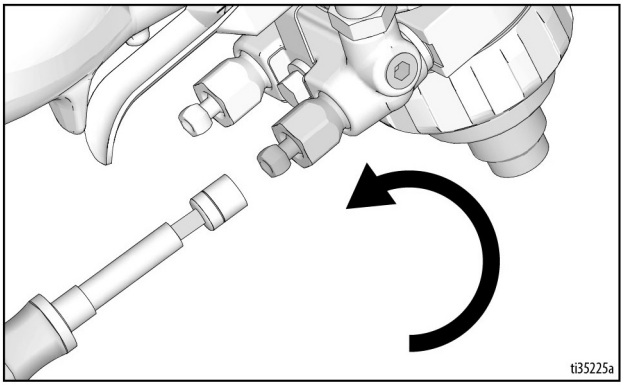

20. Schakel de zuigerbeveiliging uit.

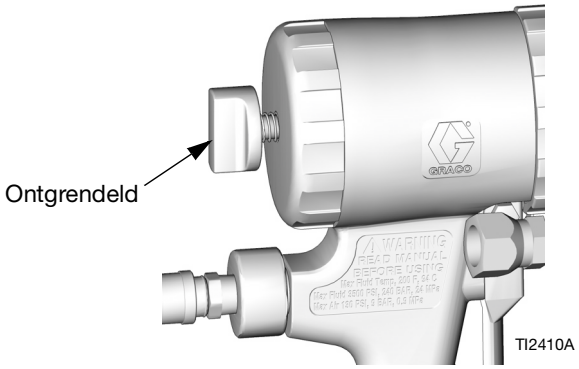

21. Houd het pistool tegen een geaarde metalen spoelemmer. Druk de trekker van het pistool in en verhoog langzaam de vloeistofdruk totdat de pomp soepel loopt.

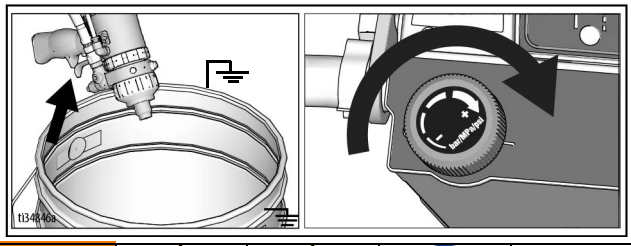

Bij spuiten onder hoge druk kunnen er giftige stoffen in het lichaam worden geïnjecteerd, waardoor er ernstige verwondingen kunnen ontstaan. Houd lekkage niet met de hand of met een doek tegen.

22. Als u vermoedt dat er een verstopping is, voer **Het spuittipkoppelstuk ontstoppen**, pagina 14.
23. Kijk de fittingen na op lekkage. Als er sprake is van een lek, schakel het spuitapparaat dan onmiddellijk UIT. Voer de **Drukontlastings- procedure**, pagina 14. Draai lekkende fittingen vast. Herhaal **Opstarten**, stappen 1 - 22. Als er geen lekkage is, blijf dan de trekker van het pistool ingedrukt houden totdat het systeem goed is gevuld. Ga verder naar stap 26.
24. Voer de **Drukontlastings- procedure**, pagina 14.
25. Sluit het vloeistofventiel aan B-zijde op het pistool en herhaal stap 14 - 23 voor pomp „A” met materiaal van component A.
26. Schakel de zuigerbeveiliging in. Gebruik het uiteinde van de SwitchTip om de OneSeal in de tipbeschermer te duwen, zodat het gekromde deel aansluit in de tipboring.

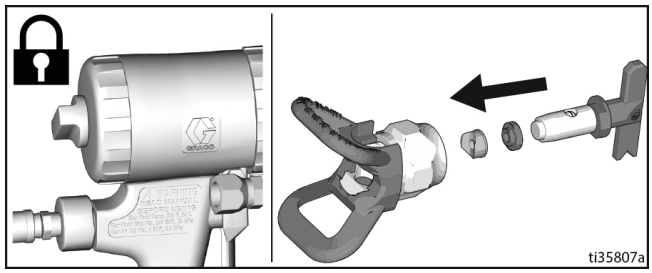

Plaats uw hand niet voor de spuittip bij het installeren of verwijderen van de spuittip en tipbeschermer om ernstige verwondingen als gevolg van injectie door de huid te voorkomen.

27. Steek de SwitchTip in de tipboring en schroef het geheel goed vast op het pistool.

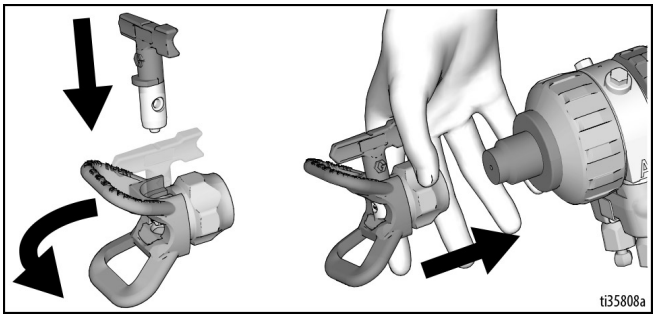

28. Open de vloeistofventielen aan de A- en B-zijde.

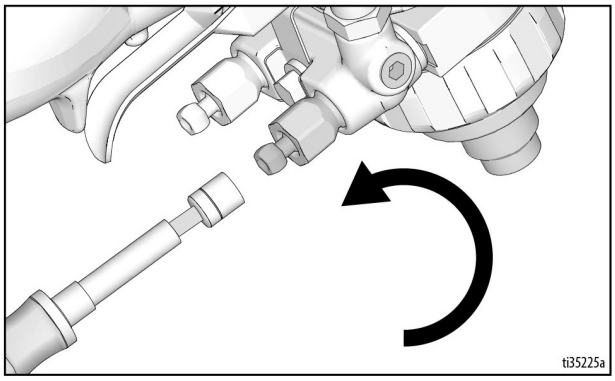

29. Schakel de zuigerbeveiliging uit.

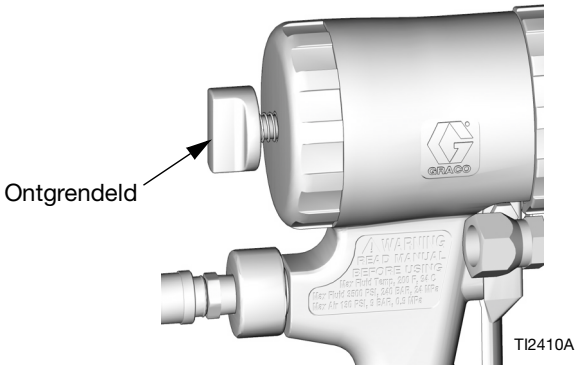

30. Draai beide AAN/UIT-ventielen van de pomp aan A- en B-zijde naar **AAN.**

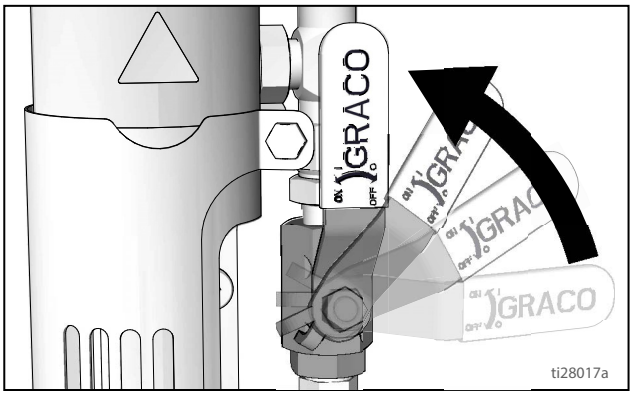

31. Draai het doseerventiel naar „doseren”.

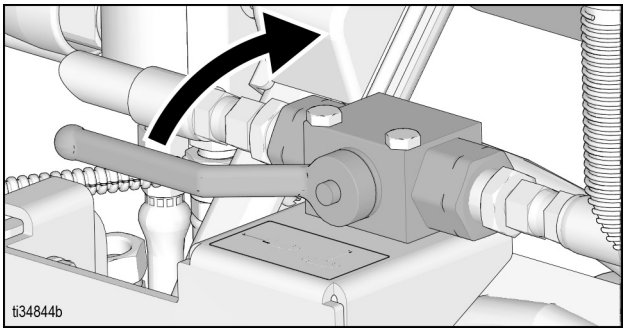

32. Verhoog de druk met de drukregelknoppen tot de gewenste druk.

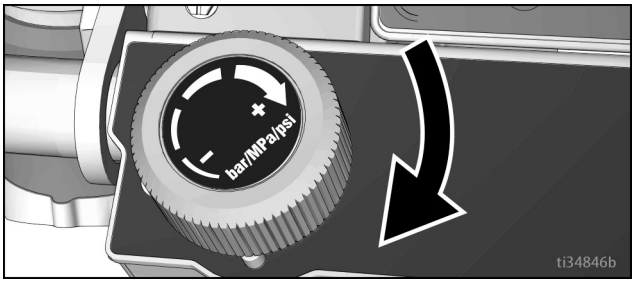

33. Test het spuiten op karton. Pas de druk aan om de gewenste resultaten te bereiken. Als u vermoedt dat de spuittip is verstopt, voer **Verstoppingen uit de spuittip verwijderen**, pagina 14.

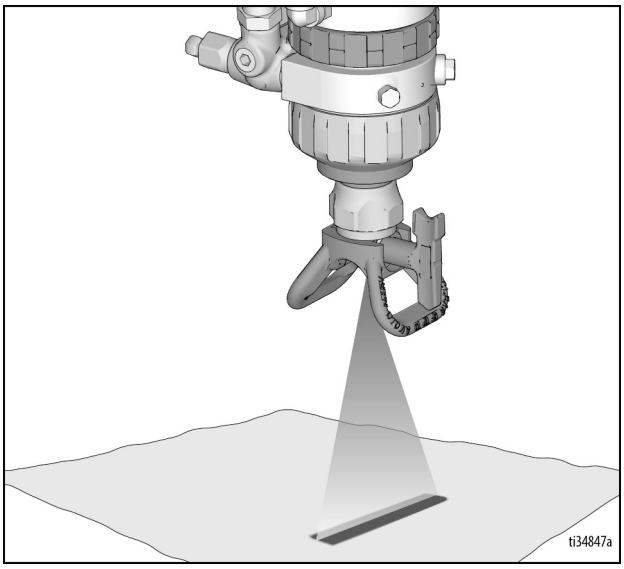

34. Richt het pistool in de afvalemmer en open het spoelluchtventiel om gemengd materiaal uit de tip en het spuittipkoppelstuk te spoelen.

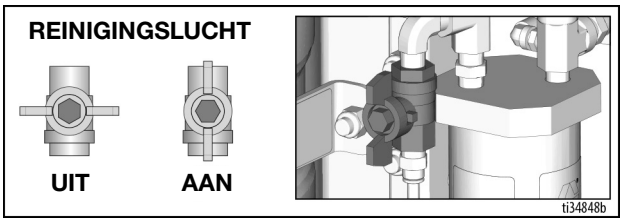

LET OP

Het spoelluchtventiel moet open staan om materiaal uit het pistool te verwijderen. Wanneer het materiaal wordt uitgespoeld, blijft het pistool goed werken en wordt er voorkomen dat materiaal in de onderdelen van het pistool uithardt.

U bent nu klaar om met spuiten te beginnen!

Houd componenten A en B gescheiden

Kruisbesmetting kan leiden tot uitgehard materiaal in vloeistofleidingen, met ernstig letsel of schade aan apparatuur tot gevolg. Om verontreiniging te voorkomen:

- Verwissel **nooit** de bevochtigde onderdelen voor component A en B.
- Gebruik nooit oplosmiddel aan de ene kant als het vanaf de andere kant is verontreinigd.

Van vloeistof wisselen

LET OP

Het wisselen van vloeistof die in uw apparatuur wordt gebruikt, vereist speciale aandacht om schade en tijdverlies te voorkomen.

- Spoel de apparatuur meerdere keren voordat u materiaal wisselt, zodat de apparatuur grondig schoon is.
- Reinig de materiaalinlaatzeven op de aanzuigbuizen altijd na het spoelen.
- Vraag de fabrikant van het materiaal naar de chemische compatibiliteit.

Opstarten

Het pistool plaatsen

1. Wanneer het onder druk staat, voer de **Drukontlastings- procedure**, pagina 14.
2. Breng de pistolen aan in de pistoolhouder. Draai de klemmen vast.

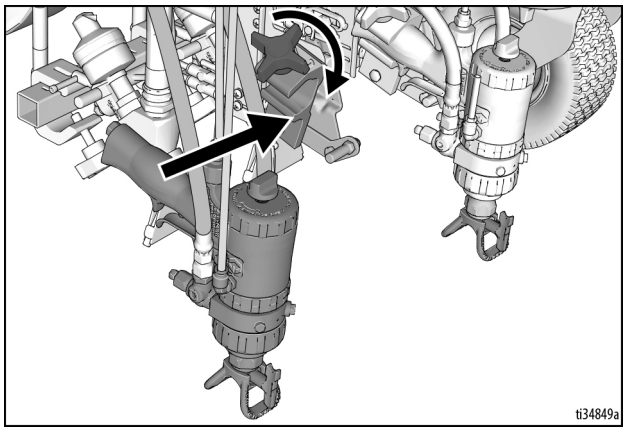

Het pistool plaatsen

3. Pistolen plaatsen: omhoog/omlaag, vooruit/achteruit, links/rechts. Zie **Tabel met pistoolposities**, pagina 23 voor voorbeelden.

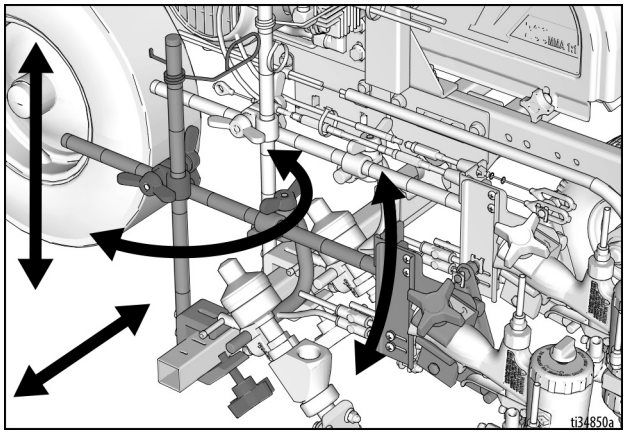

OPMERKING: Wanneer de belijning over een bocht moet worden aangebracht, kan de bevestigingsklem worden gedraaid voor meer ruimte.

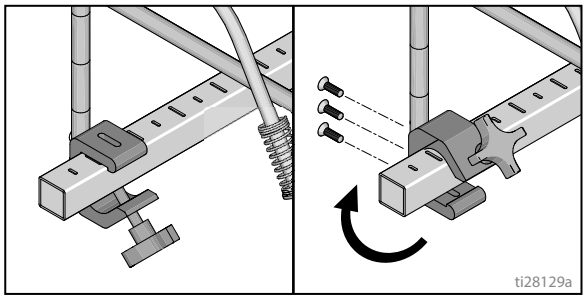

Handmatige pistolen selecteren

4. Sluit de pistoolkabels aan op de pistoolkeuzeplaten links of rechts.

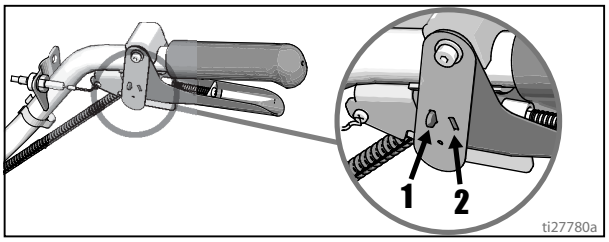

a. Eén pistool: Haal één pistoolkeuzeplaat los van de trekker.

b. Beide pistolen tegelijkertijd: Stel beide pistoolkeuzeplaten af op de dezelfde stand.

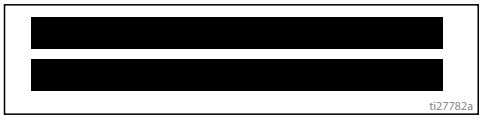

Selectie Auto Guns

1. Gebruik de keuzeschakelaars van de pistolen om te bepalen welke pistolen actief zijn. Elke pistoolkiezer heeft 3 instellingen: onafgebroken belijning, UIT en geprogrammeerd lijnpatroon.

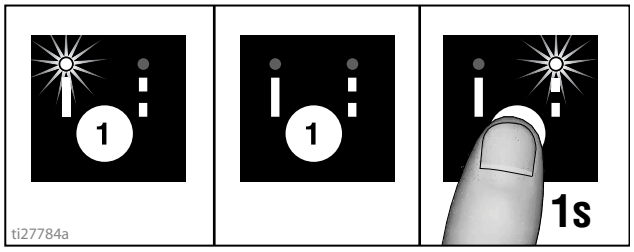

2. Gebruik de regelknop van de pistooltrekkers om de pistolen te bedienen.

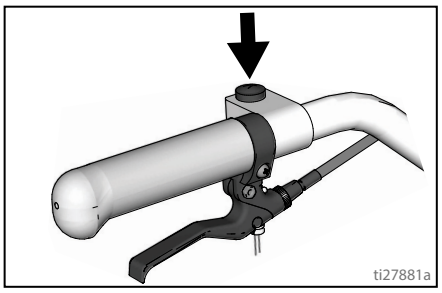

4 voorbeelden:

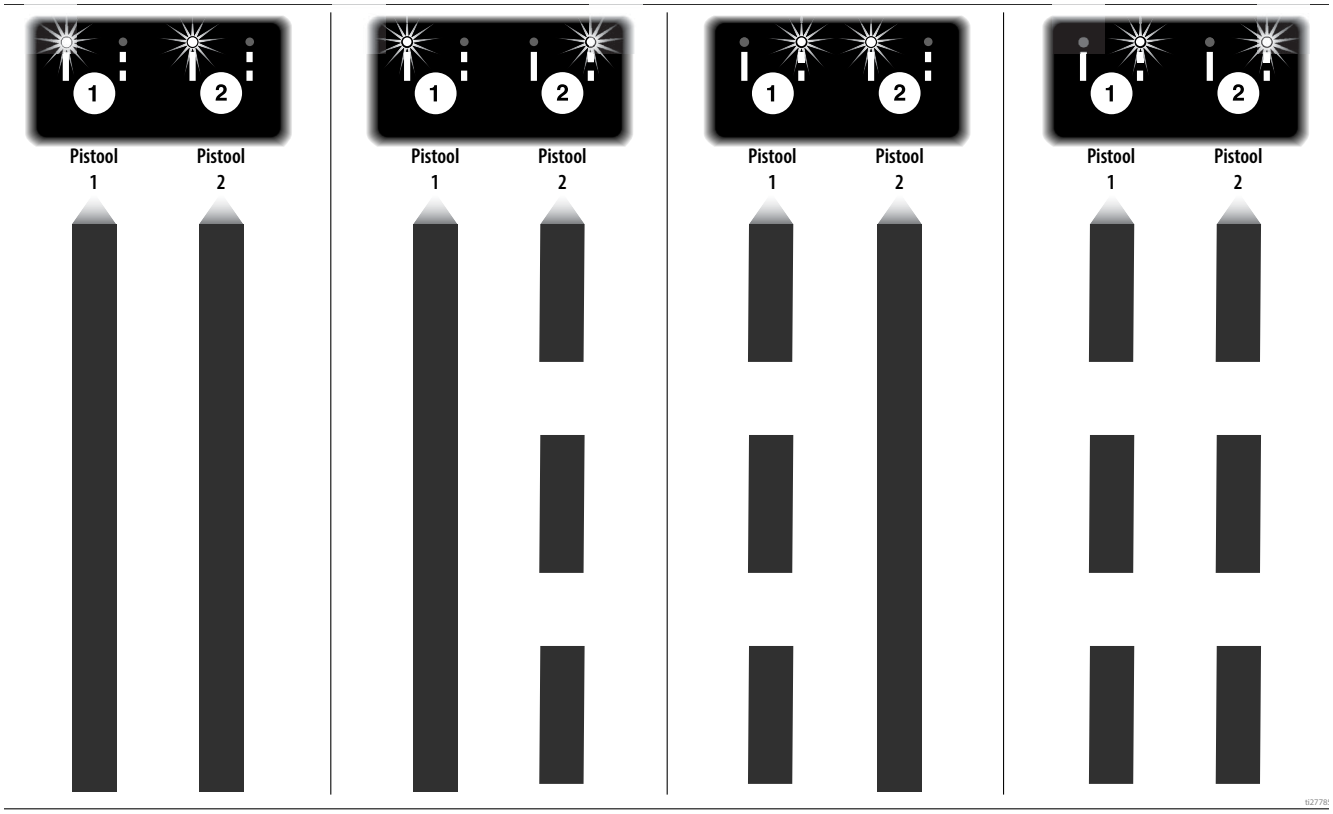

Tabel met pistoolposities

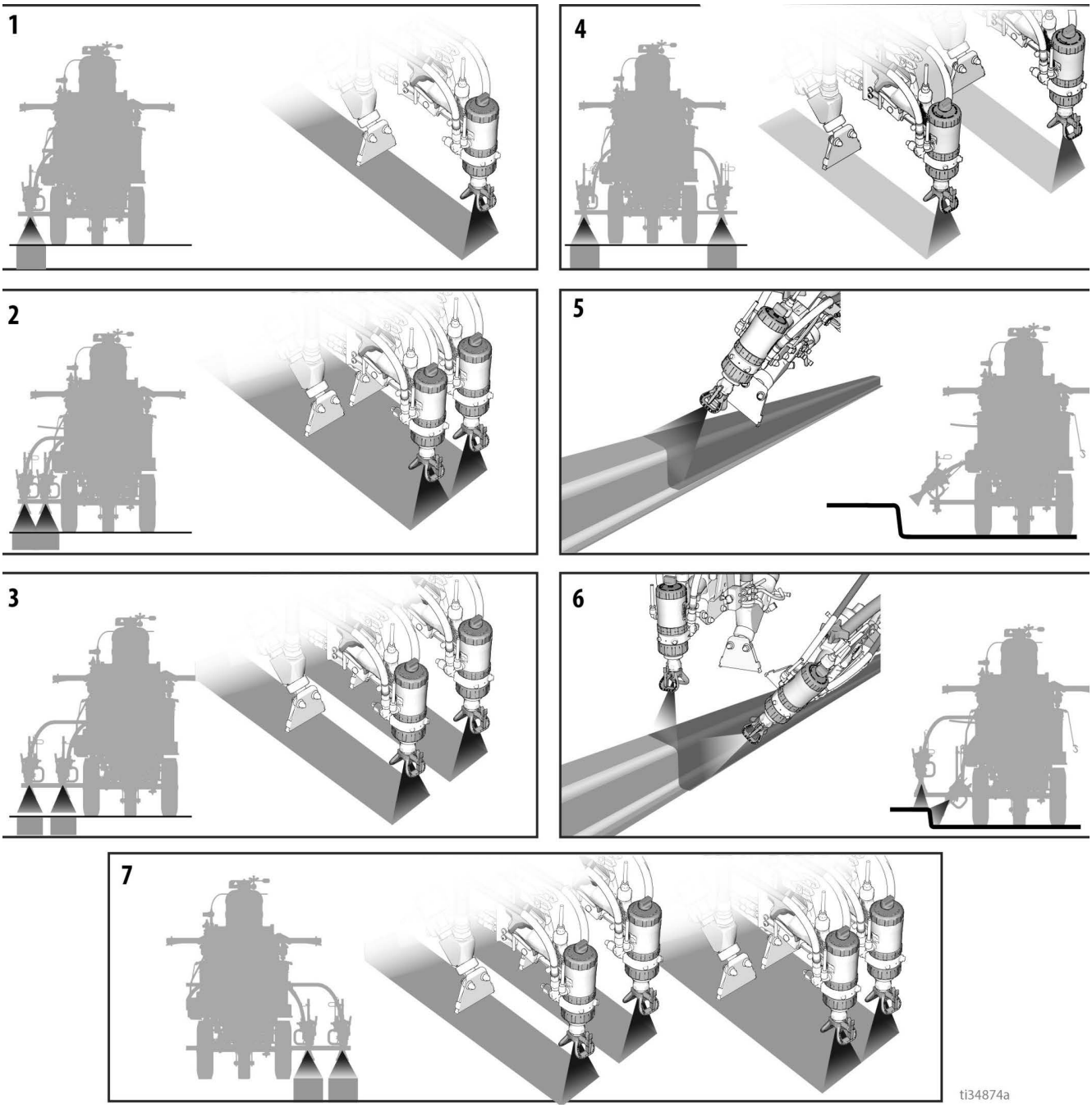

1	Eén lijn
2	Eén lijn met een maximale breedte van 61 cm (24 inch)
3	Twee lijnen
4	Eén of twee lijnen om rond obstakels te spuiten
5	Stoeprand, één pistool
6	Stoeprand, twee pistolen
7	Twee of één lijn met een maximale breedte van 61 cm (24 inch).

Pistoolarmsteunen

Dit apparaat is uitgerust met pistoolarmbevestigingen voor en achter zodat de gebruiker de pistolen op de optimale locatie kan plaatsen.

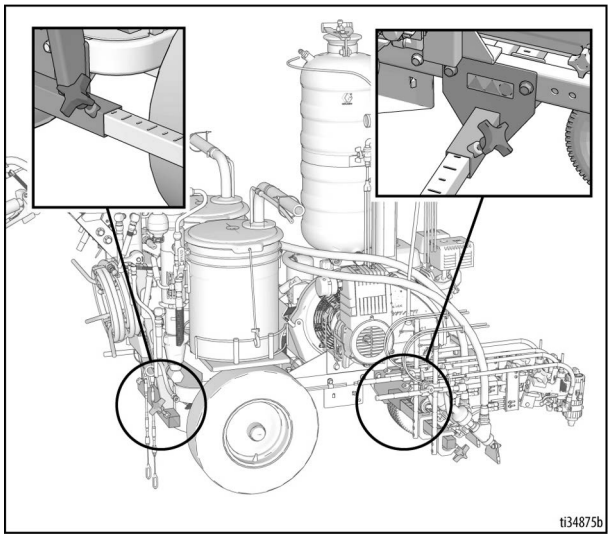

De pistoolpositie wijzigen (voor en achter)

1. Draai de pistoolarmknop los en haal hem uit de steungleuf van de pistoolarm.

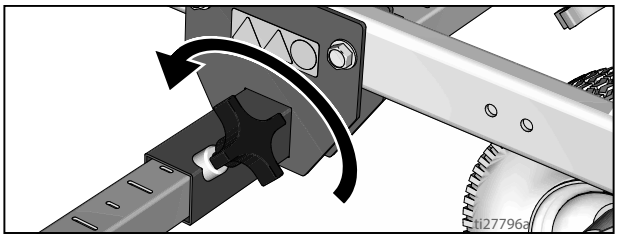

2. Schuif het pistoolarmgedeelte (inclusief pistool en slangen) uit de steungleuf van de pistoolarm.

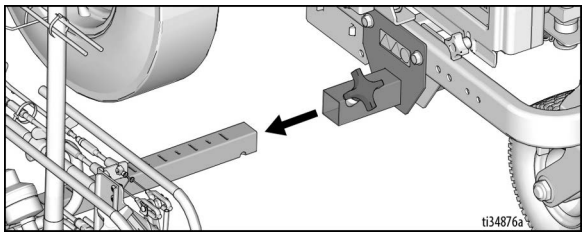

3. Schuif de pistoolarm in de gewenste steungleuf van de pistoolarm.

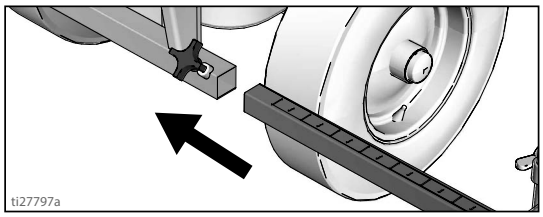

4. Draai de pistoolarmknop in de steungleuf van de pistoolarm aan.

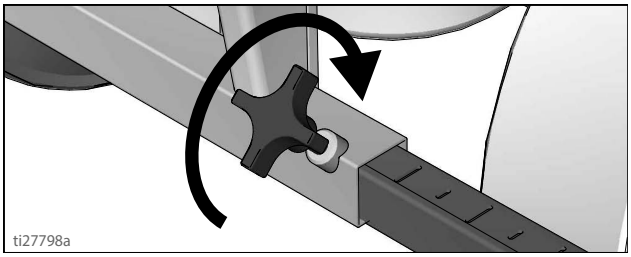

LET OP

Zorg ervoor dat alle slangen, kabels en draden door de haken worden geleid zoals het hoort en NIET langs de wielbanden schuren. Contact met de banden leidt immers tot beschadigde slangen, kabels en draden.

De pistoolpositie wijzigen (links en rechts)

Verwijdering

1. Draai de verticale pistoolarmknop op de bevestigingsstang van de pistoolarm los en verwijder deze.

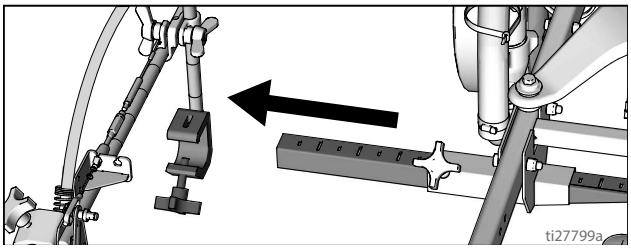

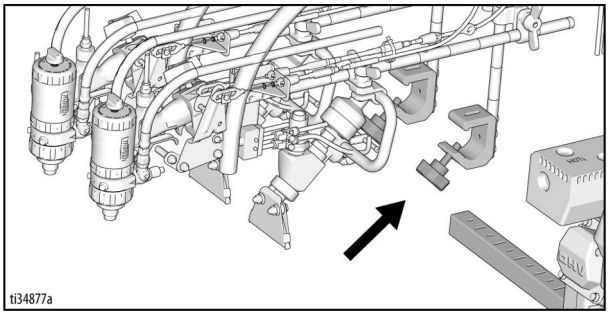

2. Schuif de bevestigingsstang op de andere zijde van de machine uit.

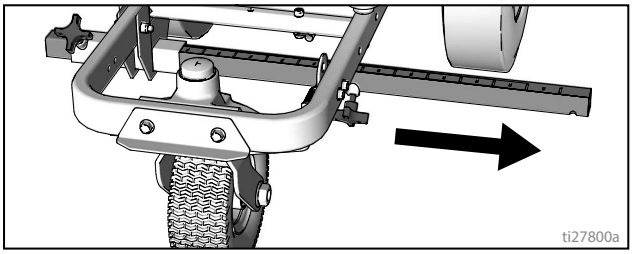

Installatie

1. Installeer de verticale pistoolsteun op de pistoolstang.

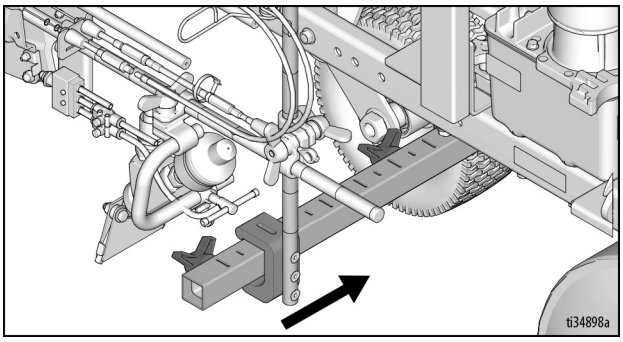

OPMERKING: zorg ervoor dat alle slangen, kabels en draden door de haken worden geleid zoals het hoort.

De trekkersensor afstellen

1. Start de motor van het belijningsapparaat. Trek met de hand aan de trekker. Er moet een spuitpictogram verschijnen zodra er materiaal begint te spuiten.

Serie HP Auto

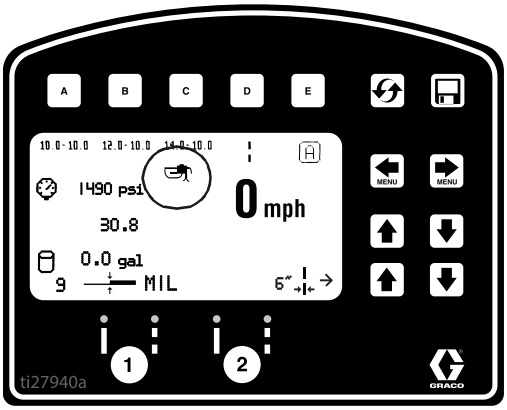

Materiaal spuit niet

2. Draai de schroef in het handvat rechtsom als het spuitpictogram verschijnt voordat er materiaal begint te spuiten.

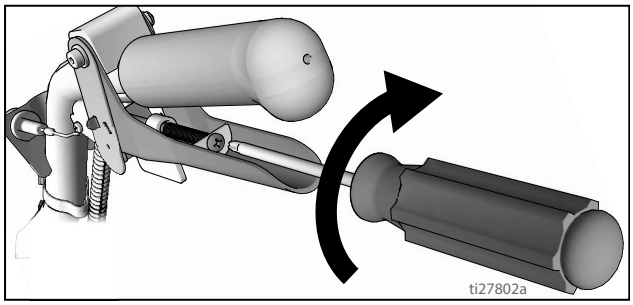

Geen spuitpictogram

3. Draai de schroef in het handvat linksom als er materiaal begint te spuiten voordat het spuitpictogram verschijnt.

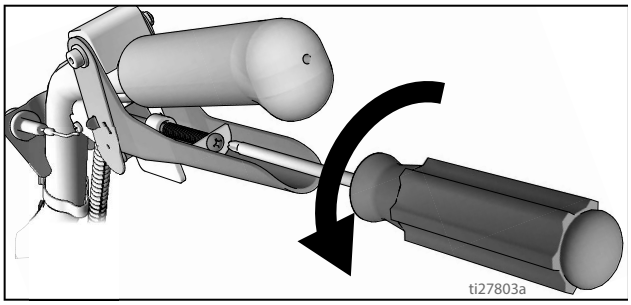

4. Stel de stelschroef zodanig af dat het spuitpictogram exact op het moment verschijnt dat het materiaal begint te spuiten.

Afstelling van pistoolkabel

Door de pistoolkabel af te stellen, wordt de afstand tussen de trekkerplaat en de pistooltrekker groter of kleiner. Voer de onderstaande stappen uit om de trekkerafstand af te stellen.

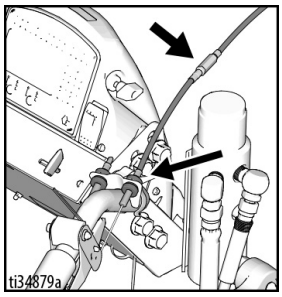

Handpistolen

Automatische pistolen
(heeft 2 locaties)

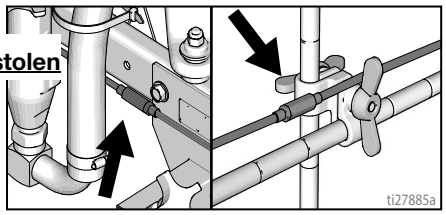

1. Gebruik een moersleutel om de bevestigingsmoer op de kabelregelaar los te draaien.

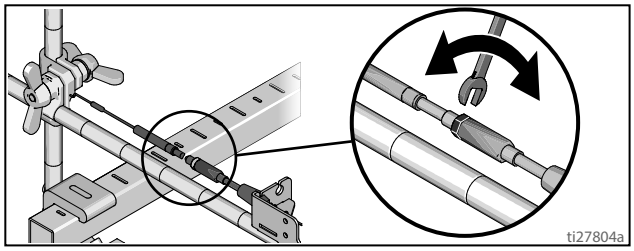

2. Draai de regelaar losser of vaster totdat het gewenste resultaat is bereikt. **OPMERKING:** Hoe meer draad er wordt blootgelegd, hoe kleiner de afstand tussen de pistooltrekker en de trekkerplaat.
3. Gebruik een moersleutel om de bevestigingsmoer op de regelaar aan te draaien.

Pistoolkabel toevoegen (Auto Gun)

De serie HP Auto kan worden uitgerust met twee pistoolaandrijvingen. Elke pistoolaandrijving kan één kabel bedienen.

1. Selecteer het kabeluiteinde met regelaar.
2. Plaats de blootgelegde kabel in de gleuf voor de kabelbeugel.

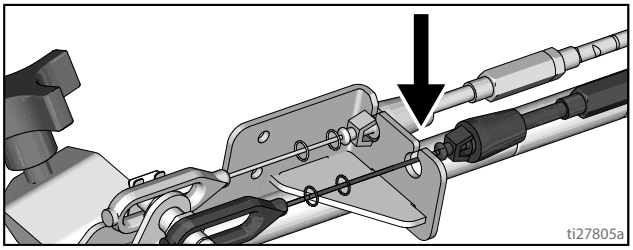

3. Steek de plastic kabelhouder in het gat voor de kabelbeugel.

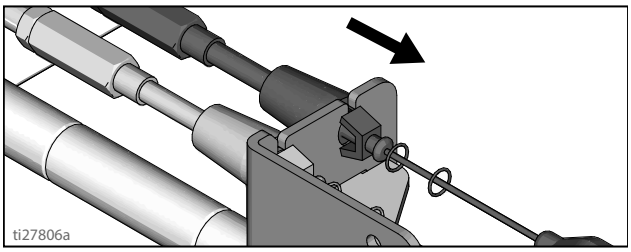

4. Plaats het kabeluiteinde op de trekkerplaatpen en installeer de klem.

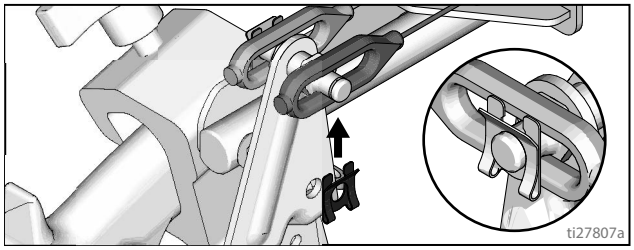

5. Leid de kabel rondom de eenheid en vervolgens naar boven door de kabelgaten achter de slangsteunen.

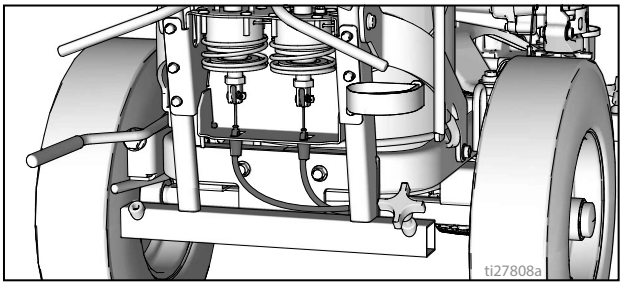

6. Leid de lus aan het kabeluiteinde door het rechthoekige gat in de beugel en steek de plastic kabelhouder in de aandrijvingsbeugel. Plaats het kabeluiteinde op de aandrijvingsstang en installeer de pen.

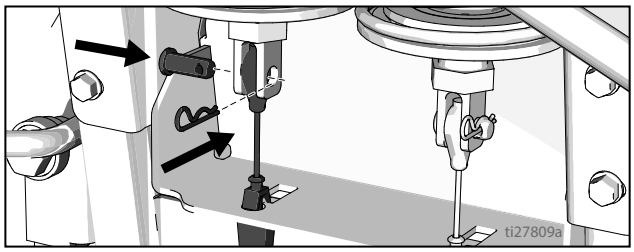

Afstelling voor rechte belijning

Het voorste wiel is ingesteld om de eenheid te centreren, zodat de operator rechte lijnen kan spuiten. Na verloop van tijd raakt het zwenkwiel mogelijk fout uitgelijnd, waardoor het opnieuw moet worden afgesteld. Voer de onderstaande stappen uit om het voorste zwenkwiel opnieuw te centreren:

1. Draai de bout op de beugel van het voorwiel los.

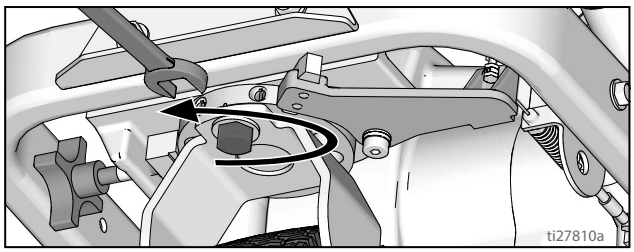

2. Als het belijningsapparaat naar rechts buigt, draai de stelschroef links los en draai de stelschroef rechts vast voor fijnafstelling.

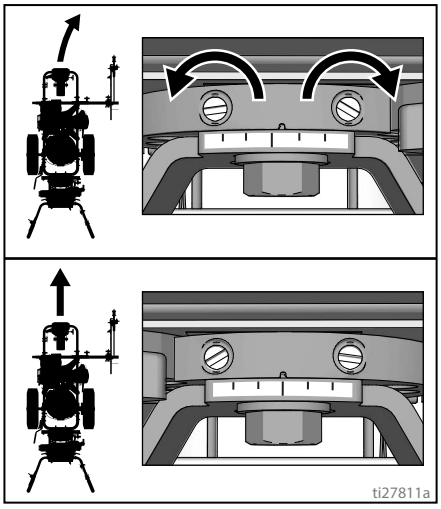

3. Als het belijningsapparaat naar links buigt, draai de stelschroef rechts los en draai de stelschroef rechts vast.

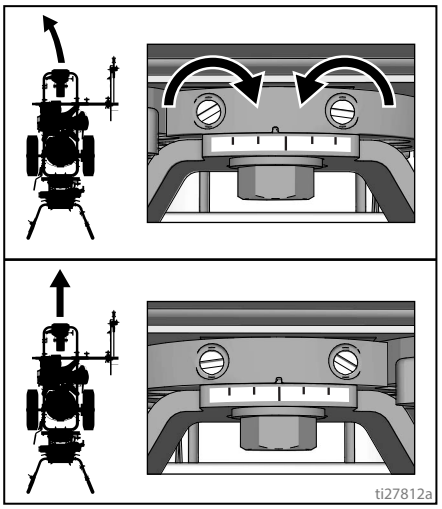

4. Rol het belijningsapparaat. Herhaal stappen 2 en 3 totdat de belijningsapparaat recht rolt. Draai de bout op de wielcentreerplaat aan om de nieuwe wielinstelling te blokkeren.

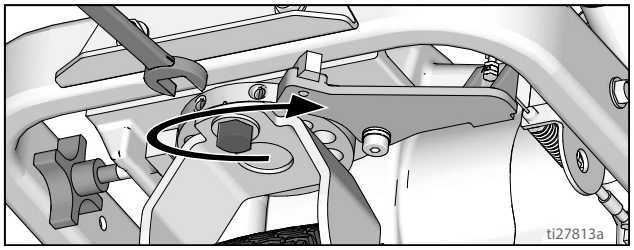

Aanpassing van de hendel

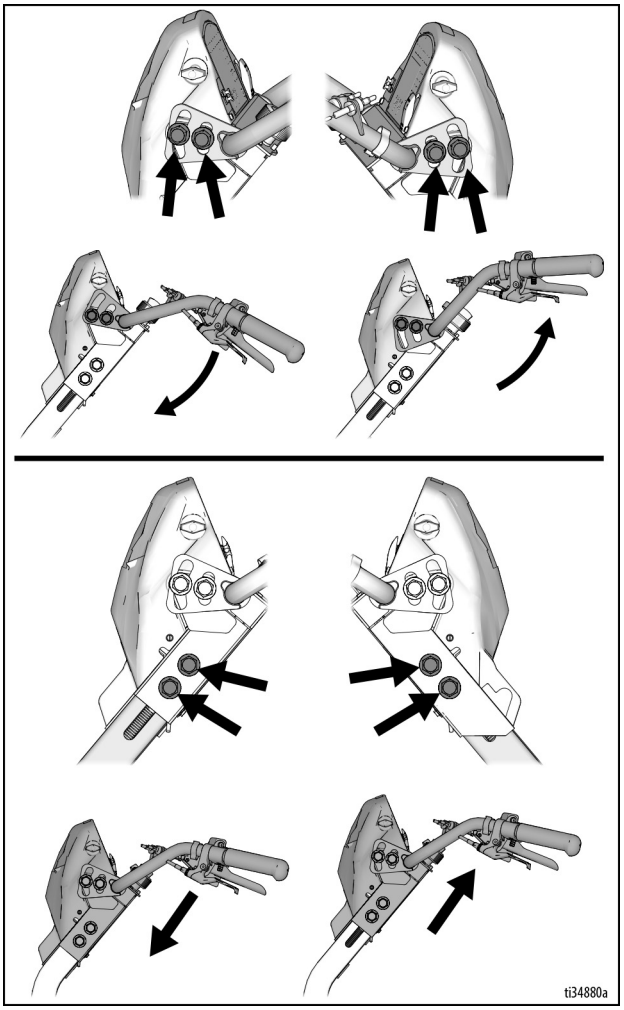

Stiplaser

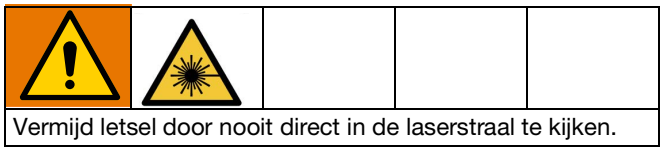

Vermijd letsel door nooit direct in de laserstraal te kijken.

1. Verwijder het accudeksel.

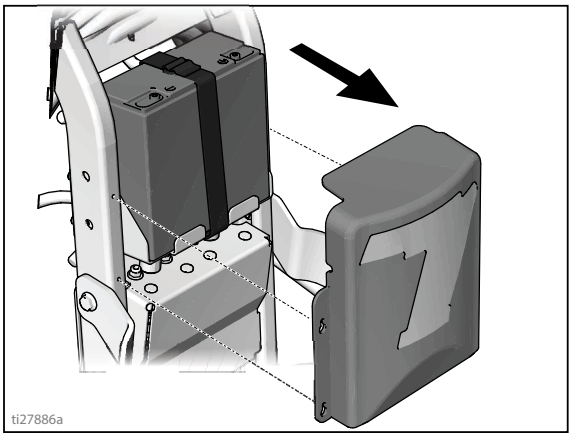

2. Bevestig de aan-uitschakelaar op de gewenste locatie op het stuur.

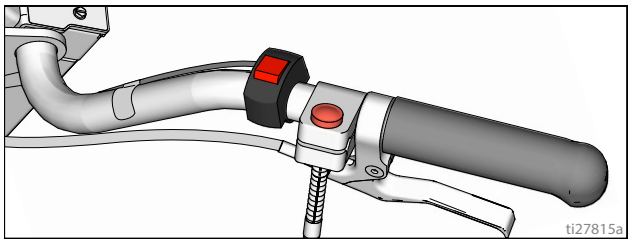

3. Bevestig de laser op de gewenste locatie op de pistoolarm.

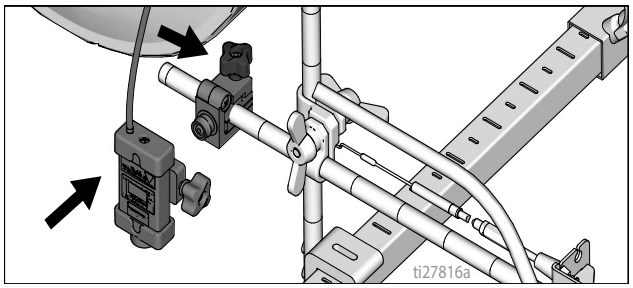

4. Leid de draden van de schakelaar naar de accu en sluit de klemmen (+) en (-) aan.

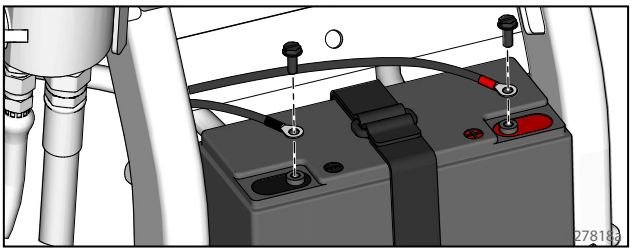

5. Sluit de draden van de schakelaar aan op de kabelboom.

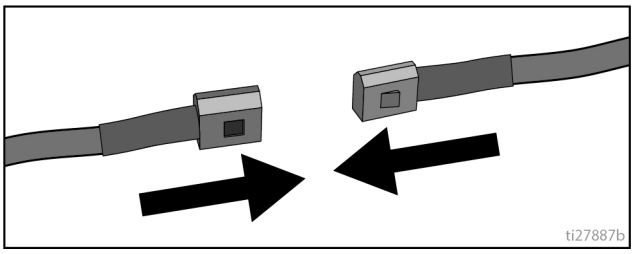

6. Bevestig het accudeksel weer.

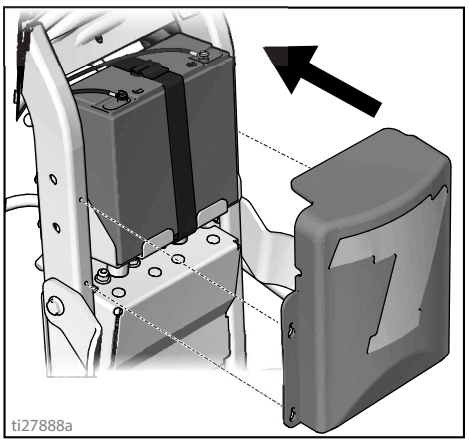

7. Schakel de laser in en plaats de stip onder de pistoolkop.

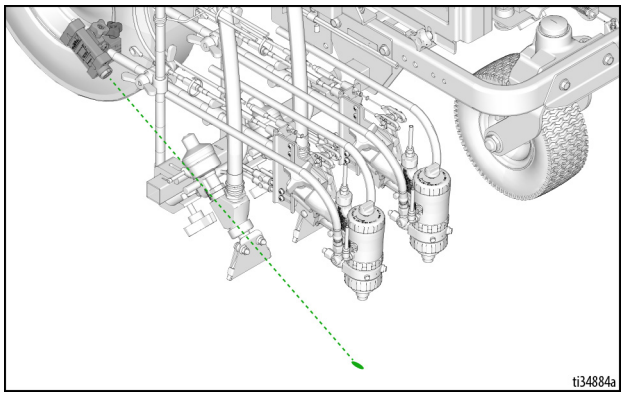

Reinigen

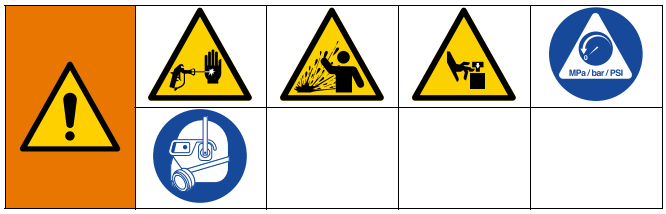

1. Voer de **Drukontlastings- procedure**, pagina 14.
2. Verwijder de beschermkap en tip van alle pistolen en plaats deze in aceton.

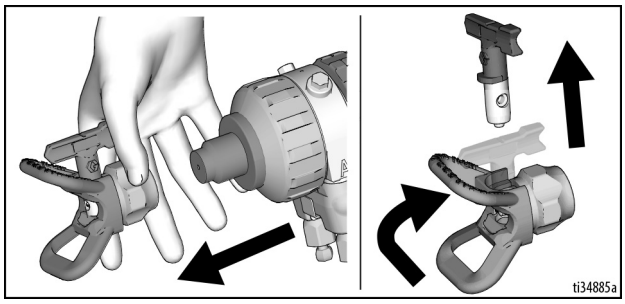

3. Voor beide filterverdeelstukken: draai de dop los, verwijder het filter en monteer zonder filter.

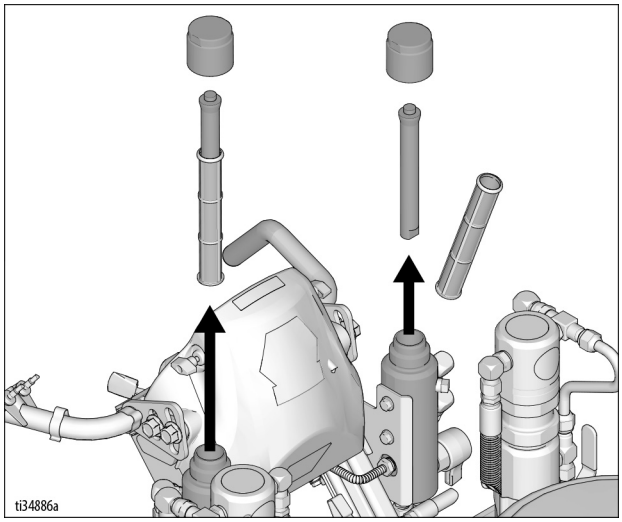

4. Stel het doseerventiel in op „niet doseren”.

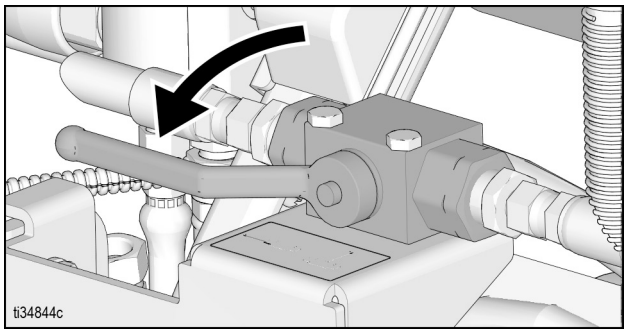

5. Plaats de sifonbuisset van de B-zijde in een geaarde metalen emmer die deels gevuld is met aceton. Bevestig een aardingsdraad aan een goed geaard punt.
6. Stel het ventiel van de pomp aan B-zijde in op **AAN** (pomp is nu actief).

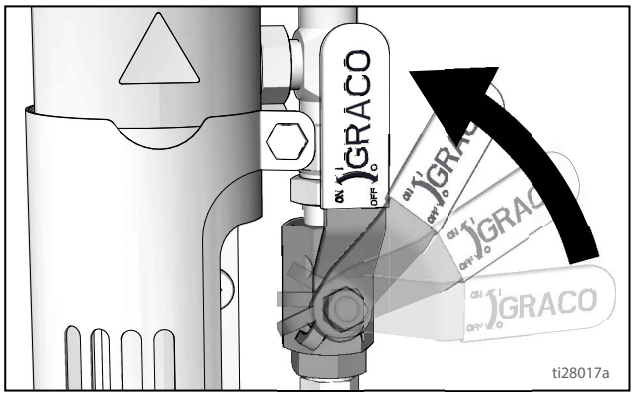

7. Voer de druk genoeg op om de pomp te starten. De pomp wordt gespoeld als er oplosmiddel uit de afvoerbuis stroomt.

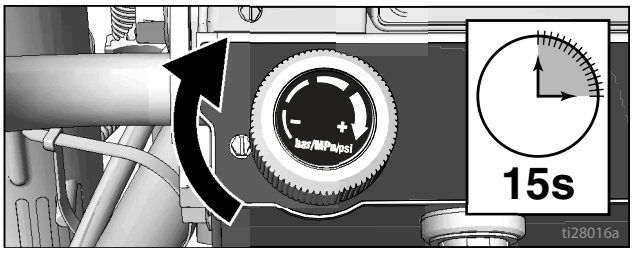

8. Breng de druk omlaag en draai het vulventiel naar spuiten.

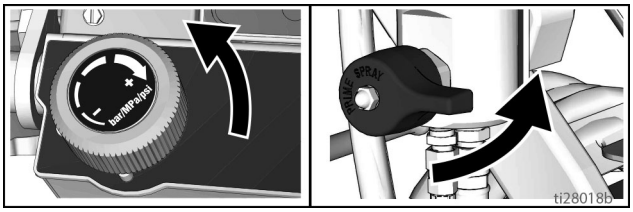

9. Leid de afvoerleiding terug naar de emmer van component B.
10. Schakel de zuigerbeveiliging in.

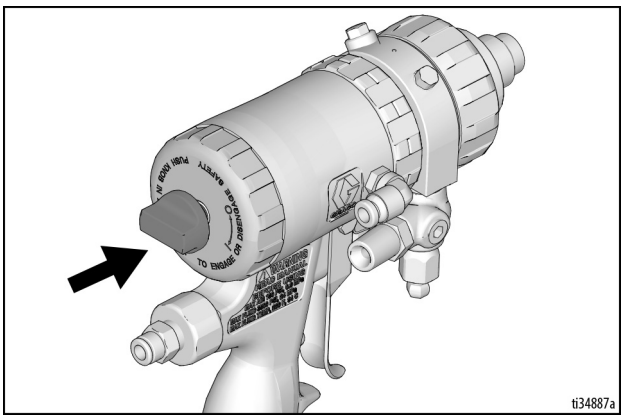

11. Draai materiaalventiel B open (ongeveer drie volledige omwentelingen).

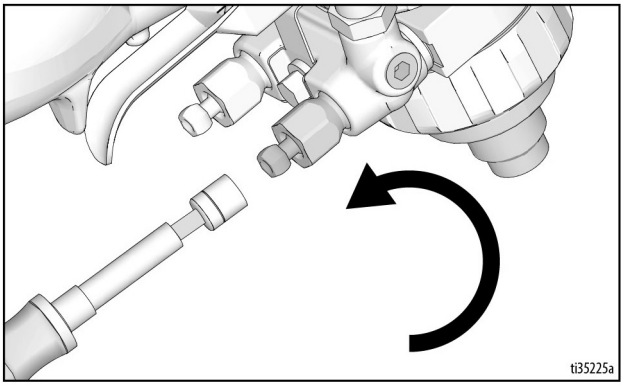

12. Schakel de zuigerbeveiliging uit.

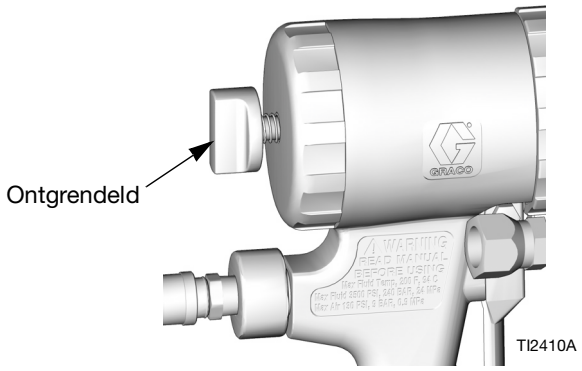

13. Houd het pistool tegen een geaarde metalen spoelemmer. Druk de trekker van de pistolen in en verhoog langzaam de materiaaldruk totdat de pomp soepel loopt.

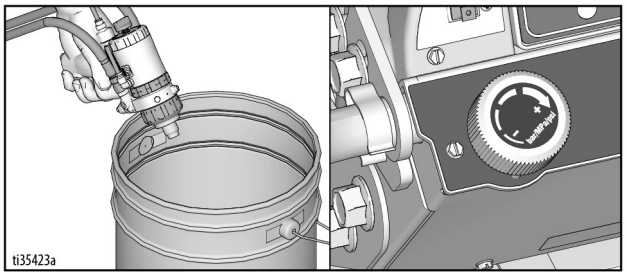

14. Sluit materiaalventiel aan B-zijde en schakel het ventiel van de pomp aan B-zijde UIT. Herhaal stap 4-12 voor pomp en pistool aan A-zijde.
15. Reinig de mengkamer, tip en tipbeschermer in acetonvloeistof.

SPOELEN

16. Vul de pomp met Pump Armor en monteer het filter, bescherming en tip.
17. Verwijder het slangverdeelstuk, zie **Tabel 1: Boormaten spuitopening**, pagina 47.
18. **Voorste uiteinde van Fusion MMA PC-pistool demonteren**, pagina 56, stap 3.
19. **Onderhoud - LineLazer V 200MMA 1:1**, pagina 57, stappen 6-8, leg in aceton.
20. Smeer de O-ringen, zie **De geluiddemper reinigen**, pagina 54.
21. **Onderhoud - LineLazer V 200MMA 1:1**, pagina 57, stap 5, leg in aceton met spuittips en spuittipkoppelstuk.
22. Smeer de O-ringen, zie **De geluiddemper reinigen**, pagina 54.
23. **De terugslagventielen controleren**, pagina 48.
24. **Voorste uiteinde van Fusion MMA-PC-pistool hermonteren**, pagina 56.
25. Plaats het slangverdeelstuk terug, zie **Tabel 1: Boormaten spuitopening**, pagina 47.
26. Vul elke keer als u gaat spuiten de halspakkingmoer met TSL om te zorgen dat de pakking minder snel slijt.

Dagelijkse uitschakelprocedure

1. Voer de **Drukontlastings- procedure**, pagina 14.
2. Sluit de vloeistofventielen A en B op het slangverdeelstuk met de meegeleverde moersleutel van 5/16”.

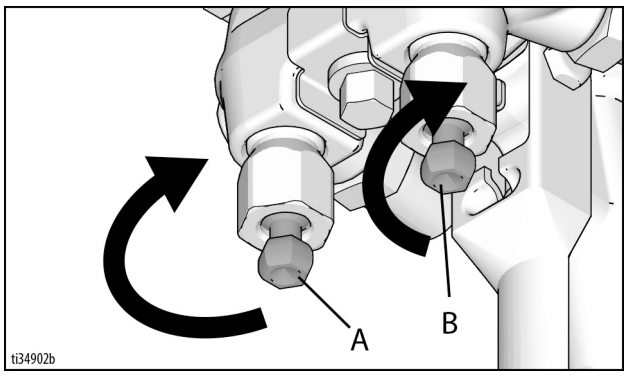

3. Laat het spoelluchtventiel open staan en het pistool gedeactiveerd terwijl de machine nog draait.

OPMERKING: Vet het pistool dagelijks in om het uitharden van twee componenten te voorkomen en vloeistofdoorgangen schoon te houden. Lucht uit de luchtkamer (AC), inklemmingspoorten (IP) en uit de spuitopening van de mengkamer (N) bevat vetaanslag die zich op alle oppervlakken afzet. Gebruik Graco-vet, artikelnr 117773, zie pagina 90.

OPMERKING: Stroomdoorgangen worden voor de duidelijkheid niet op schaal getoond. Zie Onderdelenlijst, pagina’s 74-75, voor artikelnummers en referentielocaties.

Verklaring

Lucht voor het doorspuiten

Vloeistof

Reinigingslucht

Smeren

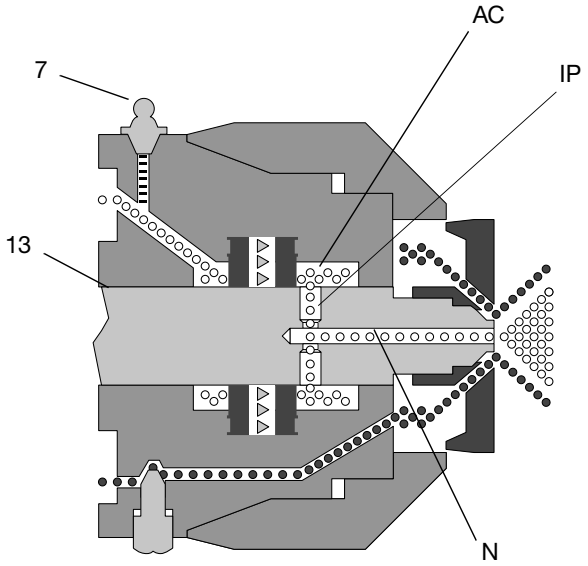

4. Verwijder de dop van de smeernippel (37). Breng met een smeerpistool smeervet aan in de smeernippel (25) totdat er smeernevel uit de spuitopening (N) van de mengkamer komt. Gebruik niet te veel vet; maximaal 2 keer spuiten is voldoende. Laat geen smeernevel op gespoten materiaal komen.

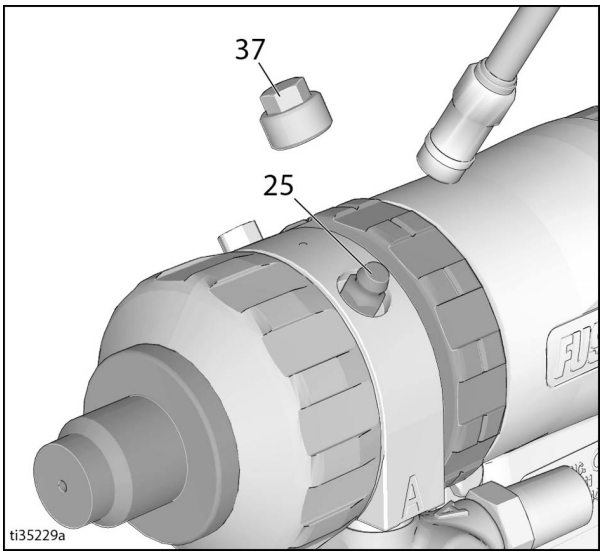

5. Plaats smeerdop (37) terug.

Display LineLazer V LiveLook

Serie HP Auto

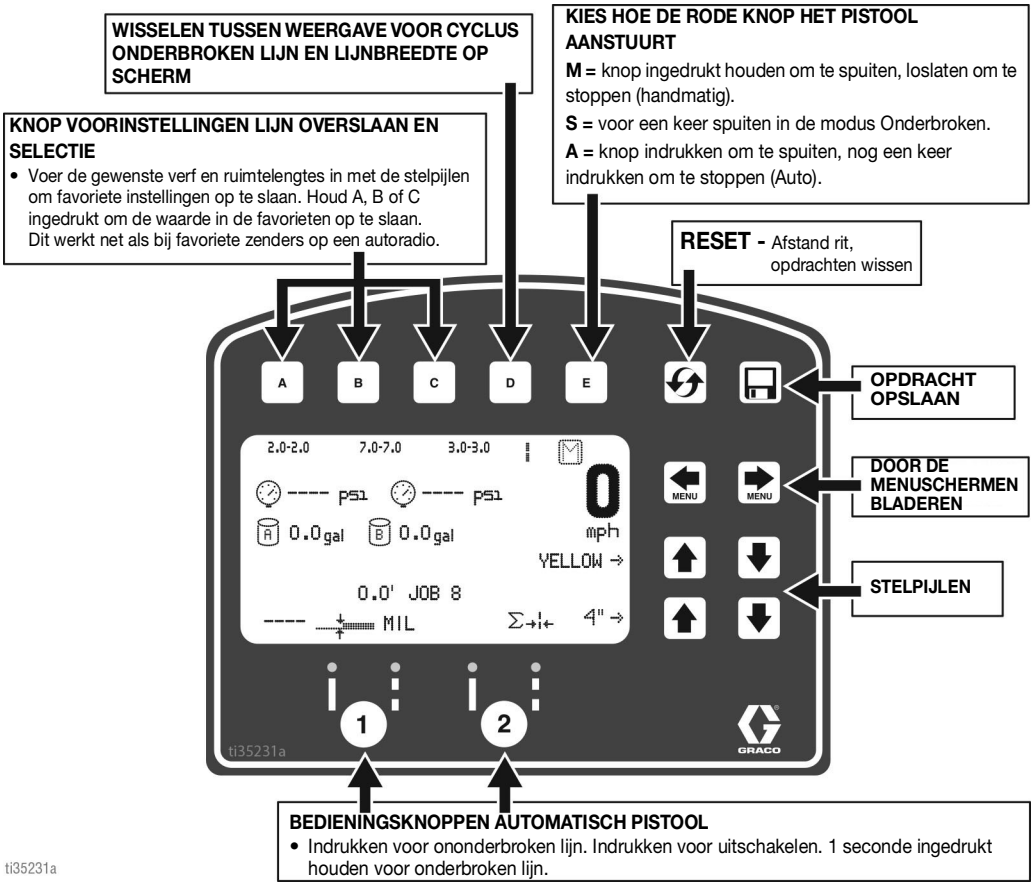

ti35231a

SCHERM BELIJNING

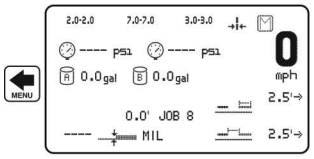

- **Hoofdscherm voor belijning.** Moet in deze modus staan voor elektronische bediening van pistolen.
- Cycli voor automatisch onderbroken lijn kunnen op dit scherm worden ingesteld. Kies onderbroken lijn op het gewenste pistool. Voer de gewenste afstand voor Verf en Ruimte in en begin met spuiten.
- Druk op de knop E om te kiezen hoe de rode knop de pistolen bedient.

M = knop ingedrukt houden om te spuiten, loslaten om te stoppen

S = voor een keer spuiten in de modus Onderbroken

A = indrukken voor starten, indrukken voor stoppen

MEETMODUS

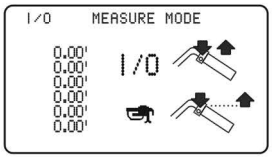

- **Modus Meten.** Mogelijkheid om tot 6 metingen te doen door op de rode knop te drukken om de meting te starten en nog een keer op de knop te drukken om de meting te stoppen.
- Als er een automatisch pistool is geselecteerd (zie hieronder) en de rode knop blijft ingedrukt, dan wordt er op elke 12 inch (30 cm) een stip geverfd totdat de knop wordt losgelaten.

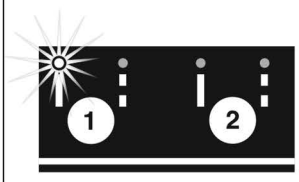

MODUS INDELING

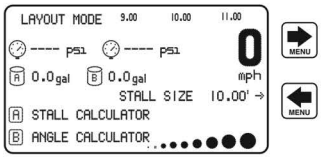

- **Modus Indeling.** Zet een stip op een gekozen afstand om een parkeerterrein in te delen.
- Voer de grootte van het vak in, activeer een automatisch pistool, druk op de rode knop en laat de machine rollen. Druk nog een keer op de rode knop om te stoppen met het zetten van stippen. Favorieten kunnen net als op het hoofdscherm worden opgeslagen.

A BEREKENING VAK
zie pagina 38

B BEREKENING HOEK
zie pagina 39

INSTELLINGEN/INFO

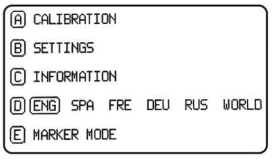

- Instellingen en informatie staan op dit scherm.
- Voor het meten van nauwkeurige afstanden moet de machine zijn gekalibreerd. Druk op A om de machine te kalibreren. Gebruik een afstand van minimaal 25 ft.

ti35232a

Eerste installatie (serie HP Auto)

Bij de eerste installatie wordt het belijningsapparaat op de bediening voorbereid met een aantal door de gebruiker ingevoerde parameters. De taal en meeteenheden kunnen worden ingesteld voordat u start of ze kunnen later worden aangepast.

Taal

Selecteer in Installatie/Informatie de juiste taal door op D te drukken totdat de taal is gemarkeerd.

ENG = Engels
SPA = Spaans
FRE = Frans
DEU = Duits
RUS = Russisch
WERELD = Symbolen zie **Toets symbool Wereld**, pagina 93.

OPMERKING: Talen kunnen later ook worden gewijzigd.

Eenheden

Druk op B om de instellingen te openen en daarna nog een keer op B om eenheden in te voeren. Kies de juiste meeteenheden.

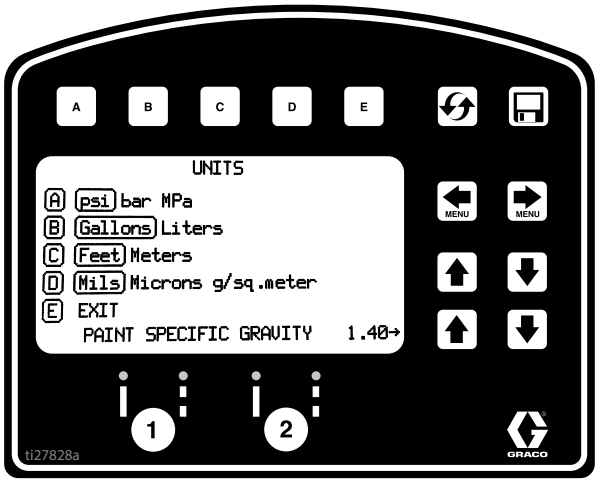

VS-eenheden

Druk = psi
Volume = gallon
Afstand = voet
Lijndikte - mil

SI-eenheden

Druk = bar (MPa beschikbaar)
Volume = liter
Afstand = meter
Lijndikte = micron (g/m^2 beschikbaar)

Soortelijk gewicht verf = Gebruik de OPWAARTSE en NEERWAARTSE pijlen om het soortelijk gewicht in te stellen. Vereist om de dikte van de verf te bepalen.

OPMERKING: alle eenheden kunnen te allen tijde individueel worden gewijzigd.

Kalibratie

1. Pomp de achterbanden op tot een spanning van 379 +/- 34 kPa (55 +/- 5 psi) en pomp waar nodig lucht bij.
2. Schuif de stalen tape uit tot een afstand van meer dan 8 meter (26 voet).

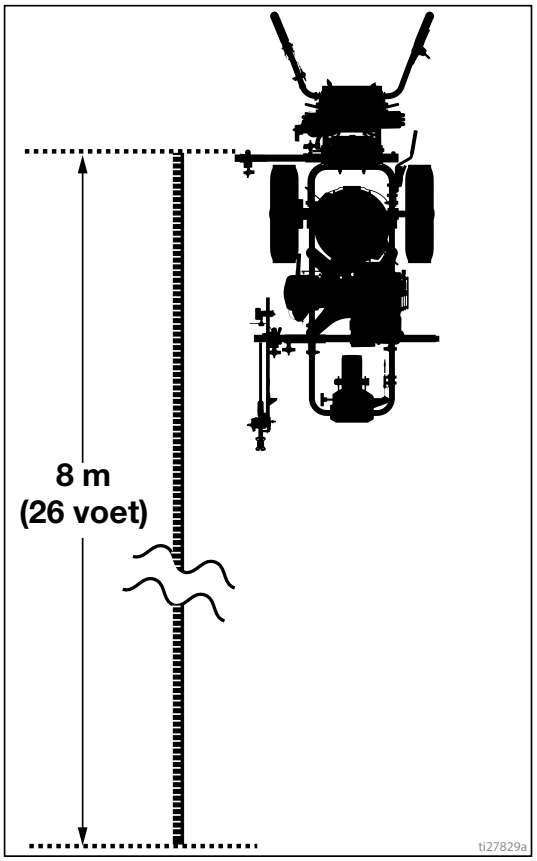

3. Druk [MENU] [MENU] op om Installatie/Informatie te selecteren.

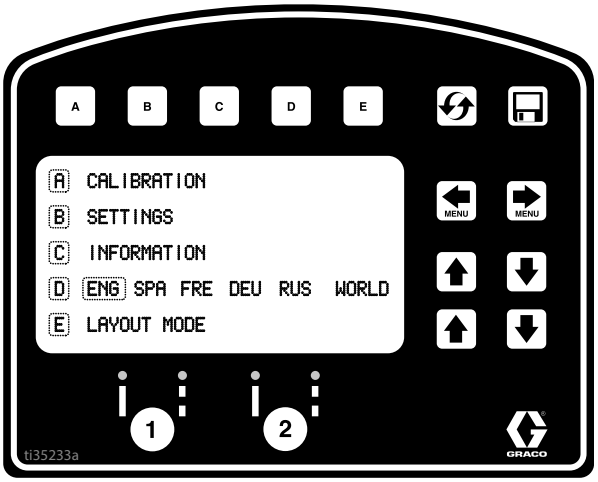

4. Druk op [A] voor Kalibreren. Stel de AFSTAND in op 7,6 m (25 voet) of langer. Langere afstanden leveren een grotere nauwkeurigheid op, afhankelijk van de omstandigheden.

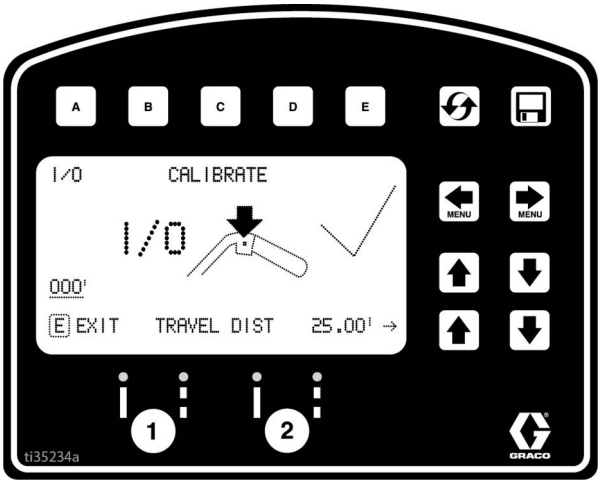

5. Lijn uit op de laser en lijn de laserstip uit met 30,5 cm (1 ft) op de stalen tape.

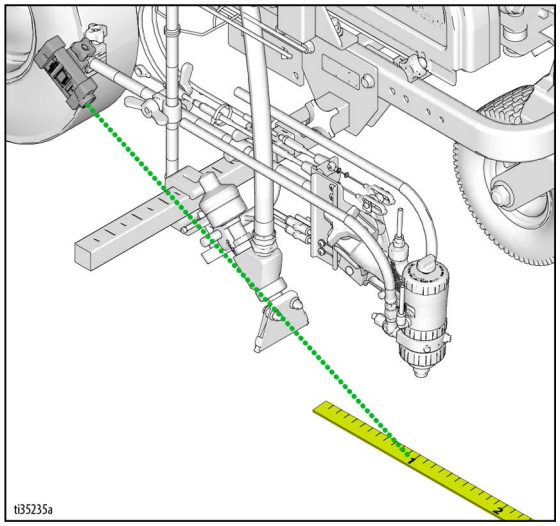

6. Druk kort op de regelknop van de pistooltrekker om met kalibreren te beginnen.

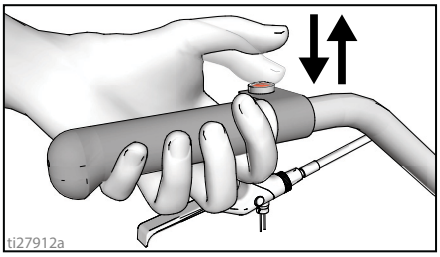

7. Beweeg het belijningsapparaat vooruit. Houd de laserstip uitgelijnd op de stalen tape.

8. Stop wanneer de laser is uitgelijnd met 8 meter (26 ft) of de ingevoerde afstand op de stalen tape (afstand van 7,6 m / 25 ft).

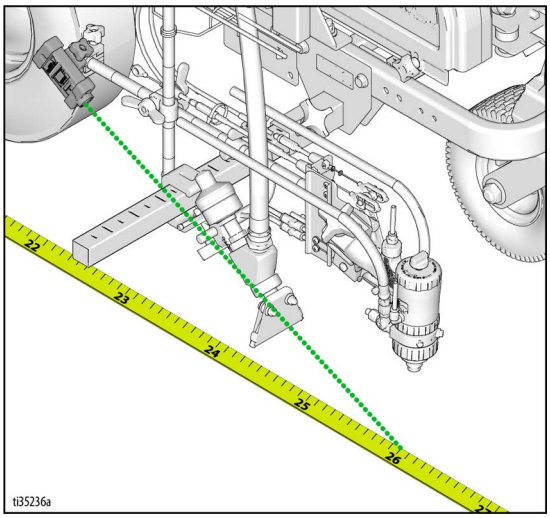

9. Druk kort op de regelknop van de pistooltrekker om met kalibreren te voltooien.

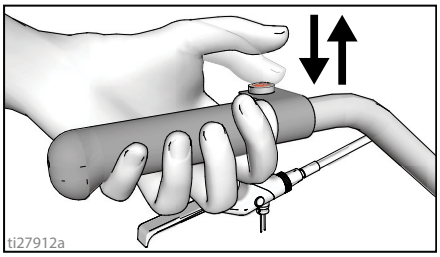

- De kalibratie is niet voltooid wanneer het uitroepteken ⚠ wordt weergegeven.

- De kalibratie is voltooid wanneer het vinkteken ✓ wordt weergegeven.

10. De kalibratie is nu voltooid.

Ga naar de **Modus Meten (serie HP Auto)**, pagina 36 en controleer de nauwkeurigheid door de tape te meten.

Modus belijning (serie HP Auto)

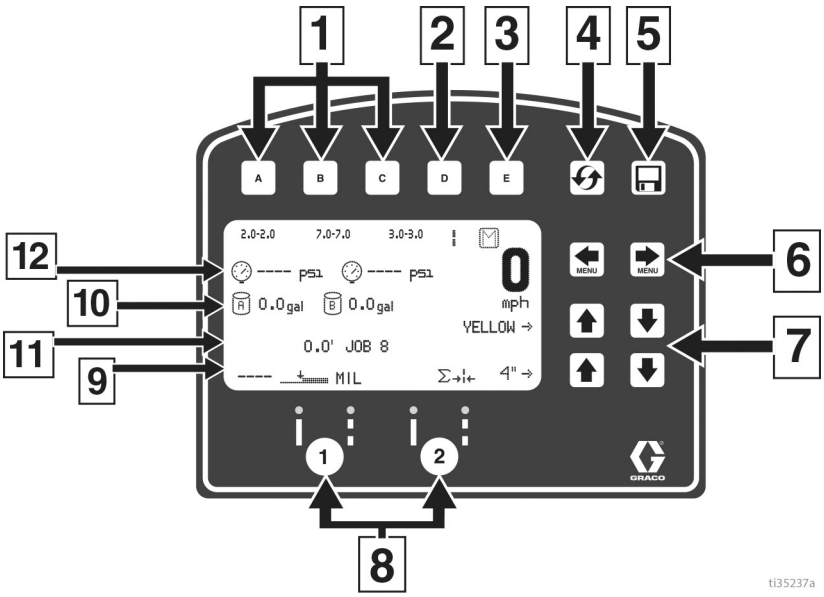

Ref.	Omschrijving
1	U kunt een „Favoriet” **Selecteren** door de knop minder dan één seconde ingedrukt te houden.
	U kunt een „Favoriet” **Opslaan** door de knop langer dan drie seconden ingedrukt te houden.
2	Wisselt tussen weergave van lijnbreedte of waarde verf en afstand.
3	Wisselt tussen de modus Handmatig, de modus Semi-automatisch en de modus Automatisch.
	Modus Handmatig M **:** Houd de regelknop van de pistooltrekker ingedrukt om een lijn aan te brengen.
	Modus semiautomatisch S **:** Houd de regelknop van de pistooltrekker kort ingedrukt om de geprogrammeerde lengte één keer te trekken in de modus Onderbroken.
	Modus Automatisch A **:** Druk kort op de regelknop van de pistooltrekker om een lijn aan te brengen. Druk nog een keer kort op de knop om te stoppen.
4	Reset de afstand.
5	Taakgegevens opslaan, pagina 45.
6	Bladeren tussen menuschermen.
7	Stelknoppen voor verf en lengte afstand **OF** lijnbreedte.
8	Activeringsknoppen voor automatisch pistolen.
9	Dikte MIL. Onder het spuiten wordt „Direct gemiddelde MIL” weergegeven. Bij stoppen wordt „Gemiddelde MIL opdracht” weergegeven.
10	Totaal gallons (liters) gespoten, pomp A en B
11	Totale gespoten lijnlengte.
12	Druk, pomp A en B

Bediening in modus Belijning

Het belijningsapparaat moet draaien voordat de regelknop voor de pistooltrekker wordt geactiveerd.

1. Zorg ervoor dat de motor draait.
2. Gebruik de activeringsknoppen van de pistolen om de pistolen en het belijningstype te selecteren.

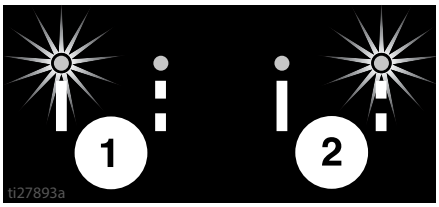

3. Druk op de regelknop van de pistooltrekker om met spuiten te beginnen.

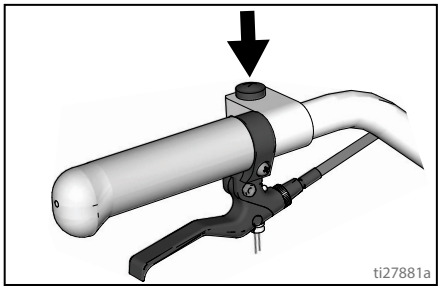

In de modus Automatisch of de modus Semi-automatisch knippert A of S als de regelknop voor de pistooltrekker wordt ingedrukt om aan te geven dat de signaalmodus actief is.

Modus Meten (serie HP Auto)

De modus Meten vervangt een tapemeting om de afstand te meten bij het indelen van een te belijnen gebied.

1. Gebruik om de modus Meten te selecteren.

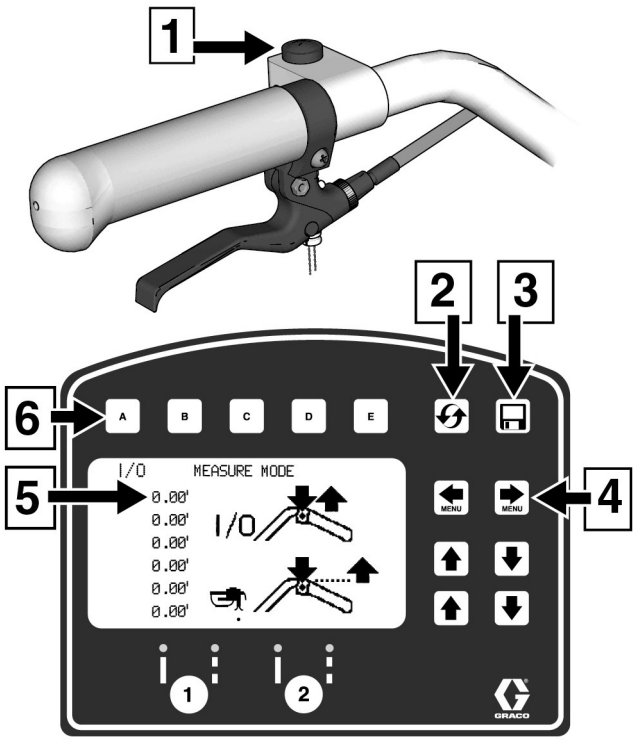

Ref.	Omschrijving
1	Druk op deze knop om de meting te starten of te stoppen.
2	Houd de knop ingedrukt om alle waarden weer op nul te zetten.
3	Taakgegevens opslaan, pagina 45.
4	Bladeren tussen de hoofdmenuschermen
5	Laatst genomen meting
6	Druk op de knop om de meting te starten en druk op de knop om de meting te stoppen

2. Druk kort op de regelknop van de pistooltrekker. Beweeg het belijningsapparaat naar voren of naar achteren. (Naar achteren bewegen is een negatieve afstand.)

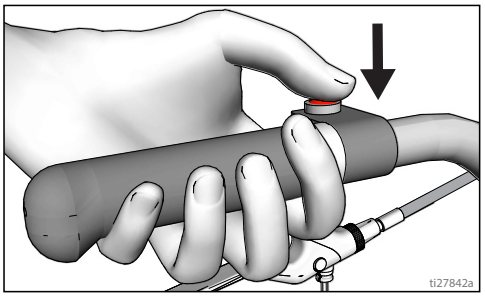

3. Druk kort op de regelknop voor de pistooltrekker om de gemeten lengte te voltooien. Er zijn tot zes lengtes zichtbaar.

De laatste gemeten lengte wordt ook als de gemeten afstand opgeslagen op het display voor Berekening vak. Zie **Berekening vak**, pagina 38.

Als er een automatisch pistool is geactiveerd, houd de regelknop voor de pistooltrekker kort ingedrukt om een stip te spuiten. Als de trekker wordt ingedrukt terwijl het belijningsapparaat beweegt, dan wordt er elke 30,5 cm (12 inch) een stip gezet.

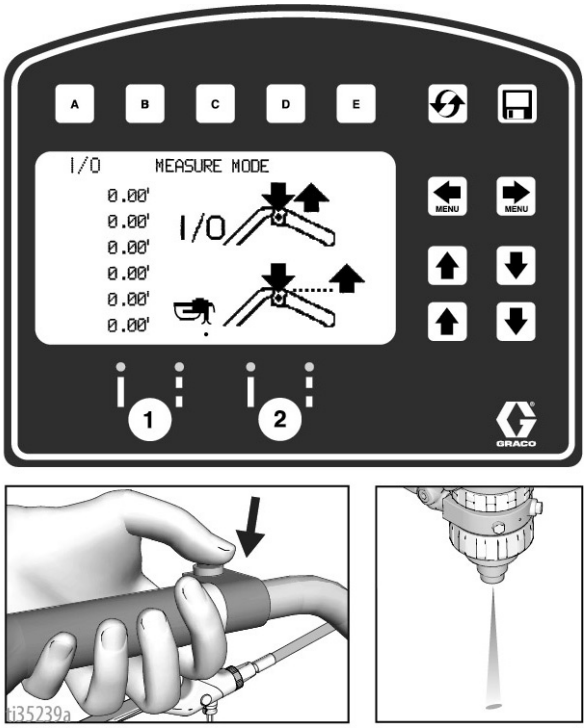

Modus Indeling

De modus Indeling wordt gebruikt om vakken op parkeerplaatsen te berekenen en te markeren.

1. Gebruik MENU MENU om de modus Indeling te selecteren.

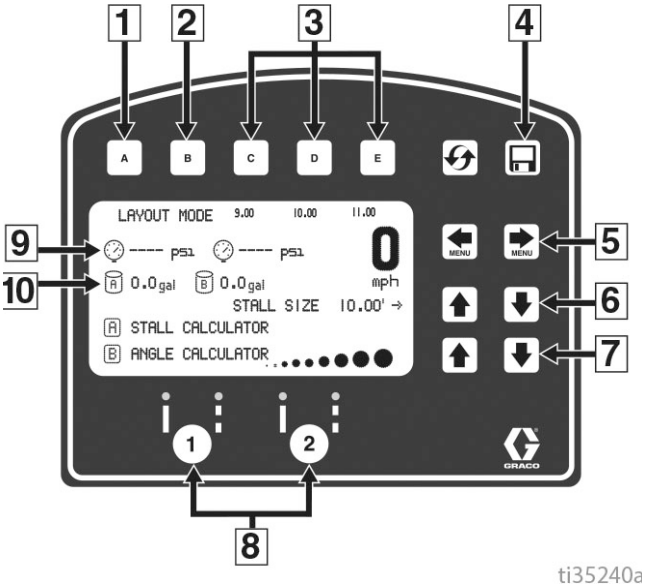

Ref.	Omschrijving
1	Het menu Berekening vak wordt geopend. Zie **Berekening vak**, pagina 38.
2	Het menu Berekening hoek wordt geopend. Zie **Hoekberekening**, pagina 39.
3	**Selecteer** een „Favoriet” door de knop minder dan één seconde ingedrukt te houden.
	Sla een „Favoriet” op door de knop langer dan drie seconden ingedrukt te houden.
4	Taakvastlegging, pagina 45.
5	Bladeren tussen de menuschermen.
6	Pas de afmetingen van het vak / afstand van de stippen aan.
7	Pas de afmetingen van de stippen aan.
8	Activeringsknoppen voor automatisch pistool.
9	Druk, pomp A en B
10	Totaal gallons (liters) gespoten, pomp A en B

2. Gebruik de activeringsknoppen van het pistool om pistolen te selecteren.

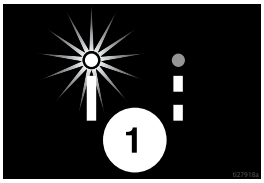

3. Druk kort op de regelknop van de pistooltrekker en beweeg het belijningsapparaat naar voren.

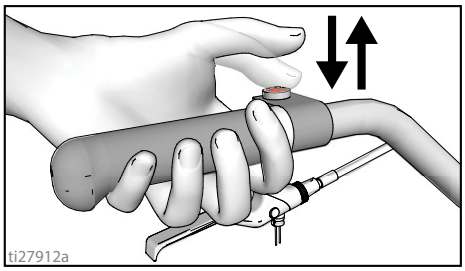

4. Het belijningsapparaat plaatst standaard elke 2,7 m (9,0 voet) een stip om de afmetingen van het vak te markeren. De afmetingen van het vak kunnen worden aangepast.
5. De stippen worden geplaatst totdat de regelknop van de pistooltrekker weer kort wordt ingedrukt.

OPMERKING: Een indicator op het scherm knippert beurtelings wanneer de regelknop voor de pistooltrekker wordt ingedrukt om aan te geven dat de signaalmodus actief is.

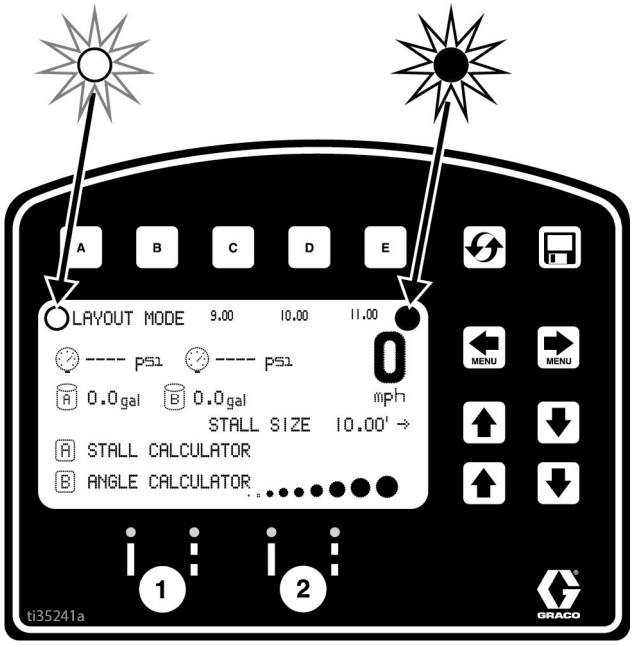

Berekening vak

De functie Berekening vak wordt gebruikt om de afmetingen van een vak in te stellen. Het belijningsapparaat deelt de gemeten lengte door de afmetingen van het vak om het aantal vakken te bepalen dat in de gemeten lengte past. De gebruiker kan het aantal vakken aanpassen en op een rond getal instellen; de breedte van de vakken wordt berekend.

1. Gebruik [MENU] [MENU] om de modus Indeling te selecteren.

   Druk op [A] om het menu Berekening vak te openen.

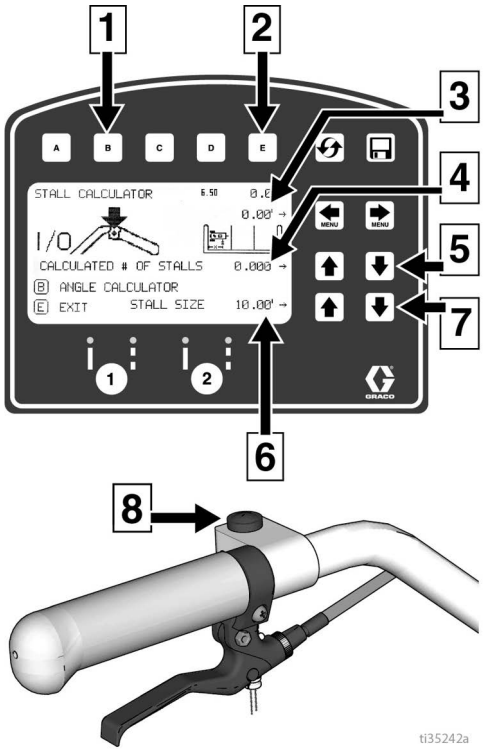

Ref.	Omschrijving
1	Het menu Hoekberekening wordt geopend. Zie **Hoekberekening**, pagina 39.
2	Afsluiten en terug naar de afmetingen van de vakken voor de modus Indeling.
3	Gemeten afstand.
4	Berekend aantal vakken. Wanneer het aantal vakken wordt gewijzigd, dan worden de afmetingen van de vakken ook aangepast.
5	Hiermee wordt het aantal vakken aangepast.
6	Grootte van het vak. Wanneer de afmetingen van de vakken worden gewijzigd, verandert ook het berekende aantal vakken.
7	Hiermee worden de afmetingen van het vak aangepast.
8	Druk op deze knop om de meting te starten of te stoppen.
9	Afstellen offset (x)
10	Slaat offset (x) op Gedurende 2 seconden ingedrukt houden om de waarde op te slaan.

2. De laatst gemeten lengte in de modus Meten wordt automatisch weergegeven. Druk op de regelknop van de pistooltrekker om een nieuwe meting te starten. Druk nog een keer op de knop om met meten te stoppen. Bij het meten tussen stoepranden kan de afstand tussen de achterband/stoeprand tot het pistool/de laserstip worden verrekend door de offset-waarde (x) in te stellen.
   a. Zet het belijningsapparaat achteruit tegen de stoeprand. Meet dan met een meetlint de afstand vanaf het punt waar de band de stoeprand raakt tot aan de laserstip op de grond.
   b. Gebruik [MENU] [MENU] om de offset (x) in te stellen.
   c. Deze waarde kan worden opgeslagen door [D] 2 seconden ingedrukt te houden.
   d. De onder [D] opgeslagen waarde kan bij de gemeten afstand worden opgeteld voor of na het meten tussen de stoepranden.
   e. De offset (x) is ook na de meting nog aan te passen, met behulp van [MENU] [MENU].

De afmetingen en het berekende aantal van de vakken kunnen beide worden aangepast.

3. Druk op [E] om terug te keren naar de modus Indeling. De afmetingen van de vakken worden opgeslagen en weergegeven op het scherm voor de modus Indeling.

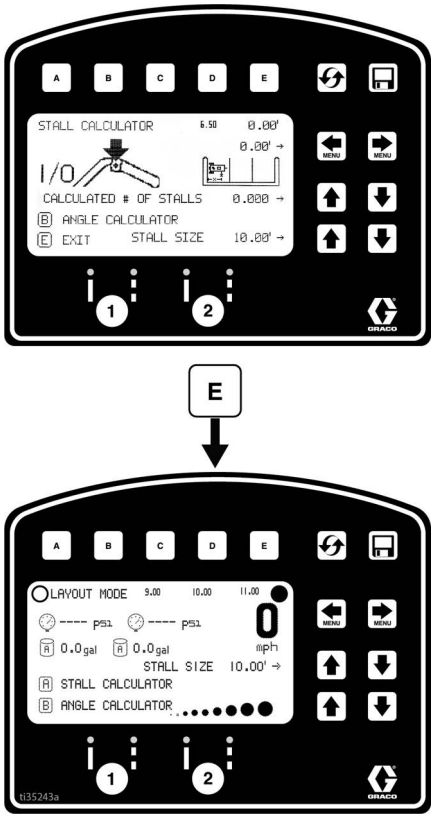

4. Druk kort op de regelknop van de pistooltrekker om te beginnen met het aanbrengen van stippen. Druk weer kort op de regelknop van de pistooltrekker om te stoppen.

Hoekberekening

De functie Berekening hoek wordt gebruikt om de offsetwaarde en de waarde voor de afstand tussen de stippen te berekenen voor een indeling.

1. Gebruik [MENU] [MENU] om de modus Indeling te selecteren.

   Druk op [B] om het menu Hoekberekening te openen.

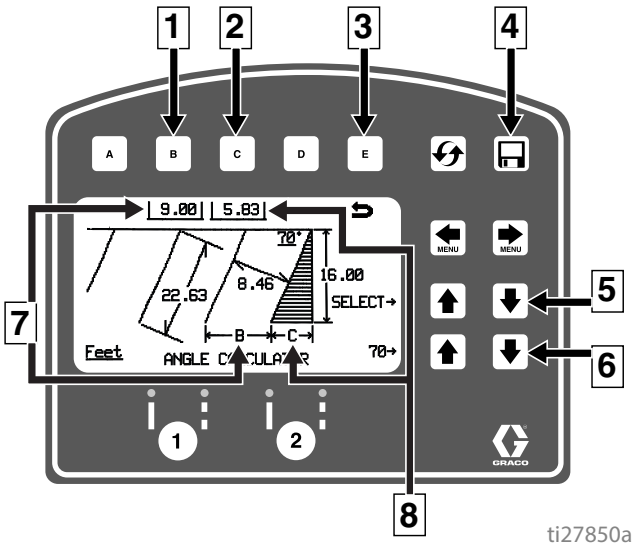

Ref.	Omschrijving
1	Berekende afstand tussen stippen (B) overbrengen naar de modus Indeling.
2	Draagt berekende offset, C, over naar de modus Indeling.
3	Afsluiten en terug naar de modus Indeling zonder waarden over te brengen.
4	Gegevens opslaan.
5	Ingevoerde variabele waarden selecteren.
6	De geselecteerde variabele aanpassen.
7	Berekende afstand tussen stippen (B).
8	Berekende offset, C.

2. De afstand tussen de stippen (B) en de offset (C) worden berekend op basis van de ingevoerde parameters:

Hoek vakken
Diepte vakken
Afmetingen vakken (breedte)
Lengte van de lijnen

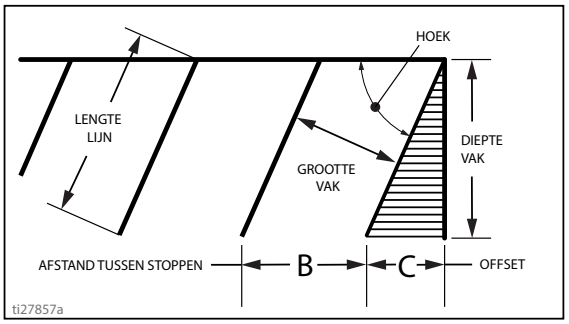

3. Druk op [C] om de berekende offset over te brengen naar de modus Indeling. Sla deze waarde waar gewenst op bij de favorieten.

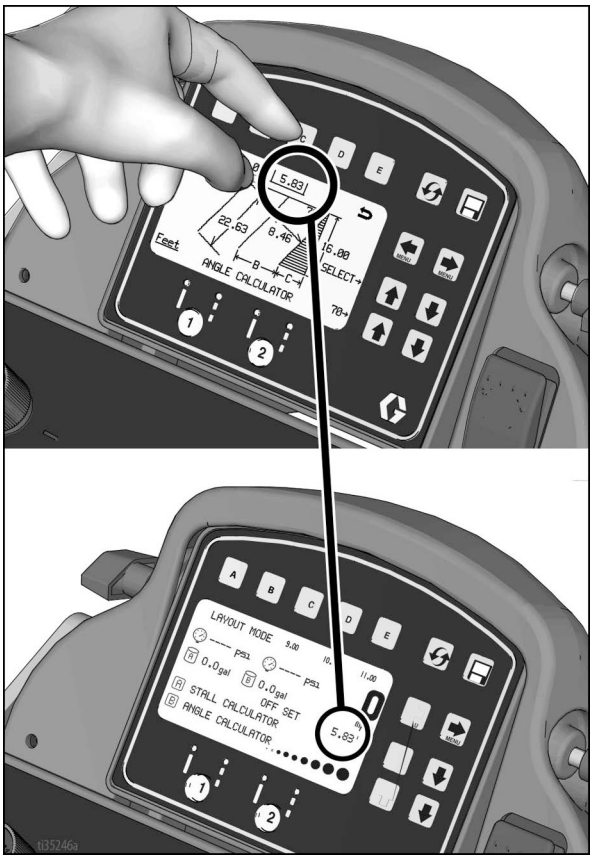

4. Druk op **B** om de berekende afstand tussen stippen over te brengen naar de modus Indeling. Sla deze waarde waar gewenst op bij de favorieten.

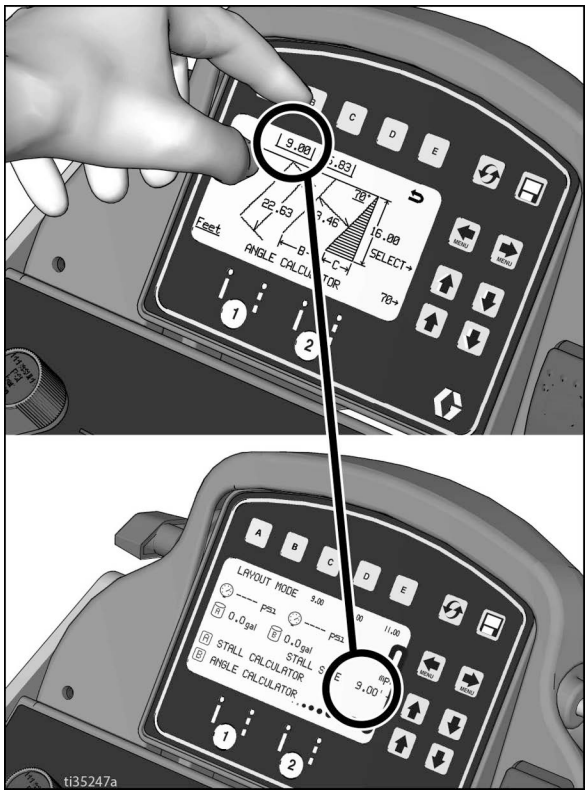

5. Druk kort op de regelknop van de pistooltrekker om te beginnen met het markeren van de stippen voor de afmetingen van het vak. Druk kort op de regelknop van de pistooltrekker om te stoppen met het markeren.

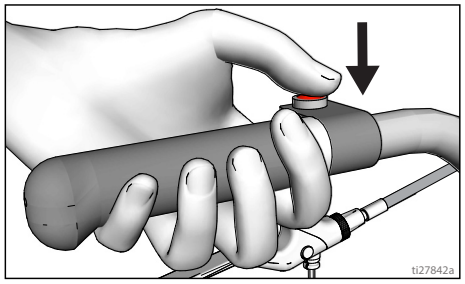

Installatie/Informatie

Druk op MENU MENU om Installatie/Informatie te selecteren.

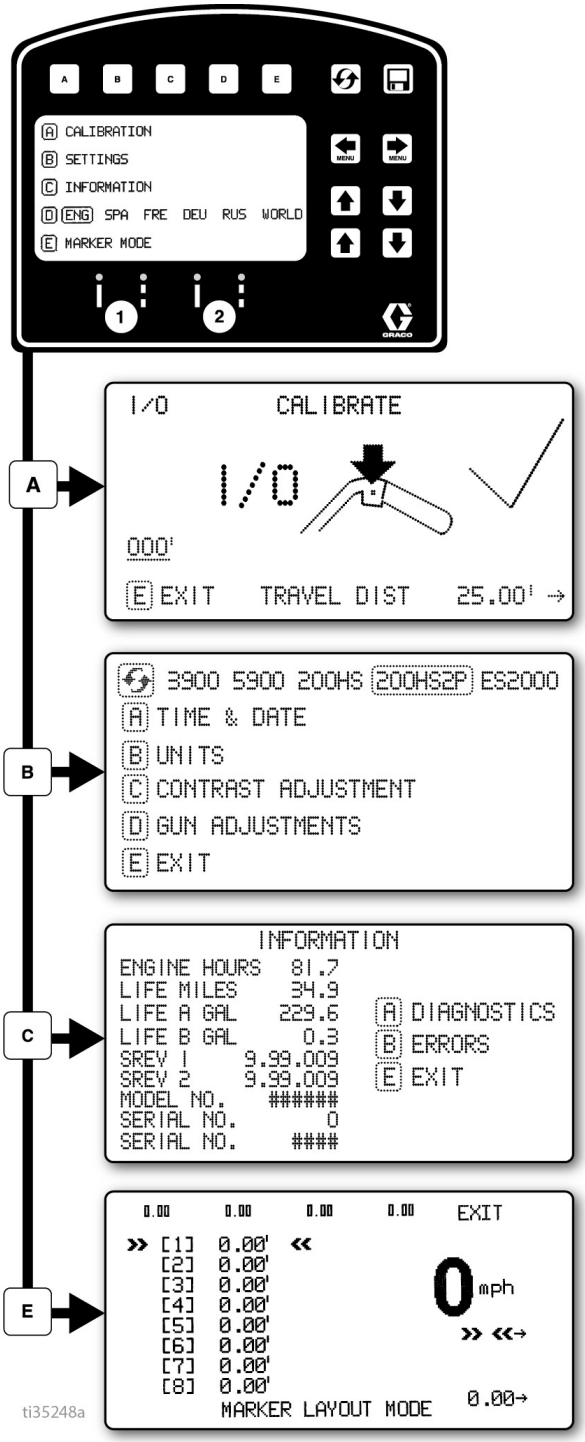

Druk op D om Taal te selecteren.
Zie **Taal**, pagina 33.

Zie **Kalibratie**, pagina 33.

Zie **Instellingen**, pagina 42.

Zie **Informatie**, pagina 43.

Zie de **Modus indeling - Markeren**, pagina 44.

Instellingen

Druk op [MENU] [MENU] om Installatie/Informatie te selecteren.

Druk op [B] om het menu Instellingen te openen.

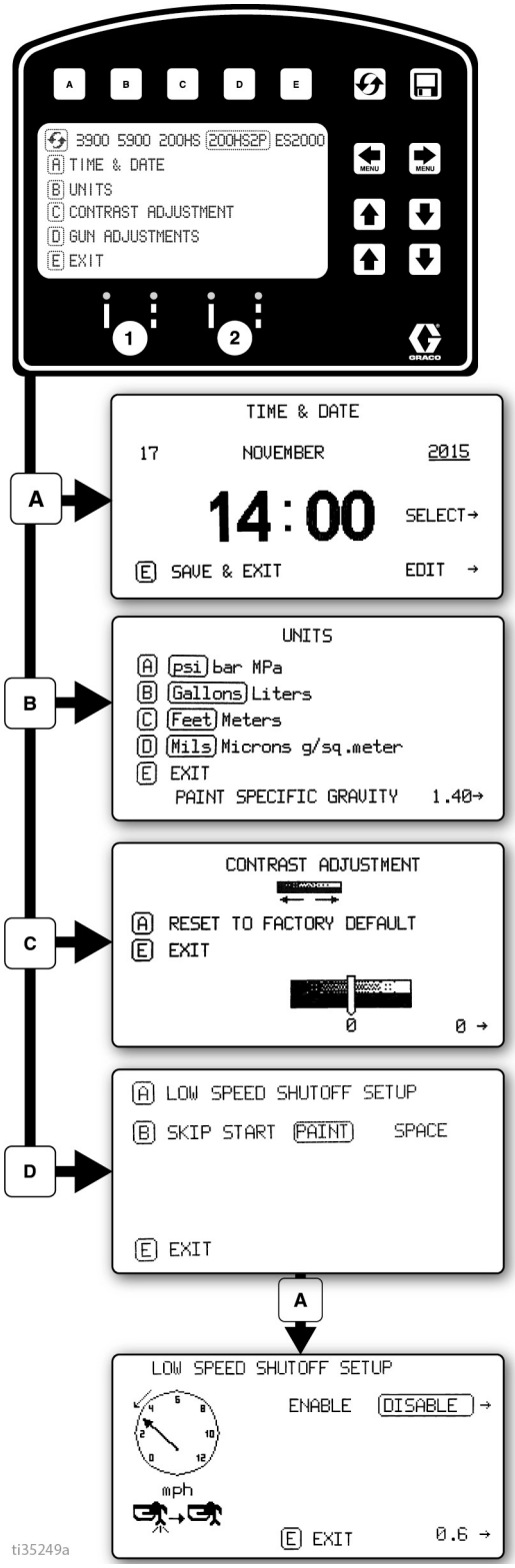

Kiest het type machine.
Noodzakelijk voor nauwkeurig tellen van gallons.

Gebruik [↑] [↓] [↑] [↓] om tijd en datum in te stellen.
Nodig voor nauwkeurig opslaan van gegevens.

Stel eenheden in met [A] [B] [C] [D]

Gebruik [↑] [↓] om het contrast van het scherm in te stellen.

Druk voor geprogrammeerde onderbroken lijnen op [B] om te kiezen:

Eerst verf ***of*** ***Eerst overslaan***

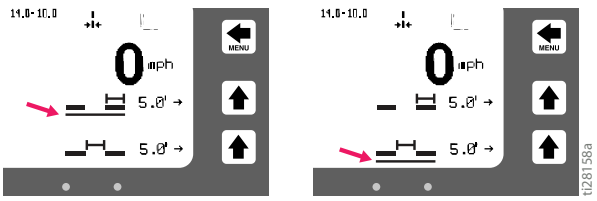

In de automatische modus worden de pistolen niet geactiveerd of uitgeschakeld als de snelheid lager is dan de ingestelde waarde.

[MENU] [MENU] Uitschakeling bij lage snelheid in- of uitschakelen

[↑] [↓] Stel de instelling voor lage snelheid in.

Informatie

Druk op [MENU] [MENU] om Installatie/Informatie te selecteren.

Druk op [C] om het menu Informatie te openen.

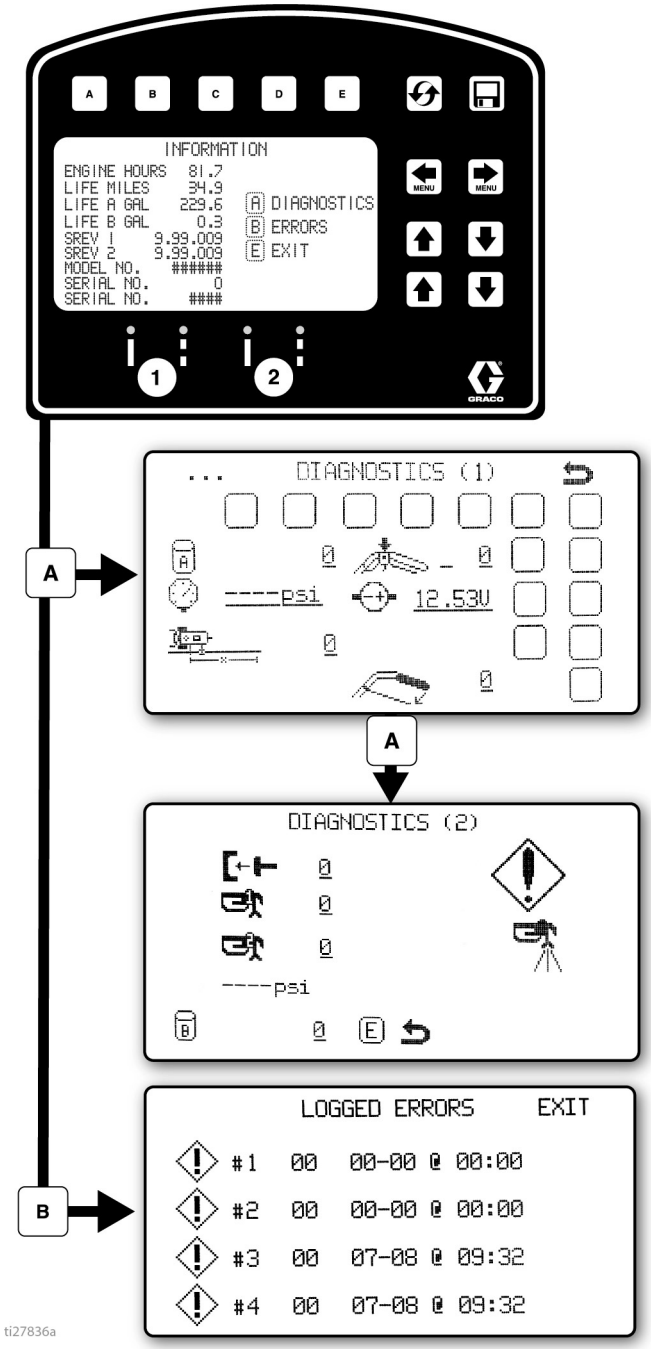

Geeft gegevens over de levensduur en informatie over het belijningsapparaat weer en slaat deze op.

Bekijk en test de functionaliteit van het component

- Str Slagteller
- Toetsen van het touchpad
- Drukomzetter
- Spanning motor
- Afstandssensor
- Accuspanning

- Koppelings-
- Solenoïde 1
- Solenoïde 2
- Status acculading

Slaat de laatste vier foutcodes op die zich hebben voorgedaan.

Beschrijving codes

02 = te hoge druk

03 = Geen omvormer waargenomen

Reset foutcodes

Modus indeling - Markeren

In de modus Indeling - Markeren kan er een stip of serie stippen worden gespoten om een gebied te markeren.

1. Druk op [MENU] [MENU] om Installatie/Informatie te selecteren. Druk op [E] om de modus Indeling - Markeren te openen.

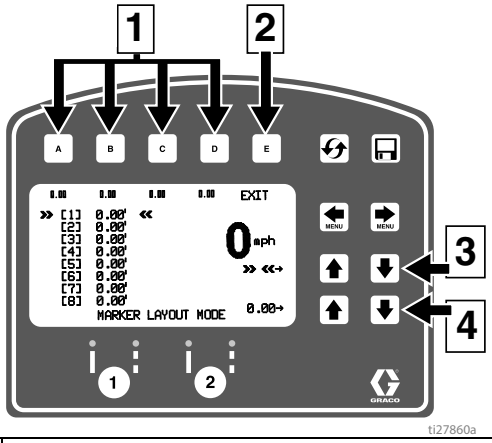

Ref.	Omschrijving
1	U kunt een „Favoriet” **Selecteren** door de knop minder dan één seconde ingedrukt te houden.
	U kunt een „Favoriet” **Opslaan** door de knop langer dan drie seconden ingedrukt te houden.
2	Afsluiten en terug naar het menu Informatie.
3	Selecteer de waarde die u wilt wijzigen.
4	Stel de afstandswaarde in.

2. Gebruik de pijltoetsen om een markeerpatroon in te stellen.
3. In het voorbeeld van de indeling voor markeren wordt een typische indeling van een rijstrook voor reflecterende markeerders getoond. Stel de afstanden in tot acht opeenvolgende metingen. Wanneer u voor een van de afstanden nul laat staan, springt de modus Indeling - Markeren naar de volgende meting in een ononderbroken lus.

   De modus Indeling - Markeren kan ook worden gebruikt voor:

- Meervoudige ruime parkeerplaatsen voor gehandicapten
- Parkeerplaatsen met dubbele belijning

4. Stel de pistoolschakelaar in op onderbroken lijn of doorlopende lijn.

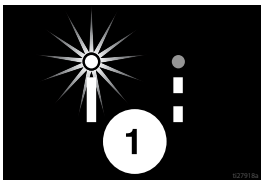

5. Druk kort op de regelknop van de pistooltrekker om te beginnen met het aanbrengen van stippen. Druk weer kort op de regelknop van de pistooltrekker om te stoppen.

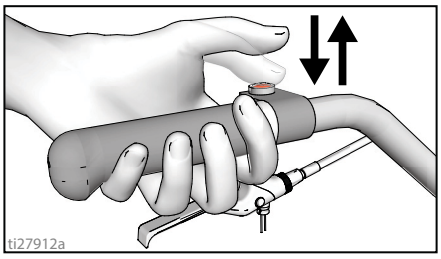

Een indicator voor en na de modus Indeling - Markeren op het scherm knippert beurtelings wanneer de regelknop voor de pistooltrekker wordt ingedrukt om aan te geven dat de signaalmodus actief is.

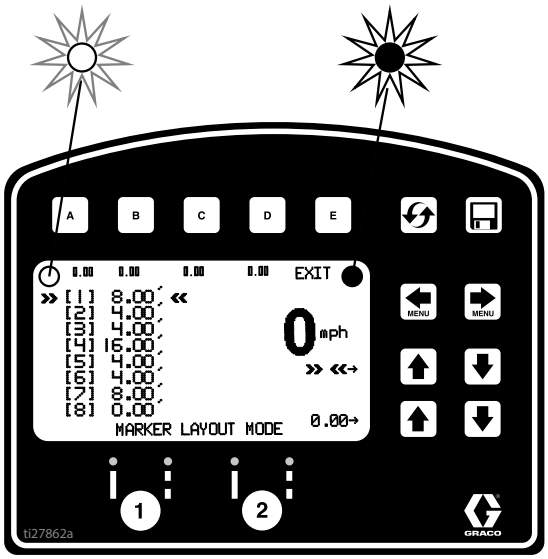

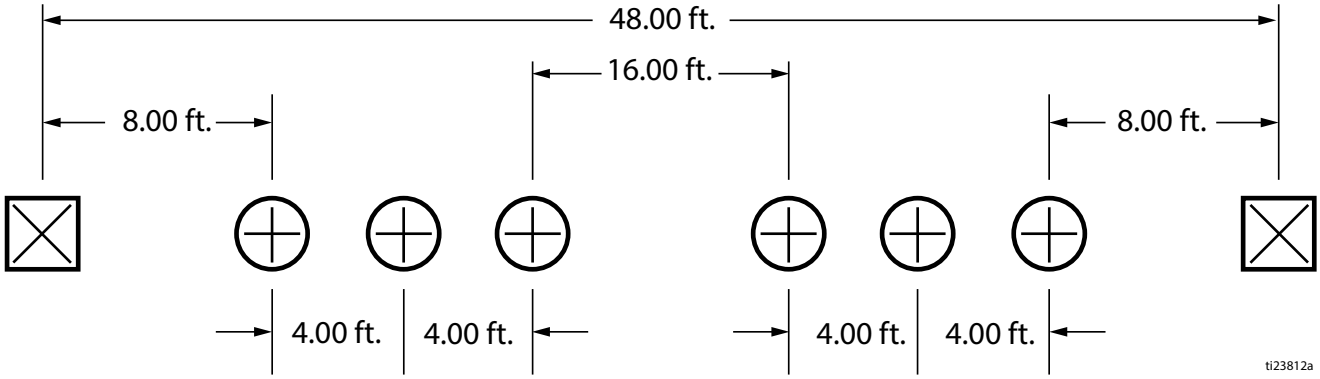

Gegevens opslaan

De LLV-bediening is uitgerust met dataregistratie, waarmee de gebruiker gegevens van een taak kan ophalen en exporteren van de machine naar een USB-stick.

1. Druk op om het venster voor Gegevens opslaan te openen.
2. Kies om een nieuwe of eerder uitgevoerde taak vast te leggen.

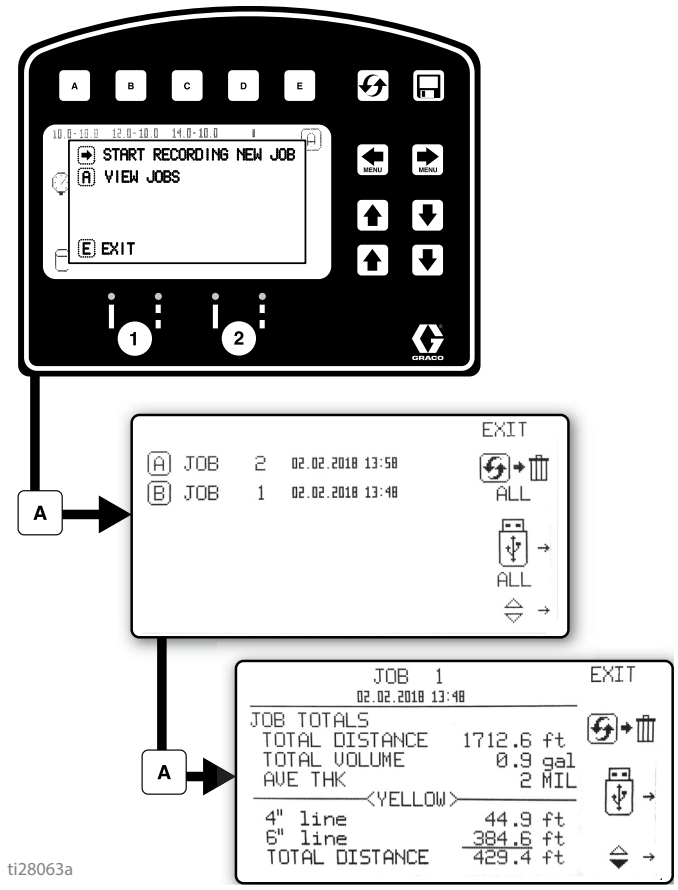

Begin met het registreren van een nieuwe opdracht.

Alle taken wissen

Alle taken exporteren naar USB

Taken wissen

Taak exporteren naar USB

De taakgegevens worden gecompileerd tijdens het spuiten. Voor de volledige taak wordt een overzicht weergegeven van het gespoten volume, de spuitafstand en de gemiddelde dikte in ml. De taak wordt ook uitgesplitst volgens de gespoten kleur, de lijnbreedte en het sjabloonvolume.

Onderhoud - Fusion MMA PC-pistool

Meegeleverde gereedschapsset

- Dopsleutel; 5/16
- Schroevendraaier; 1/8 blad
- Boor spuitopening; zie **Tabel 1: Boormaten spuitopening**, pagina 47.
- Boor inklemmingspoort; verschillende maten afhankelijk van de poortgrootte. Zie **Tabel 3: Boormaten inklemmingspoorten**, pagina 49.
- Boordrager 117661; met dubbele omkeerbare boorklauwen

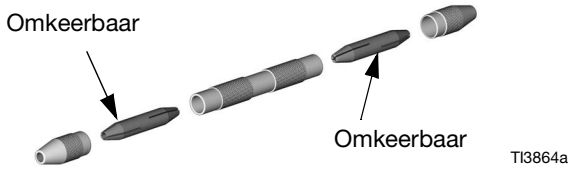

- Vetpistool 551189; met 85 g (3 oz) vet

Het pistool schoonhouden

Houd het pistool schoon met de optionele pistoolafdekking, pagina 91.

Het aanbrengen van een dunne laag smeermiddel maakt reinigen gemakkelijker.

Indien nodig

1. **Het oppervlak van het pistool reinigen**, pagina 52.
2. **Het spuittipkoppelstuk en de spuitopening van de mengkamer reinigen**, pagina 47, minimaal één keer per dag.
3. **De terugslagventielen controleren**, pagina 48.
4. **Het vloeistofverdeelstuk van het pistool reinigen**, pagina 53.
5. **De doorgangen schoonmaken**, pagina 54.
6. **De inklemmingspoorten van de mengkamer reinigen**, pagina 49.

Wekelijks tot maandelijks

1. Zie **De inklemmingspoorten van de mengkamer reinigen**, pagina 49. Kijk de O-ringen na.
2. **De terugslagventielen controleren**, pagina 48. Kijk de O-ringen en filters na.

Het pistool spoelen

Voer de onderstaande procedure uit als het pistool moet worden gespoeld.

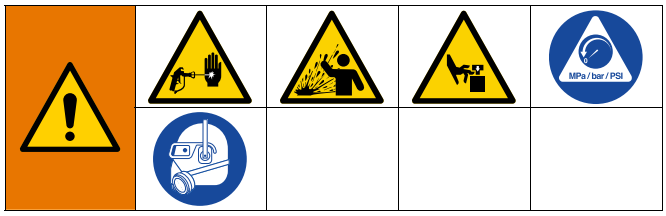

1. Voer de **Aardingsinstructies**, pagina 13.
2. Spoel met aceton in een geaarde metalen emmer en houd het metaal van het vloeistofverdeelstuk stevig tegen de zijkant van de emmer. Gebruik de laagst mogelijke materiaaldruk als u spoelt.
3. Voer de **Drukontlastings- procedure**, pagina 14.

Het spuittipkoppelstuk en de spuitopening van de mengkamer reinigen

1. Schakel de zuigervergrendeling in.

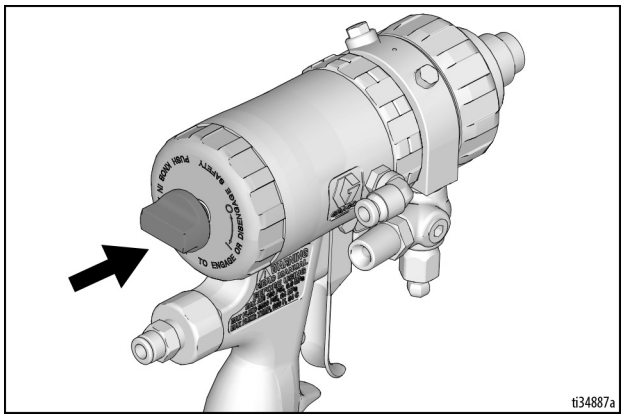

2. Zie **Tabel 1: Boormaten spuitopening**, pagina 47. Zie ook het identificatieschema onder **Boorstiftsets**, pagina 68. Gebruik een boor met de juiste maat voor het reinigen van de mengkamer (13). Reinig het spuittipkoppelstuk (3) zo nodig voorzichtig met een stevige borstel. Verwijder waar nodig het spuittipkoppelstuk en reinig de mengkamer met een boor.

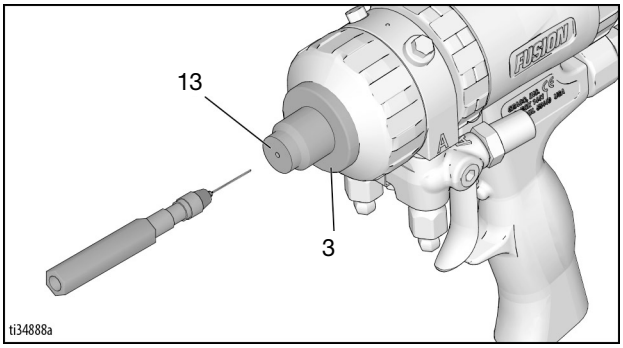

Tabel 1: Boormaten spuitopening

Plat spuiten	
Mengkamer Artikelnr	**Boor in inch (mm)**
PC29FL	3/32, 0,094 (2,35)

De terugslagventielen controleren

1. Voer de **Drukontlastings- procedure**, pagina 14.
2. Voer **Het pistool spoelen**, pagina 47, om chemische resten te verwijderen.
3. Verwijder het vloeistofverdeelstuk van het pistool (12), zie **De doorgangen schoonmaken**, pagina 54. Laat de luchttoevoer aangekoppeld. **Het vloeistofverdeelstuk van het pistool reinigen**, pagina 53.

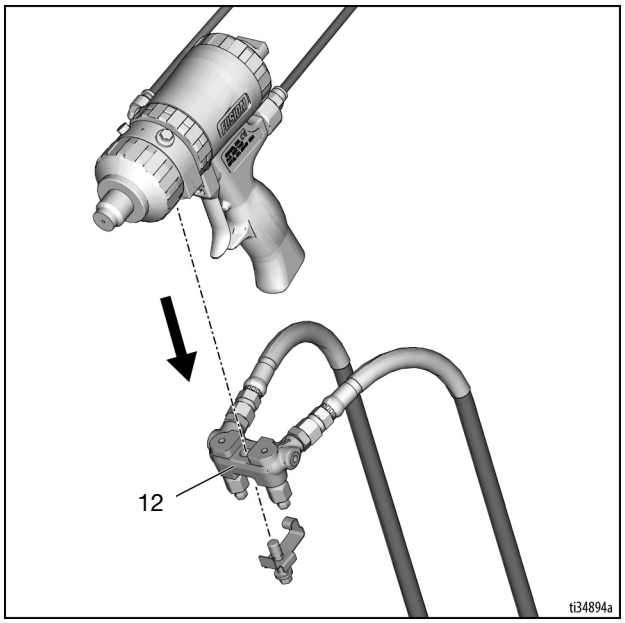

4. Schakel de perslucht uit.

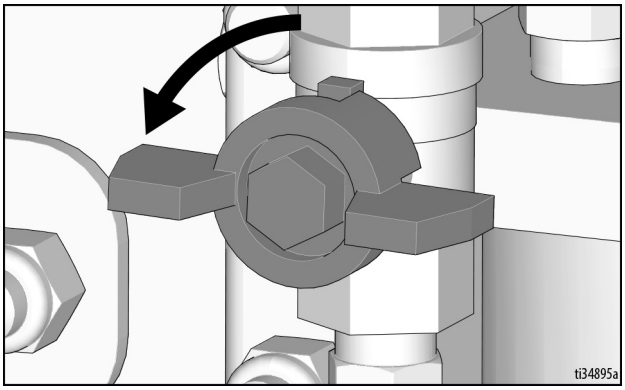

LET OP

Voorkom kruisbesmetting in het pistool door onderdelen voor de A- en B-componenten niet onderling te verwisselen. Kruisbesmetting kan ervoor zorgen dat het materiaal in het pistool uithardt. Uitgehard materiaal kan de afdichtingsoppervlakken beschadigen, de vloeistofdoorlaten blokkeren en voorkomen dat het pistool werkt.

5. Trek de terugslagventielen (26) er bij de inkeping uit.

Als de O-ringen (26f, 26g) zijn beschadigd, kan er externe lekkage ontstaan. Vervang beschadigde O-ringen om lekkage en ernstig letsel door doordringen in de huid te voorkomen.

6. Schuif het filter (26d) eraf. Reinig en inspecteer de onderdelen. Inspecteer de O-ringen (26f, 26g) grondig. Verwijder zo nodig de schroef (26b) en demonteer het gehele terugslagventiel.

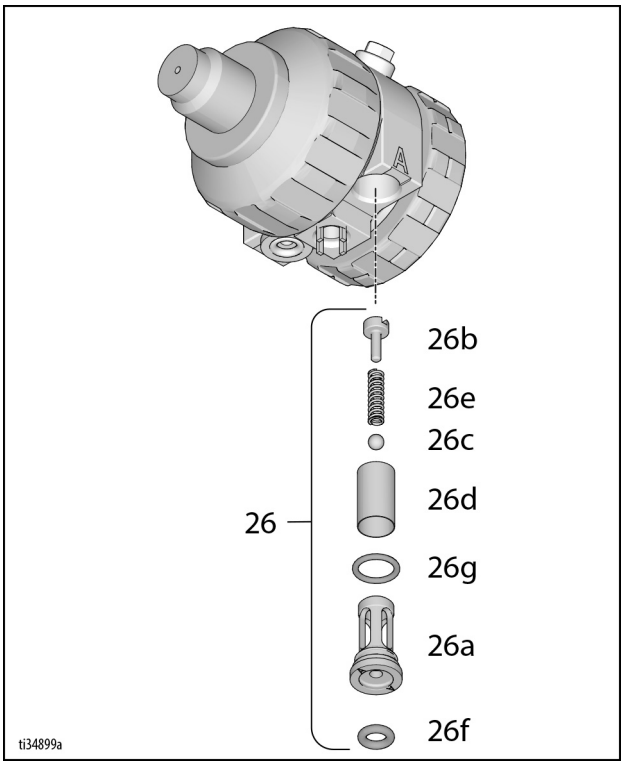

7. Zet de terugslagventielen weer in elkaar. De schroef (26b) moet binnen 1,5 mm (1/16 inch) gelijk met het oppervlak van het huis (26a) liggen. Vet de O-ringen (26f, 26g) ruim in en plaats ze voorzichtig in de vloeistofbehuizing.
8. Bevestig het vloeistofverdeelstuk van het pistool, zie **De doorgangen schoonmaken**, pagina 54. Koppel de luchttoevoer aan. U kunt het pistool weer gebruiken.

De inklemmingspoorten van de mengkamer reinigen

1. Voer de **Drukontlastings- procedure**, pagina 14.
2. Voer **Het pistool spoelen**, pagina 47, om chemische resten te verwijderen.
3. Voer **De vloeistofpatroon verwijderen**, pagina 49.
4. Boor de inklemmingspoorten (IP).
5. Schuif de mengkamer naar voren totdat de inklemmingspoorten (IP) zichtbaar worden. Zie **Tabel 3: Boormaten inklemmingspoorten**, pagina 49, voor de boor met de juiste maat voor het reinigen van de poorten. Zie ook het identificatieschema onder **Boorstiftsets**, pagina 68. Sommige mengkamers zijn met een verzinkboor (CB) afgeschuind, zodat er twee verschillende boren nodig zijn om de inklemmingspoorten goed te reinigen.

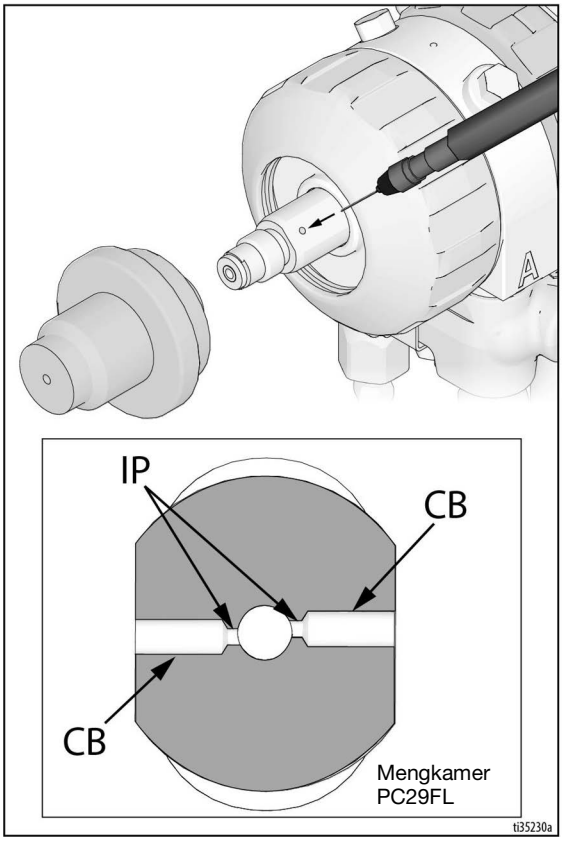

Tabel 3: Boormaten inklemmingspoorten

Mengkamer Artikelnr	Boormaat inklemmingspoort (IP) inch (mm)	Verzinkgat (CB) Boormaat inch (mm)
PC29FL	nr. 69, 0,029 (0,74)	nr. 53, 0,060 (1,50)

LET OP

Voorkom kruisbesmetting in het pistool door onderdelen voor de A- en B-componenten niet onderling te verwisselen. Kruisbesmetting kan ervoor zorgen dat het materiaal in het pistool uithardt. Uitgehard materiaal kan de afdichtingsoppervlakken beschadigen, de vloeistofdoorlaten blokkeren en voorkomen dat het pistool werkt.

6. Voer **Het spuitpistool monteren**, pagina 15. U kunt het pistool weer gebruiken.

De vloeistofpatroon verwijderen

1. Voer de **Drukontlastings- procedure**, pagina 14.
2. Controleer of de vloeistofventielen zijn gesloten.
3. Schakel de zuigervergrendeling (11) in. Zie **Zuigerbeveiliging**, pagina 11.

4. Schakel het luchtventiel uit.
5. Verwijder het spuittipkoppelstuk (3).
6. Verwijder de klemring aan de voorkant (18).

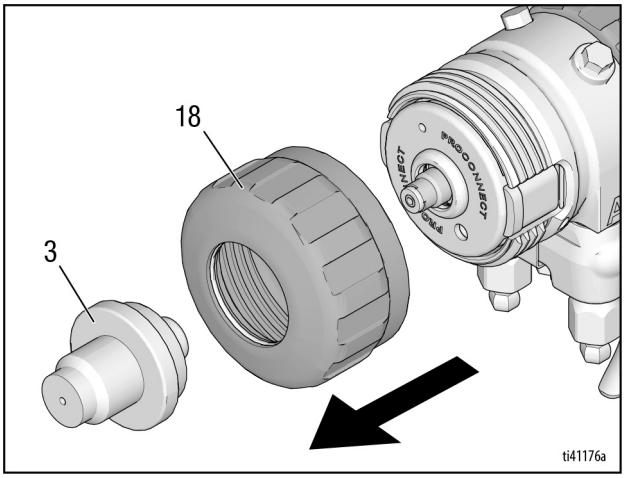

7. Verwijder de PC-vloeistofpatroon (20) door deze naar voren te trekken of een schroevendraaier in de sleuven te steken. Afdichtvlakken en tegenoverliggende terugslagventielen zorgen voor weerstand.

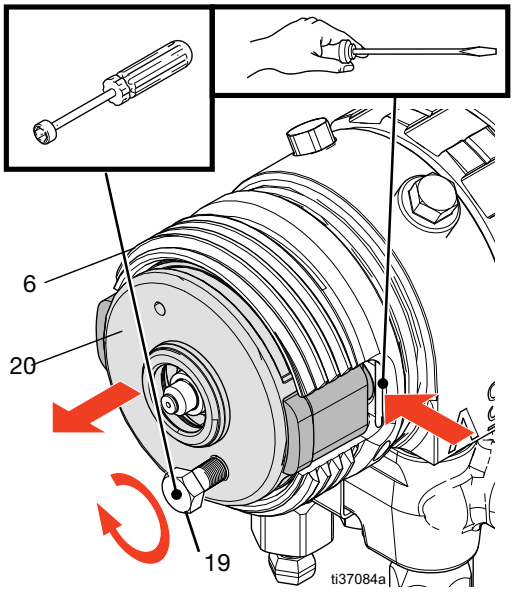

OPMERKING: Als er veel kracht nodig is om de PC-vloeistofpatroon (20) te verwijderen, gebruik de meegeleverde steeksleutel en aandrijfspindel (19) om de patroon uit de vloeistofbehuizing (6) te halen.

8. Reinig het oppervlak van de vloeistofbehuizing (6) met een geschikt oplosmiddel.

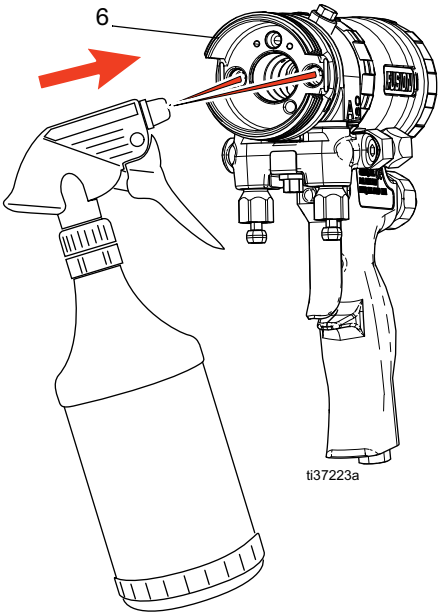

LET OP

Voorkom dat uitgehard materiaal in de vloeistofboringen komt door de poorten aan A- en B-zijde van de vloeistofbehuizing (6) te reinigen voordat er een nieuwe patroon wordt geplaatst. Blootstelling aan lucht kan ervoor zorgen dat materiaal in het pistool uithardt. Uitgehard materiaal kan ervoor zorgen dat componenten van het pistool samenkleven, waardoor het lastig is te verwijderen en er schade aan de afdichtoppervlakken kan ontstaan.

9. Verwijder de mengkamer (13) en controleer de afdichtvlakken. Controleer of de inklemmingspoorten schoon zijn en er geen krassen op het oppervlak zijn te zien. Zie **Onderhoud - Fusion MMA PC-pistool**, pagina 46.

10. Ga verder met **De vloeistofpatroon opbergen**, pagina 52.

De PC-vloeistofpatroon weer monteren of vervangen

Achterhaal het probleem met de PC-vloeistofpatroon en bepaal de volgende stappen.

- **Als het pistool geen chemicaliën spuit bij het overhalen van de trekker:** Voer **De vloeistofpatroon controleren**, pagina 51.
- **Als het pistool slechts één chemisch middel spuit bij het overhalen van de trekker:** Voer **De vloeistofpatroon controleren**, pagina 51.
- **Het pistool spuit chemicaliën bij deactivering:** Vervang de vloeistofpatroon. Voer **Het spuitpistool monteren**, pagina 15.

De vloeistofpatroon controleren

Als het pistool geen chemische stof spuit of slechts één stof bij activering, controleer de PC-vloeistofpatroon voor de reagerende chemische stof op de afdichtvlakken op de zijkant.

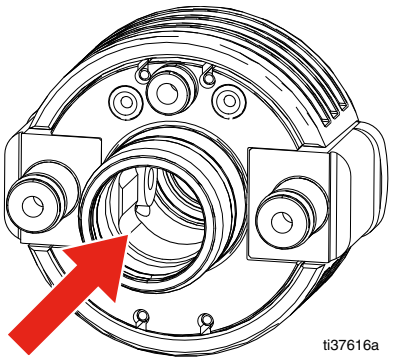

- **Als de reagerende chemische stof bij de zijafdichtingen wordt gevonden:** Vervang de vloeistofpatroon. Voer **Het spuitpistool monteren**, pagina 15.
- **Als er geen reagerende chemische stof bij de zijafdichtingen wordt gevonden:** Voer **Op verstopping in de vloeistofpatroon testen** uit, pagina 51.

Op verstopping in de vloeistofpatroon testen

Als er geen reagerende chemicaliën worden gevonden op de vloeistofpatroon, test de vloeistofpatroon op verstoppingen met het smeergereedschap (21).

1. Steek de scheider (22) uit de achterkant van de PC-vloeistofpatroon (20) zodanig dat deze rechtop staat. De scheider (22) voorkomt dat chemicaliën de tegenoverliggende zijafdichting bereiken.

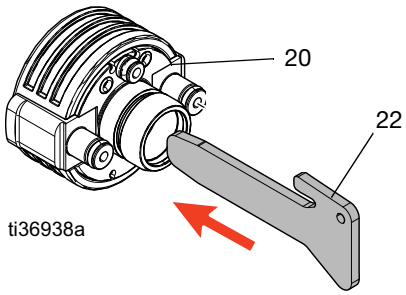

LET OP
Voorkom kruisbesmetting in het pistool door onderdelen voor de A- en B-componenten niet onderling te verwisselen. Kruisbesmetting kan ervoor zorgen dat het materiaal in het pistool uithardt. Uitgehard materiaal kan de afdichtingsoppervlakken beschadigen, de vloeistofdoorlaten blokkeren en voorkomen dat het pistool werkt.

2. Leid het smeergereedschap (21) over de vloeistofpoort aan de B-zijde en pomp vet.

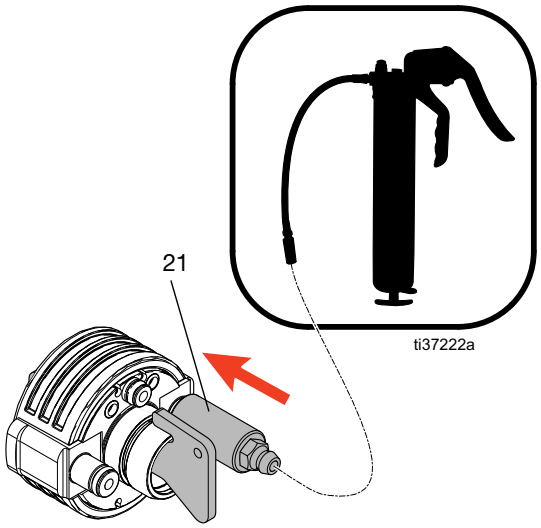

- **Als er vet uit de interne zijafdichting komt:** Er zit geen blokkering of verstopping in het stroompad en de patroon moet opnieuw worden gebruikt.
- **Als het smeergereedschap naar achteren van de vloeistofpoort wordt geduwd:** Het stroompad is verstopt en de patroon moet worden vervangen.

3. Verwijder het smeergereedschap (21), reinig het om kruisbesmetting te voorkomen en herhaal de vorige stap voor de A-zijde.
4. Verwijder het smeergereedschap (21) en de scheider (22). Reinig het en berg het op voor de volgende keer.
5. Voer **Het spuitpistool monteren**, pagina 15, om de vloeistofpatroon te monteren en het pistool op spuiten voor te bereiden.

De vloeistofpatroon opbergen

Als een bruikbare PC-vloeistofpatroon (20) is blootgesteld aan chemicaliën en van het pistool wordt verwijderd, berg de patroon op een vochtvrije plek op.

1. Spoel achtergebleven chemicaliën er met een geschikt oplosmiddel af.
2. Dompel de patroon onder in een geschikte opbergvloeistof. Zie **Geschikte opbergvloeistoffen voor patronen**, pagina 91.

LET OP
Voorkom dat uitgehard materiaal op de afdichtvlakken en doorgangen komt door de patronen op te bergen op een vochtvrije plek. Blootstelling aan lucht kan ervoor zorgen dat materiaal uithardt. Uitgehard materiaal kan doorgangen blokkeren en afdichtingen beschadigen.

LET OP
O-ringen voor lucht op de patroon zijn niet bestand tegen chemicaliën. Als de patroon in oplosmiddel wordt geweekt, gaan de O-ringen opzwellen.

Het oppervlak van het pistool reinigen

Veeg de buitenzijde van het pistool schoon met geschikt oplosmiddel.

Het spuittipkoppelstuk reinigen

Dompel het spuittipkoppelstuk in een geschikt oplosmiddel. Reinig de gaten met boor #58 (0,042).

Smering

Smeer alle O-ringen, afdichtingen en schroefdraden overvloedig. Smeer schroefdraad en buitenkant van de borgring (11). Zie **Smeermiddel voor pistoolrevisie**, pagina 90, om smeermiddel te bestellen.

De zuigerbeveiliging controleren

1. Voer de **Drukontlastings- procedure**, pagina 14.
2. Koppel de luchtleidingen (D) los uit de snelkoppeling van de luchtleiding (4) en verwijder het vloeistofverdeelstuk voor het pistool (12).

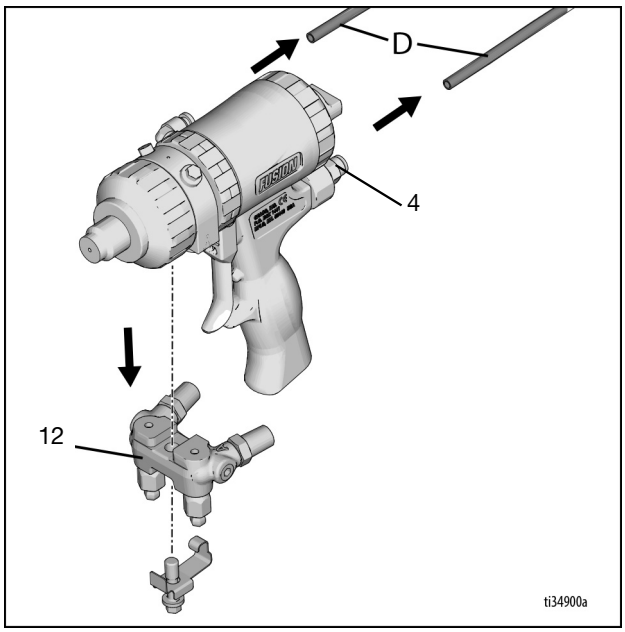

3. Schroef de cilinderkap (5) los. Houd de vergrendelstaaf (28) van de zuiger vast met een sleutel en schroef hem los van de veiligheidsvergrendeling (4). inspecteer de veer (30) en de O-ringen (14, 24).
   Zie **Onderdelentekening - Pistool**, pagina 74.

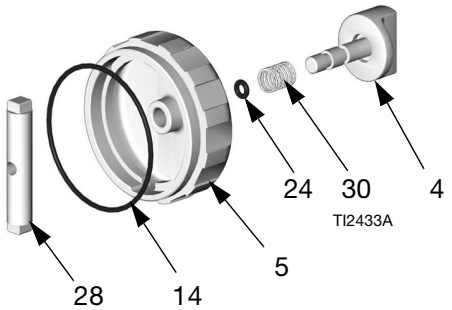

4. Smeer de O-ringen overvloedig en monteer ze opnieuw. Reinig de schroefdraad met oplosmiddel of alcohol. Breng een middelsterke afdichting aan op de schroefdraden van de aanslag (28) en zet deze in elkaar.
5. Bevestig het materiaalverdeelstuk. Sluit de luchttoevoer aan. U kunt het pistool weer gebruiken.

Het vloeistofverdeelstuk van het pistool verwijderen/installeren

1. Sluit vloeistofventielen A en B.

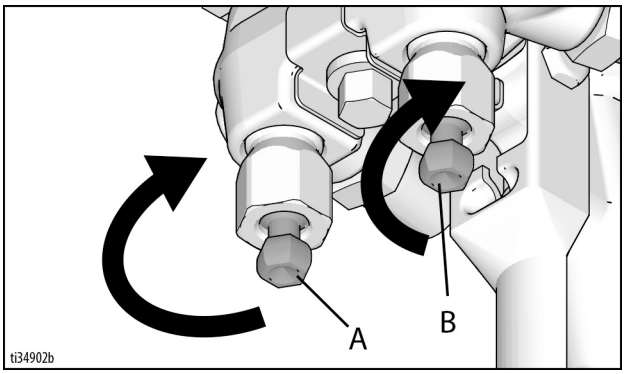

2. Draai de bevestigingsbout los en verwijder het vloeistofverdeelstuk van het pistool (12).

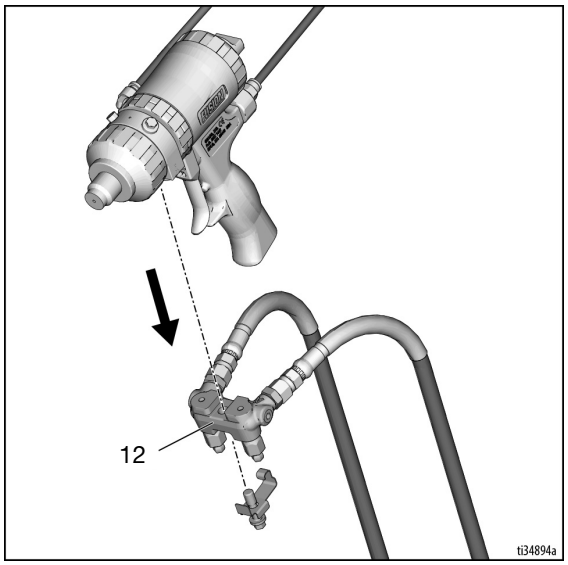

3. Sluit het vloeistofverdeelstuk van het pistool (12) weer aan en draai de middelste bout vast op de vloeistofbehuizing van het Fusion-pistool.

Het vloeistofverdeelstuk van het pistool reinigen

Reinig de afdichtvlakken van het vloeistofverdeelstuk van het pistool met aceton en een borstel altijd wanneer het van het pistool wordt verwijderd. Reinig ook de twee vloeistofdoorgangen (X) in de bovenste contactvlakken. Pas op dat u de vlakke afdichtvlakken niet beschadigt. Breng een laag vet aan op blootliggende vlakken, om vochtinwerking te voorkomen.

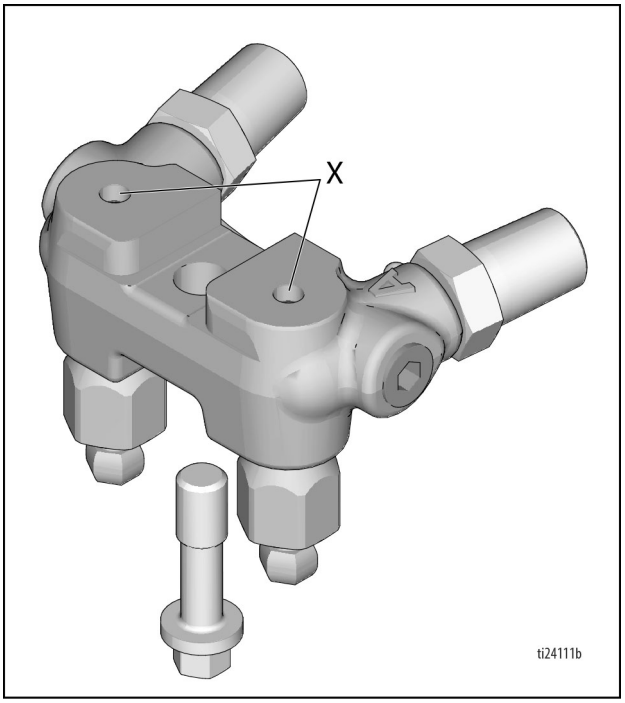

De doorgangen schoonmaken

1. Voer de **Drukontlastings- procedure**, pagina 14.
2. Reinig de doorgangen in de vloeistofbehuizing en handgreep waar nodig met boren. Zie **Tabel 1 en AFB. 1** voor de diameter en locatie van de doorgangen.

Tabel 1: Diameters van doorgangen		
Soort doorgang	**Ref. Letter**	**Diameter inch (mm)**
Optionele luchtinlaat	ZB	7/16, 1/8 (11,0, 3,1)
Lucht voor het doorspuiten	ZC	1/8 (3,1)
Lucht voor pistool	ZD, ZE	1/8 (3,1)
Luchtuitlaat	ZF	11/32, 1/8 (8,7, 3,1)
Boring luchtventiel	ZG	9/32 (7,1)
Reinigingslucht	ZH	3/32 (2.35)
Vet	ZJ	3/32 (2.35)
Lucht voor doorspuiten van vloeistofbehuizing	ZK	5/32 (3,97)

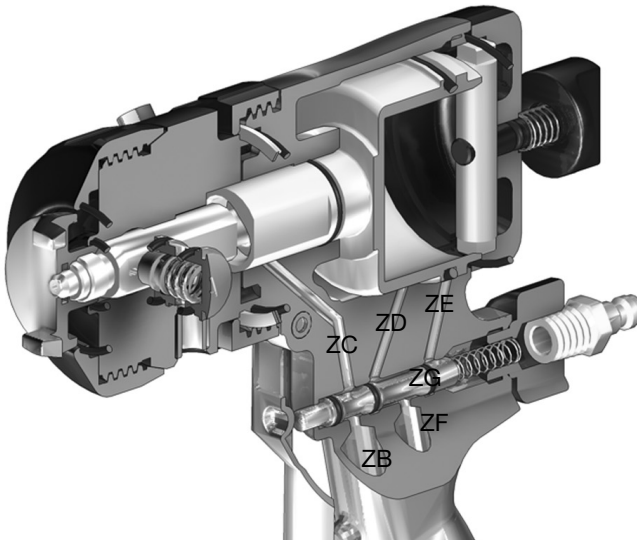

AFB. 1 Doorgangen pistoolhandgreep

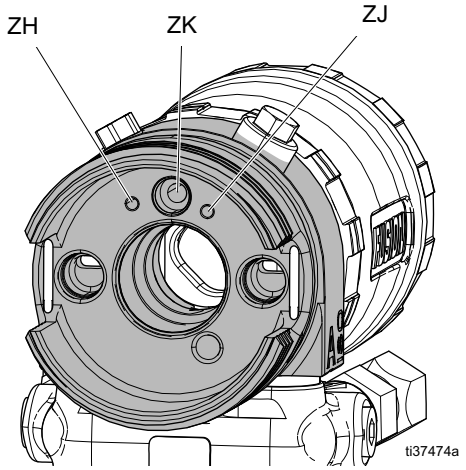

AFB. 2 Doorgang vloeistofbehuizing

De geluiddemper reinigen

Verwijder de geluiddemper en maak deze schoon met aceton.

Het pistool controleren

1. Voer de **Drukontlastings- procedure**, pagina 14.
2. Koppel de luchtleidingen (D) los uit de snelkoppeling van de luchtleiding (4) en verwijder het vloeistofverdeelstuk voor het pistool (12).

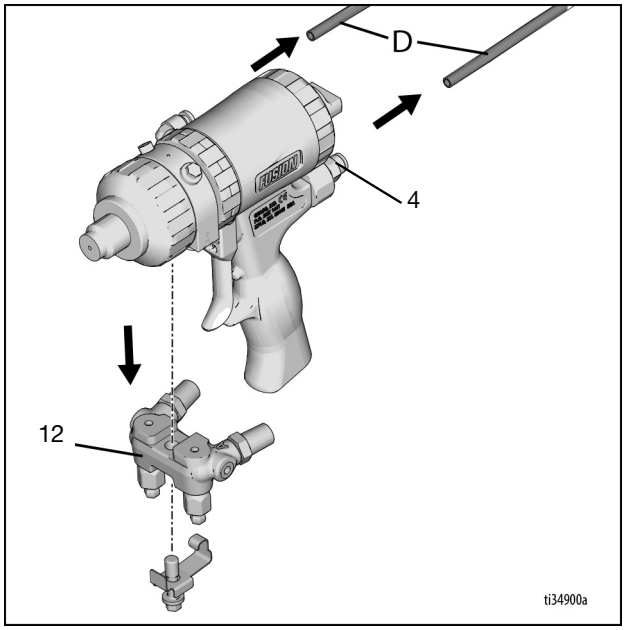

3. **Voorste uiteinde van Fusion MMA PC-pistool demonteren**, pagina 56.
4. Schroef de cilinderkap (5) los en inspecteer de O-ring (14). Zie **Onderdelentekening - Pistool**, pagina 74.

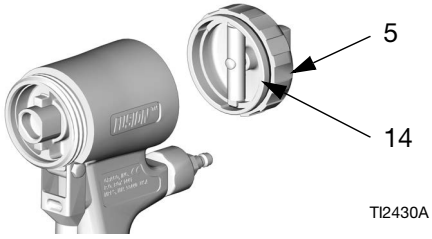

5. Duw op de zuigerpen om de zuiger te verwijderen (15). Inspecteer de O-ring (16) van de zuiger en de O-ring (17) van de zuigerpen. Zie **Onderdelentekening - Pistool**, pagina 74.

6. Vet de O-ringen van de zuiger ruim in. Plaats de zuiger terug. De pen wordt geklemd voor juiste montage. Druk stevig om zuiger te plaatsen.

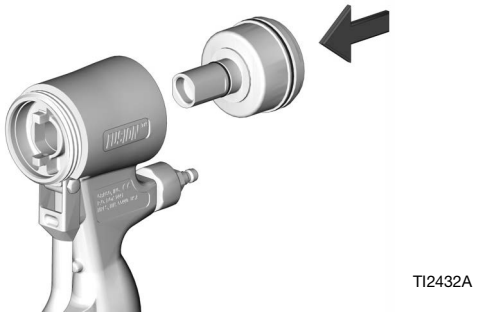

7. Installeer de cilinderkap (5). Zie **Onderdelentekening - Pistool**, pagina 74.

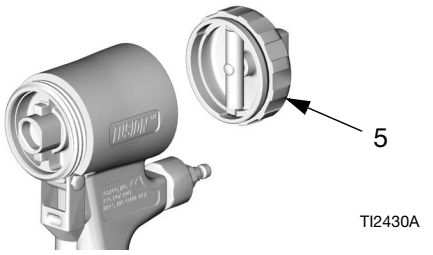

8. **Voorste uiteinde van Fusion MMA-PC-pistool hermonteren**, pagina 56.
9. Bevestig het vloeistofverdeelstuk. Sluit de luchttoevoer aan. U kunt het pistool weer gebruiken.

Het luchtventiel controleren

1. Voer de **Drukontlastings- procedure**, pagina 14.
2. Koppel de luchtleidingen (D) los uit de snelkoppeling van de luchtleiding (4) en verwijder het vloeistofverdeelstuk voor het pistool (12).

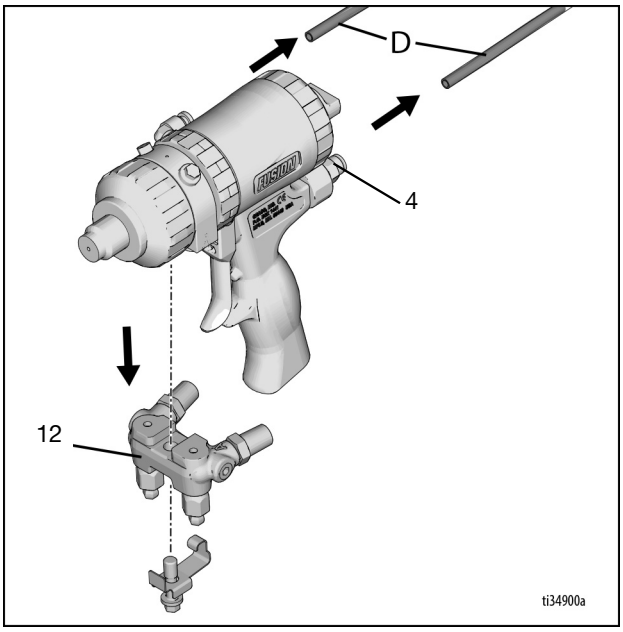

3. Schroef de plug van het luchtventiel (2) los en verwijder de veer (31). Duw de spoel (32) er met gereedschap met een kleine diameter aan de voorzijde uit. Inspecteer de O-ringen (24). Zie **Onderdelentekening - Pistool**, pagina 74.

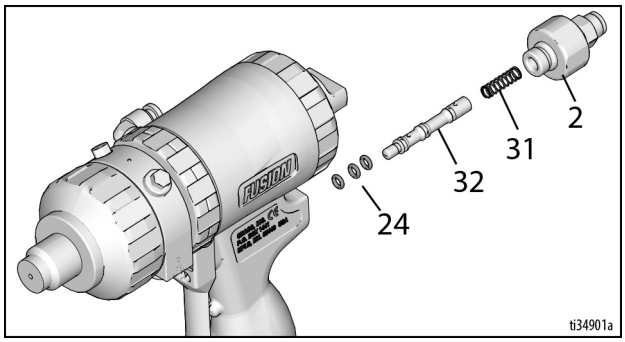

4. Smeer de O-ringen overvloedig en monteer deze opnieuw. Draai de plug (2) aan met een koppel van 14-15 N•m (125-135 in-lb).
5. Bevestig het vloeistofverdeelstuk. Sluit de luchttoevoer aan. U kunt het pistool weer gebruiken.

Voorste uiteinde van Fusion MMA PC-pistool demonteren

1. Voer de **Drukontlastings- procedure**, pagina 14.
2. Voer **Het pistool spoelen**, pagina 47.

LET OP
Als de borgring (15) klem zit door aangekoekt materiaal, mag u deze niet forceren door het hele voorste uiteinde te draaien. De nokjes kunnen afbreken. Dompel de voorkant van het pistool in oplosmiddel om vastgekoekt materiaal zachter te maken zodat de borgring vrijkomt.

3. Schroef de borgring (15) los totdat de voorkant van het pistool los is. Draai de vloeistofbehuizing (6) 1/8 slag linksom. Schroef de borgring geheel los en haal het voorste uiteinde van het pistool.

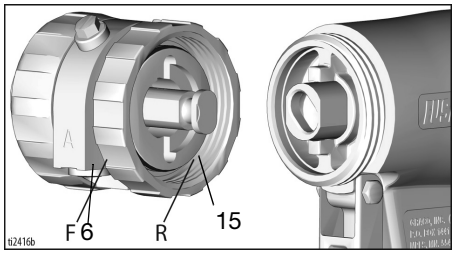

TI2416A

Voorste uiteinde van Fusion MMA-PC-pistool hermonteren

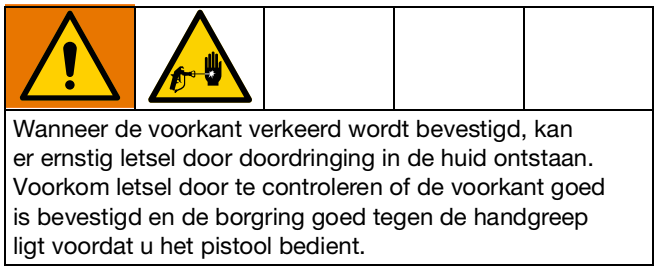

Wanneer de voorkant verkeerd wordt bevestigd, kan er ernstig letsel door doordringing in de huid ontstaan. Voorkom letsel door te controleren of de voorkant goed is bevestigd en de borgring goed tegen de handgreep ligt voordat u het pistool bedient.

1. Schakel de zuigervergrendeling (11) in. Zie **Zuigerbeveiliging**, pagina 11.

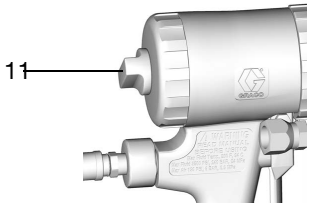

TI2409A

2. Duw op het spuittipkoppelstuk (3) totdat het gelijk ligt met de voorkant van het pistool. De mengkamer zit dan helemaal naar achteren.

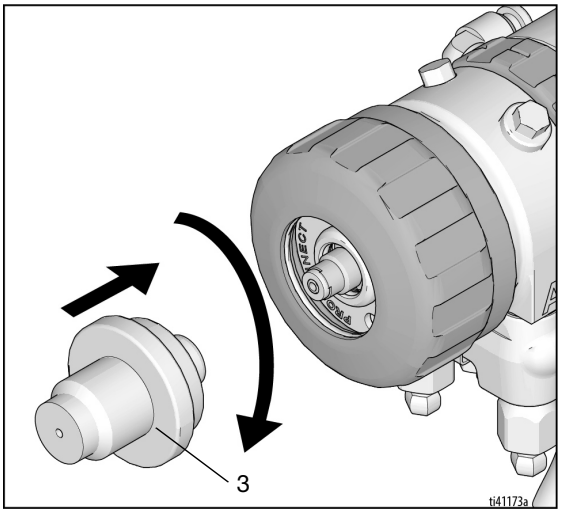

3. Controleer of de O-ring (21) in positie (zie **Onderdelentekening - Pistool**, pagina 74). Vet de O-ring, de schroefdraad van de borgring (15) en de hendel (H), en de buitenkant van de borgring ruim in met smeermiddel. Richt de vloeistofbehuizing (6) afhankelijk van de gewenste montage van het vloeistofverdeelstuk (afgebeeld is montage aan de onderkant).
4. Plaats het geklemde uiteinde van de mengkamer (13) in de aansluiting (X). Draai de borgring met de hand zo ver mogelijk op de hendel.

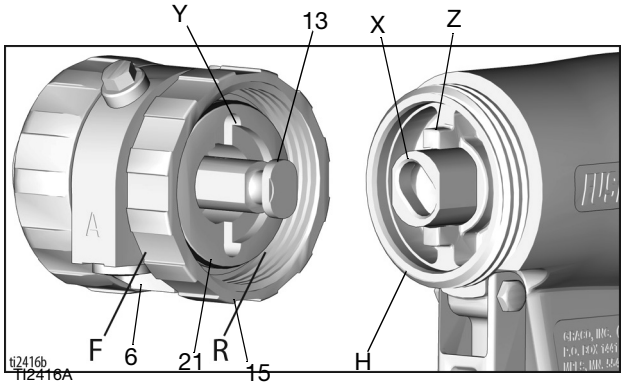

5. Draai de vloeistofbehuizing (6) 1/8 slag rechtsom zodat de gleuven (Y) en de nokken (Z) ingrijpen. Duw op de voorkant totdat die goed zit. Blijf heel voorzichtig de borgring (15) op de handgreep (H) draaien. De borgring zit goed als die precies tegen de handgreep aansluit.

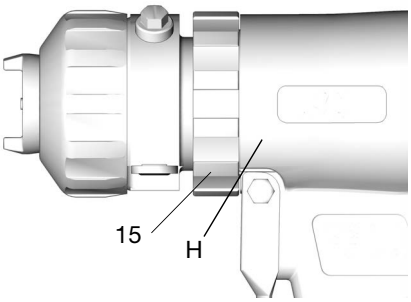

TI2423A

Onderhoud - LineLazer V 200MMA 1:1

Periodiek onderhoud

DAGELIJKS: Reinig het pistool en de componenten na gebruik grondig met aceton.

DAGELIJKS: Controleer de persluchtleidingen op vrije doorgang. Zorg ervoor dat de verf niet terugstroomt in de luchtslang/fittingen.

DAGELIJKS: Controleer het oliepeil in de motor; vul zo nodig bij.

DAGELIJKS: Controleer het hydraulische-oliepeil; vul zo nodig bij.

DAGELIJKS: Controleer de slang op slijtage en beschadiging.

DAGELIJKS: Controleer of de veiligheidsfuncties van het pistool goed werken.

DAGELIJKS: Controleer of het afvoerventiel voor vullen/spuiten goed werkt.

DAGELIJKS: Controleer en vul de benzinetank

DAGELIJKS: Controleer of de verdringerpomp goed vastzit.

DAGELIJKS: Vul TSL in de pakkingmoer van de verdringerpomp bij tot het hoogste niveau om te voorkomen dat materiaal zich ophoopt op de zuigerstang en de pakkingen vroegtijdig slijten.

NA DE EERSTE 20 GEBRUIKSUREN: Tap de motorolie af en vul weer met schone olie. Zie de Gebruikershandleiding voor Honda-motoren voor de juiste viscositeit van de olie.

WEKELIJKS: Verwijder het deksel van het luchtfilter van de motor en reinig het element. Vervang waar nodig. Het filter moet dagelijks worden gecontroleerd bij gebruik in een zeer stoffige omgeving.

WEKELIJKS/DAGELIJKS: Verwijder vuil van de hydraulische stang.

NA ELKE 100 GEBRUIKSUREN: Ververs de motorolie. Zie de Gebruikershandleiding voor Honda-motoren voor de juiste viscositeit van de olie.

HALFJAARLIJKS: Controleer de riem op slijtage en vervang zo nodig.

JAARLIJKS OF OM DE 2000 UUR: Plaats de riem terug.

NA ELKE 500 GEBRUIKSUREN of 3 MAANDEN VAN GEBRUIK: Ververs de hydraulische olie en vervang het filter. Gebruik hydraulische olie van Graco, 169236 (5 gallon/ 20 liter) of 207428 (1 gallon/3,8 liter) en filter 246173. Het interval voor verversing van de olie is afhankelijk van de gebruiksomstandigheden.

BOUGIE: Gebruik alleen bougies van het type BPR6ES (NGK) of W20EPR--U (NIPPONDENSO). De elektrodeafstand van de bougie moet 0,7 - 0,8 mm (0,028 tot 0,031 inch) zijn. Gebruik een bougiesleutel om een bougie te verwijderen of aan te brengen.

Zwenkwiel

1. Draai de moer onder de stofkap één keer per jaar aan totdat de veerring er aan de onderzijde uitkomt. Draai de moer vervolgens 1/2 tot 3/4 slag terug.
2. Vet het wiellager één keer per maand in.
3. Controleer de pen op tekenen van slijtage. Als de pen versleten is, is er speling in het zwenkwiel. Keer de pen om of vervang hem als dat nodig is.
4. Controleer de uitlijning van het zwenkwiel, waar nodig. Zie voor uitlijnen pagina 27.

Recyclen en afdanken

De oplaadbare accu afdanken

Gooi accu's niet bij het afval. Voer accu's af volgens de lokale voorschriften. In de VS en Canada kunt u met het nummer 1-800-822-8837 bellen om een recyclinglocatie te vinden of ga naar www.call2recycle.org.

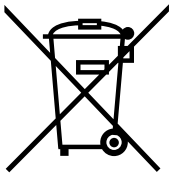

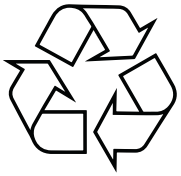

Einde van de levensduur

Aan het einde van de levensduur van het apparaat moet het op een verantwoorde wijze worden gedemonteerd en hergebruikt.

- Voer de **Drukontlastings- procedure**, pagina 14 uit.
- Voer vloeistoffen af volgende de geldende regels en voorschriften. Zie het veiligheidsinformatieblad van de fabrikant van het materiaal.
- Verwijder motoren, batterijen, printplaten, lcd-displays (liquid crystal displays) en andere elektronische componenten. Recycle volgens de geldende voorschriften.
- Gooi accu's of elektronische componenten niet bij het huishoudelijke of bedrijfsafval.

- Lever het resterende product in bij een recyclinginstantie.

De hydraulische olie verversen/het filter vervangen

Verwijdering

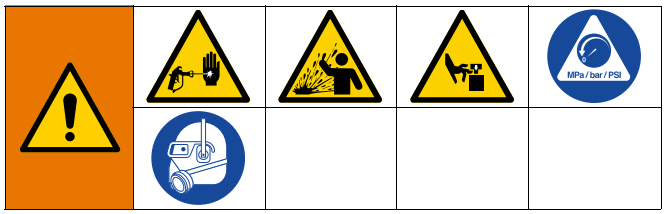

1. Voer de **Drukontlastings- procedure**, pagina 14.
2. Plaats een opvangbak of lappen onder het spuittoestel om de hydraulische olie op te vangen die er uit lekt.
3. Verwijder de aftapplug. Laat de hydraulische olie eruit lopen.
4. Schroef het oliefilter (418) langzaam los. Er loopt olie in de groef en loop weg aan de achterkant.

Installatie

1. Breng een dunne laag olie aan op de oliefilterpakking. Plaats de aftapplug en het oliefilter. Draai het oliefilter 3/4 slag aan nadat de pakking de onderkant heeft geraakt.
2. Vul de tank met synthetische hydraulische olie van Graco, ISO 46.
3. Controleer het oliepeil.

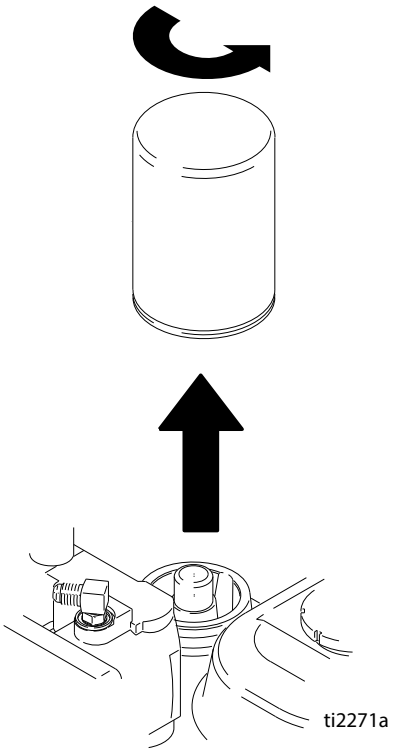

Problemen oplossen

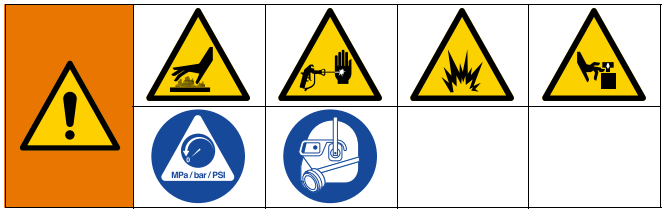

Probleem	Oorzaak	Oplossing
De benzinemotor trekt moeilijk (start niet).	De hydraulische druk is te hoog.	Draai de knop voor de hydraulische druk linksom naar de laagste stand.
De motor start niet	De motorschakelaar staat op OFF.	Draai de motorschakelaar op ON.
	Er zit geen benzine in de tank.	Bijtanken. Zie de gebruikershandleiding van de Honda-motor.
	Het oliepeil in de motor is laag.	Probeer de motor te starten. Zo nodig olie bijvullen. Zie de gebruikershandleiding van de Honda-motor.
	De bougiekabel is los of beschadigd.	Sluit de bougiekabel aan of vervang de bougie.
	Koude motor.	Gebruik de choke.
	Het brandstofventiel staat op OFF.	Zet het hendeltje op ON.
	Er lekt olie in de verbrandingskamer.	Haal de bougie eruit. Trek 3 tot 4 keer aan de starter. Reinig de bougie of vervang deze. Start de motor. Houd het spuittoestel rechtop om lekken van olie te voorkomen.
De motor draait, maar de verdringerpomp werkt niet.	Pompventiel staat op UIT.	Zet het pompventiel op AAN.
	De druk is te laag afgesteld.	Draai de stelknop voor de druk rechtsom om de druk te verhogen.
	Het materiaalfilter is vuil.	Reinig het filter.
	De tip of het tipfilter is verstopt.	Reinig de tip of het tipfilter. Zie de handleiding van het spuitpistool.
	De zuigerstang van de verdringerpomp zit vast als gevolg van opgedroogde verf.	Repareer pomp. Zie de pomphandleiding.
	Riem versleten, gebroken of van de riemschijf af.	Vervangen.
	Peil van hydraulische vloeistof te laag.	Zet het spuittoestel uit. Voeg hydraulische vloeistof toe.
	Hydraulische motor schakelt niet.	Zet het pompventiel op UIT. Verlaag de druk. Schakel de motor UIT. Wrik de stang omhoog of omlaag totdat de hydraulische motor loskomt.
De verdringerpomp werkt, maar de uitvoer is laag bij de opgaande slag.	De zuigerkogel zit niet goed.	Voer een onderhoudsbeurt aan de zuigerkogel uit. Zie de pomphandleiding.
	De zuigerpakkingen zijn versleten of beschadigd.	Vervang de pakkingen. Zie de pomphandleiding.

Probleem	Oorzaak	Oplossing
De verdringerpomp werkt, maar de uitvoer is laag bij de neergaande slag en/of bij beide slagen	De zeef is verstopt.	Reinig de zeef.
	De O-ring in de pomp is versleten of beschadigd.	Vervang de O-ring. Zie de pomphandleiding.
	Kogel van inlaatventiel is vuil of zit niet correct.	Reinig het inlaatventiel. Zie de pomphandleiding.
	Het toerental van de motor is te laag.	Verhoog de gasklepafstelling.
	Aanzuigbuis lek.	Draai de aanzuigbuis vast.
	De druk is te laag afgesteld.	Verhoog de druk.
	Het materiaalfilter, het tipfilter of de tip is verstopt of vuil.	Reinig het filter.
	Grote drukval in de slang bij zware materialen.	Gebruik een slang met een grotere diameter en/of verminder de totale slanglengte. Als u meer dan 30 m slang met een doorsnee van 6 mm gebruikt, dan zal de slang de prestaties van het spuittoestel aanzienlijk verminderen. Gebruik een slang 3/8 inch voor optimale prestaties (ten minste 22 ft.)
De pomp is moeilijk te vullen.	Lucht in de pomp of de slang.	Controleer alle vloeistofaansluitingen en draai ze vast. Verminder het toerental van de motor en laat de pomp zo langzaam mogelijk draaien tijdens het voorpompen.
	Het inlaatventiel lekt.	Reinig het inlaatventiel. Controleer goed of de kogelzitting geen inkervingen vertoont of versleten is en of de kogel goed is geplaatst. Zet het ventiel weer in elkaar.
	De pomppakkingen zijn versleten.	Vervang de pomppakkingen. Zie de pomphandleiding.
	De verf is te dik.	Verdun de verf conform de aanwijzingen van de leverancier.
	Het toerental van de motor is te hoog.	Verlaag de gasklepafstelling voordat u de pomp vult.
Hoog toerental van de motor bij nullast.	Verkeerde gasklepafstelling.	Stel de gasklepstand in op 3700 - 3800 t/min bij nullast.
	Versleten toerentalregelaar.	Vervang de motorregulateur of geef hem een servicebeurt.
Lage afslag- of loopdruk aangegeven op het display.	Nieuwe pomp of nieuwe pakkingen.	Voor de inloopperiode van de pomp is tot 379 liter materiaal nodig.
	Drukomvormer defect.	Vervang de omvormer.
Heel veel verflekkage in de halspakkingmoer.	De halspakkingmoer zit los.	Verwijder de afstandsbus van de halspakkingmoer. Draai de halspakkingmoer net voldoende aan om het lekken te stoppen.
	De halspakkingen zijn versleten of beschadigd.	Vervang de pakkingen. Zie de pomphandleiding.
	De verdringerstang is versleten of beschadigd.	Vervang de stang. Zie de pomphandleiding.
Er spat materiaal uit het pistool.	Lucht in de pomp of de slang.	Controleer alle vloeistofaansluitingen en draai ze vast. Vul de pomp.
	De spuittip is deels verstopt.	Reinig de tip.
	Geringe of geen vloeistoftoevoer.	Vul de vloeistoftoevoer bij. Vul pomp. Controleer vaak de vloeistoftoevoer, zodat de pomp niet droogloopt.
	Onvoldoende luchtdruk	Verhoog het motortoerental, controleer het spuittipkoppelstuk, controleer luchtaansluitingen.
Veel lekkage rond de nok van de zuigerstang van de hydraulische motor.	Dichting van zuigerstang versleten of beschadigd.	Vervang deze onderdelen.

Probleem	Oorzaak	Oplossing
Geringe materiaalaanvoer.	Druk is te laag ingesteld.	Verhoog de druk.
	Het uitlaatfilter van de verdringerpomp (indien gebruikt) is vuil of verstopt.	Reinig het filter.
	Aanzuigleiding naar pompinlaat zit niet vast.	Vastdraaien.
	Hydraulische motor is versleten of beschadigd.	Breng het spuittoestel naar de Graco-distributeur voor reparatie.
	Grote drukval in materiaalslang.	Gebruik grotere diameter voor kortere slang.
Het spuittoestel raakt oververhit.	Verfophoping op hydraulische componenten.	Reinigen.
	Het oliepeil is laag.	Vul met olie.
Veel geluid van hydraulische pomp.	Peil van hydraulische vloeistof laag.	Zet het spuittoestel uit. Voeg materiaal toe.
Gallonteller (literteller) laat geen verhoging van het materiaalvolume zien.	Materiaaldruk te laag.	Deze moet hoger zijn dan 55 bar (800 psi) voordat de teller een verhoging laat zien.
	Kapotte of losgekoppelde draad van teller pomp, beide pompen.	Controleer de draden en de aansluitingen. Vervang kapotte draden
	Ontbrekende of beschadigde magneet.	Plaats of vervang magneet op pomp, zie Onderdelenhandleiding (onderdelen pomp) voor locatie van de magneet.
	Slechte sensor, beide pompen.	Vervang de sensor.
Het spuittoestel werkt, maar het display werkt niet.	Slechte verbinding tussen de besturingskaart en het display.	Verwijder het display en sluit het weer aan.
	Display beschadigd.	Vervang het display
Afstand wordt niet naar behoren toegevoegd (modus Meten is onnauwkeurig en snelheid is onjuist)	Machine niet gekalibreerd.	Volg de kalibratieprocedure.
	Druk van achterwiel te laag of te hoog.	Stel de bandenspanning in op 380 +/- 34 kPa (55 +/- 5 psi).
	Tandwieltanden ontbreken of zijn beschadigd (aan de rechterkant gezien vanaf platform).	Vervang het afstandstandwiel/de wielnaaf.
	Afstandssensor los of defect.	Sluit de sensor weer aan of vervang deze.
Mils niet of verkeerd berekend.	Afstandssensor.	Zie „De afstandsteller werkt niet goed”.
	Teller in gallon (liter).	Zie „Gallonteller (literteller) laat geen verhoging van het materiaalvolume zien”.
	Lijnbreedte niet ingevoerd.	Stel lijnbreedte op hoofdbelijningsscherm in.
	Slechte of beschadigde besturingskaart.	Vervang de besturingskaart.
Het spuiten van materiaal begint nadat het spuitpictogram op het display is te zien.	De onderbreker zit op de verkeerde plaats.	Draai de schroef linksom totdat het spuitpictogram gelijk loopt met het spuiten van de vloeistof, pagina 25.
Het spuitpictogram is niet zichtbaar op het display als er materiaal wordt gespoten.	Losse stekker.	Controleer of de 5-polige stekker en de bladveerschakelaar goed zijn aangesloten.
	De onderbreker zit op de verkeerde plaats.	Draai de schroef linksom totdat het spuitpictogram gelijk loopt met het spuiten van de vloeistof, pagina 25.
Het spuitpictogram is altijd zichtbaar op het display.	De onderbreker zit op de verkeerde plaats.	Draai de schroef rechtsom totdat het spuitpictogram gelijk loopt met het spuiten van de vloeistof, pagina 25.
	Bladveerschakelaar is beschadigd.	Vervang bladveerschakelaar.

Probleem	Oorzaak	Oplossing
De toerentallen van de pompen verschillen veel	Het materiaalfilter is vuil.	Reinig het filter.
	Tip, filter of spruitstuk is verstopt.	Componenten reinigen, doorgangen boren.
	Verdringerpomp zit vast.	Repareer de pomp (zie de pomphandleiding).
	Inklemmingspoorten verstopt.	Reinigen, zie **De inklemmingspoorten van de mengkamer reinigen**, pagina 49.
MODUS AUTOMATISCH PISTOOL		
Het automatische pistool wordt niet geactiveerd als de rode knop wordt ingedrukt.	Pistool wordt niet geactiveerd.	Druk op knop 1 of 2 op de regelknop om het pistool te activeren.
	Kabel is niet goed afgesteld.	Stel de kabel af zodat de trekker van het pistool goed wordt geactiveerd, pagina 26.
	Niet op hoofdbelijningsscherm.	Ga naar het hoofdbelijningsscherm voor Automatische pistolen bedienen.
	Uitschakeling lage snelheid is ingeschakeld.	Schakel uitschakeling bij lage snelheid uit, pagina 42.
	Accuspanning is te laag.	Controleer accuspanning op scherm Diagnose, pagina 15, of met een voltmeter. Wanneer lager dan 11,5 V, laad accu op of vervang accu.
	Kabel is niet goed afgesteld.	Stel de kabel af zodat de trekker van het pistool goed wordt geactiveerd, pagina 26.
	Rode knop is defect.	Testknopfunctionaliteit op scherm Diagnose, pagina 15. Vervang indien gebroken.
	Kabel automatisch pistool is kapot of erg geknikt door te hard trekken.	Vervang kabel van automatisch pistool.
	Draad van spoel is losgekoppeld of defect.	Zie Bedradingsschema, pagina 92, repareer of vervang draden waar nodig.
	Zekering naar accu is verwijderd of gesprongen.	Controleer en vervang zekering.
	Solenoïde zit vast.	Spuit smeermiddel op plunjer van solenoïde.
	Solenoïde is defect.	Controleer weerstand op de draden van solenoïde. Weerstand moet liggen tussen 0,2 en 0,26 ohm. Vervang de solenoïde als dit niet het geval is.
	Besturingskaart is defect.	Vervang de besturingskaart.
	Pistool ontvangt geen perslucht.	Controleer de luchtdruk. Open het luchtventiel op het pistool.
	Te lage luchtdruk.	Verhoog het motortoerental, controleer luchtaansluitingen en spuittipkoppelstuk.
Afstand tussen lijnen is onnauwkeurig	Verkeerd lijnpatroon geladen.	Herlaad de juiste patroon.
	Machine is niet goed gekalibreerd.	Kalibreer de machine, pagina 21.
Accu blijft niet opgeladen.	Toebehoren zijn ingeschakeld en zorgen dat de accu leegloopt als deze niet draait.	Schakel alle toebehoren uit wanneer de machine niet wordt gebruikt.
	Gasklep is niet hoog genoeg ingesteld.	Zorg dat de motor met een toerental hoger dan 3300 tpm en NULLAST draait voor voldoende voeding.
	Stroomverbruik van toebehoren is hoger dan motorvermogen.	Beperk gebruik van toebehoren of laad waar nodig accu op.
	Bedrading is defect of losgekoppeld.	Zie Bedradingsschema, pagina 92, repareer of vervang draden waar nodig.
	Lader werkt niet.	Controleer de laadtoestand bij diagnose, pagina 38, om te controleren of de lader goed werkt. Vervang kaart.

Probleem	Oorzaak	Oplossing
Automatisch pistool kan niet worden uitgeschakeld	Kabel is geknikt.	Repareer of vervang kabel.
	Solenoïde zit vast.	Smeer plunjer van solenoïde. Controleer op schade aan solenoïde.
	Lage persluchtdruk.	Verhoog het motortoerental, controleer de luchtaansluitingen.
MODUS INDELING		
Geen stippen of slechte stippen in modus Indeling en Markeren.	Te kleine instellingen voor stippen.	Vergroot de stipmaat, pagina 38.
	Pistool wordt niet geactiveerd.	Druk op knop 1 of 2 op de regelknop om het pistool te activeren.
	Kabel is niet goed afgesteld.	Stel de kabel af zodat de trekker van het pistool goed wordt geactiveerd, pagina 26.
	Verstopping in tip.	Reinig of vervang tip.
	Accuspanning is te laag.	Laad accu op of vervang accu.

Problemen voor het pistool oplossen

LET OP

Voorkom kruisbesmetting in het pistool door A- en B-componenten methylmetacrylaat (MMA) niet onderling te verwisselen. Kruisbesmetting kan ervoor zorgen dat het materiaal in het pistool uithardt. Uitgehard materiaal kan de afdichtingsoppervlakken beschadigen, de vloeistofdoorlaten blokkeren en voorkomen dat het pistool werkt.

1. Voer de **Drukontlastings- procedure**, pagina 14, voordat u het pistool controleert of er onderhoud aan uitvoert.
2. Controleer alle mogelijke problemen en oorzaken voordat u het pistool demonteert.

Probleem	Oorzaak	Oplossing
Het pistool werkt niet volledig bij het overhalen van de trekker	De veiligheidspal is ingeschakeld.	Maak de veiligheidspal los. Zie **Zuigerbeveiliging**, pagina 11.
	De geluiddemper is verstopt.	Reinig de geluiddemper. Zie **De geluiddemper reinigen**, pagina 54.
	De O-ringen van het luchtventiel zijn beschadigd.	Vervang de O-ringen van het luchtventiel. Zie **Het luchtventiel controleren**, pagina 55.
	Er zit uitgehard materiaal in de patroon.	Controleer de vloeistofpatroon en mengkamer op krassen. Zie **De vloeistofpatroon controleren**, pagina 51. Vervangen.
	De borgring sluit niet goed aan.	Draai de klemring goed aan tot die aansluit.
Er spuit geen vloeistof bij het volledig overhalen van de trekker.	De vloeistofventielen zijn gesloten.	Open de vloeistofventielen.
	De inklemmingspoorten zijn verstopt.	Reinig de inklemmingspoorten. Zie **De inklemmingspoorten van de mengkamer reinigen**, pagina 49.
	De terugslagventielen zijn verstopt.	Reinig de terugslagventielen. Zie **De terugslagventielen controleren**, pagina 48.
	De patroon is verstopt.	**De vloeistofpatroon verwijderen**, pagina 49, daarna **Op verstopping in de vloeistofpatroon testen**, pagina 51
Het pistool werkt traag	De geluiddemper is verstopt.	Reinig de geluiddemper. Zie **De geluiddemper reinigen**, pagina 54.
	De O-ringen van de zuiger zijn beschadigd.	Vervang de O-ringen van de zuiger. Zie **Onderdelentekening - Pistool**, pagina 74.
	Het luchtventiel is vuil of de O-ringen zijn beschadigd.	Reinig het luchtventiel of vervang de O-ringen. Zie **Het luchtventiel controleren**, pagina 55.
Pistool vertraagt en werkt dan plots weer.	Er zijn chemicaliën of materiaal rond de zijafdichtingen in de vloeistofpatroon uitgehard.	Zie **De vloeistofpatroon controleren**, pagina 51. Vervangen.
	De borgring sluit niet goed aan.	Draai de klemring goed aan tot die aansluit.
	Er zit uitgehard materiaal in de patroon.	Controleer de vloeistofpatroon en mengkamer op krassen. Zie **De vloeistofpatroon controleren**, pagina 51. Vervangen.
	De borgring sluit niet goed aan.	Draai de klemring goed aan tot die aansluit.

Probleem	Oorzaak	Oplossing
Verlies van rond patroon.	De spuitopening van de mengkamer is vuil.	Reinig de spuitopening van de mengkamer. Zie **Het spuittipkoppelstuk en de spuitopening van de mengkamer reinigen**, pagina 47.
Geen vlak patroon.	De spuittip is verstopt.	Reinig in een geschikt oplosmiddel. Zie **Het spuittipkoppelstuk en de spuitopening van de mengkamer reinigen**, pagina 47
	De spuittip is versleten.	Vervang de platte spuittip.
	De spuitopening van de mengkamer is vuil.	Reinig de spuitopening van de mengkamer. Zie **Het spuittipkoppelstuk en de spuitopening van de mengkamer reinigen**, pagina 47**.**
Lek tussen platte tip en mengkamer.	De spuittip is niet goed geplaatst.	Monteer opnieuw. Zie **Het spuittipkoppelstuk en de spuitopening van de mengkamer reinigen**, pagina 47.
	De O-ring is beschadigd of ontbreekt.	Vervang de O-ring van de platte spuittip.
Drukverschil.	De inklemmingspoorten zijn verstopt.	Reinig de inklemmingspoorten. Zie **De inklemmingspoorten van de mengkamer reinigen**, pagina 49.
	De terugslagventielen zijn verstopt.	Reinig de terugslagventielen. Zie **De terugslagventielen controleren**, pagina 48.
	De viscositeit is niet gelijk.	Pas de temperatuur aan om te compenseren.
	De patroon is verstopt.	**De vloeistofpatroon verwijderen**, pagina 49, daarna **Op verstopping in de vloeistofpatroon testen**, pagina 51.
A- en/of B-zijde in de patroon.	De zijafdichtingen in de vloeistofpatroon zijn beschadigd.	Vervangen. Zie **De vloeistofpatroon controleren**, pagina 51.
	De mengkamer is beschadigd.	Vervangen. Zie **De vloeistofpatroon verwijderen**, pagina 49.
	De O-ringen van de zijafdichtingen in de vloeistofpatroon zijn beschadigd.	Vervang de vloeistofpatroon. Zie **De vloeistofpatroon controleren**, pagina 51.
	Het spuittipkoppelstuk is vastgedraaid terwijl de vloeistofventielen waren geopend.	Sluit eerst de ventielen.
Vloeistofnevel uit mengkamer of spuittipkoppelstuk.	De zijafdichtingen in de vloeistofpatroon zijn beschadigd.	Vervangen. Zie **De vloeistofpatroon controleren**, pagina 51.
	De O-ringen van de zijafdichtingen in de vloeistofpatroon zijn beschadigd.	Vervang de O-ringen van de zijafdichtingen. Zie **De vloeistofpatroon controleren**, pagina 51.
	De mengkamer is beschadigd.	Vervang de mengkamer. Zie **De vloeistofpatroon verwijderen**, pagina 49.
Te veel spuitverliezen.	Te veel reinigingslucht.	Verminder de hoeveelheid reinigingslucht.
Snelle opbouw van materiaal op spuittipkoppelstuk.	De gaten in het spuittipkoppelstuk zijn verstopt.	Reinig de gaten in het spuittipkoppelstuk. Zie **Het spuittipkoppelstuk reinigen**, pagina 52.
	Te weinig reinigingslucht.	Gebruik mee reinigingslucht.
	De voorste O-ring van de vloeistofpatroon is beschadigd of ontbreekt.	Vervang de O-ring van de vloeistofbehuizing. Zie **Onderdelentekening - Pistool**, pagina 74.
	De voorste O-ring is beschadigd.	Vervang de voorste O-ring. Zie **Onderdelentekening - Pistool**, pagina 74.
Minder reinigingslucht.	De voorste O-ring is beschadigd.	Vervang de voorste O-ring. Zie **Onderdelentekening - Pistool**, pagina 74.

Probleem	Oorzaak	Oplossing
Te veel reinigingslucht bij gesloten vloeistofventielen terwijl de trekker wordt geactiveerd.	De voorste O-ring van de vloeistofpatroon is beschadigd of ontbreekt.	Vervang alleen de voorste O-ring van de vloeistofpatroon. Zie **Onderdelentekening - Pistool**, pagina 74.
Vloeistof stopt niet bij gesloten vloeistofventielen.	De vloeistofventielen zijn beschadigd.	Vervang de vloeistofventielen. Zie **Onderdelentekening - Pistool**, pagina 74.
Luchtstroom uit geluiddemper bij activeren van het pistool.	Normaal.	Geen actie vereist.
Voortdurend lekken van lucht uit geluiddemper.	De O-ringen van het luchtventiel zijn beschadigd.	Vervang de O-ringen van het ventiel. Zie **Het luchtventiel controleren**, pagina 55.
	De O-ringen van de zuiger zijn beschadigd.	Vervang de O-ringen van de zuiger. Zie **Onderdelentekening - Pistool**, pagina 74.
Er lekt lucht uit het voorste luchtventiel.	De O-ringen van het luchtventiel zijn beschadigd.	Vervang de O-ringen van het ventiel. Zie **Het luchtventiel controleren**, pagina 55.
Luchtlekkage rond de borgring	De O-ring is beschadigd.	Vervang de O-ring. Zie **Onderdelentekening - Pistool**, pagina 74.
De klemring (9) kan niet helemaal worden aangedraaid.	Het spuittipkoppelstuk werd voor de borgring gemonteerd.	Monteer eerst de borgring (9) en daarna pas het spuittipkoppelstuk (10). Zie **Het spuitpistool monteren**, pagina 15.
Te veel luchtlekkage uit zijkanten van pistool.	De klemring is los.	Draai de klemring vast.
	De O-ring ontbreekt op de achterkant van de patroon.	Vervang de O-ringen. Zie **Onderdelentekening - Pistool**, pagina 74.
	De achterste O-ring van de patroon voor de buitendiameter is beschadigd of ontbreekt.	Vervang de O-ring. Zie **Onderdelentekening - Pistool**, pagina 74.
Er lekt vloeistof of een chemische stof uit de zijkanten van het pistool.	De O-ring van de vloeistof is beschadigd of ontbreekt.	Vervang de O-ring. Zie **Onderdelentekening - Pistool**, pagina 74.

Boorstiftsets

Zie **De doorgangen schoonmaken**, pagina 54, voor het reinigen van de poorten en openingen van een pistool. Illustraties dienen ter vergelijking van de diameter. De werkelijke lengte kan verschillen.

OPMERKING: Niet alle maten zijn van toepassing voor uw pistool.

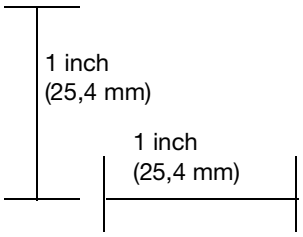

Onderdeelnr. set	Hoeveel-heid in set	Boorstiftmaat			Illustratie
		nominaal	mm	inch	
246624	3	3/32	0,094	2,39	
246627	6	nr. 53	0,060	1,52	
246630	6	#69	0,029	0,74	

Boorset

119386

De sets bevat 20 boren in de maten #61 tot #80.

Reinigingsboren voor pistolen met luchtreiniging

248969

Een set bevat alle 5 extra lange reinigingsboren die nodig zijn voor het reinigen van de luchtdoorgangen in de handgreep en de materiaalbehuizing van pistolen met luchtreiniging. Zie **De doorgangen schoonmaken**, pagina 54.

LineLazer V 200MMA 1:1

Onderdelentekeningen

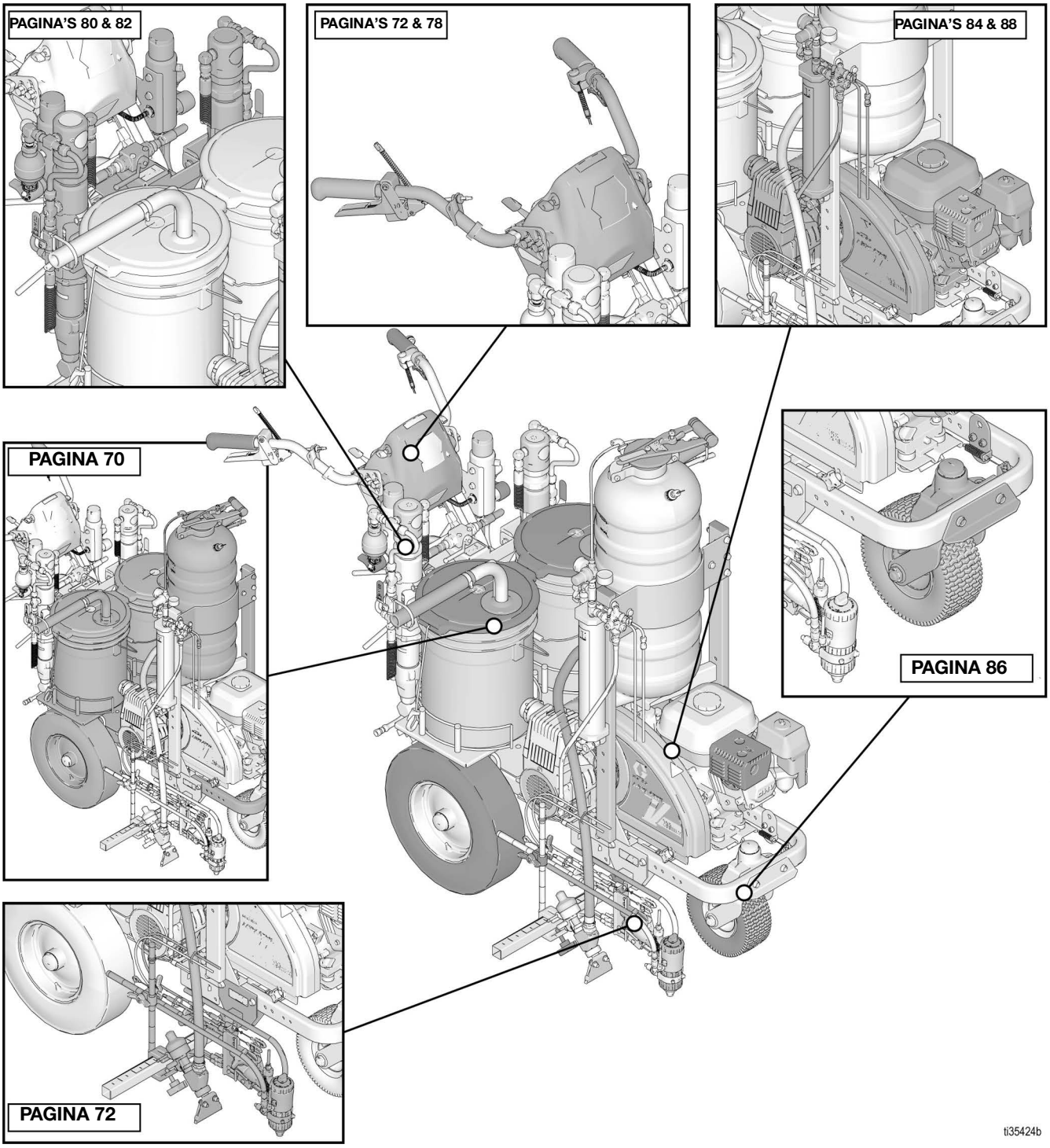

Onderdelentekening - Frame

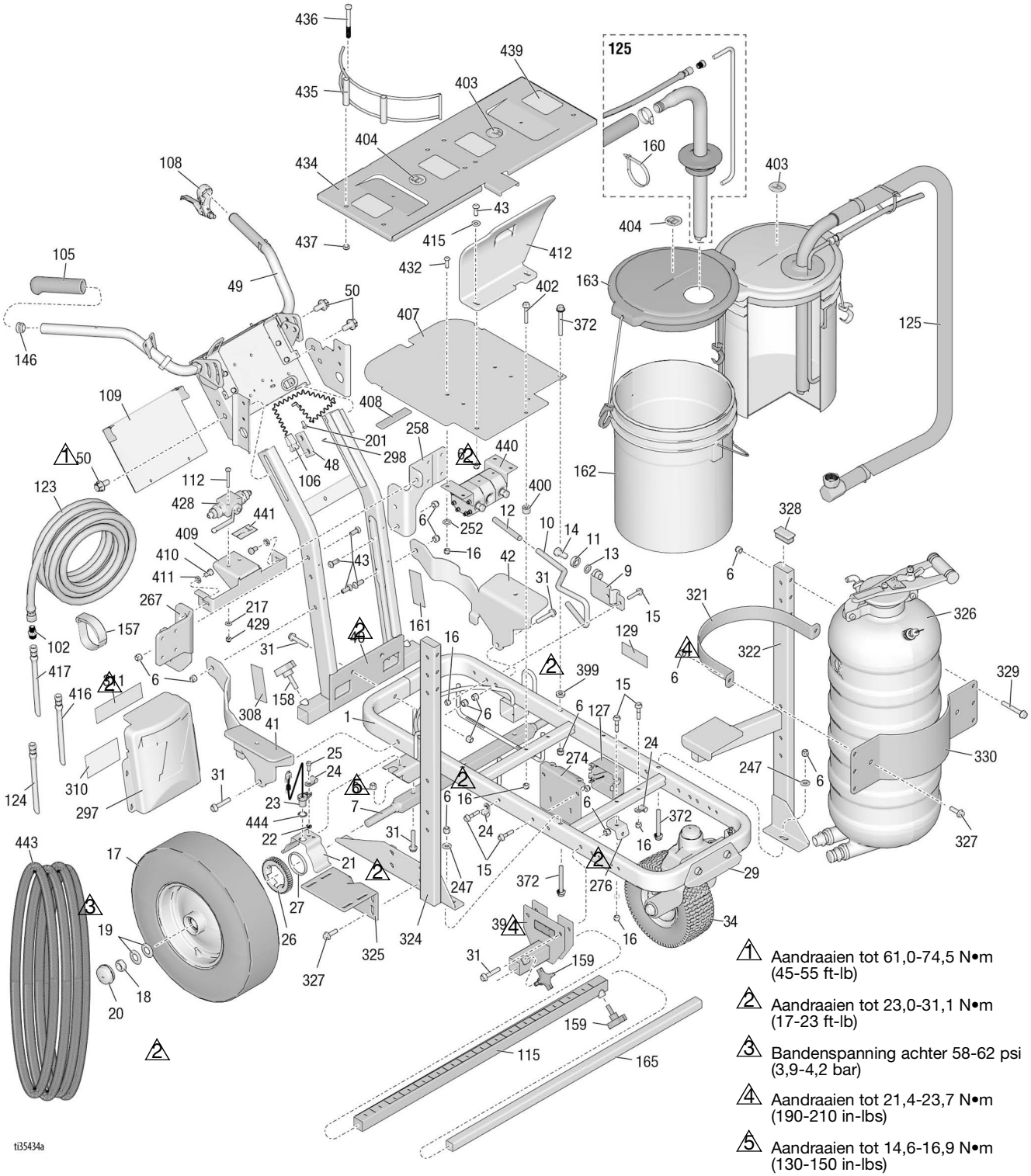

1 Aandraaien tot 61,0-74,5 N•m (45-55 ft-lb)

2 Aandraaien tot 23,0-31,1 N•m (17-23 ft-lb)

3 Bandenspanning achter 58-62 psi (3,9-4,2 bar)

4 Aandraaien tot 21,4-23,7 N•m (190-210 in-lbs)

5 Aandraaien tot 14,6-16,9 N•m (130-150 in-lbs)

Onderdelenlijst - Frame

Ref.	Onderdeel	Omschrijving	Aantal
1	287623	FRAME, belijningsapparaat, gelakt	1
6	101566	BORGMOER	12
7	193405	AS	1
9	198891	BEVESTIGING	1
10	198930	STAAF, rem (bevat 12)	1
11	198931	LAGER	1
12	114808	DOP, vinyl	1
13	195134	AFSTANDSTUK	1
14	113961	SCHROEF, kolom-, zeskant	1
15	112960	SCHROEF, flens, zeskant	5
16	111040	BORGMOER, fels, nylock, 5/16	8
17	111020	WIEL, met luchtband, zonder sensorring	1
	255162	WIEL, pneumatisch met sensorring	1
18	112405	BORGMOER	2
19	112825	SLUITRING	4
20	114648	KAP, stof	2
21	15J088	AFSCHERMING, afstandssensor	1
22	15K452	AFSTANDSBUS, rond	1
23	15K357	SENSOR, afstands-	1
24	108868	KLEM, draad	2
25	260212	SCHROEF, zeskantkop, draadvorm	2
26	15J578	TANDWIEL, meet-	1
27	15K700	RING, meettandwiel	1
29	240991	BEUGEL, zwenkwiel, voor	1
31	114982	KOLOMSCHROEF, flenskop	6
34	114549	WIEL, met luchtband	1
39	17H528	BEUGEL, pistoolarm	1
40	24Y665	FRAME, hendel omhoog, gelakt	1
41	17Y059	BEUGEL, rechts, gelakt	1
42	17Y058	BEUGEL, links, gelakt	1
43	128977	KOLOMSCHROEF, kop zeskant	6
48	17J125	BEUGEL, schuif	2
49	24Y641	STAAF, handgreep	1
50	17J136	SCHROEF, zeskant, geflensd	8
102	196176	VERLOOPSTUK, nippel	2
105	114659	GREEP, hendel	2
106	237686	DRAAD, geaard	1
107	107257	SCHROEF, draadvormend, zeskantkop	1
108	194310	KRUK	1
109	17J123	PLAAT, kapje	1
112	110982	SCHROEF, dop, zeskant	2
115	17J407	ARM, verleng-, balk, gelast	1
123	191239	SLANG, gekoppeld, 3/8” x 11’10”	2
124	245227	SLANG, gekoppeld, 1/4” x 7’	2
125	24V064	SLANG, aanzuig/afvoer (inclusief 125a-125i)	2
125a	15F149	BUIS, aanzuig-	2
125b	194306	SLANG, materiaal	2
125c	198119	FITTING, kniestuk, gekarteld	2
125d	101818	KLEM, slang-	2
125f	16X071	BUIS, aftapleiding	2
125g	278722	PAKKING, emmer-	2
125h	248008	SLANG, gekoppeld, 6,35 mm (1/4 inch) x 13,4 m (44 ft)	2
125i	196180	BUS	2
127	15F369	KAST	1
129	189919	BLANCO, label, kit	2
146	120151	PLUG, buis-	2
157	114271	BAND, veiligheid	2
158	108471	KNOP, getand	1
159	111145	KNOP, getand	2
160	404989	BAND, trek	6
161▲	17K394	LABEL, veiligheidswaarschuwing	1
162	115077	EMMER, kunststof	2
163	24U241	SET, vat, deksel	2
165	17J408	ARM, extensie, derde pistool	1
201	107257	SCHROEF, draadvormend	11
217	110755	RING, plat	4
247	100023	SLUITRING, vlakke	7
252	100527	RING, plat	6
258	17y409	BEUGEL, montage, pomp, hydraulisch	1
267	17Y047	BEUGEL, montage, pomp, hydraulisch, rechts	1
274	17J549	STEUN, reservoir	1
276	15F441	BEUGEL, frame	1
277	119696	VEER, extensie	1
297	17K377	KAP, accu, gelakt	1
308▲	17K392	LABEL, veiligheids-, waarschuwings-	1
310	17K397	ETIKET, kennisgeving, elektrisch gebruik	1
321	16T580	BAND, klemming, granulaattank	1
322	16T763	FRAME, tank, LL200, gelakt, links	1
324	16T762	FRAME, granulaattank, LL200, gelakt, rechts	1
325	16T579	BEUGEL, compressor, LL200	1
326	16T629	TANK, granulaat	1
327	111193	SCHROEF, kop, flenskop	6
328	115087	PLUG, buis	2
329	121488	SCHROEF, zeskant kop, met flens	6
330	16T593	BEUGEL, granulaattank, LL200, gelakt	1
331	120757	SCHROEF-, slot-	4
372	125626	SCHROEF, zeskant kop, met flens	4
399	16A719	SLUITRING, vlakke	1
400	197449	AFSTANDSTUK	1
402	114653	BOUT, moer- flenskop	1
403	17Y328	LABEL, identificatie-, letter A	4
404	17Y329	LABEL, identificatie-, letter B	4
407	17Y054	PLAAT, emmerhouder-	1
408	17P800	STOOTDOP, (0,88 breed x 0,17 dik)	4
409	17Y350	BEUGEL, reservoir, steun, achterzijde, MMA	1
410	100133	SLUITRING, borg 3/8	2
411	100575	SCHROEF, kolom-, zeskant	2
412	17Y055	STEUN, reservoir, voorkant	1
415	100731	SLUITRING	1
416	17C466	BUIS, poly, krimpkous, groen	2
417	17C465	BUIS, poly, krimpkous, blauw	2
428	120140	VENTIEL, kogel, samenstelling	1
429	110982	SCHROEF, kolom-, zeskant	2
432	125112	SCHROEF, kop, bolkop, 5/16 x 1	4
434	25N603	SET, beugel, 5 gallon, dubbele kleur	1
435	17N536	HOUDER, emmer-	4
436	867517	SCHROEF, zeskantkop, 3/8-16 x 88,0 mm (3,5 inch)	8
437	125205	MOER, borg-, nylon, 3/8-16	8
439	15R409	KUSSEN, antislip, rem	4
440	131818	VERDEELSTUK, stroomverdeler, hydraulisch	1
441	17Y487	ETIKET, instructies, ventiel	1
443	16M606	MANTEL, blauw, 14’	1

▲ *Vervangende veiligheidslabels, -plaatjes en -kaarten zijn gratis verkrijgbaar.*

Onderdelentekening - Pistoolarm en pistooltrekker

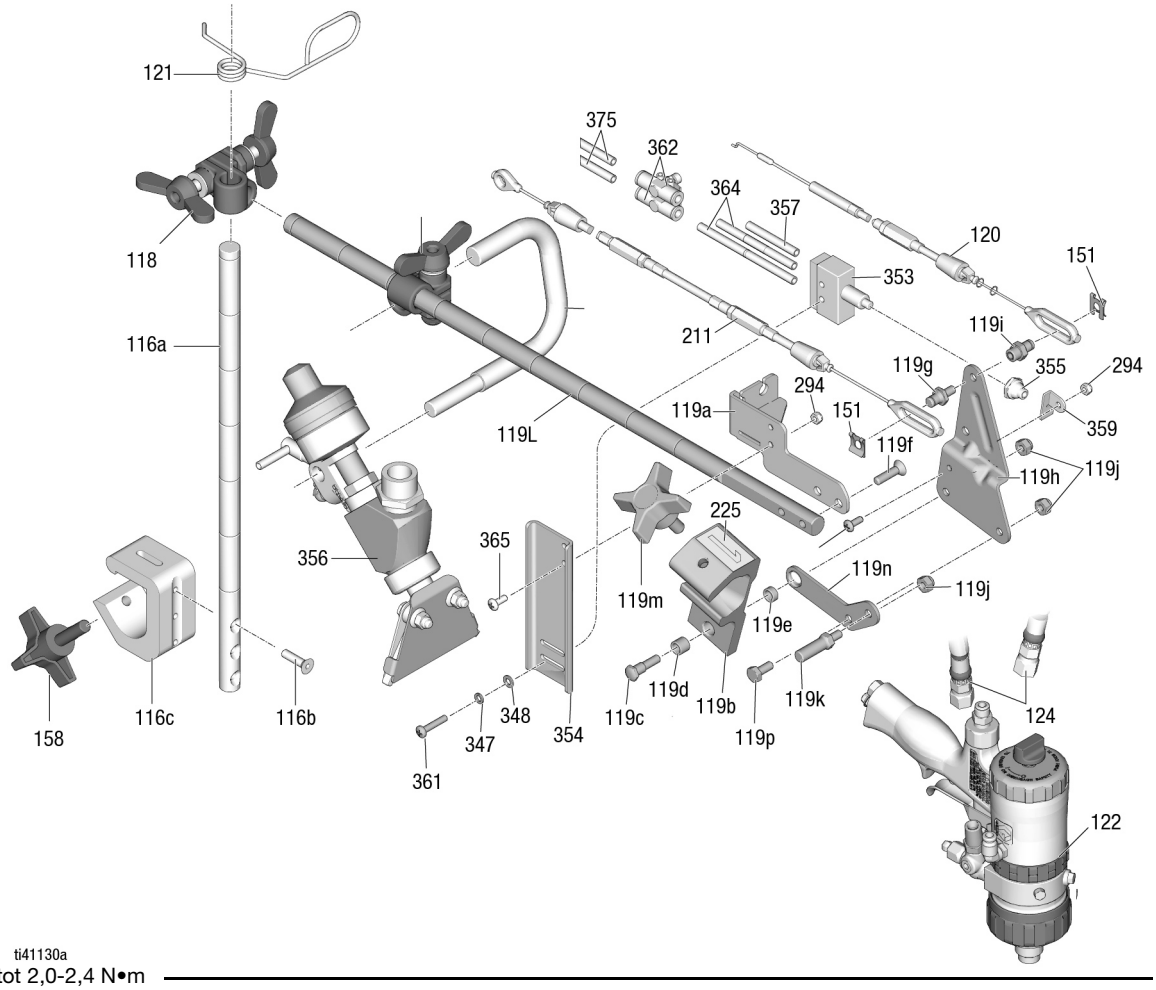

⚠ Aandraaien tot 2,0-2,4 N•m (18-22 in-lb)

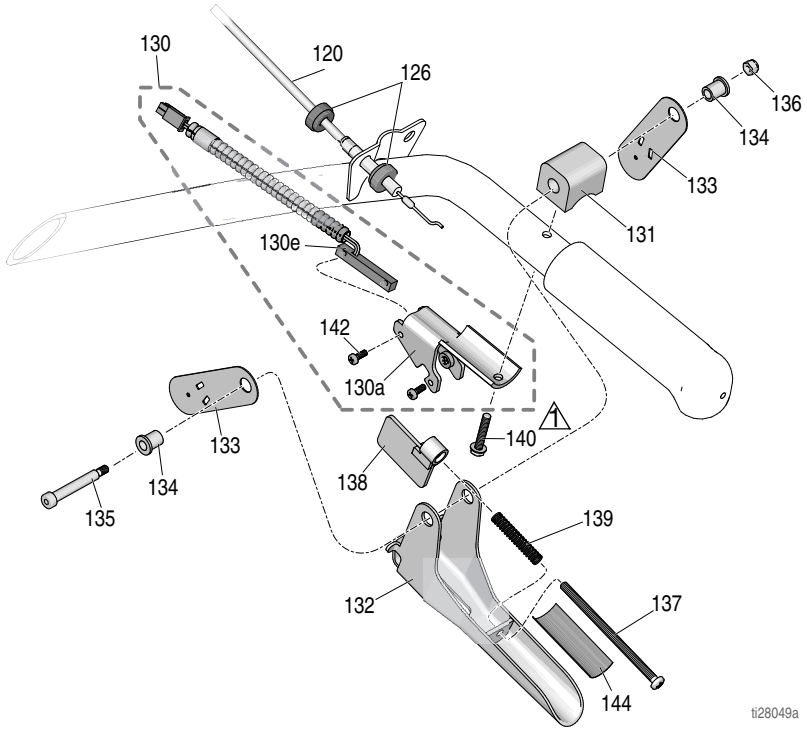

Onderdelenlijst

Pistoolhouder en arm

Ref.	Onderdeel	Omschrijving	Aantal
6	101566	MOER, borg (niet afgebeeld)	2
31	114982	SCHROEF, kap, flenskop (niet afgebeeld)	2
39	17H528	BEUGEL, pistoolarm, (niet afgebeeld)	1
115	17J407	ARM, verlenging, bar (niet weergegeven)	1
116	17J424	STANG, hoogte-instelling, eenheid	1
116a	17J139	STANG, pistool, hoogte, instelling	1
116b	113428	SCHROEF, machine-, zeskant, kop	3
116c	17J153	BEUGEL, pistoolhouder	1
118	24Y645	SET, klem, dubbele vleugelmoer	1
119	25E461	ARM, pistoolhouder, LineLazer	1
119a	24Y919	BEUGEL, kabel	1
119b*	17Y418	HOUDER, pistool-	1
119c	17J575	BEVESTIGING, speciaal	1
119d*	119664	LAGER, mof-	1
119e	17J576	AFSTANDSBUS, speciaal	1
119f	119647	KOLOMSCHROEF, inbuskop	2
119g	17H673	BOUT, kabel, pistool	1
119h	15F214	HENDEL, actuator-	1
119i	17H674	VERLOOPSTUK, kabel, pistool	1
119j	102040	MOER, borg-, zeskant	2
119k	15F209	BOUT, trekken, trekker	1
119l	17J145	ARM, houder, pistool	1
119m*	15F750	KNOP, houder, pistool	1
119n	131827	BEUGEL, pistool, steun	1
119p	100270	SCHROEF, kolom-, zeskant	1
120	25A488	KABEL, pistool, handmatig (inclusief 126, 151)	1
121	188135	GELEIDER, kabel-	1
122	25U857	Pistool, luchtspoelen, MMA, PC	1
124	245227	SLANG, gekoppeld 1/4” x 7’	2
128▲	16P136	LABEL, veiligheids-, waarschuwings-	1
151	126111	HOUDER, borgveer, extern, 8 mm	2
158	108471	KNOP, getand	1
159	111145	KNOP, getand (niet afgebeeld)	2
165	17J408	ARM, verlenging, derde pistool (niet weergegeven)	1
211	25A487	KABEL, pistool, automatisch (inclusief 151, 212, 213)	1
225	17C043	LABEL, nummer 1	1
	17C046	LABEL, nummer 2	1
294	115483	BORGMOER	2
347	100020	BORGRING	2
348	116876	SLUITRING, vlakke	2
353	16T646	SCHAKELAAR, perslucht	1
354	16T804	BEUGEL, schakelaar, perslucht	1
355	16T771	BOOT, knop, druk	1
356	16R963	SET, pistool, granulaat, sub-assemblage	1
357	16U274	SLANG, pneumatisch	1
359	16T816	BEUGEL, schakelaar, perslucht	1
361	104387	SCHROEF, machine, bolkop	2
362	16V046	BEGRENZER, luchtstroming, instelbaar	2
364	16V047	SLANG, pneumatisch	2
365	116610	Schroef, mach., kruiskop, plat, #10	2
375	190010	BUIS	2

** Inbegrepen bij pistoolhouder-reparatieset 17Y878*

▲ Vervangende veiligheidslabels, -plaatjes en -kaarten zijn gratis verkrijgbaar.

Pistooltrekker

Ref.	Onderdeel	Omschrijving	Aantal
120	25A488	KABEL, pistool, handmatig (inclusief 126, 151)	1
126	15F624	MOER, kabel, pistool (gekarteld)	2
130	25A636	BEUGEL, trekker met schakelaar	1
130a	276907	BEUGEL, magneet	1
130e	17J237	SCHAKELAAR, bladveer	1
131	198896	BLOK, bevestigings-	1
132	245676	HANDGREEP	1
133	198895	PLAAT, hefboom, scharnierend	2
134	111017	LAGER, geflensd	2
135	116941	SCHROEF, schouder, inbuskop	1
136	116969	BORGMOER	1
137	112381	SCHROEF, bevestigings-, cilinderkop	1
138	117268	BEUGEL, onderbreker	1
139	117269	VEER	1
140	128803	SCHROEF, draadvormend, zeskant met ring	1
142	117317	SCHROEF, plastite, platte kop	2
144	17K587	LABEL, let op, afstelling	1

Onderdelentekening - Pistool

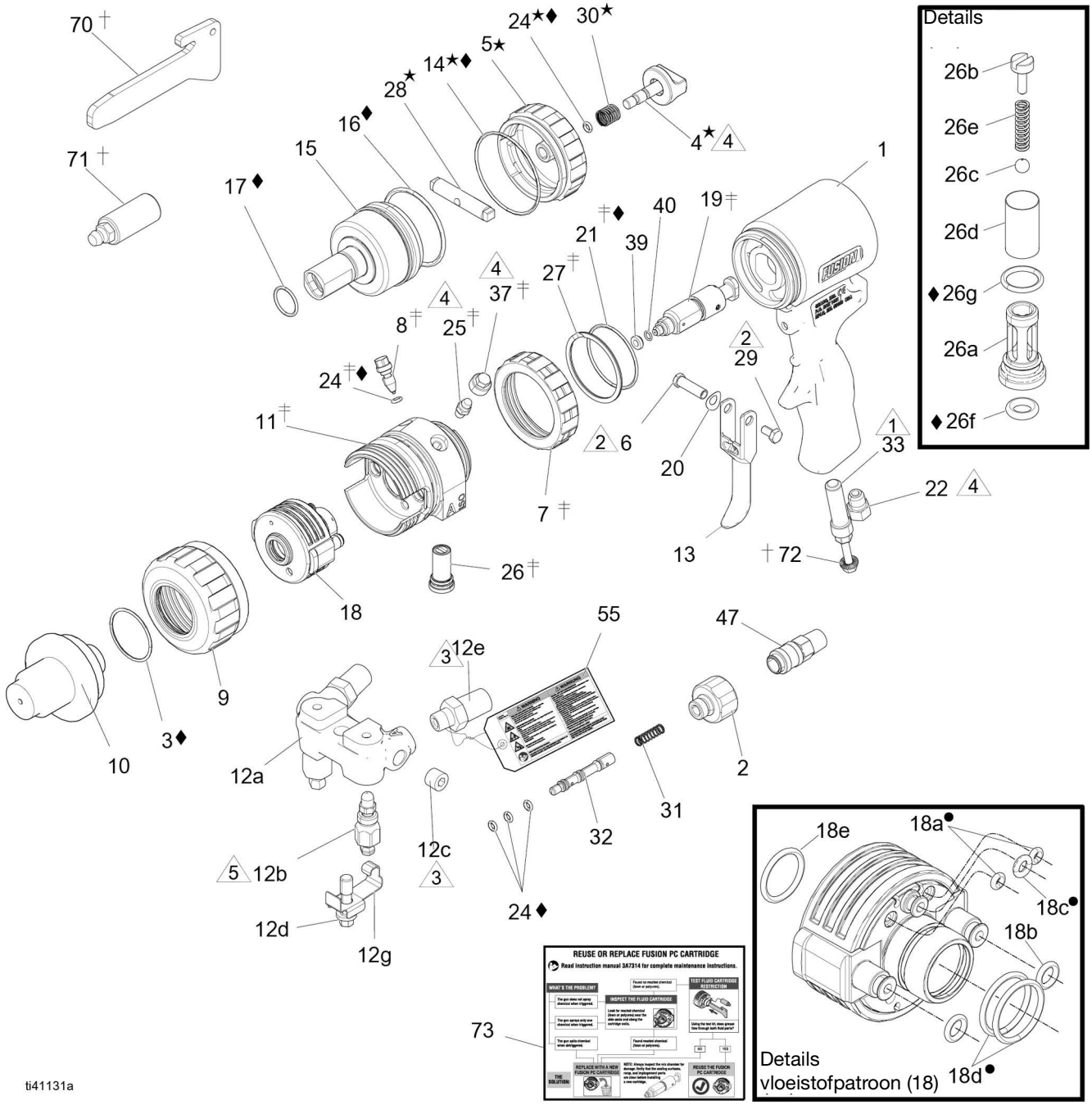

1 Aandraaien tot 14-15 N•m (125-135 in-lb).

2 Aandraaien tot 2,3-3,4 N•m (20-30 in-lb).

3 Aandraaien tot 26,6-27,7 N•m (235-245 in-lb).

4 Aandraaien tot 35-45 N•m (4-5 in-lb).

5 Aandraaien tot 43-54 N•m (32-40 ft-lb).

Onderdelenlijst - Pistool

Ref.	Onderdeel	Omschrijving	Aantal
1	17Y546	HANDGREEP	1
2	15B208	PLUG, luchtventiel	1
3◆	248137	O-RING; PTFE; verpakt per 6	1
4★	15B206	BEVEILIGING	1
5★	15B204	KAP, cilinder-	1
6	192272	PEN	1
7‡	26C775	RING, borg, Fusion PC, blauw	1
8‡	15B223	KLEP voor luchtreiniging	1
9	19Y302	RING, klem, voorkant, Fusion PC	1
10	17Y509	ADAPTER, spuittip	1
11‡	- - - -	BEHUIZING, vloeistof, Fusion PC	1
12	246012	VERDEELSTUK, vloeistof, voor 2 slangen; bevat 12a-12g	1
12a	- - - -	VERDEELSTUK	1
12b	246356	Vloeistofventiel	2
12c	100139	PLUG, buis; 1/8-27 npt	2
12d	15B221	BOUT, 5/16-24	1
12e	151519	WARTEL, B-zijde; 1/8 npt(m) x nummer 6 JIC(f)	1
12f	117635	Wartel, A-zijde; 1/8 npt(m) x nummer 5 JIC(f)	1
12g	15B993	VEER, borgring-	1
13	15B209	TREKKER	1
14★◆	248136	O-RING, cilinderdop; verpakt per 6	1
15	15B203	ZUIGER	1
16◆	248135	O-RING, zuiger-; verpakt per 6	1
17◆	248134	O-RING, zuigerpen; verpakking van 6	1
18	- - - -	PATROON, Fusion PC; zie **Patroonsets**, page 91	3
18a•	- - - -	O-RING, oppervlak	1
18b	25P851	O-RING, vloeistof, verpakt per 6	1
18c•	- - - -	O-RING, lucht	1
18d•	- - - -	O-RING, achterkant	1
18e	248131	O-RING, voorkant, verpakt per 6	1
19	25V431	KAMER, meng- (inclusief 39, 40)	1
20	15C480	SLUITRING, gegolfd	1
21‡◆	248132	O-RING; verpakt per 6	1
22	119626	GELUIDDEMPER	1
23	248131	O-RING, verpakt per 6	1
24‡★◆	246354	O-RING, verpakt per 6	1
25‡	100846	NIPPEL, smeer-	1
26‡	246731	TERUGSLAGVENTIEL, A-zijde; bevat 26a-26g	1
	246352	TERUGSLAGVENTIEL, B-zijde; bevat 26a-26g	1
26a	- - - -	BEHUIZING	1
26b	15B214	SCHROEF, 5/16-18 x 1/2 in. (13 mm)	1
26c	257420	KOGEL; carbide, verpakt per 10	1
26d	246357	SET, reparatie, rooster, maasgrootte 40	1
26e	117490	VEER	1
26f◆	248133	O-RING, oppervlak terugslagventiel; verpakt per 6	1
26g◆	248129	O-RING, behuizing terugslagventiel, verpakt per 6	1
27‡	116550	BORGRING	1
28★	15B205	VERGRENDELSTAAF	1
29	203953	SCHROEF, 10-24 x 3/8 in. (10 mm)	1
30★	114070	VEER	1
31	117485	VEER	1
32	15B202	SPOEL, ventiel	1
33	26C937	PLUG, gereedschapshouder Fusion PC, 1/4 NPT	1
35	117509	SNELKOPPELING, uitwendig, lucht 1/4 npt(m); alleen bij pistolen voor ronde en vlakke patronen	1
36▲	222385	KAART, waarschuwings-, niet afgebeeld	1
37‡	15B689	DOP, vetnippel	1
39	248018	AFDICHTING, verpakt per 5	1
40	246360	O-RING; PTFE, verpakt per 3	1
46	117792	VETPISTOOL, niet afgebeeld	1
47	128637	FITTING, 1/4”	1
55▲	172479	LABEL, waarschuwing	1
56	15D235	PLAATJE, instructie-; niet afgebeeld	1
57	117773	VETPATROON, 3 oz, niet afgebeeld. SDS-veiligheidsblad beschikbaar op www.graco.com.	1
58	248279	VET, tube, 4 0z, niet afgebeeld. SDS-veiligheidsblad beschikbaar op www.graco.com.	1
70†	- - - -	SCHEIDER	1
71†	- - - -	SMEERGEREEDSCHAP	1
72†	- - - -	AANDRIJFSPINDEL	1
73	26A955	LABEL, instructies	1

▲ Vervangende veiligheidslabels, -plaatjes en -kaarten zijn gratis verkrijgbaar.

Symbool	Set	Omschrijving	Inbegrepen in set: Ref. (Aantal)
•	25P850	SET, patroon, O-ringen, (niet bestand tegen chemicaliën)	18a (2), 18c (1), 18d (2)
†	25P660	SET, Fusion PC, patroon, gereedschap	70 (1), 71 (1), 72(1)
‡	19Y303	SET, vloeistofbehuizing, Fusion PC	11(1), 24 (1), 8 (1), 25 (1), 37 (1), 27 (1), 21 (1), 26; A- en B-zijde (2), 7 (1)
★	248064	EENHEID, veiligheidsaanslag	4 (1), 5 (1), 14 (1), 24 (1), 28 (1), 30 (1)
◆	18C115	SET, Fusion PC, O-ringen pistool	3 (1), 14 (1), 16 (1), 17 (1), 21 (1), 24 (5), 26f (2), 26g (2)

Detailaanzichten - Pistool

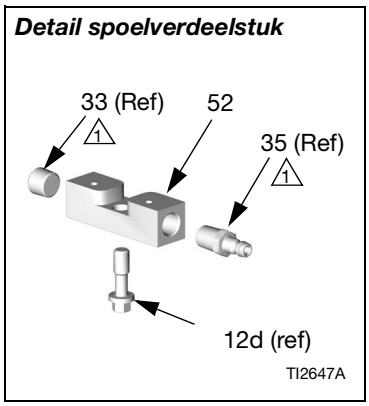

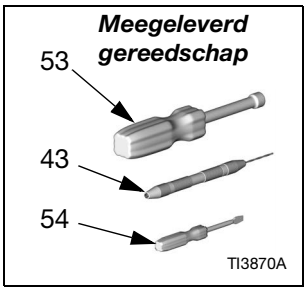

⚠1 Aandraaien tot 14-15 N•m (125-135 in-lb).

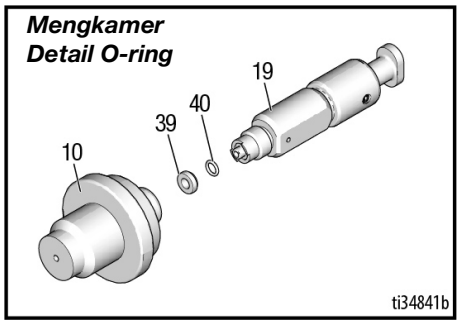

Ref.	Onderdeel	Omschrijving	Aantal
52	15B817	SPOELVERDEELSTUK, van pistool; alleen bij pistolen voor ronde en vlakke spuit patronen	1
53	117642	MOERSLEUTEL, zeskant-; 5/16	1
54	118575	SCHROEVENDRAAIER; 1/8 blad	1
55▲	172479	PLAATJE, waarschuwings-; niet afgebeeld	1
57	117773	VETPATROON; 3 oz; niet afgebeeld; MSDS-veiligheidsblad beschikbaar op www.graco.com	1

▲ *Vervangende veiligheidslabels, -plaatjes en -kaarten zijn gratis verkrijgbaar.*

Opmerkingen

Onderdelentekening - Greep/bedieningselementen

LET OP

De draden van de solenoïde mogen geen scherpe bocht maken, zoals in de afbeelding. Dan kunnen de draden breken. Leg een bocht met een straal van ongeveer 2 cm (0,75") in de draden die uit de solenoïde komen.

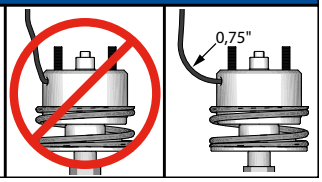

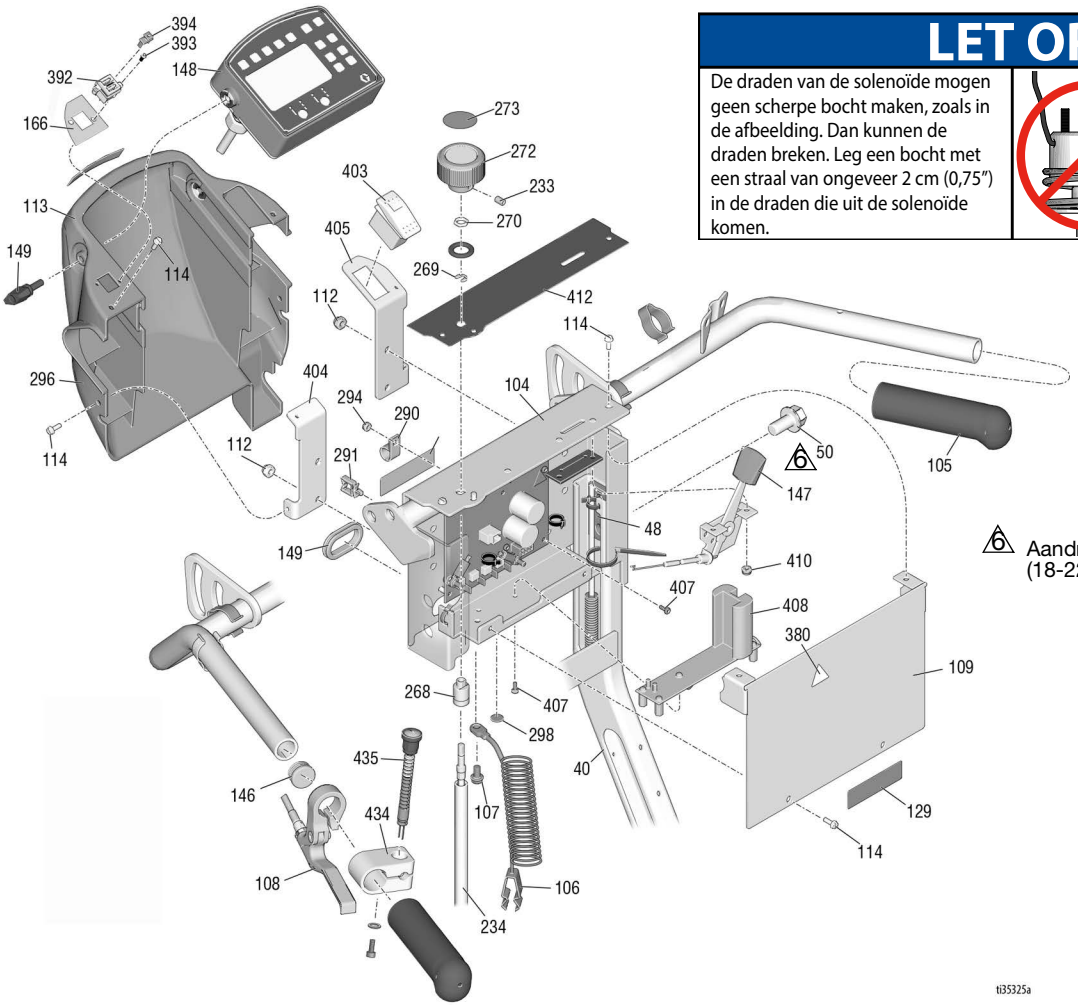

6 Aandraaien tot 2,0-2,4 N•m (18-22 in-lbs)

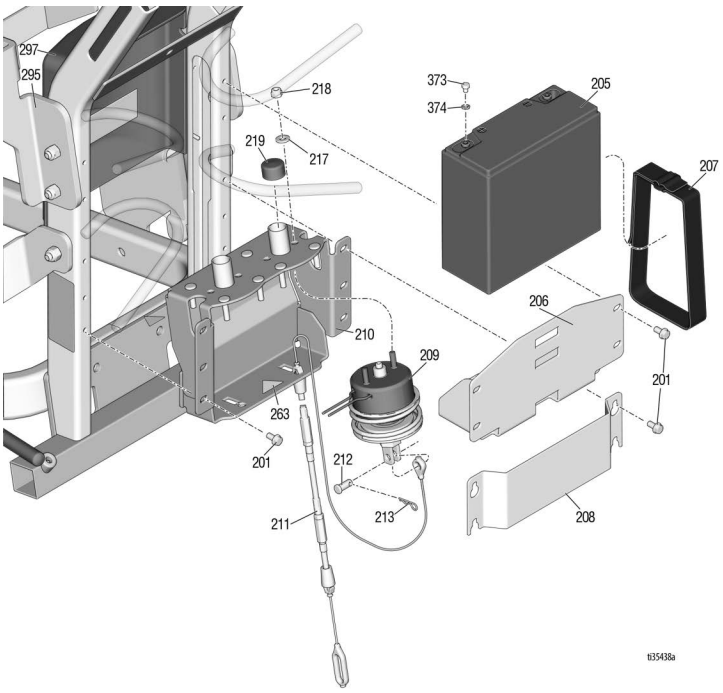

Onderdelenlijst - Greep/bedieningselementen

Ref.	Onderdeel	Omschrijving	Aantal
40	24Y665	FRAME, hendel omhoog, gelakt	1
48	17J125	BEUGEL, schuif	2
50	17J136	SCHROEF, zeskant, geflensd	8
104	17J120	PLAAT, bediening	1
105	114659	GREEP, hendel	2
106	237686	DRAAD, geaard, samenstelling	1
107	107257	SCHROEF, draadvormend	1
109	17J123	PLAAT, kapje	1
112	102040	BORGMOER, zeskant	4
113	17V517	DEKSEL, bediening, usb, gelakt	1
114	128978	SCHROEF, machine, sleuf, ringkop zeskant	12
129	189919	SET, leeg, etiket	1
146	120151	PLUG, buis-	2
147	17J134	BEDIENING, gasklep	1
148	25N791	BOX, regeleenheid (bevat 149)	1
149	17H701	PAKKINGRING, ovaal	1
149	16W408	KNOP, t-hendel, 1/4-20 schroefdraad bout	2
166	17V520	ETIKET, usb	1
169	17J617	DRAAD, draadboom	1
201	107257	SCHROEF, draadvormend	10
205	24X370	ACCU, 22 AH, afgedicht (bevat 373, 374)	1
206	17H644	PLANK, accu	1
207	126949	BAND, accu	1
208	17H650	PLAAT, solenoïde-, automatisch	1
209	25A486	SPOEL, module	1
210	24Y777	CONSOLE, ventiel	1
211	24A487	KABEL, pistool, solenoïde, automatisch (bevat 151, 212, 213)	1
212	128711	PEN, trekhaak, 5/16	1
213	15R598	SPLITPEN, haarspeld	1
217	110755	RING, plat	2
218	121114	MOER, zeskant, zelfborgend	2
219	128712	DOP, stofdeksel	2
233	101962	SCHROEF, stel-, sch	2
234	25A255	AS, flexibel	1
263▲	15H108	LABEL, veiligheid, waarschuwing, afknelling	1
268	17H698	BUS, drukregeling, montage	1
269	119775	MOER, paneel	1
270	115999	BORGRING	1
272	16Y408	KNOP, drukregeling	1
273	15A464	LABEL, besturingskast	1
290	128856	KLEM	2
291	114687	KLEM, borg	2
294	115483	BORGMOER	2
295	17K378	LABEL, merk, LLV, accudeksel	1
296	17K379	ETIKET, merk, console, hoes	1
297	17K377	KAP, accu, gelakt	1
298▲	16W503	LABEL, veiligheid, aarding	1
310	17K397	ETIKET, kennisgeving, elektrisch gebruik	1
311▲	17K396	LABEL, veiligheids-	1
373	128131	MOER, dop-, zeskantkop	2
374	111307	BORGRING, extern	2
380▲	189930	LABEL, waarschuwing	1
392	172084	PLAAT, montage (inclusief 166, 393, 394)	1
393	17V519	SCHROEF, cilinderkop	2
394	131718	STOPDOP, usb	2
403	128855	TUIMELSCHAKELAAR	1
404	17J126	CONSOLE, afscherming	1
405	17J128	BEUGEL, schakelaar	1
407	120593	SCHROEF, kolom-, torx zeskantkop	4
410	109466	BORGMOER, zeskant	2
412	17J456	LABEL, besturingskast	1
434	15K162	BLOK	1
435	17J236	SCHAKELAAR, drukknop	1

▲ *Vervangende veiligheidslabels, -plaatjes en -kaarten zijn gratis verkrijgbaar.*

Onderdelentekening - Filters A en B

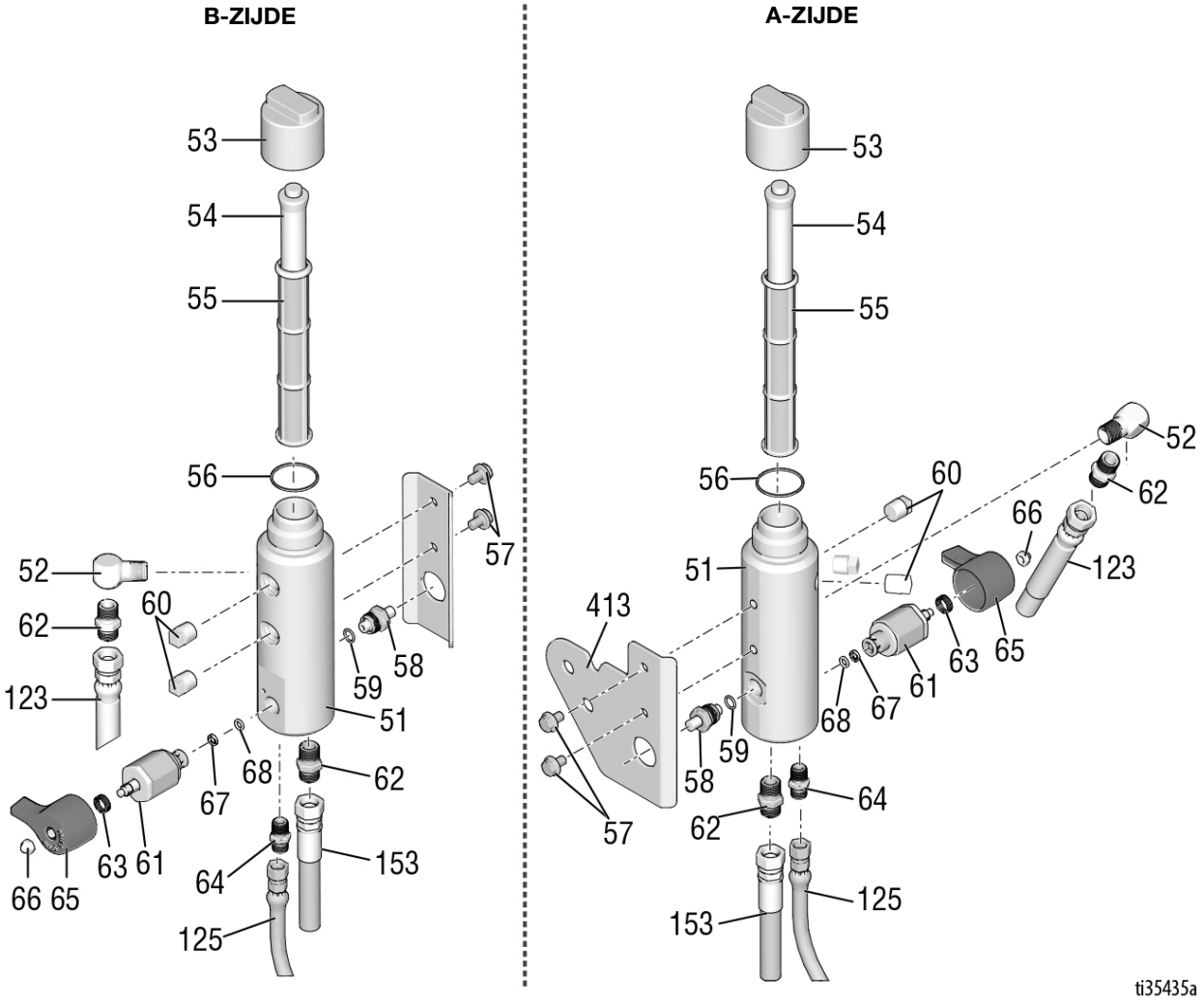

Onderdelenlijst - Filters A en B

Ref.	Onderdeel	Omschrijving	Aantal
51	17K166	VERDEELSTUK, filter-	2
52	196179	FITTING, kniestuk, straat	1
53	15C765	KAP, filter	2
54	15C766	BUIS, diffusie-	2
55	24V455	FILTER, materiaal	2
56	117285	PAKKING, O-ring	2
57	111801	SCHROEF, kolom-, zeskant	4
58	248024	DRUKOMVORMER, regeling	2
59	111457	PAKKING, O-ring	2
60	15G331	PLUG, leiding	4
61	287879	VENTIEL, afvoer-, eenheid	2
62	196178	VERLOOPSTUK, nippel	2
63	114708	VEER, druk-	2
64	196181	FITTING, nippel	2
65	15G563	GREEP, ventiel	2
66	116424	MOER, kap	2
67	193709	ZITTING, ventiel-	2
68	193710	AFDICHTING, zitting, klep	2
123	191239	SLANG, gekoppeld, 3/8” x 11’10”	2
125	24V064	SLANG, aanzuiging/aftap	2
153	245226	SLANG, gekoppeld 3/8 x 3’	1
413	17Y104	CONSOLE, verdeelstuk	1

Onderdelentekening - Vloeistofpompen A en B

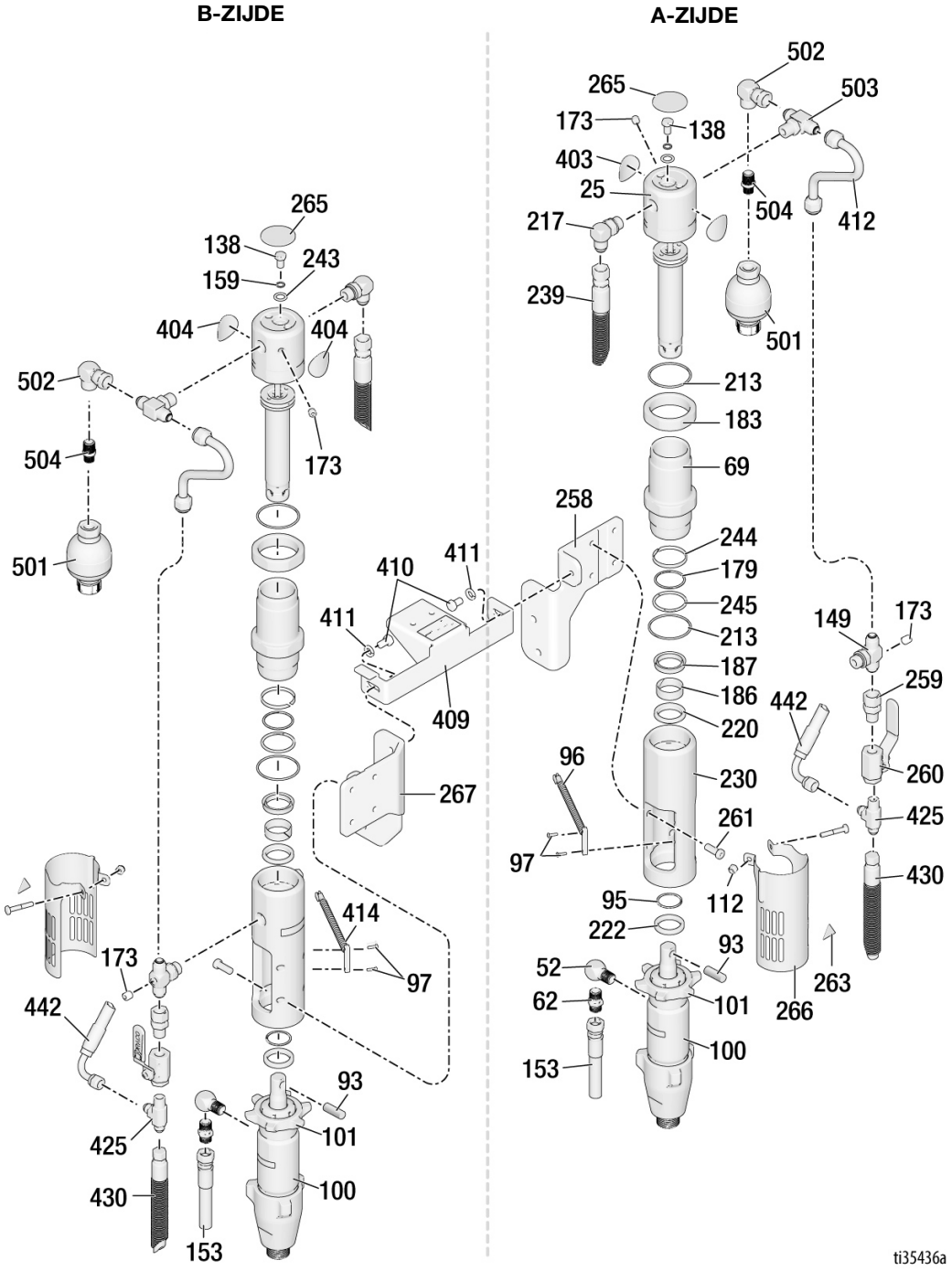

Onderdelenlijst - Vloeistofpompen A en B

Ref.	Onderdeel	Omschrijving	Aantal
25	288754	SET, reparatie, tuimelstang/zuiger	1
52	196179	FITTING, kniestuk, straat	2
62	196178	VERLOOPSTUK, nippel	2
69	246176	SET, reparatie, mof, cilinder	1
93	197443	PIN, pomp	1
95	116551	RING, klem	1
96	119720	SCHAKELAAR, bladveer met connector	1
97	114528	KOLOMSCHROEF, kruiskop, platte kop	2
100	277068	POMP, verdringer-	1
101	193394	MOER, bevestiging	1
112	102040	BORGMOER, zeskant	2
138*	106276	MOER, dop-, zeskantkop	1
149	119841	FITTING, T-stuk, rechte schroefdraad	1
159*	155685	PAKKING, O-ring	1
153	245226	SLANG, gekoppeld 3/8 x 3’	1
173	100139	PLUG, leiding	1
179*‡	108014	PAKKING, O-ring	1
183	15A726	MOER, contra-	1
186*	112342	LAGER, stang	2
187‡	112561	PAKKING, blok	1
213*‡	117283	PAKKING, O-ring	2
217	117607	FITTING, kniestuk, standaard schroefdraad	2
220*‡	117739	BORSTEL, stang	1
222	287186	SET, reparatie, magneet	1
230	15A728	SPRUITSTUK, verloopstuk	1
243*	178179	RING, afdicht-	1
239	287176	SET, reparatie, slang	2
244*‡	178207	LAGER, zuiger-	1
245*‡	178226	DICHTING, zuiger-	1
258	17Y049	BEUGEL, montage, pomp, links	1
259	117328	FITTING, nippel-, recht	1
260	117441	VENTIEL, kogel-	1
261	107210	SCHROEF	4
263*▲	15H108	LABEL, waarschuwings-, afknelpunt	2
265▲	15B063	LABEL, veiligheid, waarschuwing, heet oppervlak	1
266	24X474	KAP, eenheid, pompstang	1
267	17Y047	BEUGEL, montage, pomp, rechts	1
403	17Y328	ETIKET, „A”	1
404	17Y329	ETIKET, „B”	1
410	100133	SLUITRING, borg 3/8	2
411	100575	SCHROEF, dop, zeskant	2
412	15F519	BUIS, hydraulisch, toevoer-	1
414	131774	SCHAKELAAR, bladveer	1
425	131817	FITTING, T-	2
430	17Y306	SLANG, hydraulisch, toevoer-	2
442	15G784	SLANG, gekoppeld	2
501	131814	ACCUMULATOR, diafragma	2
502	115829	KOPPELSTUK, wartel, 90°	2
503	113584	T-STUK, aftakking	2
504	131815	KOPPELSTUK, recht	2

** In Reparatieset tuimelslang/zuiger/kap 288754*

‡ In Reparatieset luchtpakking 246174

▲ Vervangende veiligheidslabels, -plaatjes en -kaarten zijn gratis verkrijgbaar.

Onderdelentekening - Motor en compressor

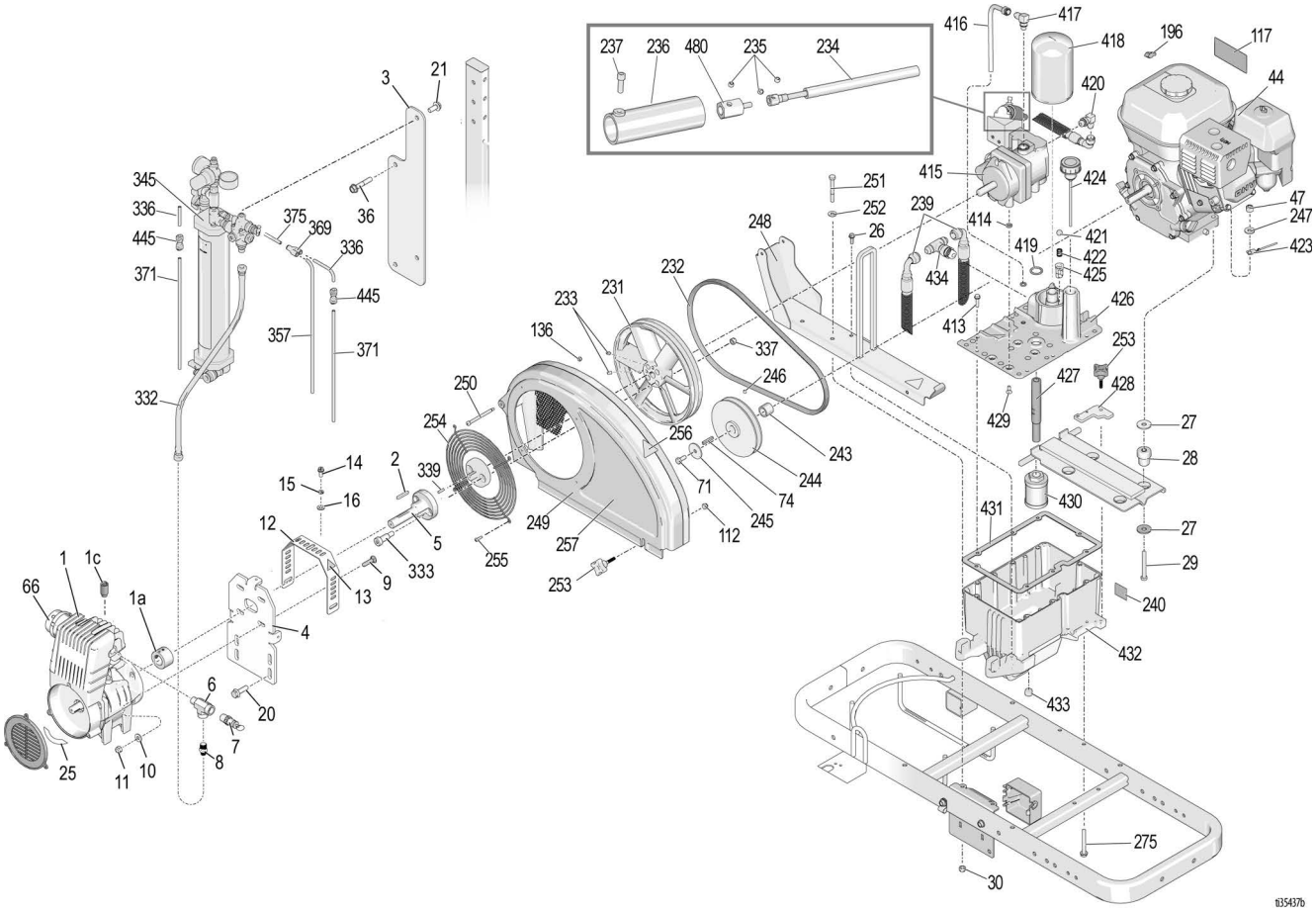

Onderdelenlijst - Motor en compressor

Ref.	Onderdeel	Omschrijving	Aantal
1	25R108	COMPRESSOROLIE	1
1a†	19B286	SET, kraag, as, *Meegeleverd 1b, 1d, 1e en 23*	1
1b◆	25R109	KRAAG, as-	1
1c†	25R114	ONTLUCHTING, olie	1
1d◆	25R110	STELSCHROEF, M5x8	1
1e◆	25R111	STELSCHROEF, M8x10	2
2	25P605	SLEUTEL, vierkant 3/16 x 1,34 (0,5 x 3,2 cm)	1
3	25P599	BEUGEL, luchttank	1
4	25P600	BEUGEL, compressor, recht	1
5	25P602	KOPPELING, montageplaat	1
6	124490	FITTING, T-stuk, straat	1
7	113769	VENTIEL, veiligheids-	1
8	164672	ADAPTER	1
9	17N821	SLOTBOUT	4
10	100527	RING	4
11	111040	BORGMOER, fels, nylock, 5/16	4
12	25P598	BESCHERMING, compressor	1
13▲	15H108	LABEL, veiligheid, waarschuwing, afknelling	2
14	108296	SCHROEF, machine, zeskant ringkop	3
15	100016	BORGRING	3
16	110755	RING, vlak, 1/4 in.	3
20	111193	KOLOMSCHROEF, flenskop	4
21	111192	KOLOMSCHROEF, flenskop	2
25	25R330	PAKKING, lijm, compressie	1
26	260212	SCHROEF, zeskantkop, draadvorm	2
27	108851	RING, plat	8
28	15E888	DEMPER, motorsteun	4
29	113664	SCHROEF, kolom-, zeskant	4
30	111040	BORGMOER, fels, nylock, 5/16	2
31	111194	SCHROEF, kop, flenskop	2
36	111194	KOLOMSCHROEF, flenskop	2
44	116080	MOTOR	1
	25P296	MOTOR, gas-, 6,5 HP, Honda, China	1
47	110838	BORGMOER	4
66†	25R115	FILTER, lucht, compressor	1
71	108842	SCHROEF, kolom-, zeskant	1
74	117632	SLEUTEL, vierkant, 3/16x1.25	1
112	102040	BORGMOER, zeskant	1
117▲	194126	LABEL, waarschuwing	1
136	116969	BORGMOER	2
196	114956	TERMINAL, draadklem-, geïsoleerd	1
231	16U205	RIEMSCHIJF, ventilator	1
232	119433	RIEM	1
233	120087	SCHROEF, stel-, 1/4 x 1/2 (0,6 x 1,3 cm)	2
234	25A255	AS, flexibel, hydraulische regeling	1
235	112303	STELSCHROEF, inbus met patch	3
236	15C958	BESCHERMING, drukregeling	1
237	112166	SCHROEF, dop, inbuskop	7
239	15C364	SLANG, hydraulisch, retour-	2
240	15K440	LABEL, merk, koeling GH EH	1
243	15B314	MOF, motoras	1
244	15E758	RIEMSCHIJF, 14 cm (5,50 inch)	1
245	112717	SLUITRING	1
246	100002	SCHROEF, stel-, sch	1
247	100023	BORGRING, vlak	4
248	288261	RAIL, riembescherming, eenheid	1
249	288734	BESCHERMING, riem (bevat 136, 250, 254, 255)	1
250	119434	SCHROEF, schouder, inbuskop	1
251	802277	SCHROEF, machine	2
252	100527	RING, plat	2
253	15D862	MOER, knop	2
254	117284	ROOSTER, ventilator, bescherming	1
255	115477	SCHROEF, machine, torx zeskantkop	4
256▲	16M768	LABEL, waarschuwing, iso, afknellingsgevaar	2
257	17H689	ETIKET, merk, LLV 200HS, hoes	1
275	120981	SCHROEF, kolom-, zeskant met ringkop	2
332	16T939	SLANG, gekoppeld	1
333	126833	SCHROEF, schouder, inbuskop	2
336	16U273	SLANG, pneumatisch	3
337	112958	MOER, zeskant, met flens; 3/8-16	2
339	120376	SLEUTEL, vierkant, 0,188	1
345	17Y644	TANK, druk, MMA	1
357	16U274	SLANG, pneumatisch	1
369	115287	FITTING, Y-buis	1
371	17C065	BUIS, perslucht, 1/4 OD	3
375	190010	BUIS	2
445	16F366	FITTING, 1/4 ptc tot 1/4 ptc, fda	2
413	119426	SCHROEF, kolom-, zeskant met ringkop	8
414	107188	PAKKING, O-ring	4
415	287179	SET, reparatie, pomp (bevat 235, 414, 419, 429, 480)	1
416	246167	SET, reparatie, afvoer behuizing	1
417	110792	FITTING, kniestuk, mannelijk, 90°	1
418	246173	SET, reparatie-, oliefilter	1
419	156401	PAKKING, O-ring	1
420	116829	FITTING, kniestuk, hydraulisch	1
421	100084	KOGEL, metalen	1
422	116967	VEER, druk-	1
423	240997	GELEIDER, aard-	1
424	120726	KAP, ontluchter, vulmond	1
425	198841	KOOI, kogel-, drukomloop	1
426	15M057	KAP, reservoir, 200HS	1
427	15E587	BUIS, aanzuig-	1
428	15E476	BEUGEL, klem-, motor	1
429	117471	SCHROEF, kolom-, platte zeskant	4
430	116919	FILTER, rooster, aanzuiging	1
431	120604	PAKKING, reservoir	1
432	15J513	TANK, reservoir	1
433	101754	PLUG, buis, 3/8 nptf	1
434	126061	FITTING, nr. 8 jic T-stuk, wartel	1
445	16F366	FITTING, 1/4 ptc tot 1/4 ptc	2

▲ *Vervangende veiligheidslabels, -plaatjes en -kaarten zijn gratis verkrijgbaar.*

* *Meegeleverd in set 16R963*

◆ *Onderdelen in set 19B286*

† *Onderdelen in set 25R108*

Onderdelentekening - EZ Align™-zwenkwiel

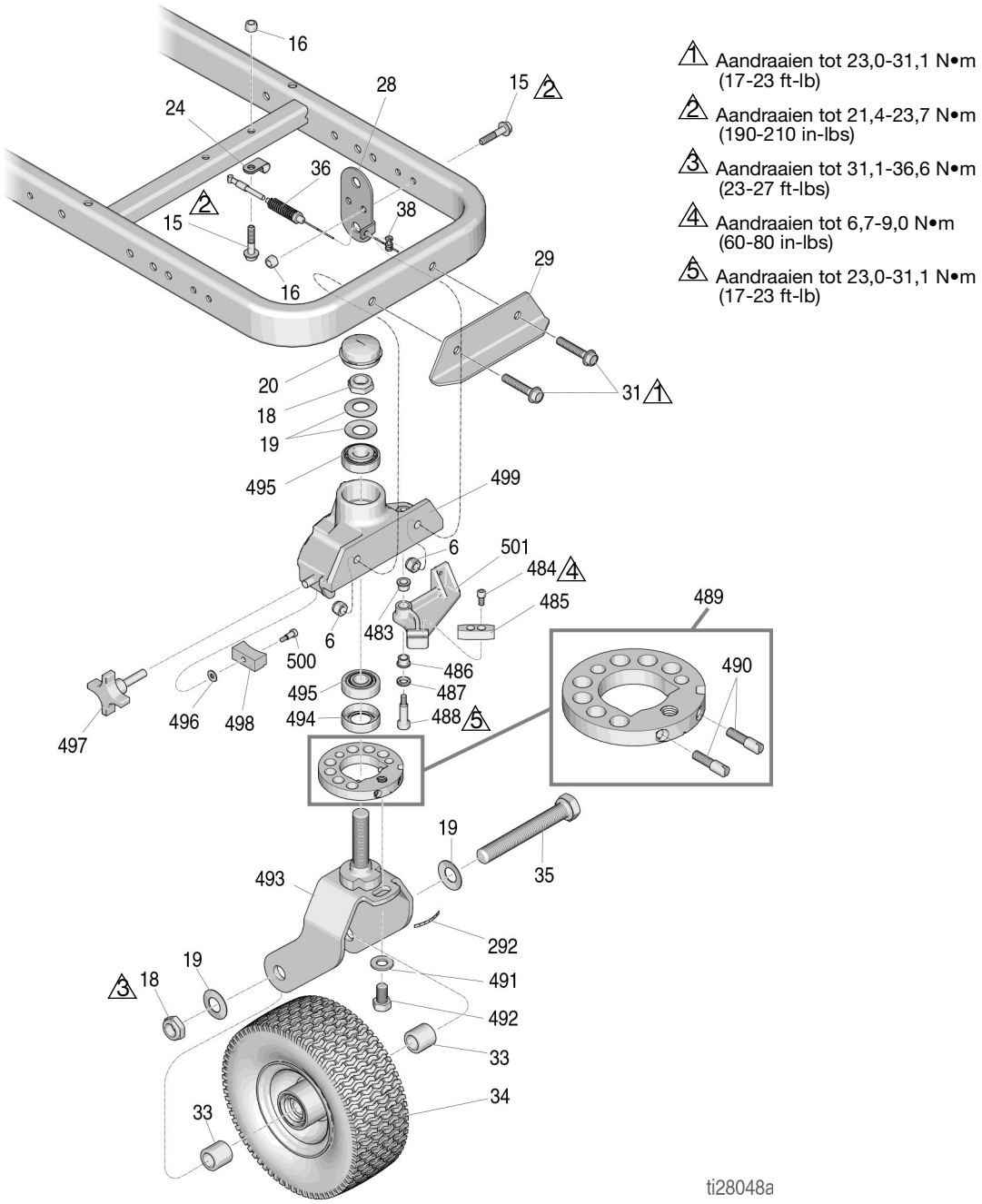

Onderdelenlijst - EZ Align-zwenkwiel

Ref.	Onderdeel	Omschrijving	Aantal
6	101566	BORGMOER	2
15	112960	KOLOMSCHROEF, flenskop	3
16	111040	BORGMOER, inwendig, nylon, 5/16	3
18*‡	112405	BORGMOER	2
19*‡	112825	SLUITRING	4
20*‡	114648	KAP, stof	1
24	108868	KLEM, draad	1
28‡	15F910	BEUGEL, kabel	1
29	240991	BEUGEL, zwenkwiel, voor	1
31	114982	KOLOMSCHROEF, flenskop	2
33*‡	193658	AFSTANDSBUS, afdichting	2
34*	114549	WIEL, met luchtband	1
35*	113471	KOLOMSCHROEF, zeskantkop	1
36‡	241445	KABEL	1
38‡	114802	AANSLAG, draad	1
292*‡	17H489	LABEL, afstelling schijf	1
483*‡	114548	LAGER, messing	2
484*‡	110754	SCHROEF, dop, inbuskop	2
485*‡	193662	AANSLAG, wig	1
487*‡	15J603	AFSTANDSBUS, rond	1
488*‡	120476	BOUT, schroef-	1
489*‡	17H486	SCHIJF, regelaar, eenheid	1
490*‡	17G762	SCHROEF, schijfregelaar	1
491*‡	113962	SLUITRING	1
492*	114681	SCHROEF, kolom-, zeskant	1
493*‡	17H485	VORK	1
494*‡	113484	AFDICHTING, vet	1
495*‡	113485	LAGER, kom/conus	2
496*‡	112776	RING, plat	1
497*‡	181818	KNOP, getand	1
498*‡	193661	BEK	1
499*‡	15G952	ZWENKWIEL	1
500*‡	108483	SCHROEF, schouder-	1

* In Reparatieset zwenkwiel 240719

‡ *Inbegrepen bij Zwenkwielreparatieset 241105*

Onderdelentekening - Druktank

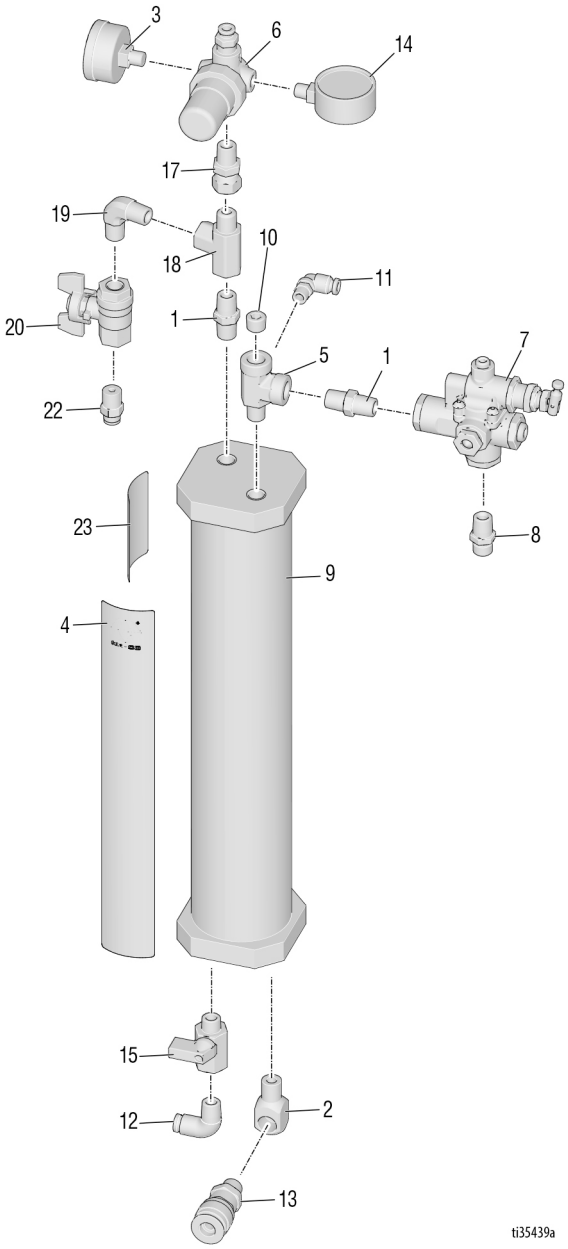

Onderdelenlijst - Druktank

Ref.	Onderdeel	Omschrijving	Aantal
1	156971	KOPPELSTUK, nippel, kort	2
2	187357	ELLEBOOG, straat	1
3	16W088	METER, luchtdruk	1
4	194666	ETIKET, LineLazer, EZ bead-systeem	1
5	17C463	KOPPELING, T-stuk, straat	1
6	16U375	REDUCEERVENTIEL	1
7	126804	REGELAAR, losinstallatie	1
8	162453	FITTING, 1/4 npsm x 1/4 npt	1
9	16U174	TANK, druk	1
10	101971	PLUG, leiding	1
11	118486	FITTING, bocht, push	1
12	113321	FITTING, bocht, buis	1
13	116720	KOPPELING, snel-	1
14	104655	METER, druk lucht	1
15	15B565	VENTIEL, kogel-	1
16	070408	DICHTINGSMIDDEL, buis-, rvs	1
17	156823	KOPPELING, wartel-	1
18	116504	FITTING, T-stuk	1
19	110249	KOPPELSTUK, mannelijke bocht, 90°	1
20	122946	VENTIEL, afsluit	1
21	101566	MOER, borg (niet afgebeeld)	2
22	128637	FITTING, ptc, recht, 1/4	1
23	17Y520	ETIKET, instructies, ventielpositie	1

Toebehoren pistool

Sets voor roestvrijstalen zijafdichting

Sets bevatten een pakking-O-ring voor elke roestvrijstalen afdichting.

Onderdeelnr. set	Omschrijving	Aant. afdichtingen per set
246348	AFDICHTSET, roestvrij staal	2
277299	AFDICHTSET, roestvrij staal	50

Sets voor zijafdichtingen van polycarballoy

Sets bevatten een pakking-O-ring voor elke afdichting van polycarballoy. De optionele slijtvaste, niet-metalen polycarballoy-afdichtingen zijn voor alternatieve materialen.

Onderdeelnr. set	Omschrijving	Aant. afdichtingen per set
249990	AFDICHTINGSSET, Polycarballoy	2
277298	AFDICHTINGSSET, Polycarballoy	50

Pistoolkap

Kappen 244914

Houdt het pistool schoon tijdens het spuiten. Set van 10.

Smeermiddel voor pistoolrevisie

248279, 113 gram (4 oz) [10]

Sterk hechtend, waterbestendig smeermiddel op basis van lithium. SDS-veiligheidsblad beschikbaar op www.graco.com.

Vetpatroon voor pistooluitschakeling

248280 Patroon, 85 g (3 oz) [10]

Het speciaal ontworpen vet met lage viscositeit stroomt gemakkelijk door de kanalen van de pistolen, om zo te voorkomen dat het tweecomponentenmateriaal vastkoekt, zodat de kanalen proper blijven. Zie pagina 31.

Spoelverdeelstuk

Verdeelstukblok 15B817

Zie ref. nr. 52, pagina 76.

Set met bus spoeloplosmiddel

248139, oplosmiddelbeker van 0,95 liter (1 qt)

Compleet met 15B817 Spoelverdeelstuk, om het pistool te spoelen met oplosmiddel. Draagbaar voor mobiel spoelen. Zie handleiding 309963.

TI4165a

Set met emmer spoeloplosmiddel

Emmer van 19 liter (5,0 gal) 248229

Bevat spoelverdeelstuk met afzonderlijke afsluitventielen voor A en B en een luchtregelaar. Zie handleiding 309963.

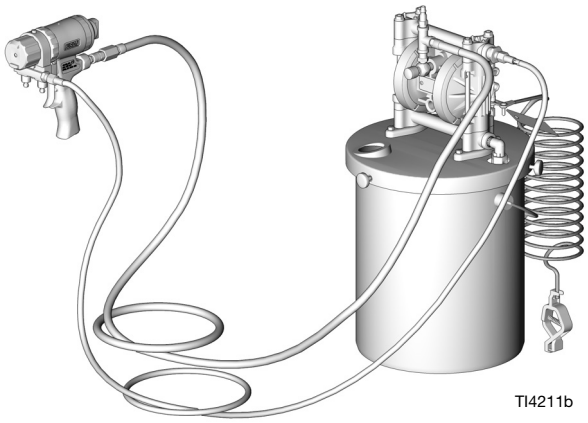

Pistoolreinigingsset

15D546

De set bevat 11 instrumenten en borstels om het pistool te reinigen.

Sets voor filterzeven ventielen

Elke set bevat tien filterzeven.

Het pistool wordt geleverd met filterzeven van 80 mesh.

Onderdeel	Omschrijving
246357	40 mesh (0,38 mm/0,015 inch, 375 micron)

Boorset

119386

De set bevat 20 reinigingsboren in de maten #61 tot en met #80.

Set reinigingsboren handgreep

248969

Een set bevat alle 5 extra lange boren die nodig zijn om de luchtkanalen te reinigen bij een pistool met luchtreiniging.

Geschikte opbergvloeistoffen voor patronen

Opbergvloeistof	Onderdeel
TSL	206994, 206995, 206996
ISO pompolie	217374, 218656

Patroonsets

Onderdeel	Omschrijving	Aantal
25V433	SET, Fusion PC, patroon, per 1 verpakt	1
25V432	SET, Fusion PC, patroon, per 4 verpakt	4

Gereedschap Fusion PC-patronen

25P660

Set bevat vervangende aandrijfspindel, smeergereedschap en scheider voor eenvoudig verwijderen van de patroon en het oplossen van problemen.

Statische mixer MMA

25U454

Hulpstuk voor Fusion-pistool voor toepassingen bij lage temperaturen waarbij het materiaal extra moet worden gemengd.

Onderdeel	Omschrijving
25U449	ADAPTER, MMA, statische mixer
25U450	ADAPTER, tipbeschermer, MMA, statisch
17L856	AFDICHTING, O-ring
25U452	SET, elementmixer, per 12 verpakt
25U729	CONTAINER, spoelen

Bedradingsschema

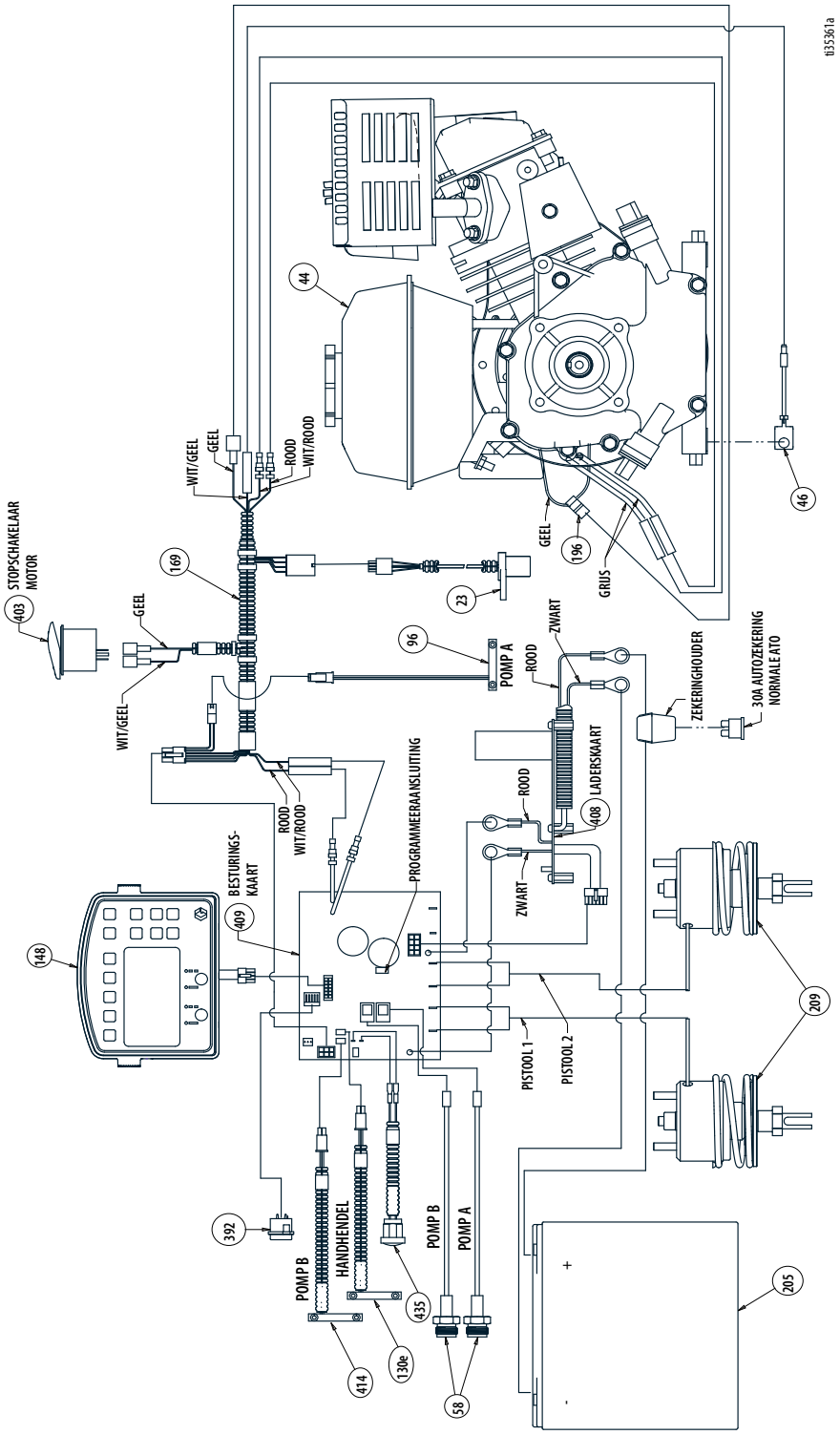

Toets symbool Wereld

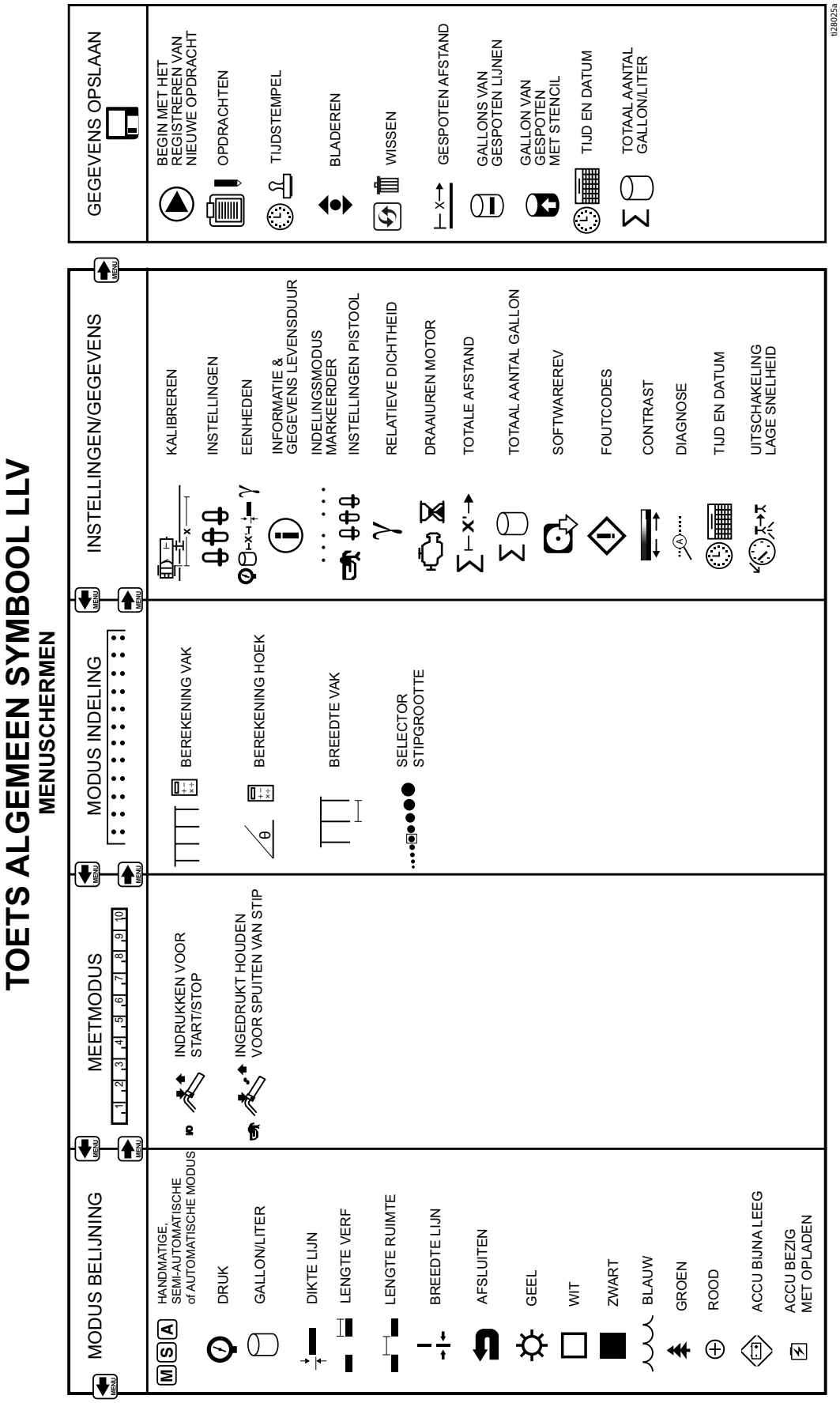

Technische specificaties

LineLazer V 200MMA (Modellen 17Y234, 18B025, 17Y513, 17Y233, 17Y514)		
	VS	**Metrisch**
Afmetingen		
Hoogte (met stuur naar beneden)	Zonder verpakking - 44,5 inch Met verpakking - 52,5 inch	Zonder verpakking - 113,03 cm Met verpakking - 133,35 cm
Breedte	Zonder verpakking - 34,25 inch Verpakt - 37,0 inch	Zonder verpakking - 87,0 cm Met verpakking - 93,98 cm
Lengte	Onverpakt - 68,75 inch Verpakt - 73,5 inch	Zonder verpakking - 174,63 cm Met verpakking - 186,69 cm
Gewicht (droog - geen verf)	Zonder verpakking - 554 lb Met verpakking - 621 lb	Zonder verpakking - 251 kg Met verpakking - 282 kg
Geluid (dBa)		
Geluidsvermogen conform ISO 9614:	99.0	
Geluidsvermogen conform ISO 9614:	85.5	
Trillingen (m/s^2) (8 uur dagelijkse blootstelling)		
Hand arm (volgens ISO 5349)	Linkerhand 1.71 Rechterhand 2.23	
Volledige lichaam (volgens ISO 2631)	0.4	
Nominaal vermogen (paardenkracht)		
Nominaal vermogen (pk) conform SAE J1349	6,5 pk bij 3600 tpm	4,84 kW bij 3600 tpm
Maximumafgifte	2,15 gallon/min	8,14 lpm
Maximale tipmaat 1 pistool 2 pistool	 0,047 0,035	
Inlaatzeef voor verf	Maasgrootte 16	1190 micron
Uitlaatzeef voor verf	Maasgrootte 40	297 micron
Afmetingen pompinlaat	2,54 cm (1 inch) NSPM (m)	
Afmeting pompuitlaat	3/8 NPT (f)	
Maximale werkdruk	3300 psi	228 bar, 22,8 MPa
Maximale vloeistofwerkdruk	3300 psi	228 bar, 22,8 MPa
Maximale vrije doorstroming	2,15 gallon/min	8,14 lpm
Volledige slagen per gallon/liter	62 c/g	16,4 cpl
Inhoud hydraulisch reservoir	4,73 liter	1,25 gallon
Hydraulische druk	1825 psi	124 bar
Elektrisch vermogen	84 W bij 3600 tpm	
Accu	12 V, 22 Ah, afgedicht loodzuur, Deep cycle	
Bevochtigde onderdelen		
PTFE, nylon, polyurethaan, V-Max, UHMWPE, fluorelastomeer, acetaal, leer, wolfraamcarbide, roestvrij staal, verchroomd, vernikkeld koolstofstaal, keramisch materiaal		

Technische specificaties - Pistool

Fusion MMA PC-spuitpistool		
	VS	**Metrisch**
Maximale vloeistofwerkdruk	3500 psi	24,5 MPa, 245 bar
Minimum luchtinlaatdruk	80 psi	0,56 MPa, 5,6 bar
Maximale luchtinlaatdruk	130 psi	0,9 MPa, 9 bar
Maximale vloeistoftemperatuur	200° F	94° C
Afmeting luchtinlaat	1/4 push-to-connect	
Inlaatafmeting A-component	1/4 NPT	
Inlaatafmeting B-component	1/4 NPT	
Afmetingen	7,5 x 8,1 x 3,3 inch	191 x 206 x 84 mm
Gewicht	2,5 lb	1,1 kg
Bevochtigde onderdelen		
Pistool	Aluminium, roestvrij staal, koolstofstaal, carbide, chemisch resistente O-ringen	
Lucht-/vetpoorten patroon	Roestvrij staal, aluminium, geanodiseerd aluminium, niet-chemisch resistente O-ringen, nylon	
Vloeistofpoorten patroon	Roestvrij staal, chemisch resistente O-ringen, geanodiseerd aluminium, aluminium, polycarballoy, nylon	
Lawaai		
Maximale geluidsdruk	81,1 dB(A), met AR5252 op 100 psi (0,7 MPa; 7 bar)	
Maximaal geluidsniveau	91,0 dB(A), met AR5252 op 100 psi (0,7 MPa; 7 bar)	
Geluidsdruk gemeten conform ISO-9416-2.		
Opmerkingen		
Alle handelsmerken of geregistreerde handelsmerken behoren toe aan hun houders.		

Opslagduur	Onbeperkt zolang onderdelen/componenten worden vervangen volgens het onderhoudsschema voor opslag en de opslagprocedures zoals gespecificeerd in de handleiding.
Onderhoud in opslag	Vervang leren pakkingen en de drukregeling elke 5 jaar.
Levensduur	De levensduur is afhankelijk van gebruik, spuitmaterialen, opslagmethoden en onderhoud. De minimale levensduur is 25 jaar.
Serviceonderhoud gedurende de levensduur	Vervang leren pakkingen en de drukregeling elke 5 jaar of minder, afhankelijk van het gebruik.
Afdanken aan het einde van de levensduur	Als het spuittoestel door de slechte toestand niet meer kan worden gebruikt, moet het spuittoestel buiten gebruik worden genomen en ontmanteld. De afzonderlijke onderdelen moeten op materiaal worden gesorteerd en op de juiste manier afgedankt. Belangrijke constructiematerialen staan in het deel Constructiematerialen. Elektrische componenten voldoen aan RoHS en moeten op de juiste manier worden afgedankt.

Datumcode/seriecode van Graco	Maand (eerste teken)	Jaar (2e en 3e teken)	Serie (4e teken)	Artikelnummer (5e-10e teken)	Serie (11e-16e teken)
Voorbeeld van een datumcode: A16A	A = Januari	16 = 2016	A = Seriecontrolenummer		
Voorbeeld van een seriecode: L16A232749000102	L = December	16 = 2016	A = Seriecontrolenummer	6-cijferig artikelnummer	Opvolgend 6-cijferig serienummer

California Proposition 65

INWONERS VAN CALIFORNIA

⚠ **WAARSCHUWING:** Kanker en vruchtbaarheidsproblemen – www.P65warnings.ca.gov.

Standaard Graco-garantie

Graco garandeert dat alle in dit document genoemde en door Graco vervaardigde apparatuur waarop de naam Graco vermeld staat, op de datum van verkoop voor gebruik door de oorspronkelijke koper vrij is van materiaal- en fabricagefouten. Met uitzondering van speciale, uitgebreide of beperkte garantie zoals gepubliceerd door Graco, zal Graco gedurende een periode van twaalf maanden na de verkoopdatum elk onderdeel van de apparatuur dat naar het oordeel van Graco gebreken vertoont, herstellen of vervangen. Deze garantie is alleen van toepassing op voorwaarde dat de apparatuur conform de schriftelijke aanbevelingen van Graco werd geïnstalleerd, bediend en onderhouden.

Deze garantie is niet van toepassing op en Graco kan niet aansprakelijk worden gehouden voor storingen, schades of slijtage die worden veroorzaakt door verkeerde installatie, foutief en oneigenlijk gebruik, externe wrijving, corrosie, gebrekkig of onjuist onderhoud, nalatigheid, ongelukken, ongevallen, manipulatie of vervanging van componentonderdelen die niet van Graco afkomstig zijn. Graco is ook niet aansprakelijk voor slecht functioneren, beschadiging of slijtage veroorzaakt door de incompatibiliteit van Graco-apparatuur met constructies, toebehoren, apparatuur of materialen die niet door Graco geleverd zijn, en ook niet voor fouten in het ontwerp, bij de fabricage of het onderhoud van constructies, toebehoren, apparatuur of materialen die niet door Graco geleverd zijn.

Deze garantie wordt verleend op voorwaarde dat de apparatuur waarvan de koper stelt dat die een defect vertoont, gefrankeerd wordt verzonden naar een erkende Graco-distributeur, zodat de aanwezigheid van het beweerde defect kan worden geverifieerd. Wanneer het beweerde defect inderdaad wordt vastgesteld, zal Graco de defecte onderdelen kosteloos herstellen of vervangen. De apparatuur zal gefrankeerd worden teruggezonden naar de oorspronkelijke koper. Wanneer er bij een inspectie van de apparatuur geen materiaal- of fabricagefouten worden geconstateerd, dan worden de reparaties uitgevoerd tegen een redelijke vergoeding, waarin vergoeding van de kosten van onderdelen, arbeid en vervoer kunnen zijn inbegrepen.

DEZE GARANTIE IS EXCLUSIEF, EN TREEDT IN DE PLAATS VAN ENIGE ANDERE GARANTIE, UITDRUKKELIJK OF IMPLICIET, DAARONDER MEDEBEGREPEN MAAR NIET BEPERKT TOT GARANTIES BETREFFENDE VERKOOPBAARHEID OF GESCHIKTHEID VOOR EEN BEPAALDE TOEPASSING.

De enige verplichting van Graco en het enige verhaal van de klant bij inbreuk op de garantie worden vastgesteld zoals hierboven bepaald. De koper gaat ermee akkoord dat er geen andere verhaalmogelijkheid (waaronder, maar niet beperkt tot vergoeding van incidentele schade of van vervolgschade door winstderving, gemiste verkoopopbrengsten, letsel aan personen of materiële schade, of welke andere incidentele verliezen of vervolgverliezen dan ook) bestaat. Elke klacht wegens inbreuk op de garantie moet binnen twee (2) jaar na aankoopdatum kenbaar worden gemaakt.

GRACO GEEFT GEEN GARANTIE EN WIJST ELKE IMPLICIETE GARANTIE AF BETREFFENDE VERKOOPBAARHEID OF GESCHIKTHEID VOOR EEN BEPAALDE TOEPASSING, MET BETREKKING TOT TOEBEHOREN, APPARATUUR, MATERIALEN OF COMPONENTEN DIE GRACO GELEVERD, MAAR NIET VERVAARDIGD HEEFT. Deze onderdelen die door Graco geleverd, maar niet vervaardigd zijn (zoals elektrische motoren, schakelaars, slangen, etc.), zijn onderworpen aan de garantie, indien verleend, van de fabrikant ervan. Graco zal de koper alle redelijke assistentie verlenen bij het indienen van claims met betrekking tot dergelijke garanties.

In geen geval stelt Graco zich aansprakelijk voor indirecte, incidentele of speciale schade of voor vervolgschade, die het gevolg zijn van de levering van apparatuur door Graco onder deze voorwaarden of van de uitrusting, de werking of het gebruik van verkochte producten of goederen, ongeacht het feit of daarbij sprake is van contractbreuk, inbreuk op de garantie, nalatigheid van Graco of anderszins.

Graco-informatie

Voor de meest recente informatie over Graco-producten verwijzen we u naar www.graco.com.

Kijk op www.graco.com/patents voor patentinformatie.

OM EEN BESTELLING TE PLAATSEN neemt u contact op met uw Graco-distributeur of belt u op het nummer 1-800-690-2894 voor meer informatie over het dichtstbijzijnde verkooppunt.

Alle geschreven en afgebeelde gegevens in dit document geven de meest recente productinformatie weer zoals bekend op het tijdstip van publicatie. Graco behoudt zich het recht voor om te allen tijde wijzigingen aan te brengen zonder voorafgaande kennisgeving.

Vertaling van de originele instructies. This manual contains Dutch. MM 3A9099

Hoofdkantoor Graco: Minneapolis
Kantoren in het buitenland: België, China, Japan, Korea

GRACO INC. AND SUBSIDIARIES • P.O. BOX 1441 • MINNEAPOLIS MN 55440-1441 • USA

Copyright 2021, Graco Inc. Alle productielocaties van Graco zijn ISO 9001 gecertificeerd.

www.graco.com
Revisie C, januari 2023