Λειτουργία, Επισκευή, Εξαρτήματα

Μηχανήματα διαγράμμισης LineLazer® V 200MMA 1:1 χωρίς αέρα με πιστόλι ψεκασμού Fusion® MMA PC

3A9109C

EL

Για την εφαρμογή υλικών χάραξης διαγράμμισης MMA 1:1 δύο συστατικών. Μόνο για επαγγελματική χρήση. Δεν έχει εγκριθεί για χρήση σε χώρους με εκρηκτικό περιβάλλον ή σε περιοχές που έχουν ταξινομηθεί ως επικίνδυνες.

Μέγιστη πίεση λειτουργίας: 3300 psi (22,8 MPa, 228 bar)

Σημαντικές οδηγίες για την ασφάλεια

Διαβάστε όλες τις προειδοποιήσεις και τις οδηγίες σε αυτό το εγχειρίδιο και τα σχετικά εγχειρίδια προτού χρησιμοποιήσετε τον εξοπλισμό. Εξοικειωθείτε με τα χειριστήρια και τη σωστή χρήση του εξοπλισμού. Φυλάξτε αυτές τις οδηγίες.

Σημαντικές ιατρικές πληροφορίες

Διαβάστε την κάρτα ιατρικών προειδοποιήσεων που παρέχεται με το πιστόλι. Περιέχει πληροφορίες αντιμετώπισης του τραυματισμού από έγχυση για τον ιατρό. Να την έχετε μαζί σας κατά τη λειτουργία του εξοπλισμού.

Σχετικά εγχειρίδια:	
309277	Αντλία
3A3428	Μέθοδοι εφαρμογής αυτόματης χάραξης
332230	Σύστημα σφαιριδίων υπό πίεση
	Εγχειρίδιο κινητήρα Honda

Μοντέλο:	**HP Reflective 1 αυτόματο πιστόλι 1 δοχείο PBS**	**HP Reflective 2 αυτόματα πιστόλια 1 δοχείο PBS**
17Y234 18B025	✓ CE	
17Y271	✓ με λέιζερ	
17Y513		✓ CE
17Y512		✓ με λέιζερ

Όλα τα αυτόματα πιστόλια μπορούν να ενεργοποιηθούν χειροκίνητα.

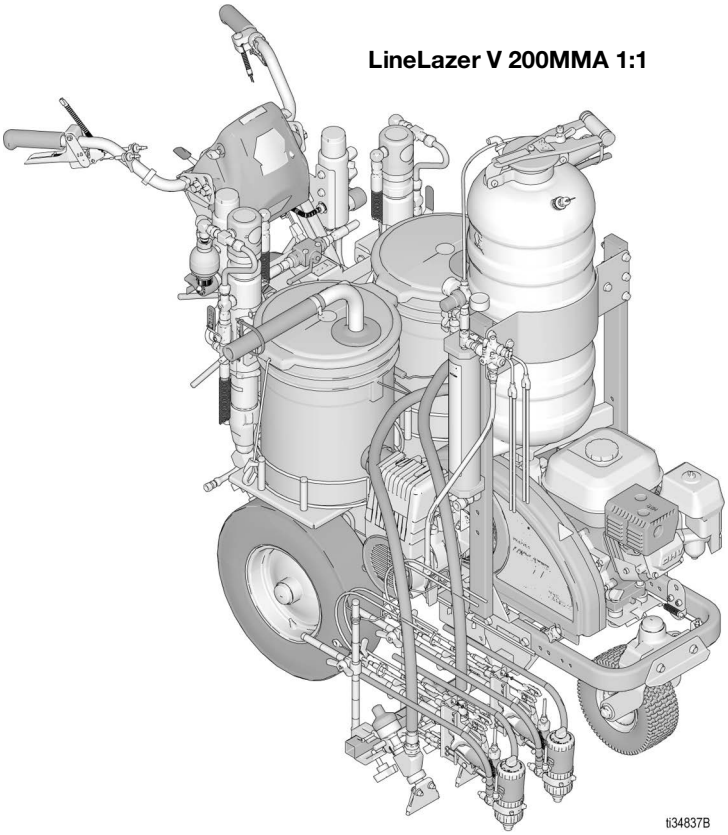

Χρησιμοποιείτε αποκλειστικά γνήσια ανταλλακτικά Graco. Η χρήση μη γνήσιων εξαρτημάτων της Graco ενδέχεται να ακυρώσει την εγγύηση.

SERVICE to every customer, every time ?? www.graco.com/techsupport ?? GRACO

PROVEN QUALITY. LEADING TECHNOLOGY.

Περιεχόμενα

Περιεχόμενα 2
Σημαντικές πληροφορίες για τη γείωση 3
Προειδοποιήσεις 4
Σημαντικές πληροφορίες για τις ακτίνες λέιζερ για μονάδες με προαιρετικό λέιζερ 7
Επιλογή Μπεκ 8
Αναγνώριση εξαρτημάτων - LLV 200MMA 9
Αναγνώριση εξαρτημάτων - Πιστόλι Fusion MMA PC 10
Ασφάλεια εμβόλου 11
Απώλεια πίεσης αέρα 11
Θεωρία λειτουργίας πιστολιού 12
Οδηγίες γείωσης 13
Δοχεία 13
Διαδικασία εκτόνωσης πίεσης 14
Καθαρισμός φραγμένου προσαρμογέα μπεκ ψεκασμού 14
Καθαρισμός έμφραξης του μπεκ ψεκασμού 14
Ρύθμιση 15
Συναρμολόγηση του πιστολιού ψεκασμού 15
Ρύθμιση του μηχανήματος διαγράμμισης με πιστόλι Fusion MMA PC 16
Διατήρηση των συστατικών A και B χωριστά 20
Αλλαγή υλικού 20
Εκκίνηση 21
Εγκατάσταση πιστολιών 21
Τοποθέτηση πιστολιών 21
Επιλογή χειροκίνητων πιστολιών 21
Επιλογή αυτόματων πιστολιών 22
Διάγραμμα θέσεων πιστολιών 23
Βάσεις βραχίονα πιστολιού 24
Αλλαγή θέσης πιστολιού (μπροστά και πίσω) 24
Αλλαγή θέσης πιστολιού (αριστερά και δεξιά) 24
Τοποθέτηση 25
Ρύθμιση του Αισθητήρα Σκανδάλης 25
Ρύθμιση ντίζας πιστολιών 26
Ρύθμιση ευθείας γραμμής 27
Προσαρμογή ράβδου χειρολαβής 27
Λέιζερ κουκκίδων 28
Καθαρισμός 29
Καθημερινή απενεργοποίηση 31
Οθόνη LineLazer V LiveLook 32
HP Auto Series 32
Αρχική ρύθμιση (Σειρά HP Auto Series) 33
Striping Mode (Λειτουργία διαγράμμισης) (Σειρά HP Auto Series) 35
Measure Mode (Λειτουργία μέτρησης) (Σειρά HP Auto Series) 36
Layout Mode (Λειτουργία Χάραξης) 37
Stall Calculator (Υπολογισμός θέσης πάρκινγκ) 38
Angle Calculator (Υπολογισμός γωνίας) 39
Setup/Information (Ρύθμιση/Πληροφορίες) 41
Settings (Ρυθμίσεις) 42
Information (Πληροφορίες) 43
Αρχείο καταγραφής στοιχείων 45
Συντήρηση - Πιστόλι Fusion MMA PC 46
Έκπλυση πιστολιού 47
Καθαρισμός προσαρμογέα μπεκ ψεκασμού και ακροφυσίου θαλάμου μείγματος 47
Έλεγχος των βαλβίδων αντεπιστροφής 48
Καθαρισμός των θυρών διασταυρούμενων ροών θαλάμου μείγματος 49
Αφαίρεση του φυσιγγίου ρευστού 49
Επανεγκατάσταση ή αντικατάσταση του φυσιγγίου ρευστού PC 50
Έλεγχος του φυσιγγίου ρευστού 51
Έλεγχος περιορισμού φυσιγγίου ρευστού 51
Αποθήκευση του φυσιγγίου ρευστού 52
Καθαρισμός της επιφάνειας του πιστολιού 52
Καθαρισμός του προσαρμογέα μπεκ ψεκασμού 52
Λίπανση 52
Ελέγξτε την ασφάλεια εμβόλου 52
Αφαίρεση/επανεγκατάσταση πολλαπλής ρευστού πιστολιού 53
Καθαρισμός πολλαπλής ρευστού πιστολιού 53
Καθαρισμός διαύλων 54
Καθαρισμός σιγαστήρα 54
Αφαίρεση και καθαρισμός του σιγαστήρα με ακετόνη 54
Ελέγξτε το έμβολο 54
Έλεγχος της βαλβίδας αέρα 55
Αποσυναρμολόγηση του μπροστινού άκρου του πιστολιού Fusion MMA PC 56
Επανασυναρμολόγηση του μπροστινού άκρου του πιστολιού Fusion MMA PC 56
Συντήρηση - LineLazer V 200MMA 1:1 57
Ανακύκλωση και απόρριψη 58
Απόρριψη επαναφορτιζόμενων μπαταριών 58
Τέλος κύκλου ζωής προϊόντος 58
Αλλαγή υδραυλικού λαδιού/φίλτρου 59
Αφαίρεση 59
Τοποθέτηση 59
Αντιμετώπιση προβλημάτων 60
Αντιμετώπιση προβλημάτων πιστολιού 65
Κιτ τρυπανιών 68
Κιτ τρυπανιών 68
Κιτ τρυπανιών καθαρισμού χειρολαβής εκκαθάρισης αέρα 68
LineLazer V 200MMA 1:1 69
Σχέδια μερών εξαρτημάτων 69
Σχέδιο εξαρτημάτων - Συναρμολόγηση πλαισίου 70
Κατάλογος εξαρτημάτων - Συναρμολόγηση πλαισίου 71
Σχέδιο εξαρτημάτων - Βραχίονας πιστολιού και Σκανδάλη πιστολιού 72
Κατάλογος εξαρτημάτων 73
Υποδοχή και βραχίονας πιστολιού 73
Σκανδάλη πιστολιού 73
Σχέδιο εξαρτημάτων - Πιστόλι 74
Κατάλογος εξαρτημάτων - Πιστόλι 75
Λεπτομερείς προβολές - Πιστόλι 76
Σημειώσεις 77
Σχέδιο εξαρτημάτων - Χειρολαβή/Χειριστήρια 78
Κατάλογος εξαρτημάτων - Χειρολαβή/Χειριστήρια . . 79
Σχέδιο εξαρτημάτων - Φίλτρα A και B 80
Κατάλογος εξαρτημάτων - Φίλτρα A και B 81
Σχέδιο εξαρτημάτων - Αντλίες ρευστού A και B 82
Κατάλογος εξαρτημάτων - Αντλίες ρευστού A και B 83
Σχέδιο εξαρτημάτων - Κινητήρας και συμπιεστής . . . 84
Κατάλογος εξαρτημάτων - Κινητήρας και συμπιεστής 85
Σχέδιο εξαρτημάτων - Κατευθυντήριος τροχός EZ Align™ 86
Κατάλογος εξαρτημάτων - Κατευθυντήριος τροχός ευθυγράμμισης EZ 87
Σχέδιο εξαρτημάτων - Δοχείο πίεσης 88
Κατάλογος εξαρτημάτων - Δοχείο πίεσης 89
Παρελκόμενα πιστολιού 90
Κιτ πλευρικών στεγανοποιητικών ανοξείδωτου χάλυβα 90
Κιτ πλευρικών στεγανοποιητικών από Polycarballoy 90
Κάλυμμα πιστολιού 90
Λιπαντικό για τη διατήρηση του πιστολιού σε καλή κατάσταση 90
Φυσίγγιο λίπανσης για απενεργοποίηση του πιστολιού 90
Πολλαπλή έκπλυσης 90
Κιτ μεταλλικού κουτιού έκπλυσης διαλύτη 90
Κιτ δοχείου έκπλυσης διαλύτη 90
Κιτ καθαρισμού πιστολιού 91
Κιτ σήτας φίλτρου βαλβίδας αντεπιστροφής 91
Κιτ τρυπανιών 91
Κιτ τρυπανιών καθαρισμού χειρολαβής 91
Εγκεκριμένα υγρά αποθήκευσης φυσιγγίου 91
Κιτ φυσιγγίου 91
Εργαλεία φυσιγγίου Fusion PC 91
Στατικός αναδευτήρας MMA 91
Διάγραμμα καλωδίωσης 92
Υπόμνημα συμβόλων 93
Τεχνικές προδιαγραφές 94
Τεχνικές προδιαγραφές - Πιστόλι 95
Βασική εγγύηση Graco 97

Σημαντικές πληροφορίες για τη γείωση

Οι ακόλουθες πληροφορίες αποσκοπούν να σας βοηθήσουν να κατανοήσετε το πότε πρέπει να χρησιμοποιείτε το καλώδιο γείωσης και τον σφιγκτήρα που παρέχονται με το μηχάνημα διαγραμμίσεων. Απαιτείται κατά την έκπλυση ή τον καθαρισμό με εύφλεκτα υλικά.

Διαβάστε τις πληροφορίες στην ετικέτα του δοχείου υλικού για να προσδιορίσετε εάν είναι εύφλεκτο. Ζητήστε δελτίο δεδομένων ασφαλείας (ΔΔΑ) από τον προμηθευτή σας. Η ετικέτα του δοχείου και το ΔΔΑ επεξηγούν τη σύσταση του υλικού και τις ειδικές προφυλάξεις που σχετίζονται με αυτό.

Τα υλικά έκπλυσης και καθαρισμού εμπίπτουν γενικά σε ένα από τα ακόλουθα **3 βασικά είδη:**

Απαιτείται καλώδιο γείωσης και σφιγκτήρας	**Τύπος υλικού έκπλυσης ή καθαρισμού**
Ναι	***ΕΥΦΛΕΚΤΑ ΥΛΙΚΑ:*** Αυτό το είδος υλικού περιέχει εύφλεκτους διαλύτες, όπως ξυλόλιο, τολουόλιο, νάφθα, MEK, διαλυτικό λάκας, ακετόνη, μετουσιωμένη αλκοόλη και νέφτι. Η ετικέτα του δοχείου πρέπει να αναφέρει ότι αυτό το υλικό είναι ΕΥΦΛΕΚΤΟ. Χρησιμοποιείτε τα εύφλεκτα υλικά σε εξωτερικούς χώρους ή σε καλά αεριζόμενο κλειστό χώρο με ροή καθαρού αέρα. Όταν χρησιμοποιείτε αυτό το είδος υλικού, τηρείτε τις **Οδηγίες γείωσης**, σελίδα 13.
Όχι	***ΥΛΙΚΑ ΜΕ ΒΑΣΗ ΤΟ ΠΕΤΡΕΛΑΙΟ:*** Η ετικέτα του δοχείου πρέπει να αναφέρει ότι το υλικό είναι ΕΥΦΛΕΚΤΟ και μπορεί να καθαριστεί με πετρελαϊκό αιθέρα ή μη εύφλεκτο διαλυτικό βαφής.
Όχι	***ΝΕΡΟ:*** Η ετικέτα του δοχείου του υλικού που χρησιμοποιείται για τον ψεκασμό θα πρέπει να αναφέρει ότι μπορεί να καθαριστεί με σαπούνι και νερό.

ΣΗΜΕΙΩΣΗ: Κατά τη χρήση του πιστολιού ψεκασμού με το χέρι, μπορεί να προκύψει στατικός ηλεκτρισμός και ηλεκτροστατική εκκένωση. Αν δεν μπορείτε να τοποθετήσετε το μηχάνημα διαγραμμίσεων σε γειωμένη επιφάνεια και να συνδέσετε το καλώδιο γείωσης και τον σφιγκτήρα με μεταλλικό στύλο, δοκιμάστε τα εξής για να προσπαθήσετε να μειώσετε τον κίνδυνο στατικού ηλεκτρισμού:

- Σταθείτε σε πραγματικά γειωμένη επιφάνεια κατά τον ψεκασμό, όπως γρασίδι
- Δοκιμάστε να φορέσετε διαφορετικό τύπο υποδημάτων

Προειδοποιήσεις

Οι ακόλουθες προειδοποιήσεις αφορούν τη ρύθμιση, χρήση, γείωση, συντήρηση και επισκευή του παρόντος εξοπλισμού. Το θαυμαστικό αφορά γενική προειδοποίηση και τα σύμβολα κινδύνου αναφέρονται σε κινδύνους σχετικούς με διαδικασίες. Όταν αυτά τα σύμβολα εμφανίζονται στο κυρίως κείμενο του παρόντος εγχειριδίου ή σε ετικέτες προειδοποίησης, ανατρέξτε ξανά σε αυτές τις Προειδοποιήσεις. Στο κείμενο αυτού του εγχειριδίου, εάν απαιτείται, ενδέχεται να εμφανίζονται σύμβολα κινδύνου και προειδοποιήσεις για τα εκάστοτε προϊόντα, που δεν καλύπτονται στην παρούσα ενότητα.

⚠ΠΡΟΕΙΔΟΠΟΙΗΣΗ

ΚΙΝΔΥΝΟΣ ΠΥΡΚΑΓΙΑΣ ΚΑΙ ΕΚΡΗΞΗΣ

Οι εύφλεκτες αναθυμιάσεις, όπως οι αναθυμιάσεις διαλυτών και χρωμάτων στον **χώρο εργασίας** μπορεί να αναφλεγούν ή να προκαλέσουν έκρηξη. Το χρώμα ή ο διαλύτης που ρέει εντός του εξοπλισμού μπορεί να προκαλέσει σπινθηρισμό από στατικό ηλεκτρισμό. Για να αποτρέψετε το ενδεχόμενο πυρκαγιάς ή έκρηξης:

- Χρησιμοποιείτε τον εξοπλισμό μόνο σε καλά αεριζόμενο χώρο.
- Μην γεμίζετε τη δεξαμενή καυσίμου ενώ ο κινητήρας βρίσκεται σε λειτουργία ή είναι ζεστός. Σβήστε τον κινητήρα και αφήστε τον να κρυώσει. Τα καύσιμα είναι εύφλεκτα και μπορεί να αναφλεγούν ή να εκραγούν, εάν πέσουν σε θερμή επιφάνεια.
- Απομακρύνετε όλες τις πηγές ανάφλεξης, όπως φλόγες έναυσης, τσιγάρα, φορητά ηλεκτρικά φωτιστικά και πλαστικά υφάσματα κάλυψης (πιθανότητα ηλεκτροστατικού σπινθήρα).
- Γειώνετε όλες τις συσκευές στον χώρο εργασίας. Βλ. οδηγίες **Γείωσης**.
- Ποτέ μην ψεκάζετε ούτε να ξεπλένετε διαλύτη σε υψηλή πίεση.
- Απομακρύνετε από τον χώρο εργασίας όλα τα υπολείμματα, συμπεριλαμβανομένων των υπολειμμάτων διαλύτη, υφασμάτων και βενζίνης.
- Μη συνδέετε ούτε να αποσυνδέετε τα καλώδια τροφοδοσίας και μην ανοιγοκλείνετε διακόπτες ηλεκτρικής τροφοδοσίας ή φωτός όταν υπάρχουν εύφλεκτες αναθυμιάσεις.
- Χρησιμοποιείτε μόνο γειωμένους εύκαμπτους σωλήνες.
- Όταν πιέζετε τη σκανδάλη μέσα στο δοχείο, κρατάτε το πιστόλι σταθερά στο πλάι του γειωμένου δοχείου. Μη χρησιμοποιείτε σακούλες δοχείων που δεν είναι αντιστατικές ή αγώγιμες.
- **Διακόψτε αμέσως τη λειτουργία** εάν δείτε ή αισθανθείτε ηλεκτροστατικούς σπινθήρες. Μη χρησιμοποιείτε τον εξοπλισμό έως ότου εντοπίσετε και αποκαταστήσετε το πρόβλημα.
- Στο χώρο εργασίας πρέπει να υπάρχει πυροσβεστήρας που να είναι σε καλή κατάσταση λειτουργίας.

ΚΙΝΔΥΝΟΣ ΤΡΑΥΜΑΤΙΣΜΟΥ ΑΠΟ ΕΓΧΥΣΗ ΣΤΟ ΔΕΡΜΑ

Ο ψεκασμός υψηλής πίεσης μπορεί να εγχύσει τοξίνες στο σώμα και να προκαλέσει σοβαρή σωματική βλάβη. Σε περίπτωση που πραγματοποιηθεί έγχυση, **αναζητήστε άμεσα ιατρική βοήθεια.**

- Μην στοχεύετε με το πιστόλι ούτε να ψεκάζετε προς ανθρώπους ή ζώα.
- Κρατήστε τα χέρια και τα άλλα μέρη του σώματος μακριά από τη δέσμη ψεκασμού. Για παράδειγμα, μην προσπαθήσετε να σταματήσετε τυχόν διαρροή με κάποιο μέρος του σώματος.
- Χρησιμοποιείτε πάντα τον προφυλακτήρα του μπεκ ψεκασμού. Μην ψεκάζετε χωρίς να είναι στη θέση του ο προφυλακτήρας του μπεκ ψεκασμού.
- Χρησιμοποιείτε μπεκ ψεκασμού της Graco.
- Να είστε προσεκτικοί κατά τον καθαρισμό και την αλλαγή των μπεκ ψεκασμού. Σε περίπτωση που παρατηρηθεί φράξιμο του μπεκ ψεκασμού κατά τον ψεκασμό, ακολουθήστε τη **Διαδικασία εκτόνωσης πίεσης** για την απενεργοποίηση της συσκευής και την εκτόνωση της πίεσης πριν αφαιρέσετε το μπεκ ψεκασμού για να το καθαρίσετε.
- Ο εξοπλισμός παραμένει υπό πίεση ακόμα και μετά την απενεργοποίησή του. Μην αφήνετε τον εξοπλισμό ενεργοποιημένο ή υπό πίεση εάν δεν επιτηρείται. Ακολουθήστε τη **Διαδικασία εκτόνωσης πίεσης** εάν ο εξοπλισμός πρόκειται να μείνει εκτός επιτήρησης ή χρήσης, καθώς και πριν από το σέρβις, τον καθαρισμό ή την αντικατάσταση εξαρτημάτων.
- Ελέγχετε τους εύκαμπτους σωλήνες και τα εξαρτήματα για σημάδια φθοράς. Αντικαταστήστε τυχόν κατεστραμμένους εύκαμπτους σωλήνες ή εξαρτήματα.
- Αυτό το σύστημα αναπτύσσει πίεση 3300 psi. Χρησιμοποιήστε ανταλλακτικά ή παρελκόμενα Graco που έχουν ονομαστική ικανότητα τουλάχιστον 3300 psi.
- Ασφαλίζετε πάντα την ασφάλεια του εμβόλου όταν δεν χρησιμοποιείτε το σύστημα ψεκασμού. Βεβαιωθείτε ότι η ασφάλεια του εμβόλου λειτουργεί σωστά.
- Βεβαιωθείτε ότι όλες οι συνδέσεις είναι ασφαλείς πριν θέσετε σε λειτουργία τη συσκευή.
- Μάθετε πώς να μπορείτε να απενεργοποιείτε τη συσκευή και να εκτονώνετε την πίεση γρήγορα. Εξοικειωθείτε πλήρως με τα χειριστήρια.

⚠ΠΡΟΕΙΔΟΠΟΙΗΣΗ

ΚΙΝΔΥΝΟΣ ΑΠΟ ΜΟΝΟΞΕΙΔΙΟ ΤΟΥ ΑΝΘΡΑΚΑ

Τα καυσαέρια περιέχουν δηλητηριώδες μονοξείδιο του άνθρακα, το οποίο είναι άχρωμο και άοσμο. Η εισπνοή μονοξειδίου του άνθρακα μπορεί να αποβεί μοιραία.

- Μην χρησιμοποιείτε τον κινητήρα εσωτερικής καύσης σε κλειστό χώρο.

ΚΙΝΔΥΝΟΣ ΑΠΟ ΕΣΦΑΛΜΕΝΟ ΧΕΙΡΙΣΜΟ ΤΟΥ ΕΞΟΠΛΙΣΜΟΥ

Τυχόν εσφαλμένος χειρισμός του εξοπλισμού μπορεί να προκαλέσει θάνατο ή σοβαρό τραυματισμό.

- Μην χρησιμοποιείτε τη μονάδα όταν είστε κουρασμένοι ή όταν βρίσκεστε υπό την επήρεια φαρμάκων ή οινοπνεύματος.
- Μην υπερβαίνετε τη μέγιστη πίεση ή θερμοκρασία λειτουργίας του εξαρτήματος με τη χαμηλότερη ονομαστική τιμή. Βλέπε **Τεχνικά στοιχεία** σε όλα τα εγχειρίδια εξοπλισμού.
- Χρησιμοποιείτε ρευστά και διαλύτες συμβατά με τα διαβρεχόμενα εξαρτήματα του εξοπλισμού. Βλ. **Τεχνικά στοιχεία** σε όλα τα εγχειρίδια εξοπλισμού. Διαβάστε τις προειδοποιήσεις του κατασκευαστή του ρευστού και του διαλύτη. Για αναλυτικές πληροφορίες σχετικά με το υλικό που έχετε στη διάθεσή σας, ζητήστε τα δελτία δεδομένων ασφαλείας (ΔΔΑ) από τον διανομέα ή το κατάστημα πώλησης του υλικού.
- Μην απομακρύνεστε από τον χώρο εργασίας όταν ο εξοπλισμός είναι ενεργοποιημένος ή βρίσκεται υπό πίεση.
- Όταν ο εξοπλισμός δεν χρησιμοποιείται, απενεργοποιείτε όλο τον εξοπλισμό και ακολουθείτε τη **Διαδικασία εκτόνωσης πίεσης**.
- Ελέγχετε τον εξοπλισμό καθημερινά. Φροντίζετε για την άμεση επισκευή ή αντικατάσταση όλων των εξαρτημάτων που φέρουν φθορές ή βλάβες, χρησιμοποιώντας μόνο γνήσια ανταλλακτικά του κατασκευαστή.
- Μην επιφέρετε μετατροπές ή τροποποιήσεις στον εξοπλισμό. Τυχόν τροποποιήσεις ή μετατροπές στη συσκευή μπορεί να ακυρώσουν την εγγύηση της αντιπροσωπείας και να προκαλέσουν κινδύνους για την ασφάλεια.
- Βεβαιωθείτε ότι όλος ο εξοπλισμός είναι κατάλληλος και εγκεκριμένος για το περιβάλλον στο οποίο τον χρησιμοποιείτε.
- Χρησιμοποιείτε τον εξοπλισμό μόνο για τη χρήση για την οποία προορίζεται. Για περισσότερες πληροφορίες, απευθυνθείτε στο διανομέα.
- Φροντίστε ώστε οι εύκαμπτοι σωλήνες και τα καλώδια να μην διέρχονται από περιοχές κίνησης και να μην έρχονται σε επαφή με αιχμηρές άκρες, κινούμενα εξαρτήματα και θερμές επιφάνειες.
- Μην συστρέφετε και μην λυγίζετε πολύ τους εύκαμπτους σωλήνες, και μην χρησιμοποιείτε τους εύκαμπτους σωλήνες για να σύρετε τον εξοπλισμό.
- Κρατάτε τα παιδιά και τα ζώα μακριά από τον χώρο εργασίας.
- Τηρείτε όλους τους ισχύοντες κανονισμούς ασφαλείας.

ΚΙΝΔΥΝΟΣ ΑΠΟ ΕΞΑΡΤΗΜΑΤΑ ΑΛΟΥΜΙΝΙΟΥ ΠΟΥ ΒΡΙΣΚΟΝΤΑΙ ΥΠΟ ΠΙΕΣΗ

Η χρήση ρευστών που δεν είναι συμβατά με αλουμίνιο σε εξοπλισμό υπό πίεση μπορεί να προκαλέσει έντονη χημική αντίδραση και διάρρηξη του εξοπλισμού. Εάν δεν ληφθεί υπόψη αυτή η προειδοποίηση, ενδέχεται να προκληθεί θάνατος, σοβαρές σωματικές βλάβες ή υλικές ζημιές.

- Μην χρησιμοποιείτε 1,1,1-τριχλωροαιθάνιο, χλωριούχο μεθυλένιο, άλλους διαλύτες αλογονωμένου υδρογονάνθρακα ή ρευστά που περιέχουν τέτοιους διαλύτες.
- Μη χρησιμοποιείτε χλωρίνη.
- Πολλά άλλα ρευστά μπορεί να περιέχουν χημικές ουσίες που αντιδρούν με το αλουμίνιο. Για πληροφορίες σχετικά με τη συμβατότητα, επικοινωνήστε με τον προμηθευτή των υλικών σας.

ΚΙΝΔΥΝΟΣ ΑΠΟ ΚΙΝΟΥΜΕΝΑ ΕΞΑΡΤΗΜΑΤΑ

Τα δάχτυλα ή άλλα μέρη του σώματος μπορεί να μαγκωθούν, να κοπούν ή να ακρωτηριαστούν από κινούμενα εξαρτήματα.

- Αποφεύγετε την επαφή με κινούμενα εξαρτήματα.
- Μην χειρίζεστε τον εξοπλισμό όταν έχουν αφαιρεθεί οι προφυλακτήρες ή τα προστατευτικά καλύμματα.
- Ο εξοπλισμός ενδέχεται να τεθεί σε λειτουργία χωρίς προειδοποίηση. Πριν από τον έλεγχο, τη μετακίνηση ή τη συντήρηση του εξοπλισμού, ακολουθήστε τη **Διαδικασία εκτόνωσης πίεσης** και αποσυνδέστε όλες τις πηγές τροφοδοσίας.

ΚΙΝΔΥΝΟΣ ΠΑΓΙΔΕΥΣΗΣ

Τα περιστρεφόμενα εξαρτήματα μπορούν να προκαλέσουν σοβαρό τραυματισμό

- Αποφεύγετε την επαφή με κινούμενα εξαρτήματα.
- Μην χειρίζεστε τον εξοπλισμό όταν έχουν αφαιρεθεί οι προφυλακτήρες ή τα προστατευτικά καλύμματα.
- Αποφεύγετε να φοράτε χαλαρό ρουχισμό ή κοσμήματα και μην αφήνετε ελεύθερα τα μακριά μαλλιά όταν χρησιμοποιείτε τον εξοπλισμό.
- Ο εξοπλισμός ενδέχεται να τεθεί σε λειτουργία χωρίς προειδοποίηση. Πριν από τον έλεγχο, τη μετακίνηση ή τη συντήρηση του εξοπλισμού, ακολουθήστε τη **Διαδικασία εκτόνωσης πίεσης** και αποσυνδέστε όλες τις πηγές τροφοδοσίας.

⚠ΠΡΟΕΙΔΟΠΟΙΗΣΗ

ΚΙΝΔΥΝΟΣ ΑΠΟ ΤΟΞΙΚΑ ΡΕΥΣΤΑ Ή ΑΝΑΘΥΜΙΑΣΕΙΣ

Υπάρχει κίνδυνος σοβαρού τραυματισμού ή θανάτου σε περίπτωση επαφής των τοξικών ρευστών ή των αναθυμιάσεων με τα μάτια ή το δέρμα ή σε περίπτωση εισπνοής ή κατάποσής τους.

- Διαβάστε τα δελτία δεδομένων ασφαλείας (ΔΔΑ) για να ενημερωθείτε σχετικά με τους συγκεκριμένους κινδύνους από τα ρευστά που χρησιμοποιείτε.
- Αποθηκεύετε το επικίνδυνο ρευστό σε εγκεκριμένα δοχεία και φροντίζετε για την απόρριψή του σύμφωνα με τις ισχύουσες οδηγίες.

ΜΕΣΑ ΑΤΟΜΙΚΗΣ ΠΡΟΣΤΑΣΙΑΣ

Φοράτε τα κατάλληλα μέσα ατομικής προστασίας όταν βρίσκεστε στον χώρο εργασίας, προκειμένου να αποφύγετε σοβαρούς τραυματισμούς, για παράδειγμα βλάβες όρασης, απώλεια ακοής, εισπνοή τοξικών αναθυμιάσεων και εγκαύματα. Ο προστατευτικός εξοπλισμός περιλαμβάνει, μεταξύ άλλων:

- Προστατευτικά γυαλιά και προστατευτικά ακοής.
- Αναπνευστικές συσκευές, προστατευτικός ρουχισμός και γάντια, όπως συνιστάται από τον παρασκευαστή των ρευστών και των διαλυτών.

ΚΙΝΔΥΝΟΣ ΕΓΚΑΥΜΑΤΩΝ

Οι θερμαινόμενες επιφάνειες του εξοπλισμού και τα ρευστά που περιέχει μπορεί να αναπτύξουν πολύ υψηλή θερμοκρασία κατά τη λειτουργία του. Για να αποφύγετε σοβαρά εγκαύματα:

- Μην αγγίζετε καυτό υγρό ή εξοπλισμό.

ΚΙΝΔΥΝΟΣ ΑΠΟ ΤΗΝ ΜΠΑΤΑΡΙΑ

Οι μπαταρίες μολύβδου-οξέος παράγουν εκρηκτικά αέρια και περιέχουν θειικό οξύ που μπορεί να προκαλέσει σοβαρά εγκαύματα. Για να αποφύγετε τη δημιουργία σπινθήρων και την πρόκληση τραυματισμού κατά τον χειρισμό ή την εργασία με μπαταρία μολύβδου-οξέος:

- Διαβάστε και τηρείτε τις προειδοποιήσεις του κατασκευαστή της μπαταρίας.
- Επιδεικνύετε τη δέουσα προσοχή όταν εργάζεστε με μεταλλικά εργαλεία ή αγωγούς του ηλεκτρισμού προκειμένου να αποφύγετε τα βραχυκυκλώματα και τους σπινθήρες.
- Διατηρείτε τις μπαταρίες μακριά από σπινθήρες, φλόγες και τσιγάρα.
- Φοράτε πάντοτε προστατευτικά γυαλιά και προστατευτικό εξοπλισμό για το πρόσωπο, τα χέρια και το σώμα.
- Σε περίπτωση που έλθετε σε άμεση επαφή με υγρό μπαταρίας, ξεπλύνετε με νερό και απευθυνθείτε αμέσως σε ιατρό.
- Η εγκατάσταση και η συντήρηση πρέπει να εκτελούνται μόνο από έμπειρο προσωπικό.

ΚΙΝΔΥΝΟΣ ΗΛΕΚΤΡΟΠΛΗΞΙΑΣ

Κατά τη λειτουργία του κινητήρα στο κιβώτιο ελέγχου υπάρχει επικίνδυνη τάση.

- Απενεργοποιήστε τον κινητήρα πριν από την συντήρηση του εξοπλισμού.

Σημαντικές πληροφορίες για τις ακτίνες λέιζερ για μονάδες με προαιρετικό λέιζερ

⚠ΠΡΟΕΙΔΟΠΟΙΗΣΗ

ΚΙΝΔΥΝΟΣ ΑΚΤΙΝΩΝ ΛΕΙΖΕΡ: ΑΠΟΦΕΥΓΕΤΕ ΤΗΝ ΑΠΕΥΘΕΙΑΣ ΕΠΑΦΗ ΜΕ ΤΑ ΜΑΤΙΑ

Η έκθεση των ματιών σε επίπεδα ακτίνων λέιζερ κλάσης IIIa3/3R ενδέχεται να ενέχει κίνδυνο τραυματισμού των ματιών (αμφιβληστροειδούς), συμπεριλαμβανομένης της δημιουργίας τυφλού σημείου ή άλλου τραυματισμού του αμφιβληστροειδούς. Για να αποφύγετε την απευθείας έκθεση των ματιών:

- Ποτέ μην κοιτάτε απευθείας σε ακτίνα λέιζερ ούτε να σημαδεύετε με την ακτίνα τα μάτια άλλων ατόμων, ακόμη και από μεγάλες αποστάσεις.
- Ποτέ μην κατευθύνετε την ακτίνα λέιζερ σε επιφάνειες παρόμοιες με καθρέφτη οι οποίες μπορούν να προκαλέσουν κατοπτρικές ανακλάσεις της ακτίνας.
- Εκπέμπετε πάντα την ακτίνα λέιζερ σε ύψος και γωνία που δεν επιτρέπουν την είσοδό της σε μάτια ανθρώπων.
- Διακόπτετε αμέσως την εκπομπή ακτίνας λέιζερ όταν πλησιάζουν σε αυτήν προσωπικό, ζώα ή ανακλαστικά αντικείμενα.
- Ποτέ μην εκπέμπετε ακτίνες λέιζερ χωρίς επιτήρηση.
- Μην αφαιρείτε τυχόν ετικέτες προειδοποίησης από το λέιζερ.
- Μόνο κατάλληλα εκπαιδευμένοι χειριστές λέιζερ πρέπει να χρησιμοποιούν αυτό το προϊόν.
- Ποτέ μην επιτρέπετε την εκπομπή ακτίνων λέιζερ προς περιοχή κυκλοφορίας οχημάτων, οχήματα ή βαρύ εξοπλισμό. Ακόμη και όταν οι ακτίνες λέιζερ δεν προκαλούν ζημιά σε μακριές αποστάσεις, η έντονη λάμψη τους μπορεί να αποσπάσει την προσοχή ή να διαταράξει τις εργασίες οχημάτων.
- Ποτέ μην κατευθύνετε ακτίνα λέιζερ προς προσωπικό αεροσκάφους ή δυνάμεις επιβολής του νόμου. Αυτό θεωρείται κακούργημα στις περισσότερες περιπτώσεις και υπάρχει η πιθανότητα φυλάκισης, επιβολής υψηλών προστίμων ή και των δύο.
- Μην αποσυναρμολογείτε το προϊόν λέιζερ. Για οποιαδήποτε διαδικασία συντήρησης, επιστρέφετε το προϊόν στο εργοστάσιο.
- Κατά τον καθαρισμό του φακού, η συσκευή λέιζερ πρέπει να ΑΠΕΝΕΡΓΟΠΟΙΕΙΤΑΙ ούτως ώστε να μην δημιουργείται ανεπιθύμητη διάθλαση λέιζερ.

ΚΙΝΔΥΝΟΣ ΑΚΤΙΝΩΝ ΛΕΙΖΕΡ

Η χρήση διατάξεων ελέγχου ή η ρύθμιση ή η εκτέλεση διαδικασιών διαφορετικών από όσες καθορίζονται στο παρόν εγχειρίδιο ενδέχεται να οδηγήσουν σε επικίνδυνη έκθεση σε ακτινοβολία.

- Μην επιχειρείτε να ανοίξετε ή να αποσυναρμολογήσετε το περίβλημα της συσκευής λέιζερ υπό οιεσδήποτε συνθήκες. Μπορεί να προκαλέσετε έκθεση σε επικίνδυνα επίπεδα ακτινοβολίας λέιζερ.
- Η συσκευή δεν περιέχει επισκευάσιμα εξαρτήματα. Η μονάδα παρέχεται από το εργοστάσιο σφραγισμένη.

ΚΙΝΔΥΝΟΣ ΠΥΡΚΑΓΙΑΣ ΚΑΙ ΕΚΡΗΞΗΣ

Υπό ορισμένες συνθήκες, εάν συνδέσετε τη συσκευή σε γεννήτρια μπορεί να προκληθεί βραχυκύκλωμα ή σπινθηρισμός.

- Συνδέετε τη μονάδα GL1700 σε αποκλειστικά για αυτή τη χρήση πηγή ηλεκτρικού ρεύματος μπαταριών 12 volt DC.

Επιλογή Μπεκ

	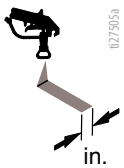 in. (cm)	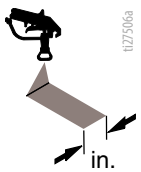 in. (cm)	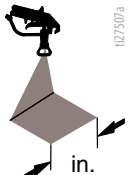 in. (cm)	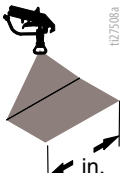 in. (cm)	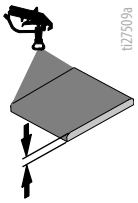	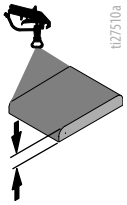	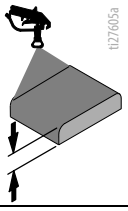
LL5321		4 (10)				✓	
LL5323		4 (10)				✓	
LL5325		4 (10)					✓
LL5327		4 (10)					✓
LL5329		4 (10)					✓
LL5331		4 (10)					✓
LL5333		4 (10)					✓
LL5335		4 (10)					✓
LL5355		4 (10)					✓
LL5423			6 (15)			✓	
LL5425			6 (15)			✓	
LL5427			6 (15)			✓	
LL5429			6 (15)			✓	
LL5431			6 (15)				✓
LL5435			6 (15)				✓
LL5625				12 (30)	✓		
LL5627				12 (30)	✓		
LL5629				12 (30)	✓		
LL5631				12 (30)		✓	
LL5635				12 (30)		✓	
LL5639				12 (30)			✓

Αναγνώριση εξαρτημάτων - LLV 200MMA

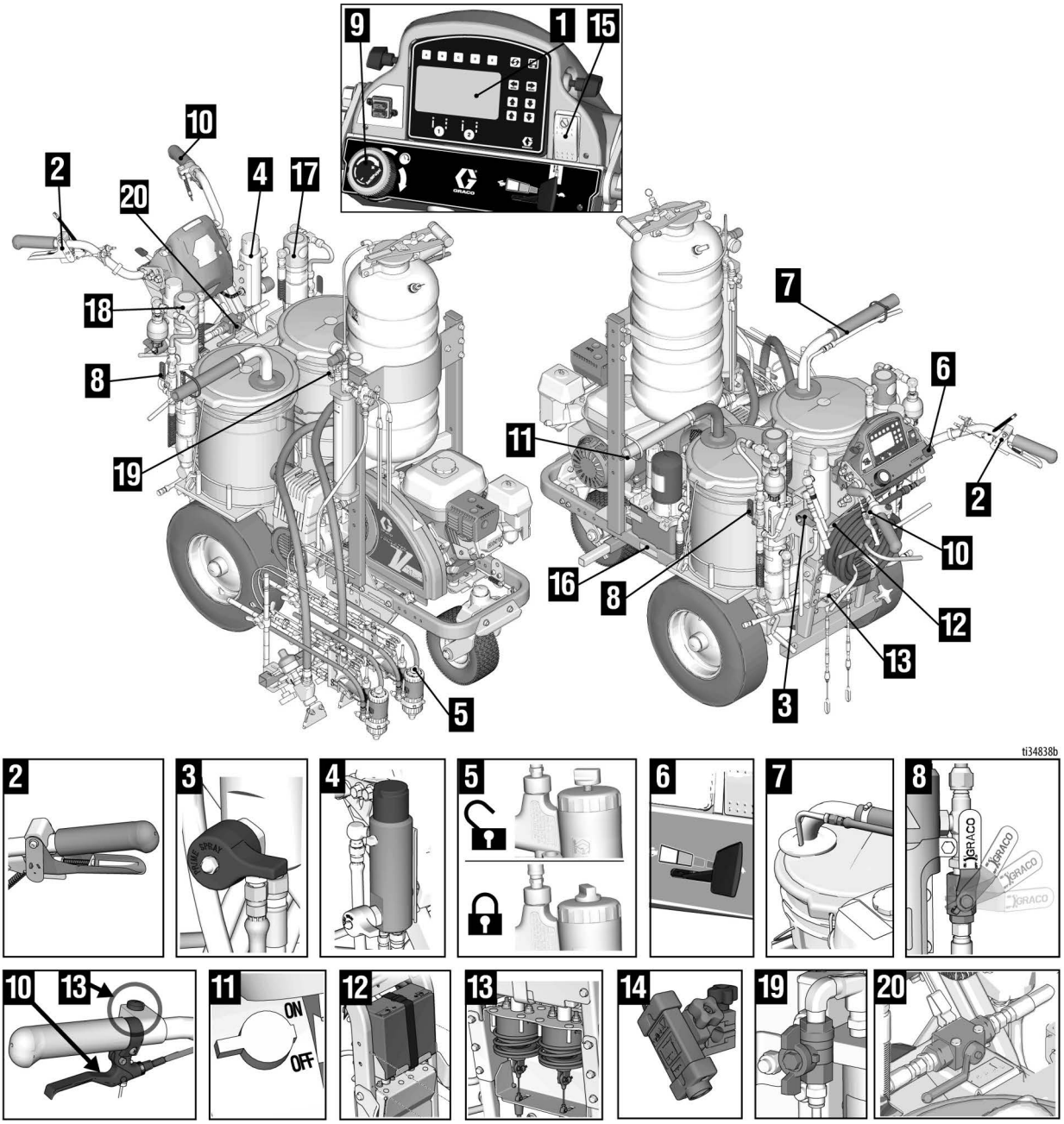

1	Οθόνη
2	Διάταξη ελέγχου πιστολιού ψεκασμού
3	Βαλβίδα Προέγχυσης/Ψεκασμού
4	Πολλαπλή φίλτρου
5	Ασφάλεια εμβόλου
6	Διατάξεις ελέγχου του κινητήρα
7	Σωλήνες αποστράγγισης και αναρρόφησης
8	Βαλβίδα λειτουργίας αντλίας
9	Ρυθμιστικό πίεσης
10	Χειριστήριο στροφής

11	ΑΠΕΝΕΡΓΟΠΟΙΗΣΗ κινητήρα
12	Μπαταρία 12 volt
13	Ενεργοποιητής πιστολιού
14	Λέιζερ χάραξης
15	Διακόπτης λειτουργίας του κινητήρα
16	Ετικέτα αναγνώρισης
17	Αντλία ρευστού πλευρά A
18	Αντλία ρευστού πλευρά B
19	Βαλβίδα αέρα εκκαθάρισης
20	Βαλβίδα καθορισμού αναλογιών

Αναγνώριση εξαρτημάτων - Πιστόλι Fusion MMA PC

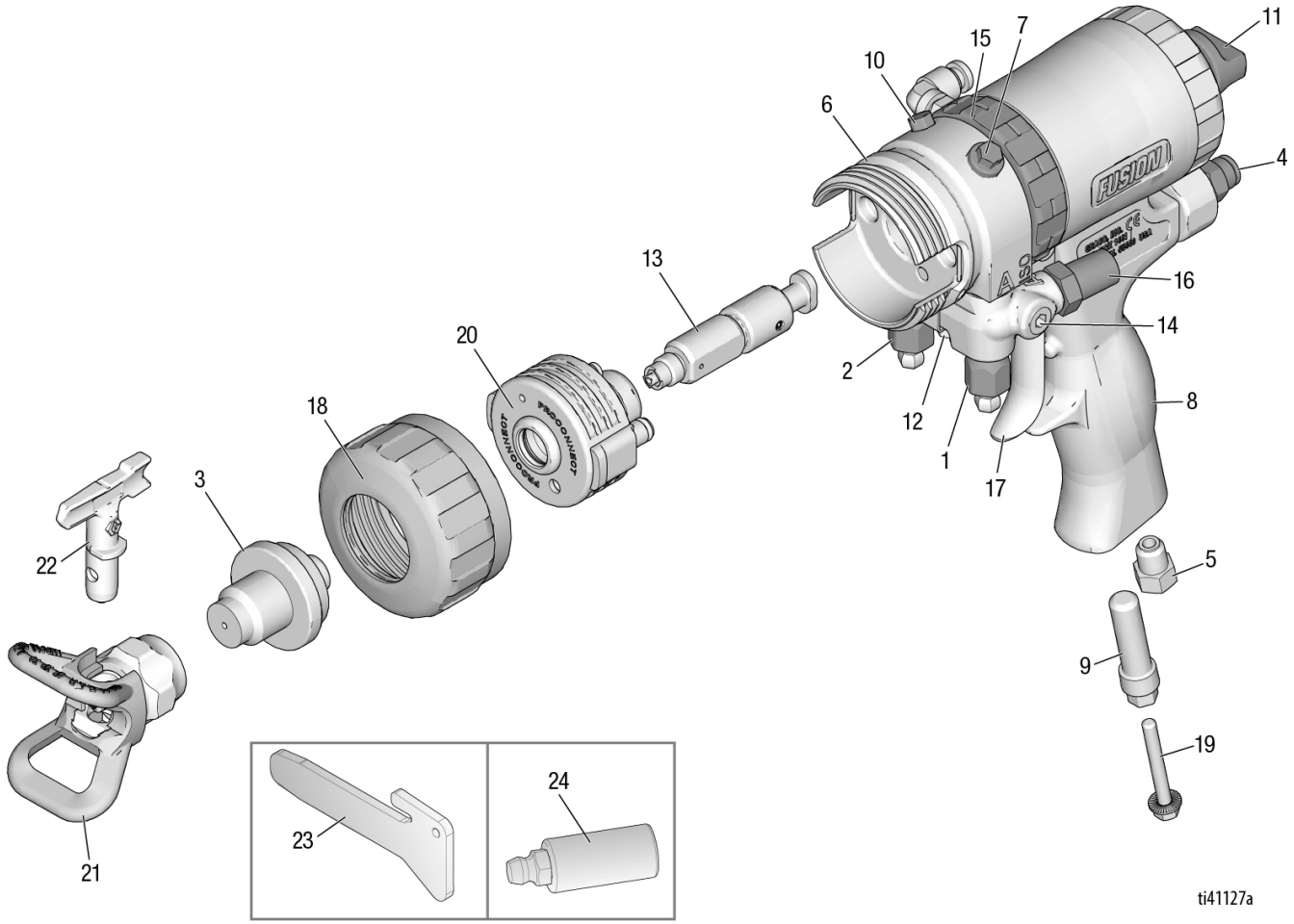

1	Βαλβίδα ρευστού πλευρά A
2	Βαλβίδα ρευστού πλευρά B
3	Προσαρμογέας μπεκ ψεκασμού
4	Συζεύκτης ταχείας ζεύξης σωλήνα αέρα
5	Σιγαστήρας
6	Περίβλημα ρευστού
7	Εξάρτημα λίπανσης (κάτω από το πώμα)
8	Χειρολαβή
9	Υποδοχή ρυθμιστικού κοχλία/προαιρετική είσοδος αέρα
10	Βαλβίδα αέρα καθαρισμού
11	Ασφάλεια εμβόλου
12	Πολλαπλή ρευστού πιστολιού

13	Θάλαμος μείγματος
14	Προαιρετικές είσοδοι ρευστού (απεικονίζεται η πλευρά A)
15	Δακτύλιος ασφάλισης
16	Στρεπτήρες εισόδου ρευστού (απεικονίζεται η πλευρά A)
17	Σκανδάλη
18	Μπροστινός δακτύλιος συγκράτησης
19	Ρυθμιστικός κοχλίας
20	Φυσίγγιο ρευστού PC
21	Προφυλακτήρας μπεκ
22	Μπεκ ψεκασμού
23	Εργαλείο διαχωριστήρα
24	Εργαλείο λίπανσης

Ασφάλεια εμβόλου

Κλειδώνετε την ασφάλεια του εμβόλου όταν χειρίζεστε το πιστόλι έξω από την υποδοχή και το πιστόλι βρίσκεται υπό πίεση, για την αποφυγή ακούσιας πίεσης της σκανδάλης.

Το ρευστό υψηλής πίεσης από τις συσκευές εκροής μπορεί να τρυπήσει το δέρμα. Για να αποτρέψετε σοβαρό τραυματισμό από ρευστό που βρίσκεται υπό πίεση, κλειδώνετε πάντοτε την ασφάλεια του εμβόλου όταν χειρίζεστε το πιστόλι έξω από την υποδοχή.				

Για να ασφαλίσετε την ασφάλεια του εμβόλου: Πιέστε το κουμπί και στρέψτε το δεξιόστροφα. Όταν η ασφάλεια ασφαλίσει, το πιστόλι δεν ενεργοποιείται.

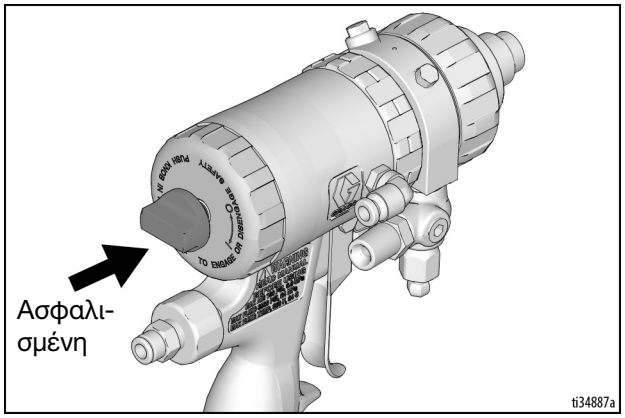

Για απασφάλιση της ασφάλειας του εμβόλου: πιέστε το κουμπί και περιστρέψτε αριστερόστροφα μέχρι να πεταχτεί έξω. Θα υπάρχει κενό μεταξύ του κουμπιού και του σώματος του πιστολιού.

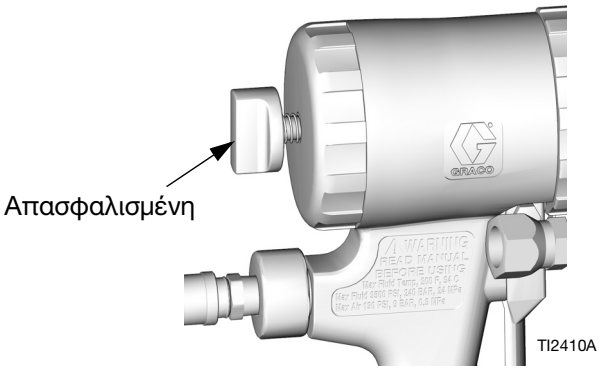

Απώλεια πίεσης αέρα

Σε περίπτωση απώλειας πίεσης αέρα, το πιστόλι θα συνεχίσει να ψεκάζει. Για να απενεργοποιήσετε το πιστόλι, κάντε ένα από τα ακόλουθα:

- Ασφαλίστε την **Ασφάλεια εμβόλου**, σελίδα 11.
- Κλείστε τις βαλβίδες ρευστού A και B.

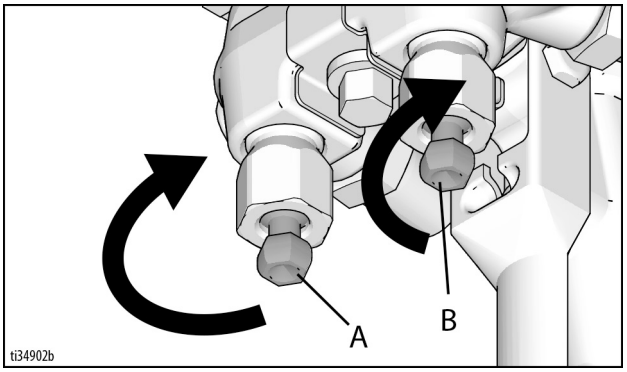

Θεωρία λειτουργίας πιστολιού

Η σκανδάλη του πιστολιού πιέζεται (πραγματοποιείται ψεκασμός ρευστού)

Ο θάλαμος μείγματος (13) κινείται προς τα πίσω, διακόπτοντας τη ροή αέρα εκκαθάρισης. Οι θύρες διασταυρούμενων ροών (IP) ευθυγραμμίζονται με τις θύρες ρευστού των πλευρικών στεγανοποιητικών (18c), επιτρέποντας τη ροή του ρευστού μέσω του ακροφυσίου του θαλάμου μείγματος (N).

Επεξήγηση

Αέρας εκκαθάρισης

Ρευστό

Αέρας καθαρισμού

Γράσο

ΣΗΜΕΙΩΣΗ: Οι δίαυλοι ροής δεν εμφανίζονται στη σχετική κλίμακα.

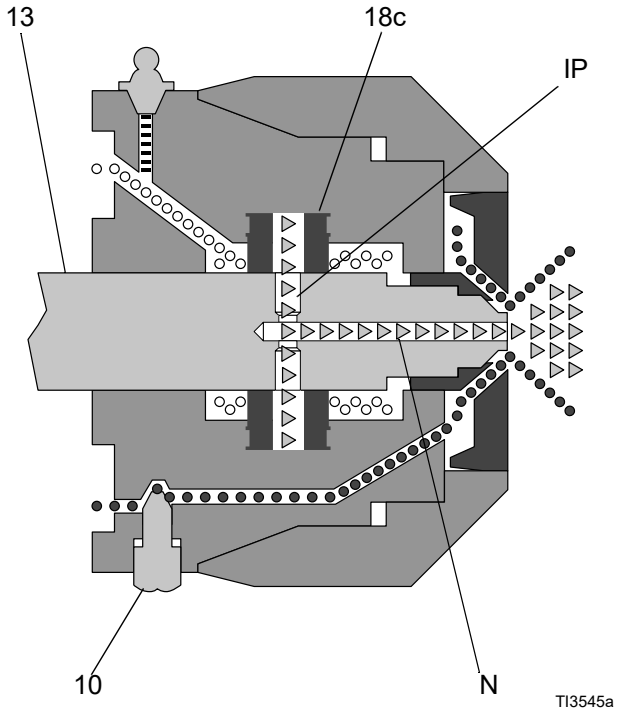

Η σκανδάλη του πιστολιού δεν πιέζεται (εκκαθάριση αέρα)

Ο θάλαμος μείγματος (13) κινείται προς τα μπρος, διακόπτοντας τη ροή του ρευστού. Οι θύρες διασταυρούμενων ροών (IP) ανοίγουν στο θάλαμο αέρα (AC), επιτρέποντας στον αέρα εκκαθάρισης να αρχίσει να ρέει μέσω του ακροφυσίου του θαλάμου μείγματος (N).

Επεξήγηση

Αέρας εκκαθάρισης

Ρευστό

Αέρας καθαρισμού

Γράσο

ΣΗΜΕΙΩΣΗ: Οι δίαυλοι ροής δεν εμφανίζονται στη σχετική κλίμακα.

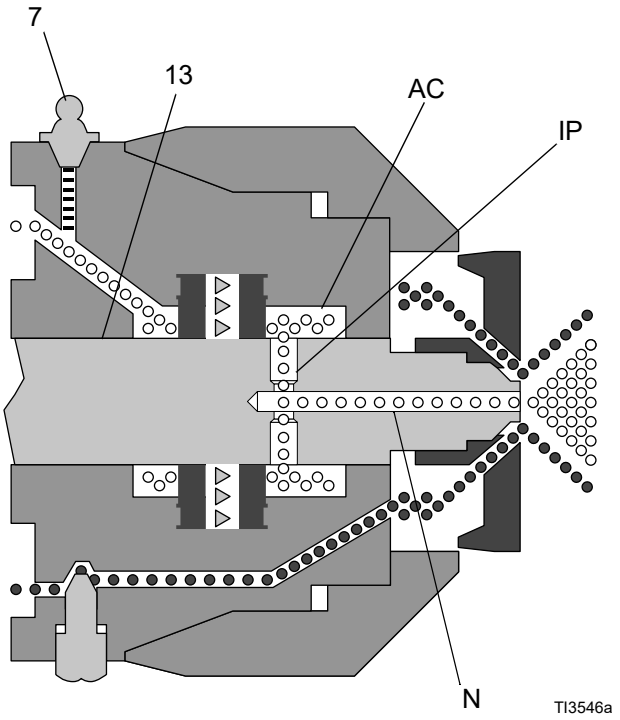

Οδηγίες γείωσης

(Εύφλεκτα υλικά έκπλυσης και καθαρισμού)

Ο εξοπλισμός πρέπει να είναι γειωμένος, ώστε να περιορίζεται ο κίνδυνος ηλεκτροστατικού σπινθηρισμού. Ο ηλεκτροστατικός σπινθηρισμός μπορεί να προκαλέσει ανάφλεξη ή έκρηξη των αναθυμιάσεων, με αποτέλεσμα σοβαρό τραυματισμό. Η σωστή γείωση παρέχει δίοδο διαφυγής στο ηλεκτρικό ρεύμα.

Τοποθετήστε το μηχάνημα διαγραμμίσεων έτσι ώστε οι τροχοί του να πατάνε σε γειωμένη επιφάνεια, όχι στο οδόστρωμα ή στο πίσω μέρος ενός τρέιλερ ή ενός οχήματος μεταφοράς.

Το μηχάνημα διαγραμμίσεων διαθέτει καλώδιο γείωσης και σφιγκτήρα. Ο σφιγκτήρας πρέπει να είναι συνδεδεμένος σε γειωμένη επιφάνεια κατά την έκπλυση με εύφλεκτα υλικά. Βλ. **Σημαντικές πληροφορίες για τη γείωση**, σελίδα 3.

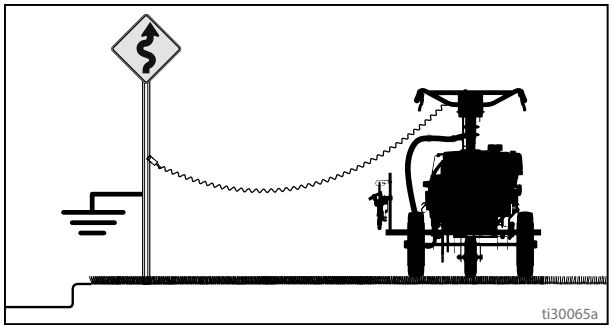

Ένας μεταλλικός στύλος πινακίδας μπορεί να χρησιμοποιηθεί ως γείωση. Συνδέστε το καλώδιο γείωσης και τον σφιγκτήρα σε μεταλλικό στύλο. Ως γειωμένη επιφάνεια μπορεί επίσης να χρησιμοποιηθεί κατάλληλα γειωμένη ηλεκτρική πρίζα. Χρησιμοποιήστε τον παρεχόμενο προσαρμογέα.

Εύκαμπτοι σωλήνες ρευστού: Χρησιμοποιείτε μόνο ηλεκτρικά αγώγιμους γειωμένους εύκαμπτους σωλήνες με μέγιστο, συνολικό μήκος 91 μέτρων (300 ft.), προκειμένου να διασφαλίζεται η συνέχεια της γείωσης.

Πιστόλι ψεκασμού: Γειώστε συνδέοντας με κατάλληλα γειωμένο εύκαμπτο σωλήνα ρευστού και αντλία.

Δοχεία

Εύφλεκτα υλικά: ακολουθείτε τις κατά τόπους διατάξεις και κανονισμούς. Χρησιμοποιείτε μόνο αγώγιμα μεταλλικά δοχεία τα οποία τοποθετείτε σε γειωμένη επιφάνεια, όπως το τσιμέντο.

Μην τοποθετείτε το δοχείο σε μη αγώγιμη επιφάνεια, όπως χαρτί ή χαρτόνι, η οποία διακόπτει τη συνέχεια της γείωσης.

Γειώνετε πάντα ένα μεταλλικό δοχείο: συνδέετε ένα καλώδιο γείωσης στο δοχείο. Στερεώστε το ένα άκρο στο δοχείο και το άλλο άκρο σε γειωμένη επιφάνεια, όπως σωλήνας νερού.

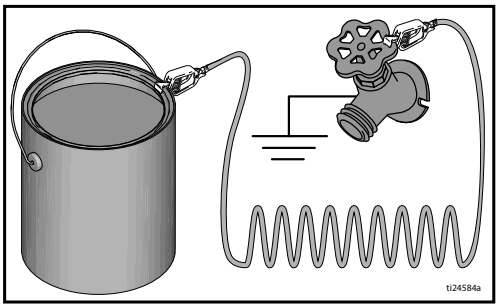

Για να διατηρήσετε τη συνέχεια της γείωσης κατά το πλύσιμο ή την εκτόνωση της πίεσης του ψεκαστήρα: κρατήστε σταθερά ένα μεταλλικό τμήμα του πιστολιού ψεκασμού στο πλάι ενός γειωμένου μεταλλικού δοχείου και μετά πιέστε τη σκανδάλη.

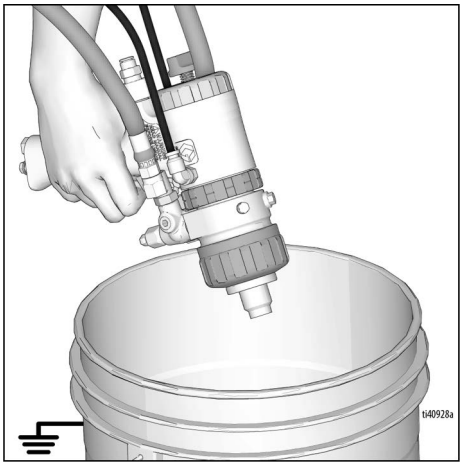

Διαδικασία εκτόνωσης πίεσης

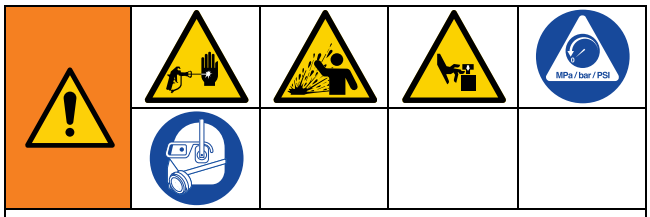

Ο εξοπλισμός παραμένει υπό πίεση μέχρι να εκτονώσετε την πίεση χειροκίνητα. Για να αποτρέψετε σοβαρό τραυματισμό από το ρευστό που βρίσκεται υπό πίεση, όπως έγχυση στο δέρμα, διασκορπισμός ρευστού και τραυματισμός από κινούμενα εξαρτήματα του μηχανήματος, ακολουθείτε τη Διαδικασία εκτόνωσης πίεσης όταν σταματήσετε τον ψεκασμό και πριν από τον καθαρισμό, τον έλεγχο ή τη συντήρηση του εξοπλισμού.

1. Ακολουθήστε τις **Οδηγίες γείωσης**, σελίδα 13.
2. Θέστε και τις δύο βαλβίδες λειτουργίας αντλίας στη θέση **ΑΠΕΝΕΡΓΟΠΟΙΗΣΗΣ**.

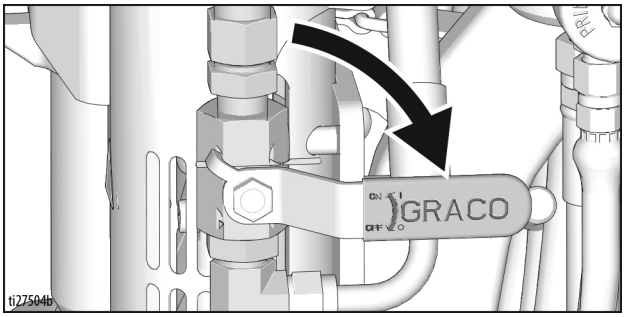

3. Στρέψτε το ρυθμιστικό πίεσης στη χαμηλότερη τιμή.

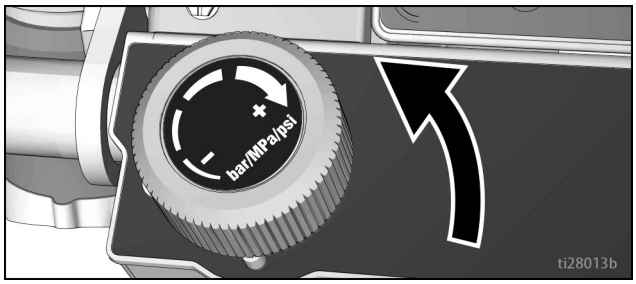

4. Κλείστε τις βαλβίδες ρευστού A και B στην πολλαπλή ρευστού πιστολιού με το παρεχόμενο κλειδί για παξιμάδια 5/16".

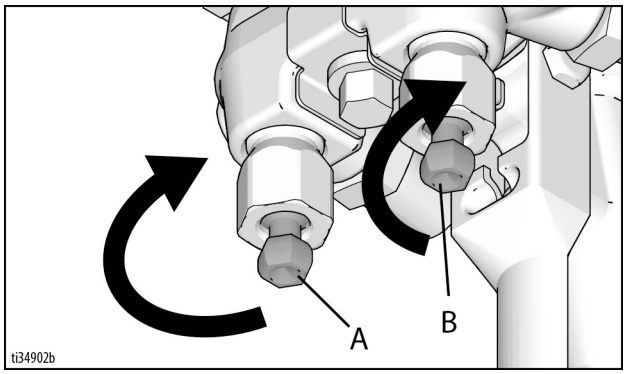

5. Πιέστε τη σκανδάλη του πιστολιού για να ψεκάσετε σε χαρτόνι ή σε δοχείο απορριμμάτων και να εκτονώσετε την πίεση.
6. Ασφαλίστε όλες τις ασφάλειες εμβόλου των πιστολιών. Γυρίστε και τις δύο βαλβίδες προέγχυσης στις θέσεις προέγχυσης.

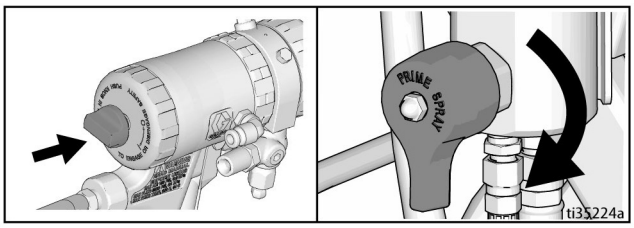

Καθαρισμός φραγμένου προσαρμογέα μπεκ ψεκασμού

7. Εάν υποψιάζεστε ότι έχει φράξει ο προσαρμογέας μπεκ ψεκασμού (3) ή ότι δεν έχει εκτονωθεί πλήρως η πίεση:
   a. Επαναλάβατε τη **Διαδικασία εκτόνωσης πίεσης,** στάδια 1-6.
   b. Αφαιρέστε ΠΟΛΥ ΑΡΓΑ τον προσαρμογέα μπεκ ψεκασμού.
   c. Καθαρίστε την έμφραξη στον προσαρμογέα μπεκ ψεκασμού (3) και επαναγκαταστήστε.

Καθαρισμός έμφραξης του μπεκ ψεκασμού

1. Απελευθερώστε τη σκανδάλη. Ασφαλίστε την ασφάλεια του εμβόλου. Περιστρέψτε το μπεκ ψεκασμού (22). Απασφαλίστε την ασφάλεια εμβόλου και πιέστε τη σκανδάλη του πιστολιού για να καθαρίσετε το μπεκ.

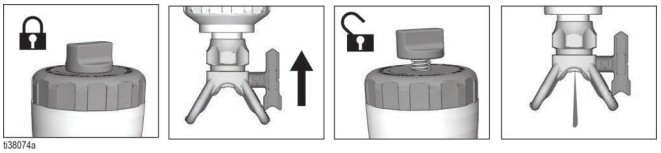

2. Ασφαλίστε την ασφάλεια εμβόλου, επαναφέρετε το μπεκ ψεκασμού (22) στην αρχική του θέση, απασφαλίστε την ασφάλεια εμβόλου και συνεχίστε τον ψεκασμό.

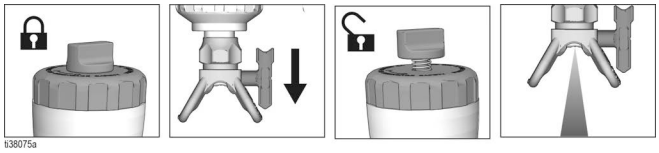

Ρύθμιση

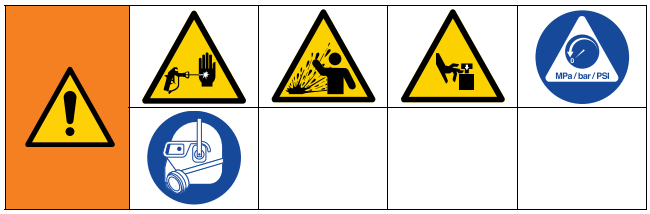

Το φυσίγγιο ρευστού ProConnect® (PC) (20) παρέχεται προεγκατεστημένο με δύο ανταλλακτικά για μελλοντική χρήση. Βλ. **Επανεγκατάσταση ή αντικατάσταση του φυσιγγίου ρευστού PC**, σελίδα 50, για να ενημερωθείτε για τον χρόνο αντικατάστασης του φυσιγγίου ρευστού.

Συναρμολόγηση του πιστολιού ψεκασμού

1. Τοποθετήστε τον θάλαμο μείγματος (13).

   a. Λιπάνετε τις επιφάνειες στεγανοποίησης και το σαμαράκι του περιβλήματος ρευστού (6) και του θαλάμου μείγματος (13). Βλ. **Λιπαντικό για τη διατήρηση του πιστολιού σε καλή κατάσταση**, σελίδα 90.

   b. Εφαρμόστε τις πλευρές A και B του θαλάμου μείγματος (13) στις αντίστοιχες πλευρές του περιβλήματος ρευστού (6). Εισάγετε το ειδικά διαμορφωμένο άκρο του θαλάμου μείγματος στην υποδοχή της χειρολαβής (8).

ΣΗΜΕΙΩΣΗ: Η εγκοπή στον θάλαμο μείγματος θα πρέπει να είναι στραμμένη προς τα κάτω.

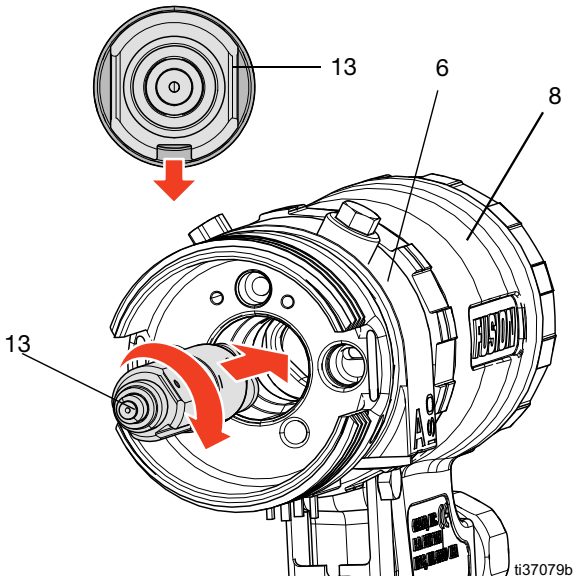

2. Ασφαλίστε την ασφάλεια του εμβόλου (11). Βλ. **Ασφάλεια εμβόλου**, σελίδα 11.

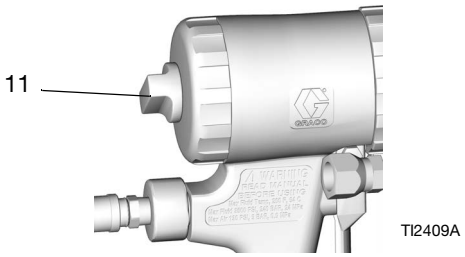

3. Τοποθετήστε το φυσίγγιο ρευστού PC (20).

   a. Ευθυγραμμίστε το φυσίγγιο ώστε να γλιστρήσει πάνω από τον θάλαμο μείγματος (13) μέχρις ότου τα πλευρικά στεγανοποιητικά ασφαλίσουν στο σαμαράκι.

   b. Πιέστε το φυσίγγιο ρευστού PC (20) επάνω στον θάλαμο μείγματος (13). Οι θύρες ρευστού στο φυσίγγιο θα ασφαλίσουν το περίβλημα ρευστού (6). Θα αισθανθείτε αντίσταση καθώς τα πλευρικά στεγανοποιητικά πιέζονται.

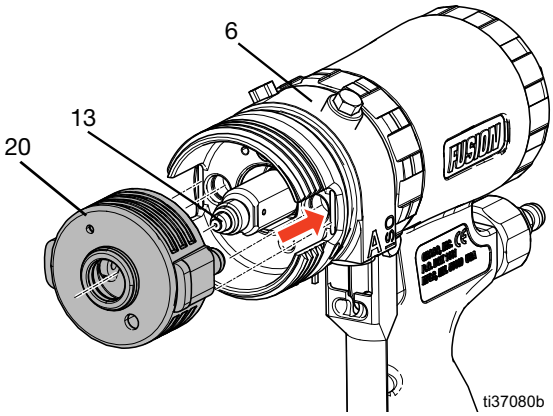

   c. Ασφαλίστε πλήρως το φυσίγγιο ρευστού PC (20) στο περίβλημα ρευστού (6) μέχρις ότου η πίσω όψη του φυσιγγίου έλθει στο ίδιο επίπεδο με το περίβλημα ρευστού.

4. Τοποθετήστε τον μπροστινό δακτύλιο συγκράτησης (18).
   a. Λιπάνετε τον μπροστινό δακτύλιο συγκράτησης (18). Βλ. **Λιπαντικό για τη διατήρηση του πιστολιού σε καλή κατάσταση**, σελίδα 90.
   b. Σφίξτε τον μπροστινό δακτύλιο συγκράτησης (18) μέχρις ότου το φυσίγγιο ρευστού PC ασφαλίσει πλήρως στο περίβλημα ρευστού (6).

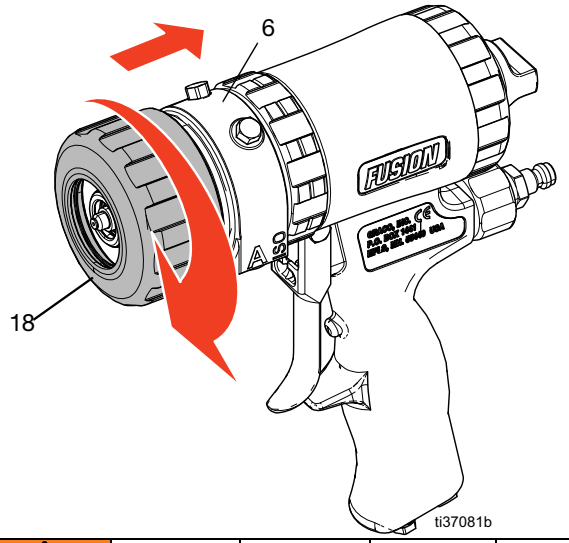

Για να αποτρέψετε την πρόκληση σωματικής βλάβης ή ζημιάς στον δακτύλιο O ρευστού από διασκορπισμό χημικού, βεβαιωθείτε ότι το φυσίγγιο ρευστού PC (20) είναι πλήρως ασφαλισμένο στο περίβλημα ρευστού (6) και ότι ο μπροστινός δακτύλιος συγκράτησης (18) είναι σφικτά στερεωμένος.

5. Τοποθετήστε τον προσαρμογέα του μπεκ ψεκασμού (3).

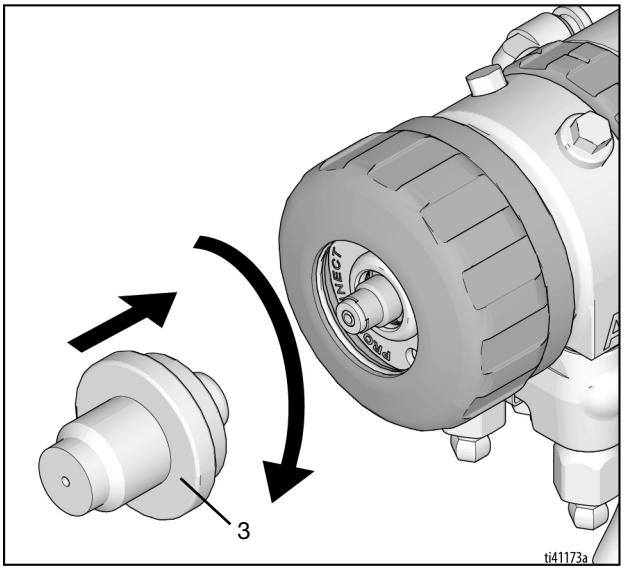

Ρύθμιση του μηχανήματος διαγράμμισης με πιστόλι Fusion MMA PC

1. Εκτελέστε τη **Διαδικασία εκτόνωσης πίεσης**, σελίδα 14.
2. Γεμίστε το περικόχλιο στεγανοποίησης του στομίου με Throat Seal Liquid (TSL) για να μειώσετε τη φθορά της στεγανοποίησης.

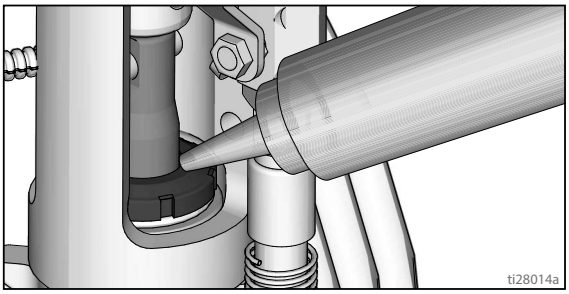

3. Ελέγξτε τη στάθμη του λαδιού του κινητήρα και συμπληρώστε εφόσον χρειάζεται. Ανατρέξτε στο εγχειρίδιο κινητήρα Honda.

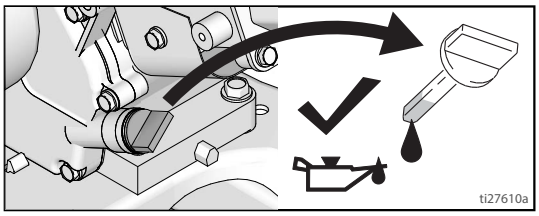

4. Γεμίστε τη δεξαμενή καυσίμου.
5. Θέστε τις βαλβίδες λειτουργίας αντλίας πλευράς A και B στη θέση **ΑΠΕΝΕΡΓΟΠΟΙΗΣΗΣ**.
   Θέστε τη βαλβίδα καθορισμού αναλογιών σε «non-proportioning» (χωρίς καθορισμό αναλογιών).

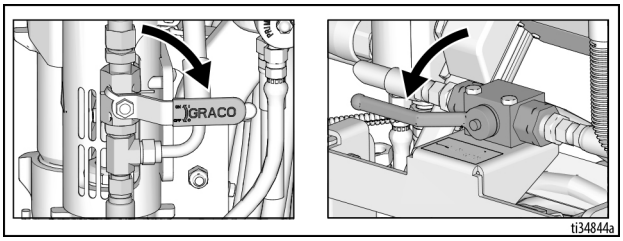

6. Εάν αφαιρεθεί, εγκαταστήστε φίλτρα και στους δύο σωλήνες αναρρόφησης A και B.

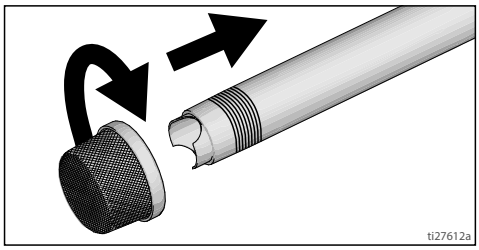

7. Γυρίστε και τις δύο βαλβίδες προέγχυσης σε προέγχυση. Στρέψτε το ρυθμιστικό πίεσης αριστερόστροφα, στη χαμηλότερη τιμή.

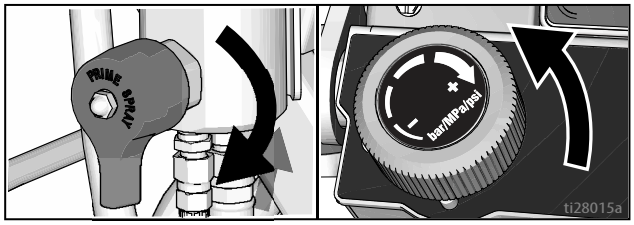

ΣΗΜΕΙΩΣΗ: Το ελάχιστο επιτρεπόμενο μέγεθος εύκαμπτου σωλήνα για τη σωστή λειτουργία του μηχανήματος ψεκασμού αντιστοιχεί σε 3/8 in. x 3,3 μ. (11 ft) και 1/4 in. x 2,1 μ. (7 ft) για το LLV 200MMA.

8. Βάλτε μπροστά τον κινητήρα:

   a. Ανοίξτε τη βαλβίδα καυσίμου.

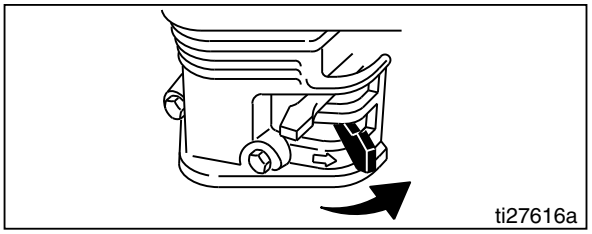

   b. Κλείστε το τσοκ του αέρα.

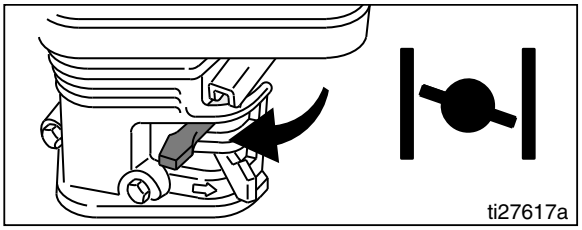

   c. Ρυθμίστε το γκάζι σε υψηλές στροφές.

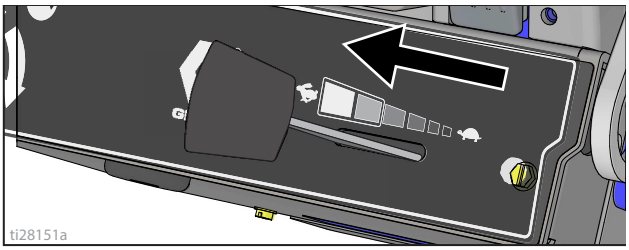

   d. Θέστε τον διακόπτη του κινητήρα στο ON.

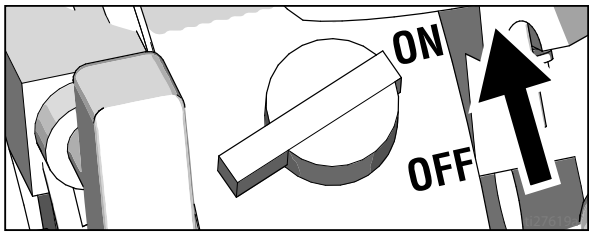

   e. Τραβήξτε το σχοινί εκκίνησης.

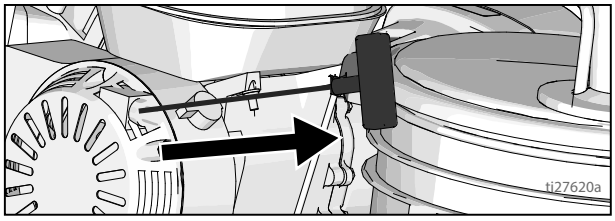

9. Αφού βάλετε μπροστά τον κινητήρα, ανοίξτε το τσοκ του αέρα.

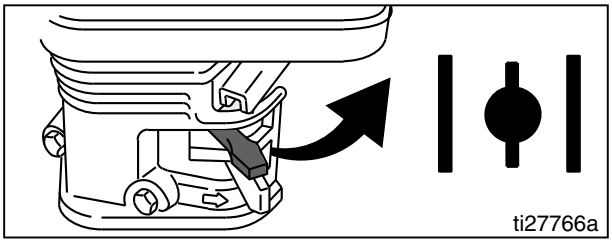

10. Ρυθμίστε το γκάζι στην επιθυμητή θέση.

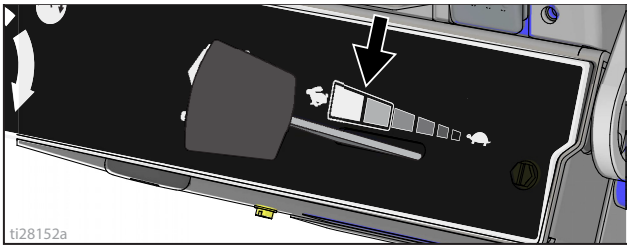

11. Η ψηφιακή οθόνη λειτουργεί αφού ο κινητήρας τεθεί σε λειτουργία.

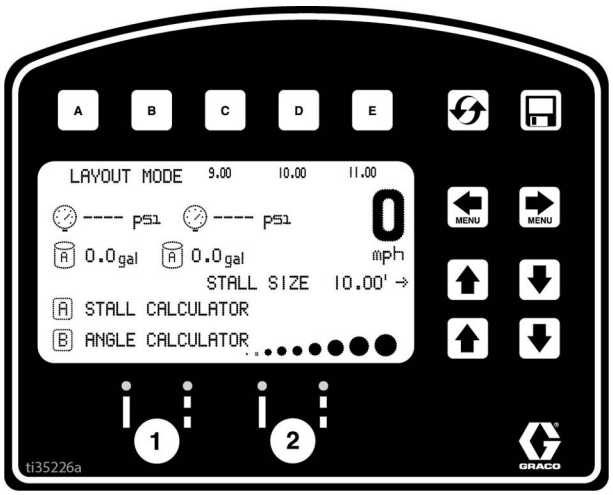

12. Αναμείξτε τον καταλύτη BPO με το συστατικό B σύμφωνα με τις συστάσεις του κατασκευαστή.

13. Τοποθετήστε τον σωλήνα αναρρόφησης στο δοχείο του συστατικού B και τον σωλήνα αποστράγγισης σε χωριστό δοχείο απορριμμάτων.

14. Θέστε τη βαλβίδα ON/OFF της αντλίας της B πλευράς στη θέση **ON** (η αντλία είναι τώρα ενεργή).

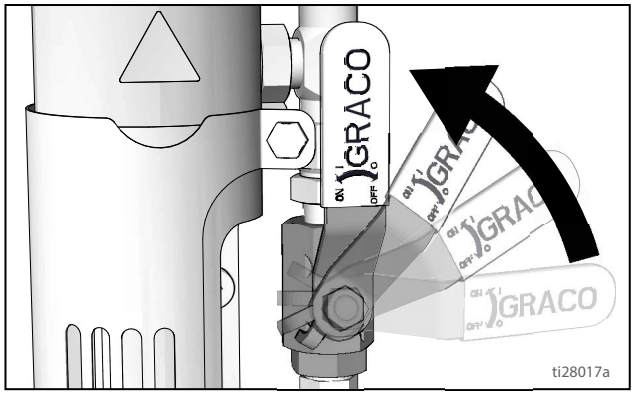

15. Αυξήστε την πίεση τόσο ώστε να αρχίσει να κινείται η αντλία. Η αντλία είναι προετοιμασμένη όταν ρέει ρευστό από τον σωλήνα αποστράγγισης.

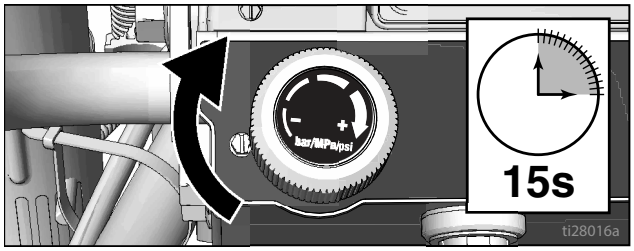

16. Μειώστε την πίεση, περιστρέψτε τη βαλβίδα προέγχυσης για ψεκασμό.

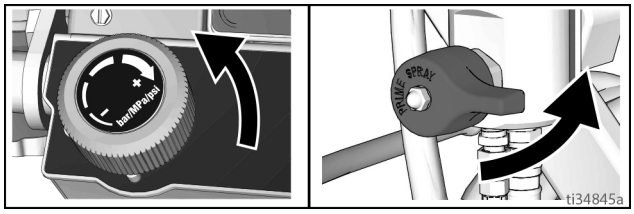

17. Επιστρέψτε τη γραμμή αποστράγγισης στο δοχείο του συστατικού B.

18. Ασφαλίστε την ασφάλεια του εμβόλου.

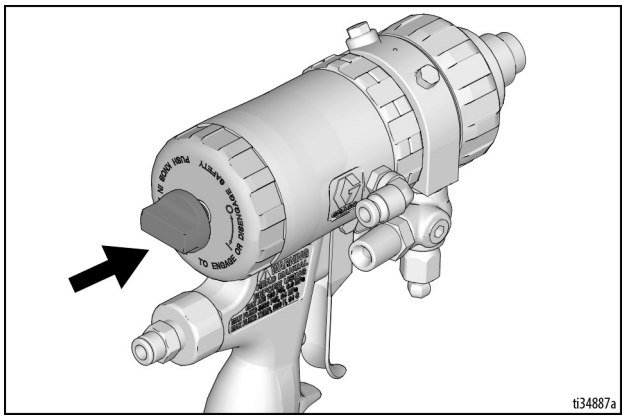

19. Ανοίξτε τη βαλβίδα ρευστού της πλευράς B (κατά περίπου τρεις ολόκληρες στροφές).

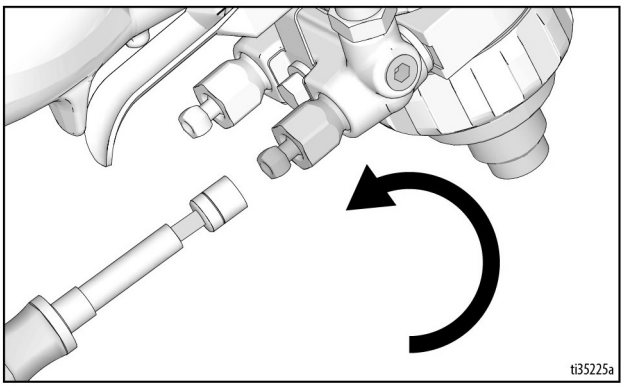

20. Απασφαλίστε την ασφάλεια του εμβόλου.

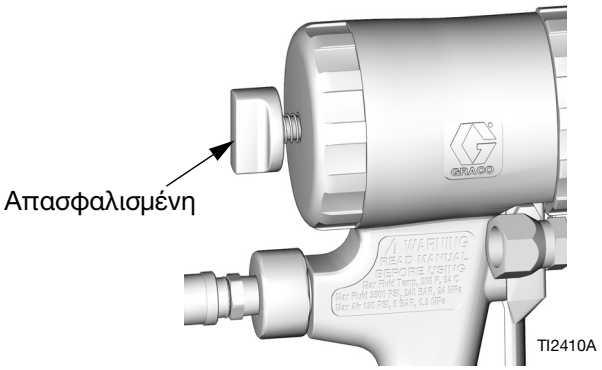

21. Ακουμπήστε το πιστόλι στο πλάι ενός γειωμένου μεταλλικού δοχείου έκπλυσης. Πιέστε τη σκανδάλη του πιστολιού και αυξήστε σταδιακά την πίεση του ρευστού έως ότου η αντλία λειτουργήσει κανονικά.

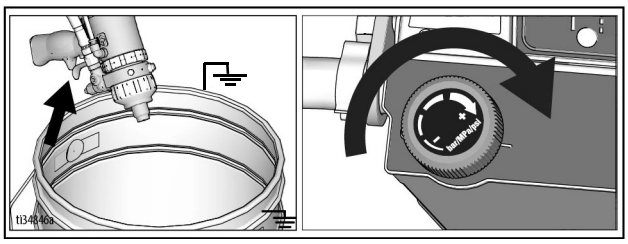

Ο ψεκασμός υψηλής πίεσης μπορεί να εγχύσει τοξίνες στο σώμα και να προκαλέσει σοβαρή σωματική βλάβη. Μην επιχειρήσετε να σταματήσετε τυχόν διαρροές με το χέρι ή με κάποιο ύφασμα.

22. Εάν υποπτεύεστε ότι υπάρχει φράξιμο, εκτελέστε **Καθαρισμός φραγμένου προσαρμογέα μπεκ ψεκασμού**, σελίδα 14.

23. Ελέγξτε τις συνδέσεις για διαρροές. Σε περίπτωση διαρροής, απενεργοποιήστε αμέσως τον ψεκαστήρα. Εκτελέστε τη **Διαδικασία εκτόνωσης πίεσης**, σελίδα 14. Σφίξτε τις συνδέσεις που παρουσιάζουν διαρροή. Επαναλάβετε την **Εκκίνηση**, βήματα 1 - 22. Εάν δεν υπάρχουν διαρροές, συνεχίστε να πατάτε τη σκανδάλη του πιστολιού μέχρι να προετοιμαστεί καλά το σύστημα. Προχωρήστε στο βήμα 26.

24. Εκτελέστε τη **Διαδικασία εκτόνωσης πίεσης**, σελίδα 14.

25. Κλείστε τη βαλβίδα ρευστού της πλευράς B στο πιστόλι, και επαναλάβετε τα βήματα 14 - 23 για την αντλία «A» με το υλικό του συστατικού A.

26. Ασφαλίστε την ασφάλεια του εμβόλου. Χρησιμοποιώντας το άκρο του μπεκ SwitchTip πιέστε το παρέμβυσμα OneSeal μέσα στον προφυλακτήρα του μπεκ, φροντίζοντας η καμπύλη να εφαρμόζει στην οπή του μπεκ.

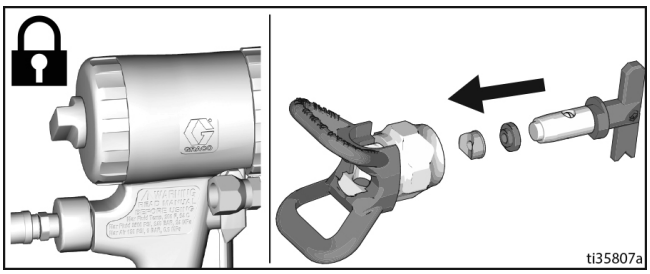

Για την αποφυγή σοβαρού τραυματισμού λόγω έγχυσης στο δέρμα κατά την τοποθέτηση ή αφαίρεση του μπεκ και του προφυλακτήρα του μπεκ μην τοποθετείτε τα χέρια σας μπροστά από το μπεκ ψεκασμού.

27. Τοποθετήστε το μπεκ SwitchTip στην αντίστοιχη οπή και βιδώστε σφιχτά το συγκρότημα στο πιστόλι.

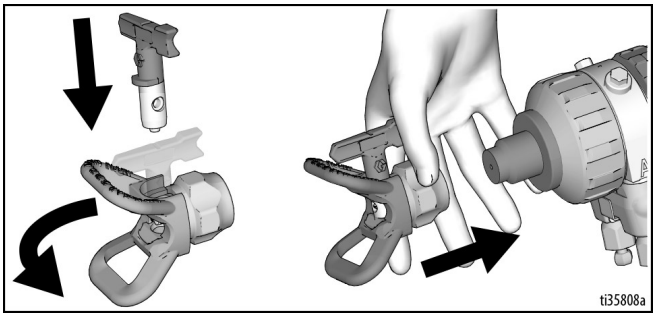

28. Ανοίξτε και τις δύο βαλβίδες ρευστού πλευράς A και B.

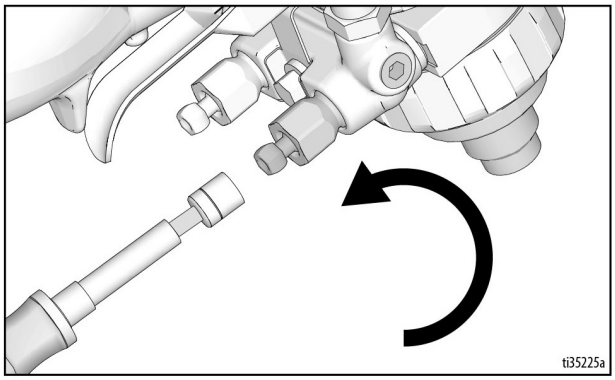

29. Απασφαλίστε την ασφάλεια του εμβόλου.

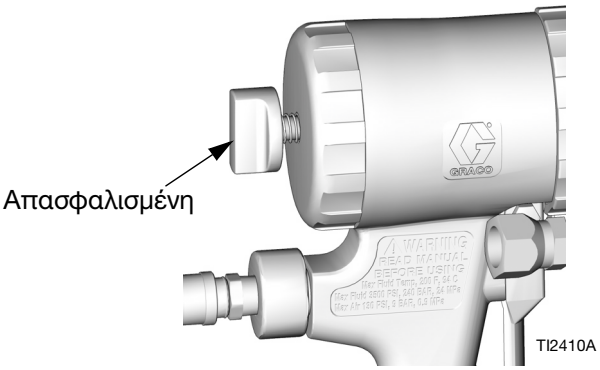

30. Στρέψτε και τις δύο βαλβίδες ON/OFF αντλίας A και B στη θέση **ΕΝΕΡΓΟΠΟΙΗΣΗΣ (ON).**

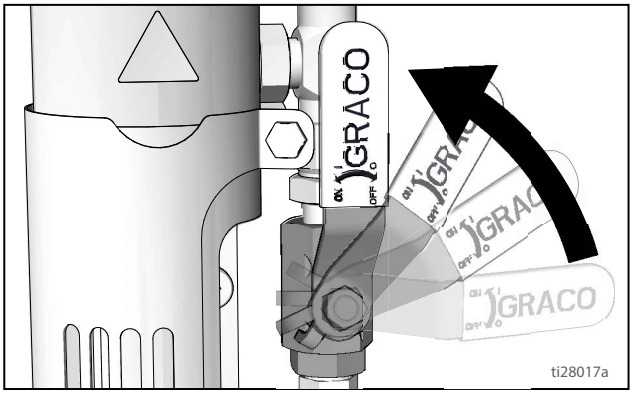

31. Στρέψτε τη βαλβίδα καθορισμού αναλογιών στη θέση «proportion» (καθορισμός αναλογιών).

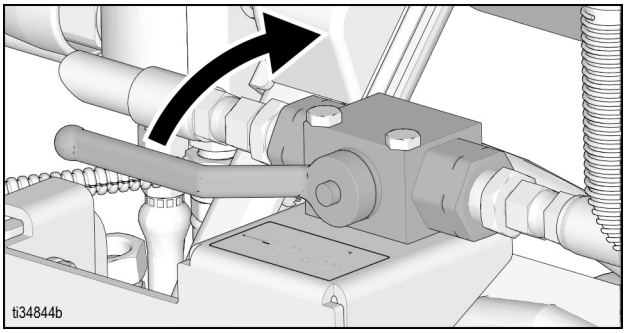

32. Αυξήστε την πίεση στην επιθυμητή ρύθμιση με τα κουμπιά ρυθμιστικού πίεσης.

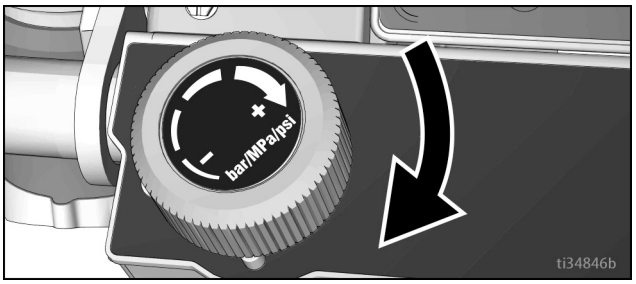

33. Ψεκάστε δοκιμαστικά στο χαρτόνι. Ρυθμίστε την πίεση για να έχετε τα επιθυμητά αποτελέσματα. Εάν υποψιάζεστε ότι το μπεκ ψεκασμού είναι φραγμένο, εκτελέστε **Καθαρισμός έμφραξης του μπεκ ψεκασμού**, σελίδα 14.

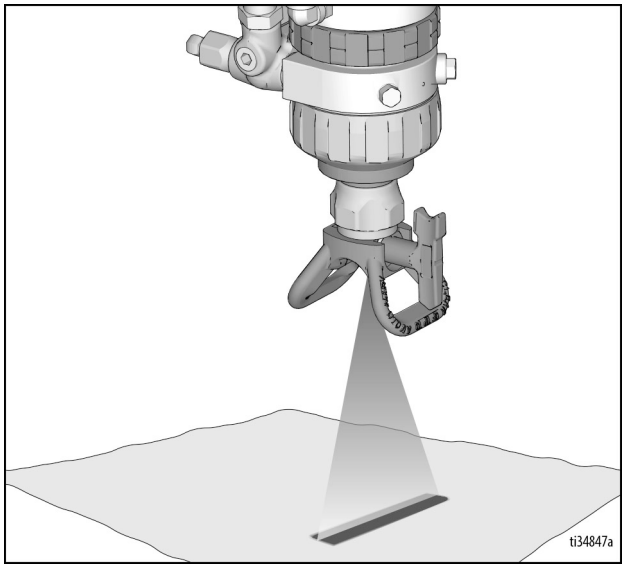

34. Ανοίξτε τη βαλβίδα του αέρα εκκαθάρισης για την εκκαθάριση του αναμειγμένου υλικού από το μπεκ και τον προσαρμογέα του μπεκ ψεκασμού.

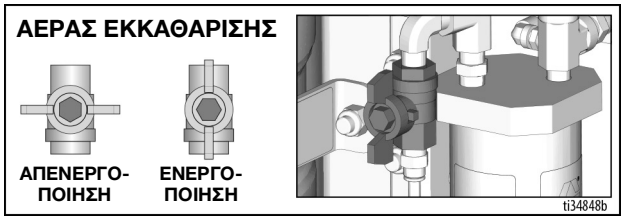

ΕΙΔΟΠΟΙΗΣΗ

Η βαλβίδα του αέρα εκκαθάρισης πρέπει να είναι ανοιχτή για την εκκαθάριση του υλικού από το πιστόλι. Η εκκαθάριση του υλικού διατηρεί τη λειτουργικότητα του πιστολιού και αποτρέπει το σχηματισμό σκληρυμένου υλικού στα εξαρτήματα του πιστολιού.

Τώρα είστε έτοιμοι για ψεκασμό!

Διατήρηση των συστατικών A και B χωριστά

Η επιμόλυνση μπορεί να οδηγήσει σε σκλήρυνση του υλικού στους αγωγούς ρευστού, προκαλώντας ενδεχομένως σοβαρό τραυματισμό ή ζημιά στον εξοπλισμό. Για να αποφύγετε την επιμόλυνση:

- **Ποτέ** μην ανταλλάσσετε τα διαβρεχόμενα μέρη συστατικού A και συστατικού B.
- Ποτέ μην χρησιμοποιείτε διαλύτη στη μία πλευρά, εάν έχει επιμολυνθεί από την άλλη πλευρά.

Αλλαγή υλικού

ΕΙΔΟΠΟΙΗΣΗ

Η αλλαγή των τύπων υλικού που χρησιμοποιούνται στον εξοπλισμό σας απαιτεί ειδική προσοχή ώστε να αποφύγετε την πρόκληση ζημιάς και τη διακοπή λειτουργίας λόγω βλάβης.

- Εάν θέλετε να χρησιμοποιήσετε άλλο υλικό, ξεπλύνετε τον εξοπλισμό πολλές φορές, ώστε να εξασφαλίσετε ότι είναι εντελώς καθαρός.
- Καθαρίζετε πάντα τα φίλτρα εισόδου ρευστού στους σωλήνες αναρρόφησης μετά την έκπλυση.
- Συμβουλευτείτε τον κατασκευαστή σχετικά με τη χημική συμβατότητα του υλικού που χρησιμοποιείτε.

Εκκίνηση

Εγκατάσταση πιστολιών

1. Εάν το μηχάνημα βρίσκεται υπό πίεση, εκτελέστε τη **Διαδικασία εκτόνωσης πίεσης**, σελίδα 14.

2. Εφαρμόστε τα πιστόλια στις βάσεις στήριξής τους. Σφίξτε τους σφιγκτήρες.

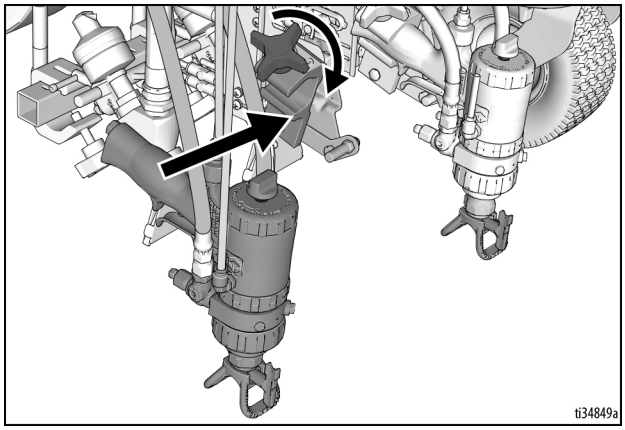

Τοποθέτηση πιστολιών

3. Τοποθετήστε το πιστόλι: επάνω/κάτω, εμπρός/πίσω, αριστερά/δεξιά. Για παραδείγματα, ανατρέξτε στο **Διάγραμμα θέσεων πιστολιών**, σελίδα 23.

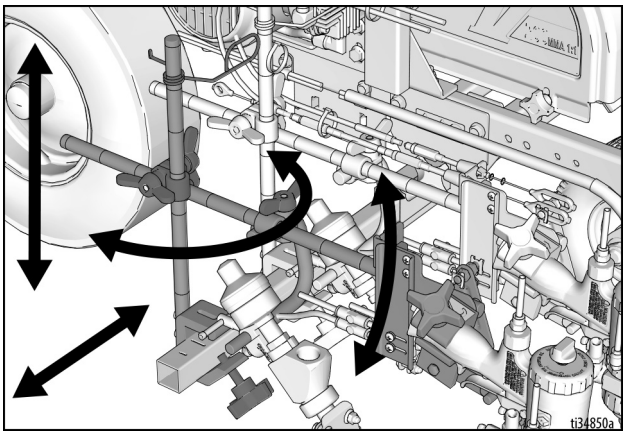

ΣΗΜΕΙΩΣΗ: Όταν πραγματοποιείτε διαγράμμιση πάνω από κράσπεδο, μπορείτε να περιστρέψετε τον σφιγκτήρα στερέωσης ώστε να δημιουργήσετε ελεύθερο χώρο.

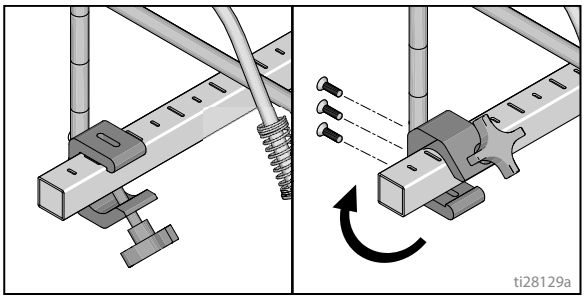

Επιλογή χειροκίνητων πιστολιών

4. Συνδέστε τα καλώδια του πιστολιού στις αριστερές ή δεξιές πλάκες του επιλογέα.

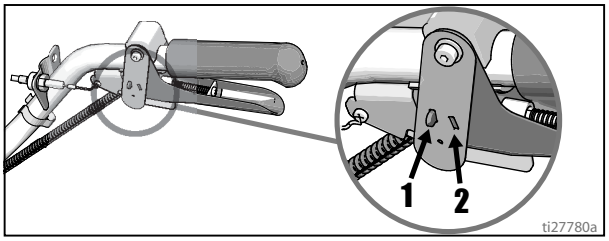

a. Ένα πιστόλι: Αποσυνδέστε από τη σκανδάλη ενός πιστολιού την πλάκα του επιλογέα.

b. Ταυτόχρονη χρήση των δύο πιστολιών: Θέστε τις δύο πλάκες του επιλογέα πιστολιού στην ίδια θέση.

Επιλογή αυτόματων πιστολιών

1. Χρησιμοποιήστε τα κουμπιά επιλογέα πιστολιού για να καθορίσετε τα ενεργά πιστόλια. Ο κάθε επιλογέας πιστολιού έχει 3 ρυθμίσεις: συνεχής γραμμή, OFF και προγραμματισμένο σχέδιο γραμμής.

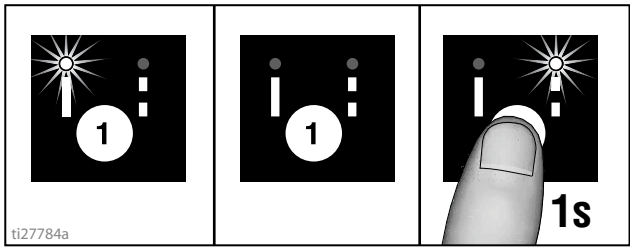

2. Χρησιμοποιήστε τη σκανδάλη πιστολιών για να τα ενεργοποιήσετε.

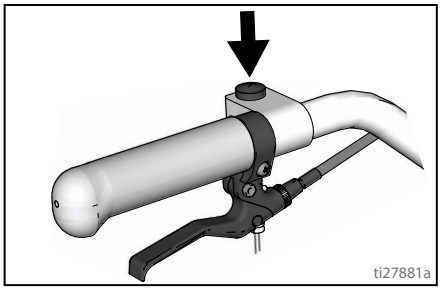

4 παραδείγματα:

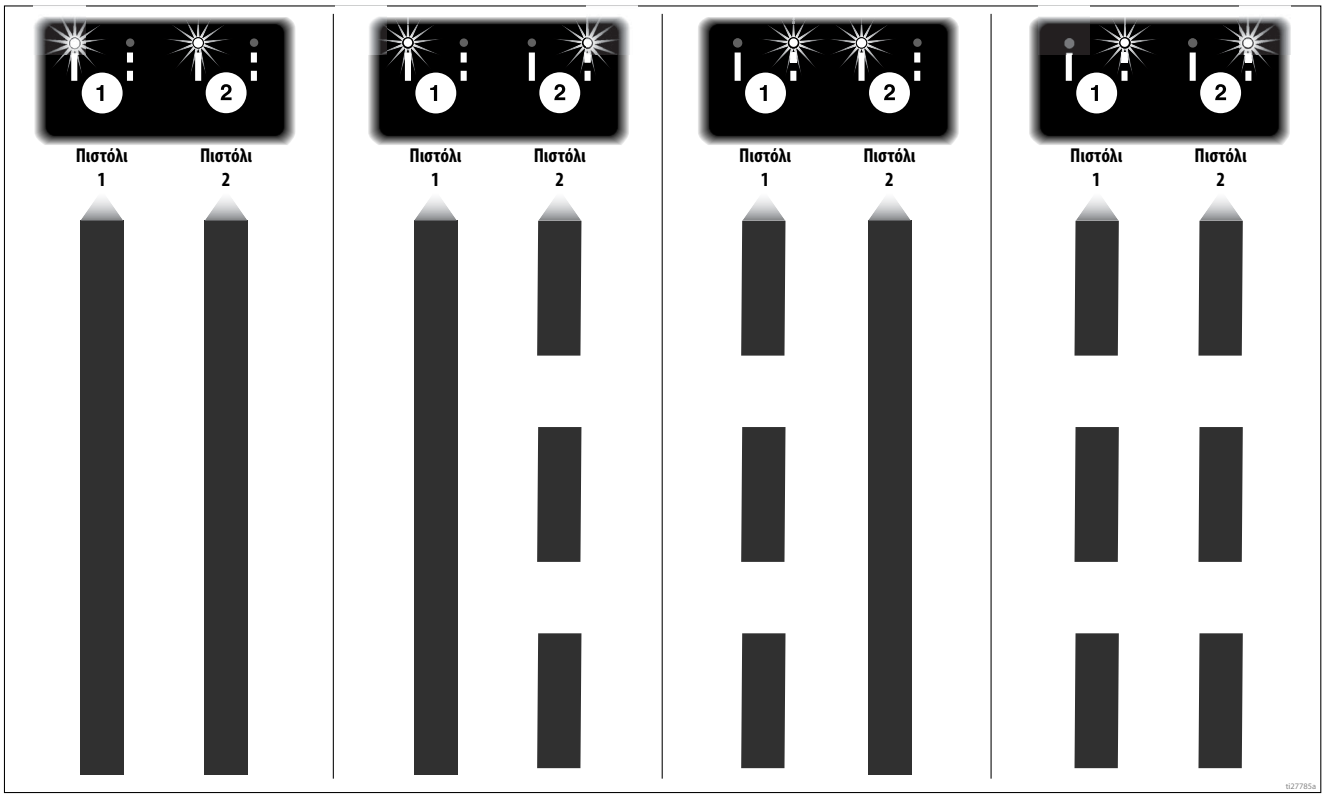

Διάγραμμα θέσεων πιστολιών

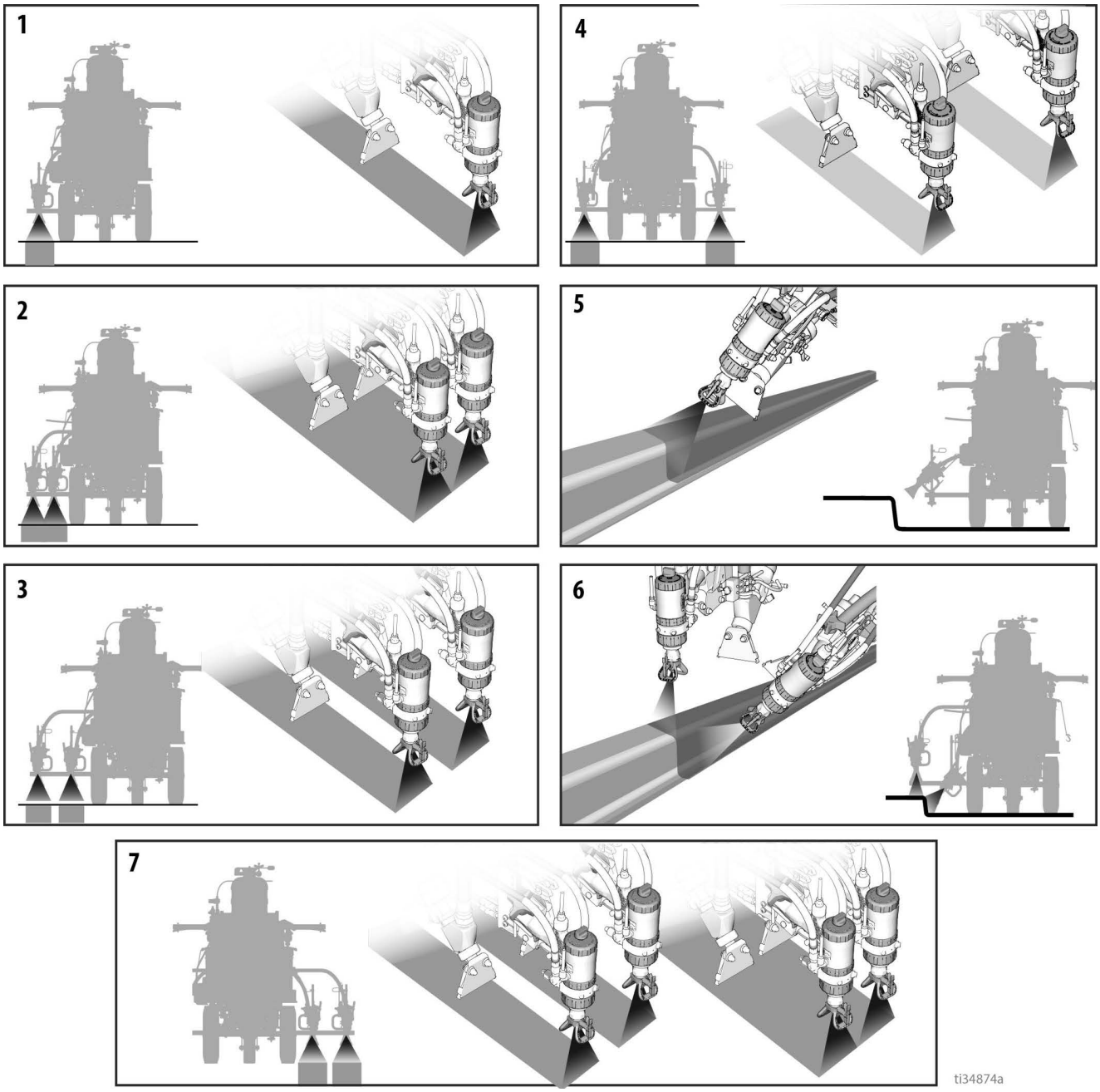

1	Μία γραμμή
2	Μία γραμμή πλάτους έως 61 cm (24 in.)
3	Δύο γραμμές
4	Μία γραμμή ή δύο γραμμές για βαφή γύρω από εμπόδια
5	Ρείθρο με ένα πιστόλι
6	Ρείθρο με δύο πιστόλια
7	Δύο γραμμές ή μία γραμμή πλάτους έως 61 cm (24 in.)

Βάσεις βραχίονα πιστολιού

Αυτή η μονάδα είναι εξοπλισμένη με μπροστινές και πίσω βάσεις βραχίονα πιστολιού για να επιτρέπεται στον χρήστη να τοποθετεί τα πιστόλια στη βέλτιστη θέση.

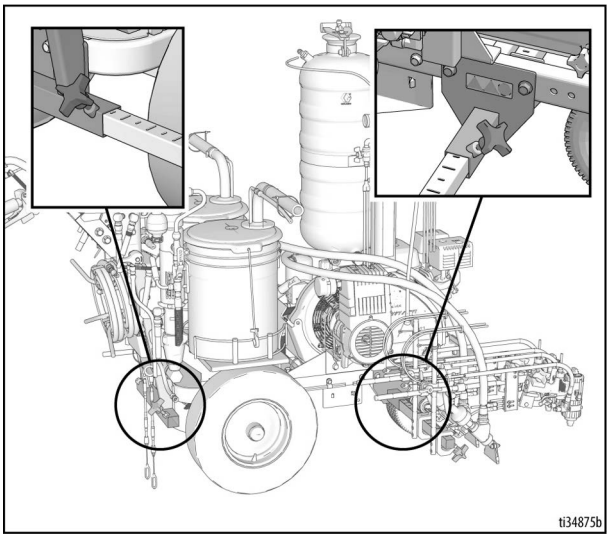

Αλλαγή θέσης πιστολιού (μπροστά και πίσω)

1. Ξεσφίξτε τον χειροτροχό του βραχίονα πιστολιού και αφαιρέστε τον από την υποδοχή στερέωσης.

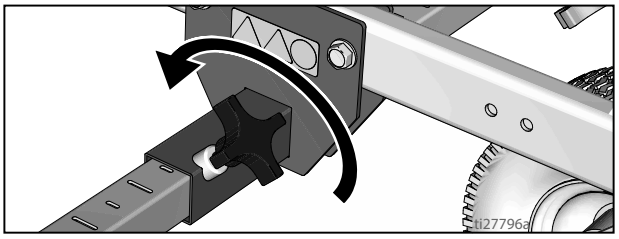

2. Σύρετε το συγκρότημα του βραχίονα πιστολιού (με το πιστόλι και τους εύκαμπτους σωλήνες) έξω από την υποδοχή στερέωσης.

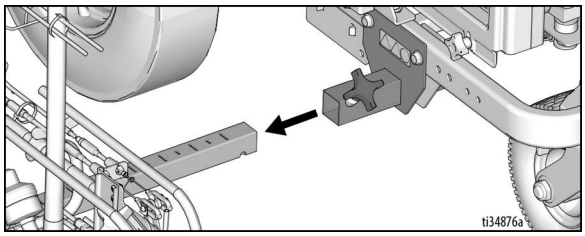

3. Σύρετε το συγκρότημα του βραχίονα πιστολιού μέσα στην κατάλληλη υποδοχή στερέωσης.

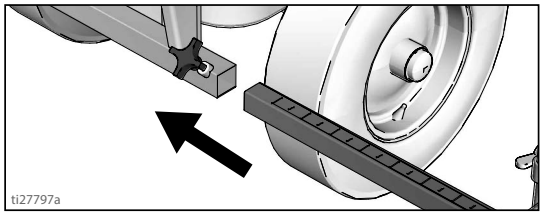

4. Σφίξτε τον χειροτροχό του βραχίονα πιστολιού μέσα στην κατάλληλη υποδοχή στερέωσης.

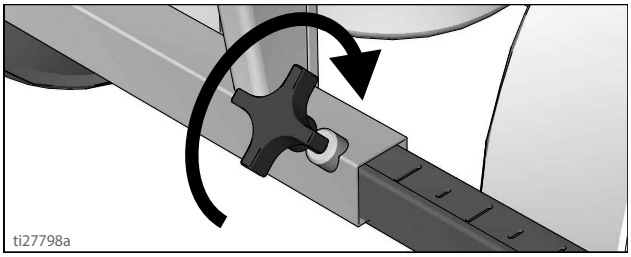

ΕΙΔΟΠΟΙΗΣΗ

Βεβαιωθείτε ότι όλοι οι εύκαμπτοι σωλήνες, οι ντίζες και τα καλώδια έχουν περάσει σωστά μέσα από τις βάσεις και ΔΕΝ τρίβονται στο ελαστικό. Η επαφή με το ελαστικό θα προκαλέσει βλάβη στους εύκαμπτους σωλήνες, τις ντίζες και τα καλώδια.

Αλλαγή θέσης πιστολιού (αριστερά και δεξιά)

Αφαίρεση

1. Ξεσφίξτε τον χειροτροχό του κάθετου βραχίονα του πιστολιού που υπάρχει στη ράβδο στερέωσης και αφαιρέστε τον βραχίονα.

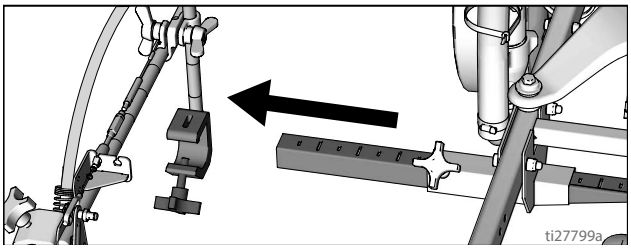

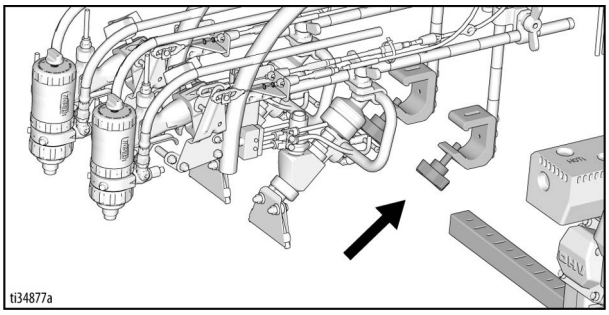

2. Εκτείνετε τη ράβδο στερέωσης στην αντίθετη πλευρά σε σχέση με το μηχάνημα.

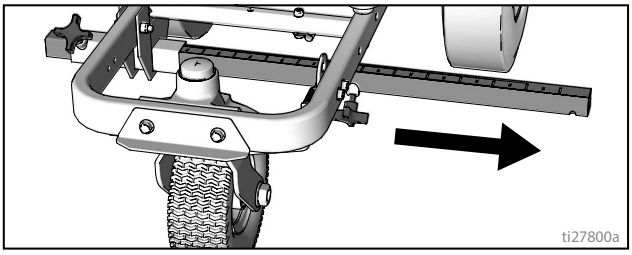

Τοποθέτηση

1. Τοποθετήστε την κάθετη διάταξη στερέωσης του πιστολιού στη ράβδο πιστολιού.

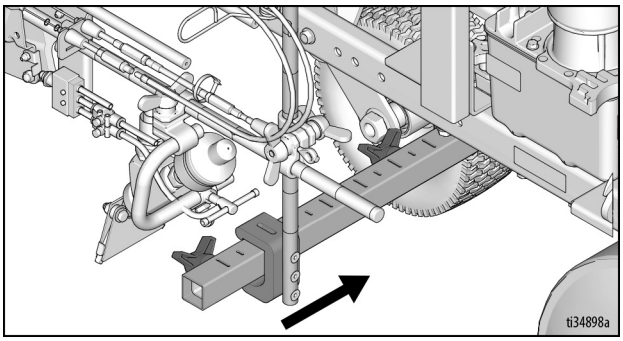

ΣΗΜΕΙΩΣΗ: Βεβαιωθείτε ότι όλοι οι εύκαμπτοι σωλήνες, οι ντίζες και τα καλώδια έχουν περάσει σωστά μέσα από τις βάσεις.

Ρύθμιση του Αισθητήρα Σκανδάλης

1. Θέστε σε λειτουργία τον κινητήρα του μηχανήματος διαγράμμισης. Πιέστε χειροκίνητα τη σκανδάλη. Το εικονίδιο ψεκασμού θα πρέπει να εμφανιστεί ταυτόχρονα με την έναρξη ψεκασμού του ρευστού.

HP Auto Series

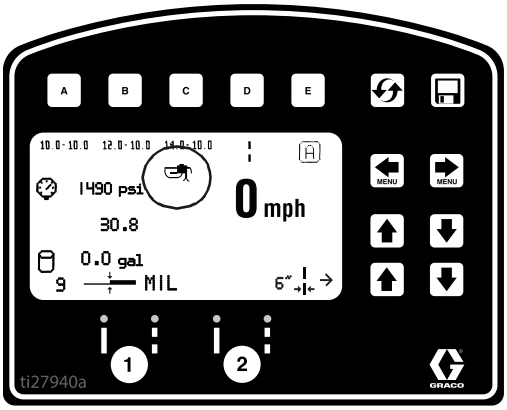

Δεν ψεκάζεται ρευστό

2. Εάν το εικονίδιο ψεκασμού εμφανίζεται προτού ξεκινήσει ο ψεκασμός ρευστού, στρέψτε τον κοχλία της χειρολαβής δεξιόστροφα.

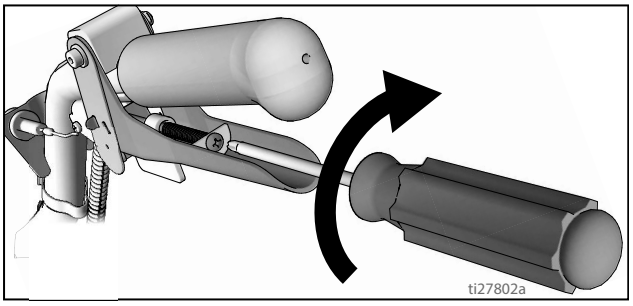

Δεν εμφανίζεται το εικονίδιο ψεκασμού

3. Εάν το ρευστό αρχίσει να ψεκάζεται προτού εμφανιστεί το εικονίδιο ψεκασμού, στρέψτε τον κοχλία της χειρολαβής αριστερόστροφα.

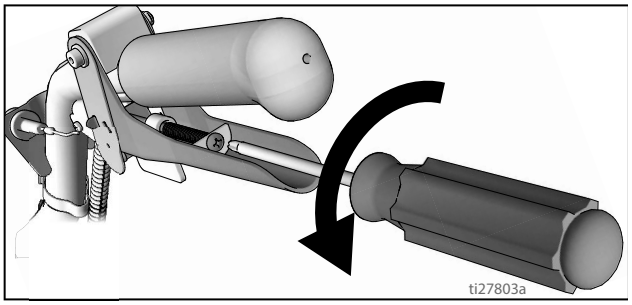

4. Συνεχίστε να προσαρμόζετε τον κοχλία της χειρολαβής έως ότου το εικονίδιο ψεκασμού και ο ψεκασμός του ρευστού συγχρονιστούν.

Ρύθμιση ντίζας πιστολιών

Η ρύθμιση της ντίζας των πιστολιών αυξάνει ή μειώνει το διάκενο μεταξύ του ελάσματος της σκανδάλης και της σκανδάλης. Για να ρυθμίσετε το διάκενο της σκανδάλης, ακολουθήστε τα παρακάτω βήματα.

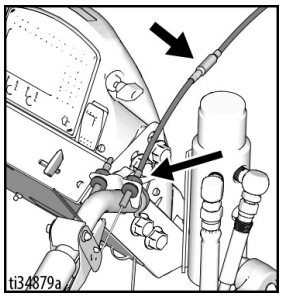

Χειροκίνητα πιστόλια

Αυτόματα Πιστόλια
(διαθέτει 2 σημεία)

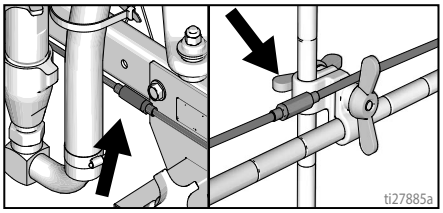

1. Ξεσφίξτε με ένα κλειδί το περικόχλιο ασφάλισης που υπάρχει στο ρυθμιστή της ντίζας.

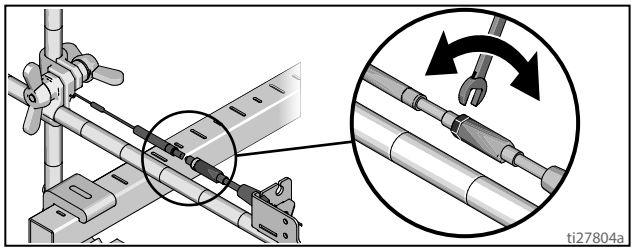

2. Ξεσφίξτε ή σφίξτε τον ρυθμιστή της ντίζας μέχρι να επιτευχθεί το επιθυμητό αποτέλεσμα. **ΣΗΜΕΙΩΣΗ:** Όσο περισσότερο σπείρωμα εμφανίζεται τόσο μικρότερο είναι το διάκενο μεταξύ ελάσματος και σκανδάλης.
3. Σφίξτε με ένα κλειδί το περικόχλιο ασφάλισης που υπάρχει στον ρυθμιστή.

Προσθήκη ντίζας πιστολιού (Αυτόματο πιστόλι)

Η σειρά HP Auto Series μπορεί να εξοπλιστεί με δύο ενεργοποιητές πιστολιού. Κάθε ενεργοποιητής πιστολιού μπορεί να λειτουργήσει μία ντίζα.

1. Επιλέξτε το άκρο της ντίζας με τον ρυθμιστή.
2. Περάστε το ακάλυπτο τμήμα της ντίζας μέσα από την εγκοπή της βάσης.

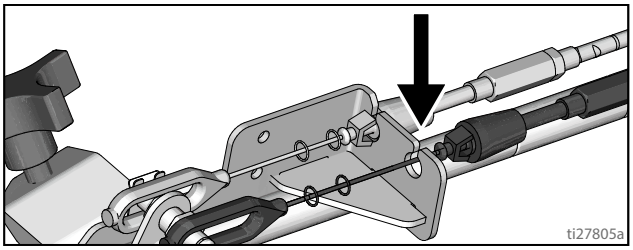

3. Τοποθετήστε τον πλαστικό σφιγκτήρα της ντίζας στην οπή της βάσης.

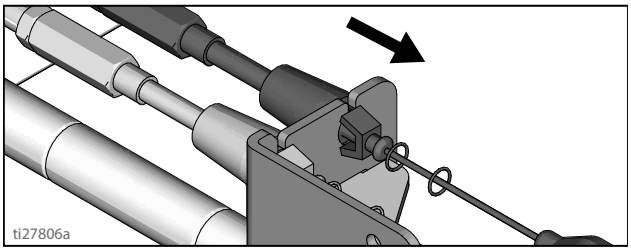

4. Περάστε το άκρο της ντίζας πάνω στον πείρο που υπάρχει στο έλασμα και τοποθετήστε το κλιπ.

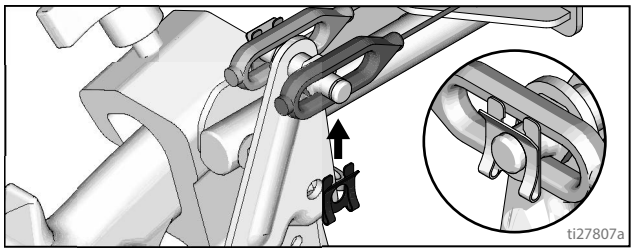

5. Περάστε την ντίζα γύρω από τη μονάδα και μέσα από τις αντίστοιχες οπές που υπάρχουν πίσω από τη βάση του εύκαμπτου σωλήνα.

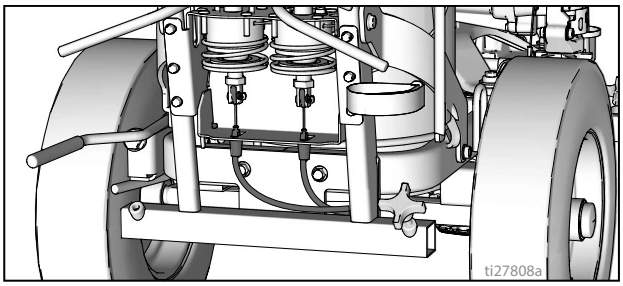

6. Περάστε τον δακτύλιο της ντίζας μέσα από την ορθογώνια οπή της βάσης και στερεώστε τον πλαστικό σφιγκτήρα ντίζας στη βάση του ενεργοποιητή. Τοποθετήστε το άκρο της ντίζας στον άξονα του ενεργοποιητή και τοποθετήστε τον πείρο.

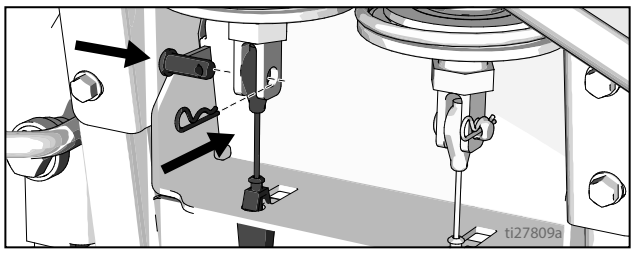

Ρύθμιση ευθείας γραμμής

Ο μπροστινός τροχός είναι ρυθμισμένος έτσι ώστε να κεντράρεται η μονάδα και ο χειριστής να μπορεί να βάφει ευθείες γραμμές. Με τον καιρό, η ευθυγράμμιση του τροχίσκου ενδέχεται να χαθεί και να χρειάζεται νέα ρύθμισή του. Για να κεντράρετε ξανά τον μπροστινό τροχίσκο, ακολουθήστε τα παρακάτω βήματα:

1. Ξεσφίξτε το μπουλόνι που βρίσκεται στη βάση του μπροστινού τροχού.

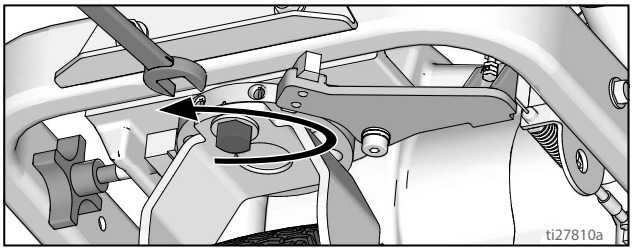

2. Εάν το μηχάνημα διαγράμμισης τείνει να κινείται προς τα δεξιά, ξεσφίξτε τον αριστερό ακέφαλο κοχλία και σφίξτε τον δεξιό ακέφαλο κοχλία για ακριβή ρύθμιση.

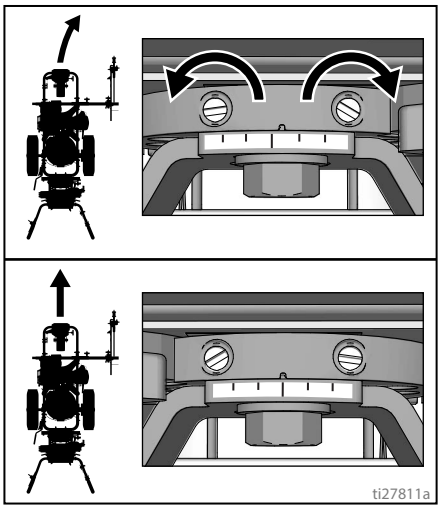

3. Εάν το μηχάνημα διαγράμμισης τείνει να κινείται προς τα αριστερά, ξεσφίξτε τον δεξιό ακέφαλο κοχλία και σφίξτε τον αριστερό ακέφαλο κοχλία.

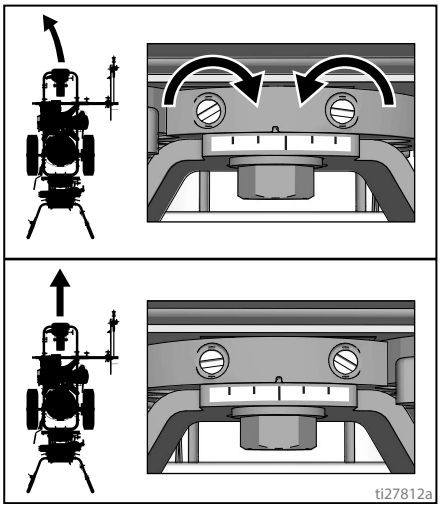

4. Κινήστε το μηχάνημα διαγράμμισης. Επαναλάβετε τα βήματα 2 και 3 μέχρι να επιτύχετε ευθεία πορεία. Σφίξτε το μπουλόνι της πλάκας ευθυγράμμισης τροχού για να «κλειδώσετε» τη νέα ρύθμιση τροχού.

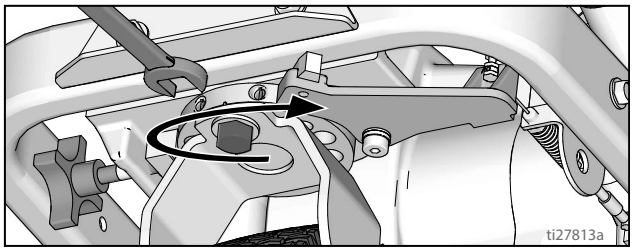

Προσαρμογή ράβδου χειρολαβής

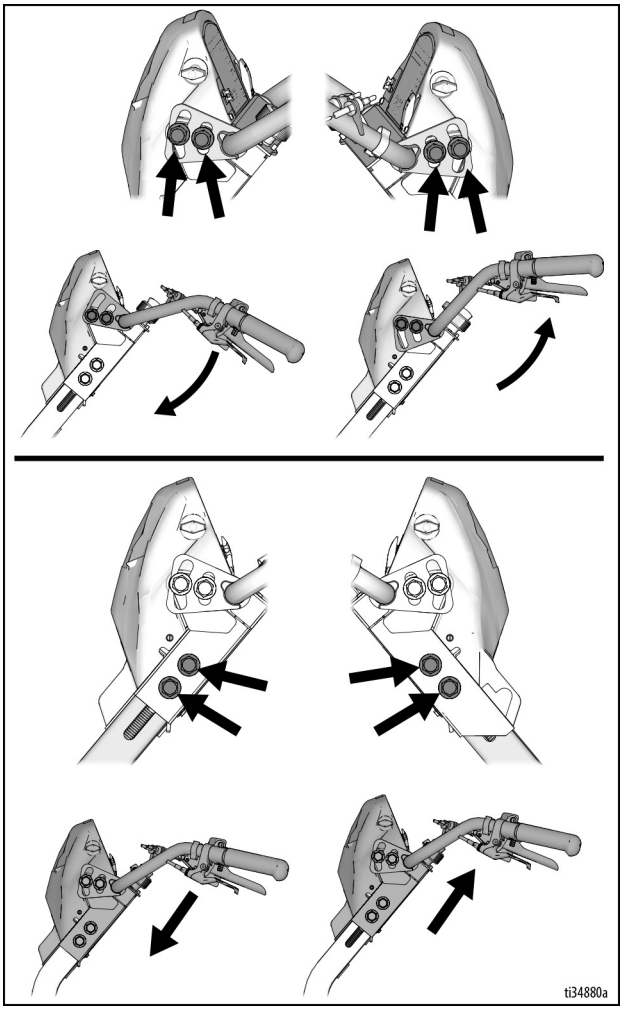

Λέιζερ κουκκίδων

Για να αποφύγετε την πρόκληση τραυματισμού, μην κοιτάζετε ποτέ απευθείας στη δέσμη λέιζερ.				

1. Αφαιρέστε το κάλυμμα της μπαταρίας.

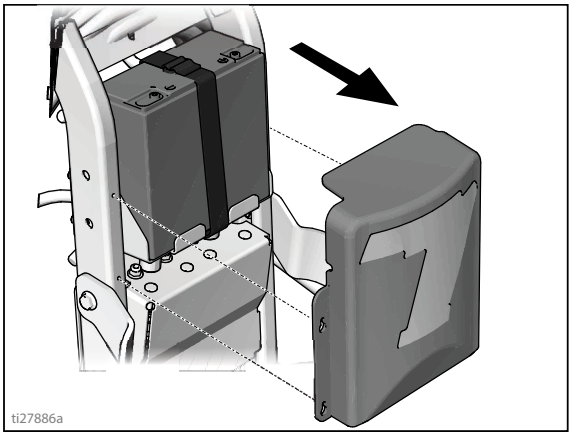

2. Συνδέστε τον διακόπτη λειτουργίας στην επιθυμητή θέση στη ράβδο χειρολαβής.

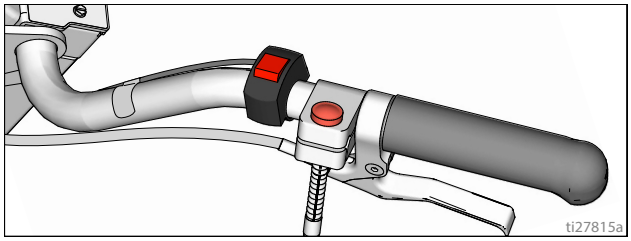

3. Συνδέστε τη μονάδα λέιζερ στην επιθυμητή θέση στον βραχίονα πιστολιού.

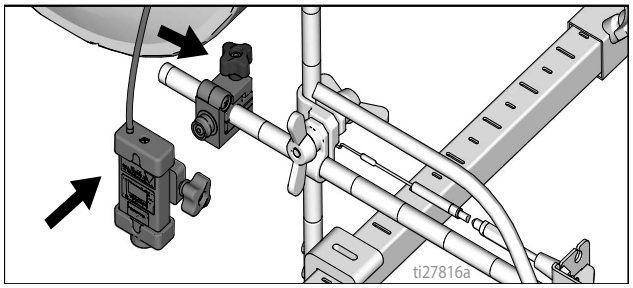

4. Περάστε τα καλώδια από τον διακόπτη στη μπαταρία και συνδέστε τα στους ακροδέκτες (+) και (-).

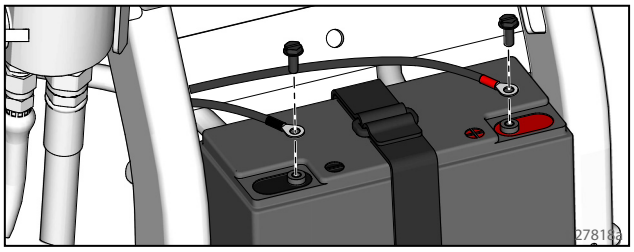

5. Συνδέστε τα καλώδια διακόπτη στην καλωδίωση.

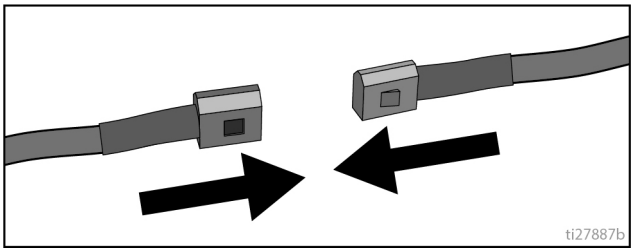

6. Επανατοποθετήστε το κάλυμμα της μπαταρίας.

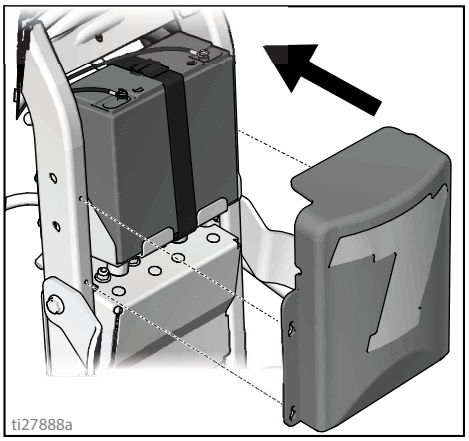

7. Ενεργοποιήστε τη μονάδα λέιζερ και τοποθετήστε την κουκκίδα κάτω από την κεφαλή του πιστολιού.

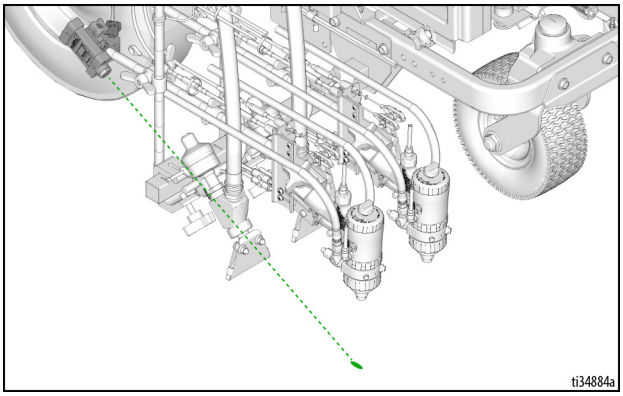

Καθαρισμός

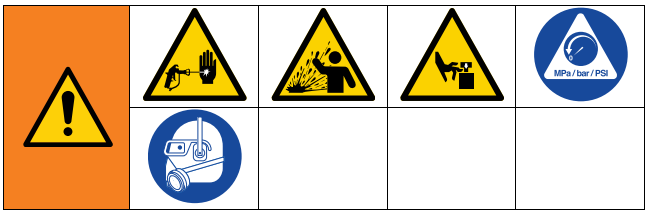

1. Εκτελέστε τη **Διαδικασία εκτόνωσης πίεσης**, σελίδα 14.

2. Αφαιρέστε τον προφυλακτήρα και το μπεκ από όλα τα πιστόλια και τοποθετήστε τα σε ακετόνη.

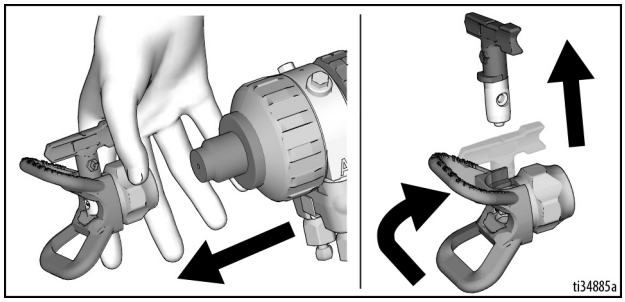

3. Και για τις δύο πολλαπλές φίλτρων, ξεβιδώστε το πώμα, αφαιρέστε το φίλτρο και συναρμολογήστε χωρίς το φίλτρο.

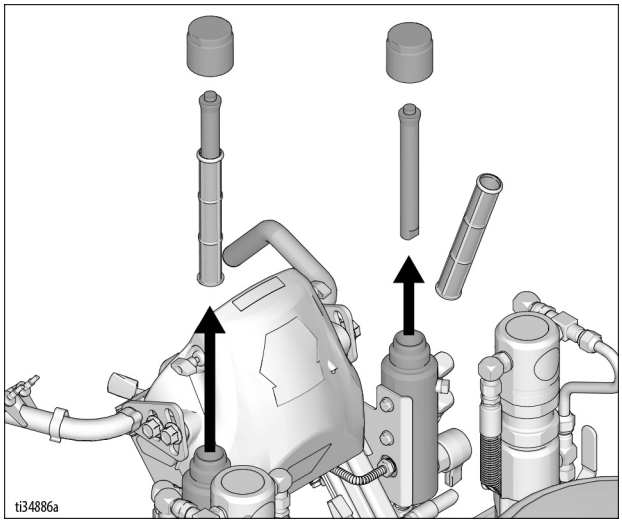

4. Θέστε τη βαλβίδα καθορισμού αναλογιών σε «non-proportioning» (χωρίς καθορισμό αναλογιών).

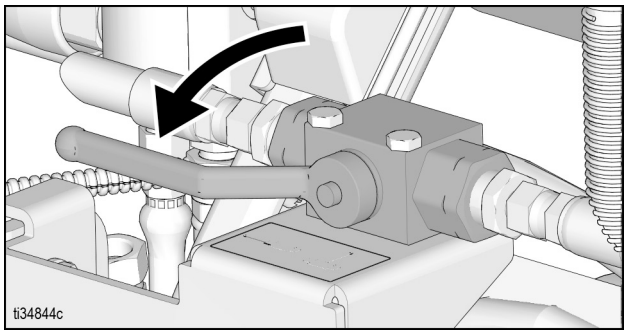

5. Τοποθετήστε το σετ σωλήνων αναρρόφησης της Β πλευράς σε γειωμένο μεταλλικό δοχείο που είναι μερικώς γεμισμένο με ακετόνη. Συνδέστε το καλώδιο γείωσης σε γειωμένη επιφάνεια.

6. Θέστε τη βαλβίδα της αντλίας της Β πλευράς στη θέση **ON** (η αντλία είναι τώρα ενεργή).

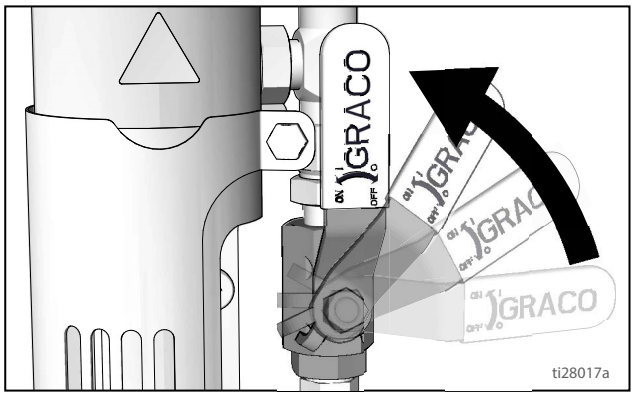

7. Αυξήστε την πίεση τόσο ώστε να αρχίσει να κινείται η αντλία. Η αντλία έχει εκπλυθεί όταν ο διαλύτης ρέει από τον σωλήνα αποστράγγισης.

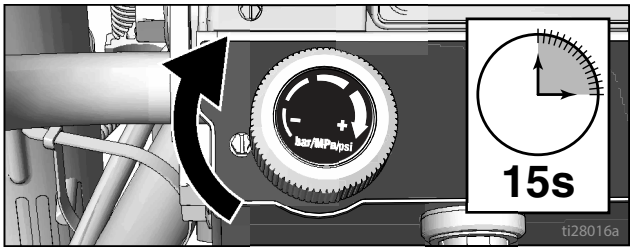

8. Μειώστε την πίεση, περιστρέψτε τη βαλβίδα προέγχυσης για ψεκασμό.

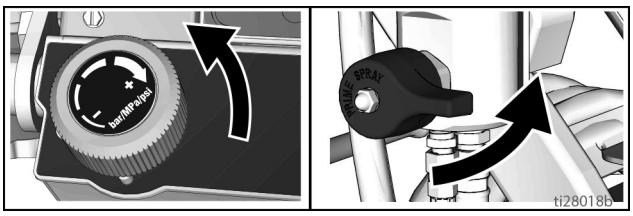

9. Επιστρέψτε τη γραμμή αποστράγγισης στο δοχείο του συστατικού Β.

10. Ασφαλίστε την ασφάλεια του εμβόλου.

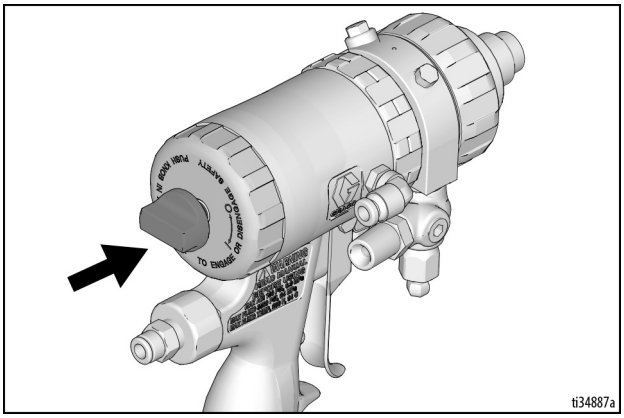

11. Ανοίξτε τη βαλβίδα ρευστού B (περίπου τρεις ολόκληρες στροφές).

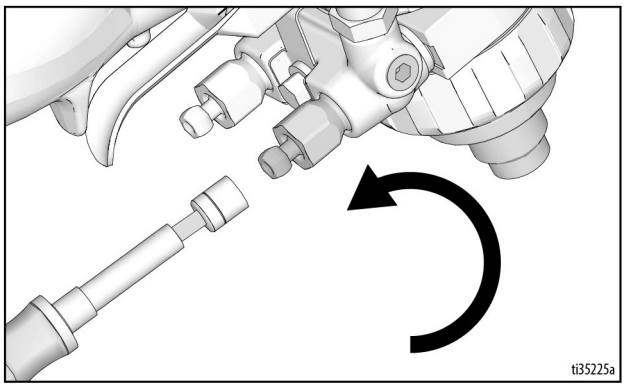

12. Απασφαλίστε την ασφάλεια του εμβόλου.

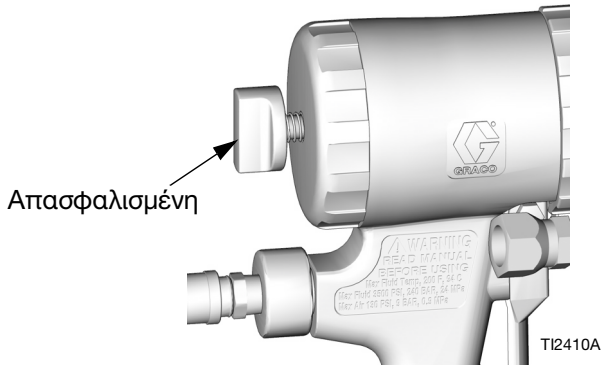

13. Ακουμπήστε το πιστόλι στο πλάι ενός γειωμένου μεταλλικού δοχείου έκπλυσης. Πατήστε τη σκανδάλη των πιστολιών και αυξήστε σταδιακά την πίεση του ρευστού μέχρι να αρχίσει να λειτουργεί ομαλά η αντλία.

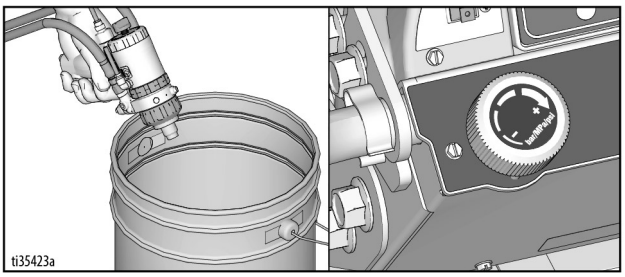

14. Κλείστε τη βαλβίδα ρευστού B, θέστε τη βαλβίδα της αντλίας B στη θέση OFF. Επαναλάβετε τα βήματα 4-12 για την αντλία και το πιστόλι της πλευράς A.

15. Καθαρίστε τον θάλαμο μείγματος, το μπεκ και τον προφυλακτήρα του μπεκ σε υγρό ακετόνης.

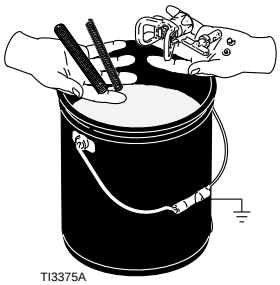

16. Γεμίστε την αντλία με Pump Armor και συναρμολογήστε ξανά το φίλτρο, τον προφυλακτήρα και το μπεκ.

17. Αφαιρέστε την πολλαπλή εύκαμπτου σωλήνα, βλέπε **Πίνακας 1: Μεγέθη τρυπανιών ακροφυσίου**, σελίδα 47.

18. **Αποσυναρμολόγηση του μπροστινού άκρου του πιστολιού Fusion MMA PC**, σελίδα 56, βήμα 3.

19. **Συντήρηση - LineLazer V 200MMA 1:1**, σελίδα 57, βήματα 6-8, τοποθετήστε σε ακετόνη.

20. Λιπάνετε τους δακτυλίους O, βλ. **Καθαρισμός σιγαστήρα**, σελίδα 54.

21. **Συντήρηση - LineLazer V 200MMA 1:1**, σελίδα 57, βήμα 5, τοποθετήστε σε ακετόνη με τα μπεκ και τον προσαρμογέα μπεκ ψεκασμού.

22. Λιπάνετε τους δακτυλίους O, βλ. **Καθαρισμός σιγαστήρα**, σελίδα 54.

23. **Έλεγχος των βαλβίδων αντεπιστροφής**, σελίδα 48.

24. **Επανασυναρμολόγηση του μπροστινού άκρου του πιστολιού Fusion MMA PC**, σελίδα 56.

25. Εγκαταστήστε ξανά την πολλαπλή εύκαμπτου σωλήνα, βλ. **Πίνακας 1: Μεγέθη τρυπανιών ακροφυσίου**, σελίδα 47.

26. Σε κάθε ψεκασμό ή αποθήκευση, γεμίζετε το περικόχλιο στεγανοποίησης στομίου με TSL για να μειώσετε τη φθορά της στεγανοποίησης.

Καθημερινή απενεργοποίηση

1. Εκτελέστε τη **Διαδικασία εκτόνωσης πίεσης**, σελίδα 14.

2. Κλείστε τις βαλβίδες ρευστού A και B στην πολλαπλή εύκαμπτου σωλήνα με το παρεχόμενο κλειδί για παξιμάδια 5/16".

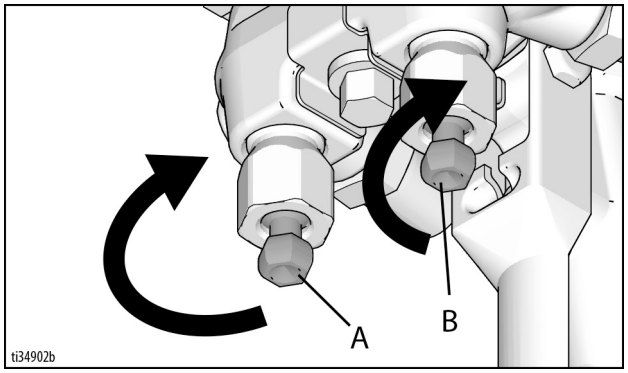

3. Αφήστε τη βαλβίδα αέρα εκκαθάρισης ανοιχτή και το πιστόλι χωρίς πιεσμένη σκανδάλη ενώ το μηχάνημα ακόμα λειτουργεί.

ΣΗΜΕΙΩΣΗ: Λιπαίνετε καθημερινά το πιστόλι για να αποφύγετε την ξήρανση των 2 συστατικών και να διατηρείτε καθαρούς τους διαύλους ρευστού.
Ο αέρας εκκαθάρισης μεταφέρει το νέφος γράσου μέσω του θαλάμου αέρα (AC), τις θύρες διασταυρούμενων ροών (IP) και έξω από το ακροφύσιο του θαλάμου μείγματος (N), επικαλύπτοντας όλες τις επιφάνειες. Χρησιμοποιείτε γράσο 117773 της Graco, βλέπε σελίδα 90.

ΣΗΜΕΙΩΣΗ: Για λόγους σαφήνειας, οι δίαυλοι ροής δεν εμφανίζονται στη σχετική κλίμακα. Για τους αριθμούς προϊόντων και τις θέσεις αναφοράς, ανατρέξτε στον κατάλογο εξαρτημάτων, σελίδες 74-75.

Επεξήγηση

Αέρας εκκαθάρισης

Ρευστό

Αέρας καθαρισμού

Γράσο

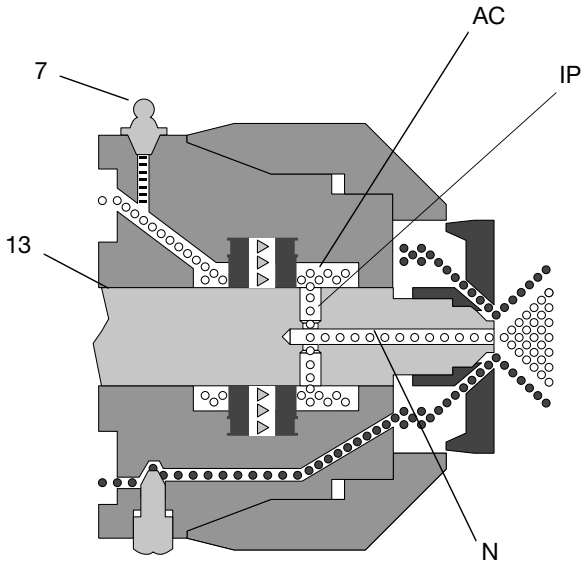

4. Αφαιρέστε το πώμα εξαρτήματος λίπανσης (37). Χρησιμοποιώντας το πιστόλι λίπανσης, διανείμετε γράσο στο εξάρτημα (25) μέχρις ότου να ψεκαστεί γράσο από το ακροφύσιο του θαλάμου μείγματος (N). Μην λιπαίνετε υπερβολικά· ψεκάστε 2 φορές το πολύ. Μην ψεκάζετε γράσο σε ψεκασμένο υλικό.

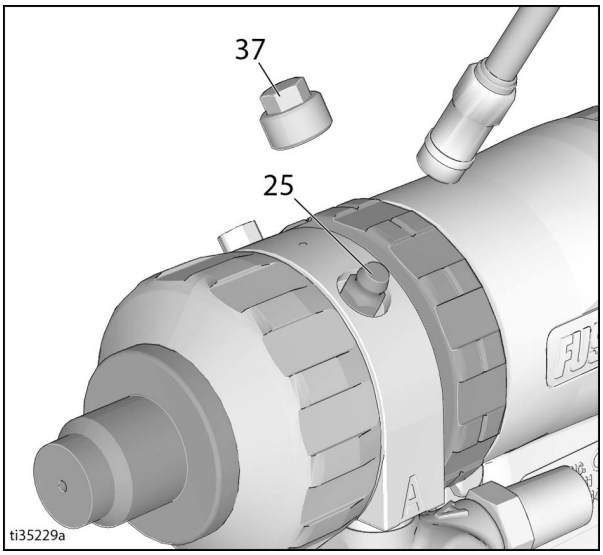

5. Τοποθετήστε ξανά το πώμα λίπανσης στη θέση του (37).

Οθόνη LineLazer V LiveLook

HP Auto Series

ΕΝΑΛΛΑΓΗ ΜΕΤΑΞΥ ΟΘΟΝΗΣ ΚΥΚΛΟΥ ΔΙΑΚΕΚΟΜΜΕΝΩΝ ΓΡΑΜΜΩΝ ΚΑΙ ΠΛΑΤΟΥΣ ΓΡΑΜΜΗΣ

ΠΡΟΕΠΙΛΟΓΕΣ ΔΙΑΚΕΚΟΜΜΕΝΗΣ ΓΡΑΜΜΗΣ ΚΑΙ ΚΟΥΜΠΙ ΕΠΙΛΟΓΗΣ
- Για αποθήκευση των προτιμώμενων προεπιλογών, καταχωρίστε τα επιθυμητά μήκη Paint (Βαφή) και Space (Κενό διάστημα) με τα βέλη ρύθμισης. Στη συνέχεια, πατήστε παρατεταμένα A, B ή C για να καταχωρίσετε τη συγκεκριμένη τιμή στις προτιμώμενες προεπιλογές. Τα κουμπιά αυτά λειτουργούν όπως ακριβώς η λειτουργία «Αγαπημένα» σε ένα ραδιόφωνο αυτοκινήτου.

ΕΠΙΛΟΓΗ ΤΟΥ ΤΡΟΠΟΥ ΜΕ ΤΟΝ ΟΠΟΙΟ ΤΟ ΚΟΚΚΙΝΟ ΚΟΥΜΠΙ ΕΝΕΡΓΟΠΟΙΕΙ ΤΟ ΠΙΣΤΟΛΙ

M = Κρατήστε πατημένο το κουμπί για ψεκασμό, αφήστε το για διακοπή του ψεκασμού (Χειροκίνητη λειτουργία).

S = Πατήστε για μία δόση ψεκασμού όταν βρίσκεστε σε Skip Mode (λειτουργία διακεκομμένων γραμμών).

A = Πατήστε το κουμπί για να ψεκάσετε, πατήστε ξανά για να διακόψετε τον ψεκασμό (Αυτόματη λειτουργία).

ΕΠΑΝΑΦΟΡΑ- Απόσταση διαδρομής, Διαγραφή εργασιών

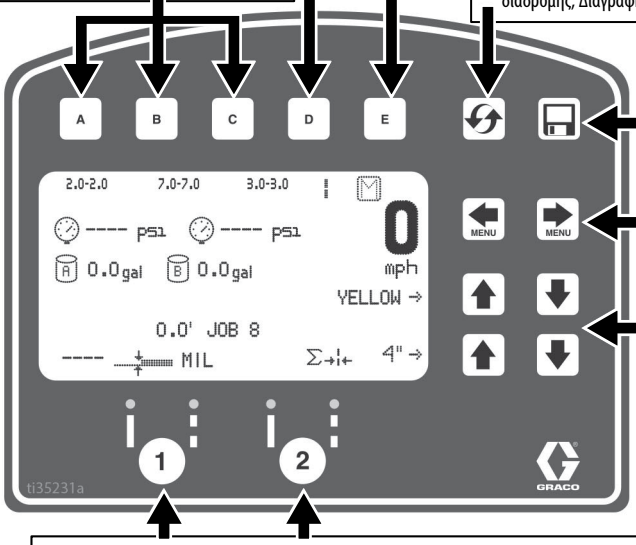

ΑΡΧΕΙΟ ΚΑΤΑΓΡΑΦΗΣ ΕΡΓΑΣΙΩΝ

ΠΕΡΙΗΓΗΣΗ ΣΤΗΝ ΟΘΟΝΗ ΜΕΝΟΥ

ΒΕΛΗ ΡΥΘΜΙΣΗΣ

ΚΟΥΜΠΙΑ ΕΛΕΓΧΟΥ ΛΕΙΤΟΥΡΓΙΑΣ ΑΥΤΟΜΑΤΟΥ ΠΙΣΤΟΛΙΟΥ.
- Πατήστε για να επιλέξετε συνεχή γραμμή. Πατήστε για απενεργοποίηση. Πατήστε για 1 δευτερόλεπτο, για να επιλέξετε Διακεκομμένη γραμμή.

ti35231a

ΟΘΟΝΗ ΔΙΑΓΡΑΜΜΙΣΗΣ

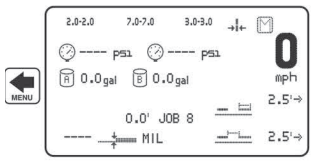

- **Κύρια οθόνη διαγράμμισης.** Πρέπει να βρίσκεστε σε αυτή τη λειτουργία για να μπορείτε να ενεργοποιήσετε ηλεκτρονικά τα πιστόλια.
- Από αυτή την οθόνη μπορείτε να επιλέγετε αυτόματους κύκλους διακεκομμένων γραμμών. Επιλέξτε διακεκομμένη γραμμή στο πιστόλι που επιθυμείτε για πυροδότηση. Καταχωρίστε την απόσταση Βαφής και Κενού διαστήματος που επιθυμείτε και ξεκινήστε να ψεκάζετε.
- Πατήστε το κουμπί E για να επιλέξετε τον τρόπο με τον οποίο το κόκκινο κουμπί ενεργοποιεί τα πιστόλια.

M = Κρατήστε πατημένο το κουμπί για ψεκασμό, αφήστε το για διακοπή του ψεκασμού

S = Πατήστε για μία δόση ψεκασμού όταν βρίσκεστε σε λειτουργία διακεκομμένων γραμμών

A = Πατήστε για έναρξη, πατήστε ξανά για διακοπή

ΛΕΙΤΟΥΡΓΙΑ ΜΕΤΡΗΣΗΣ

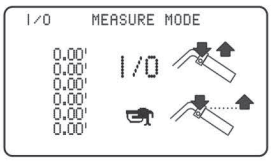

- **Λειτουργία μέτρησης.** Μπορείτε να καταγράψετε έως 6 μετρήσεις πατώντας το κόκκινο κουμπί για να ξεκινήσει η μέτρηση και πατώντας το ξανά για να σταματήσετε τη μέτρηση.
- Εάν έχετε επιλέξει Λειτουργία αυτόματου πιστολιού (βλ. παρακάτω) και κρατάτε πατημένο το κόκκινο κουμπί, κάθε 12 δευτερόλεπτα θα ψεκάζεται μια κουκκίδα, μέχρι να αφήσετε το κόκκινο κουμπί.

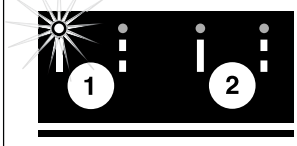

ΛΕΙΤΟΥΡΓΙΑ ΧΑΡΑΞΗΣ

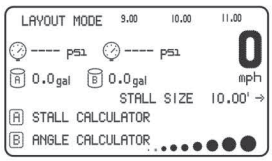

- **Λειτουργία Χάραξης.** Ψεκάζετε μια κουκκίδα στην επιλεγμένη απόσταση για να δημιουργήσετε έναν χώρο στάθμευσης.
- Καταχωρίστε το πλάτος της θέσης στάθμευσης, ενεργοποιήστε ένα αυτόματο πιστόλι, πατήστε το κόκκινο κουμπί, και κινήστε το μηχάνημα. Για να σταματήσετε τον ψεκασμό κουκκίδων, πατήστε ξανά το κόκκινο κουμπί. Μπορείτε να αποθηκεύσετε τις προτιμώμενες προεπιλογές όπως ακριβώς και στην κύρια οθόνη.

A STALL CALCULATOR
βλέπε σελίδα 38

B ANGLE CALCULATOR
βλέπε σελίδα 39

ΡΥΘΜΙΣΕΙΣ/ΠΛΗΡΟΦΟΡΙΕΣ

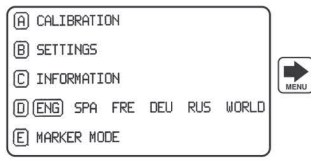

- Από αυτή την οθόνη μπορείτε να αποκτήσετε πρόσβαση στις ρυθμίσεις και τις πληροφορίες.
- Για ακριβείς υπολογισμούς της απόστασης, το μηχάνημα πρέπει να είναι βαθμονομημένο. Πατήστε A για να εκτελέσετε βαθμονόμηση του μηχανήματος. Χρησιμοποιήστε απόσταση τουλάχιστον 7,6 μέτρων (25') ή περισσότερο.

ti35232a

Αρχική ρύθμιση (Σειρά HP Auto Series)

Η αρχική ρύθμιση προετοιμάζει το μηχάνημα διαγράμμισης για λειτουργία, με βάση ένα πλήθος παραμέτρων που θα καθορίσει ο χρήστης. Μπορείτε να επιλέξετε τη γλώσσα και τις μονάδες μέτρησης προτού ξεκινήσετε την εργασία ή αργότερα.

Γλώσσα

Από την οθόνη Setup/Information (Ρύθμιση/Πληροφορίες) επιλέξτε τη γλώσσα πατώντας D μέχρι να επισημανθεί η επιλογή σας.

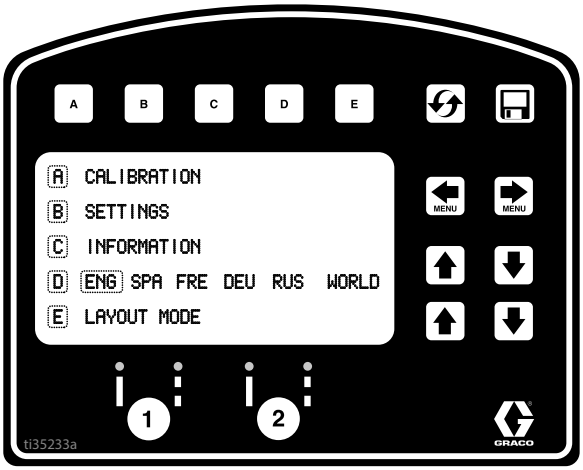

ENG = Αγγλικά
SPA = Ισπανικά
FRE = Γαλλικά
DEU = Γερμανικά
RUS = Ρωσικά
WORLD = Σύμβολα, βλ. **Υπόμνημα συμβόλων**, σελίδα 93

ΣΗΜΕΙΩΣΗ: Μπορείτε να αλλάξετε γλώσσα οποιαδήποτε στιγμή.

Μονάδες μέτρησης

Πατήστε B για να μεταβείτε στις ρυθμίσεις και, στη συνέχεια, ξανά B για να μεταβείτε στις μονάδες μέτρησης. Επιλέξτε τις κατάλληλες μονάδες μέτρησης.

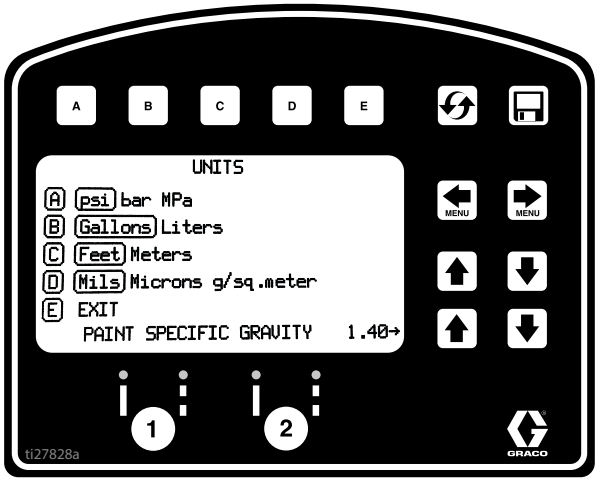

Μονάδες Η.Π.Α.
- Πίεση = psi
- Όγκος = γαλόνια
- Απόσταση = πόδια
- Πάχος γραμμής = mil

Μονάδες SI
- Πίεση = bar (διατίθενται MPa)
- Όγκος = λίτρα
- Απόσταση = μέτρα
- Πάχος γραμμής = micron (διατίθενται g/m^2)

Ειδικό βάρος βαφής = Χρησιμοποιήστε τα βέλη ΕΠΑΝΩ και ΚΑΤΩ για να ορίσετε το ειδικό βάρος. Απαιτείται για τον καθορισμό του πάχους της βαφής.

ΣΗΜΕΙΩΣΗ: Μπορείτε να αλλάξετε τις μονάδες μέτρησης οποιαδήποτε στιγμή.

Βαθμονόμηση

1. Βεβαιωθείτε ότι η πίεση των πίσω ελαστικών είναι 379 ± 34 kpa (55 ± 5 psi) και φουσκώστε εάν απαιτείται.
2. Εκτείνετε τη μετροταινία σε μήκος μεγαλύτερο από 8 m (26 ft.).

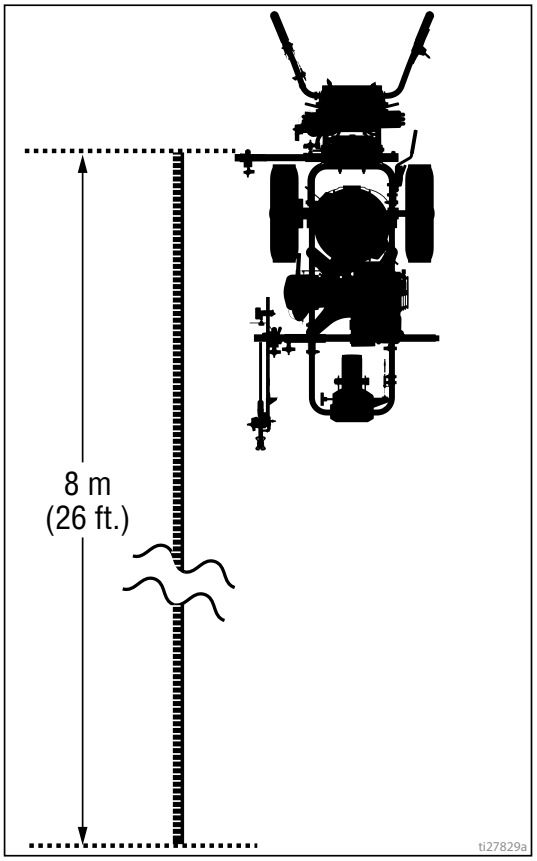

3. Πατήστε το MENU MENU για να επιλέξετε το μενού «Setup/Information» (Ρύθμιση/Πληροφορίες).

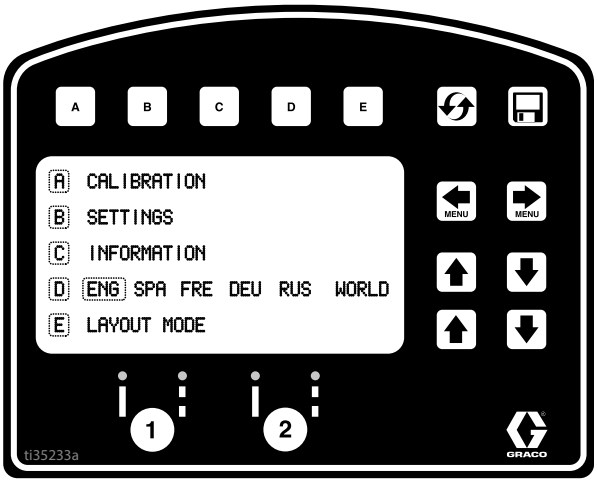

4. Πατήστε A για «Calibration» (Βαθμονόμηση). Ρυθμίστε το «TRAVEL DIST» (Απόσταση διαδρομής) στα 7,6 m (25 ft.) ή περισσότερο. Οι μεγαλύτερες αποστάσεις διασφαλίζουν καλύτερη ακρίβεια, ανάλογα με τις συνθήκες.

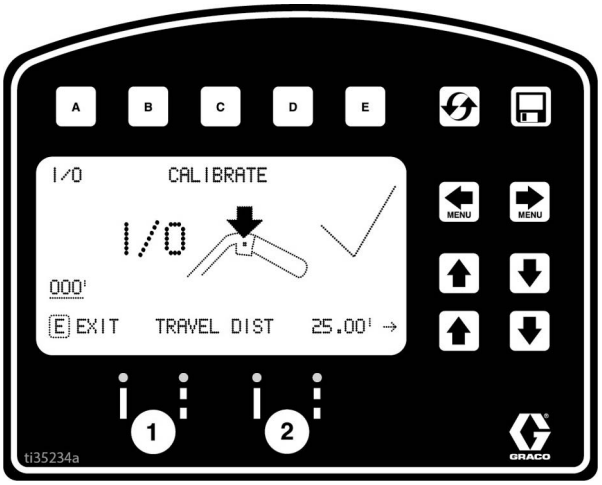

5. Ενεργοποιήστε το λέιζερ και ευθυγραμμίστε την κουκκίδα λέιζερ με την ένδειξη 30,5 cm (1 ft.) της μετροταινίας.

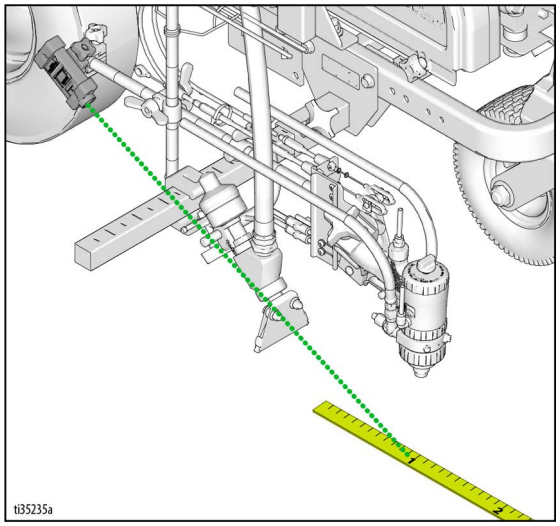

6. Πατήστε και ελευθερώστε τη σκανδάλη για να ξεκινήσετε τη βαθμονόμηση.

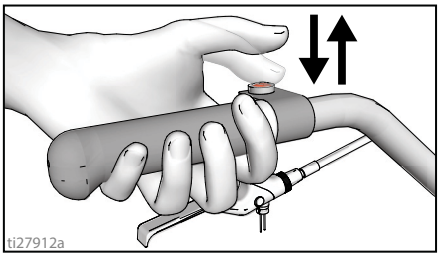

7. Μετακινήστε το μηχάνημα διαγράμμισης προς τα εμπρός. Κρατήστε την κουκκίδα λέιζερ στην μετροταινία.

8. Σταματήστε όταν το λέιζερ ευθυγραμμιστεί με την ένδειξη 8 μέτρων (26 ft.), ή την απόσταση που έχει εισαχθεί στη μετροταινία [απόσταση 7,6 μέτρα (25 ft.)].

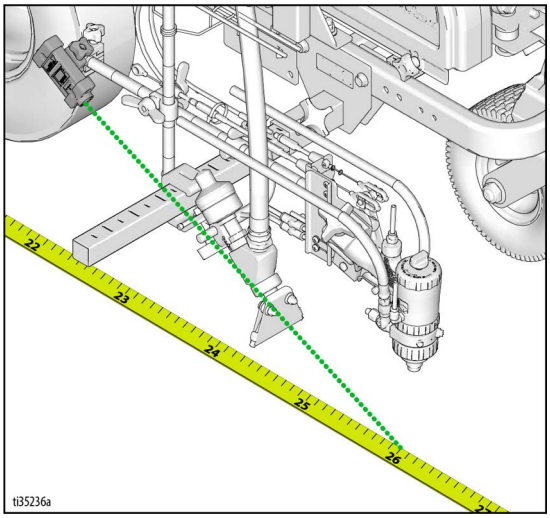

9. Πατήστε και ελευθερώστε τη σκανδάλη για να ολοκληρώσετε τη βαθμονόμηση.

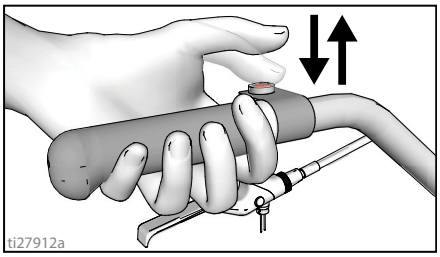

- Η βαθμονόμηση δεν έχει ολοκληρωθεί όταν εμφανίζεται το σύμβολο ⚠ .
- Η βαθμονόμηση έχει ολοκληρωθεί όταν εμφανίζεται το σύμβολο ✓ .

10. Η βαθμονόμηση ολοκληρώθηκε.

Μεταβείτε στη **Measure Mode (Λειτουργία μέτρησης) (Σειρά HP Auto Series)**, σελίδα 36, και επαληθεύστε την ακρίβεια με τη μετροταινία.

Striping Mode (Λειτουργία διαγράμμισης) (Σειρά HP Auto Series)

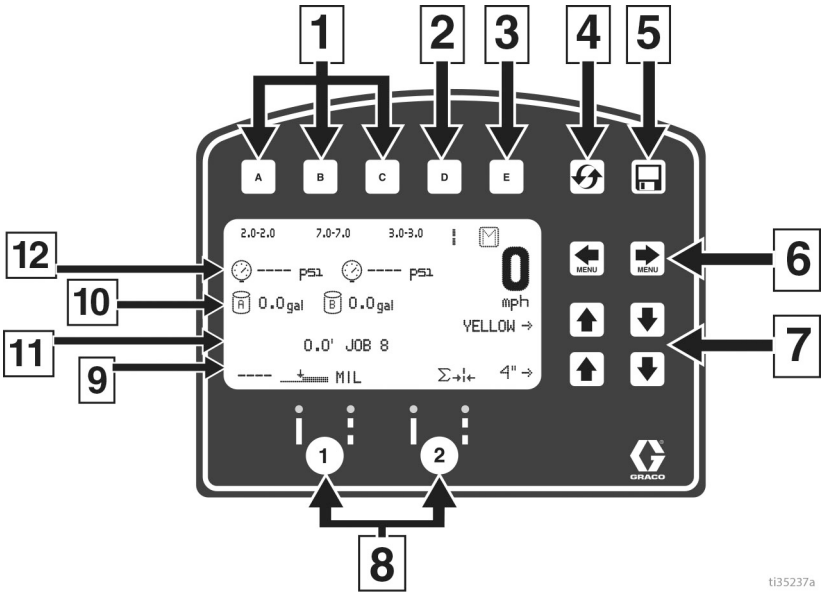

Αρ. αναφ.	Περιγραφή
1	**Επιλέξτε** ένα από τα «Αγαπημένα», πατώντας για λιγότερο από ένα δευτερόλεπτο.
	Αποθηκεύστε στα «Αγαπημένα», κρατώντας πατημένο για περισσότερο από τρία δευτερόλεπτα.
2	Εναλλαγή μεταξύ προβολής τιμής πλάτους γραμμής ή τιμής χρώματος και απόστασης.
3	Εναλλαγή μεταξύ Manual Mode (Χειροκίνητη λειτουργία), Semi-Automatic Mode (Ημι-αυτόματη λειτουργία) και Automatic Mode (Αυτόματη λειτουργία).
	Manual Mode (Χειροκίνητη λειτουργία) [M]: Πατήστε και κρατήστε πατημένη τη σκανδάλη για να ελέγξετε τη βαφή της διαγράμμισης.
	Semi-Automatic Mode (Ημι-αυτόματη λειτουργία) [S]: Όταν βρίσκεστε σε Skip Mode (Λειτουργία διακεκομμένης γραμμής), πατήστε και ελευθερώστε τη σκανδάλη πιστολιού για να πραγματοποιήσετε βαφή διαγράμμισης του προγραμματισμένου μήκους μία φορά.
	Automatic Mode (Αυτόματη λειτουργία) [A]: Πατήστε και ελευθερώστε τη σκανδάλη για να ξεκινήσετε τη βαφή της διαγράμμισης. Πατήστε ξανά και ελευθερώστε το κουμπί για να σταματήσετε.
4	Μηδενισμός της απόστασης διαδρομής.
5	Αρχείο καταγραφής στοιχείων εργασιών, σελίδα 45.
6	Μετακίνηση στις οθόνες των μενού.
7	Κουμπιά ρύθμισης μήκους Paint (Χρώμα) και Space (Κενό διάστημα) Ή πλάτους γραμμής.
8	Κουμπιά ενεργοποίησης αυτόματων πιστολιών.
9	Πάχος σε MIL. Κατά τον ψεκασμό αναγράφεται η τιμή «Instant MIL avg» (Στιγμιαίος μέσος όρος MIL). Σε στάση αναγράφεται η τιμή συνολικού «Job MIL avg» (Μέσος όρος εργασίας σε MIL).
10	Συνολικά ψεκασμένα γαλόνια (λίτρα), αντλία A και B
11	Συνολικό μήκος ψεκασμένων γραμμών.
12	Πίεση, αντλία A και B

Χειρισμοί στη λειτουργία Διαγράμμισης

Για να ενεργοποιήσετε τη σκανδάλη των πιστολιών το μηχάνημα διαγράμμισης πρέπει να λειτουργεί.

1. Βεβαιωθείτε ότι ο κινητήρας είναι σε λειτουργία.
2. Χρησιμοποιήστε τα κουμπιά ενεργοποίησης πιστολιών για να επιλέξετε πιστόλια και τύπο γραμμής.

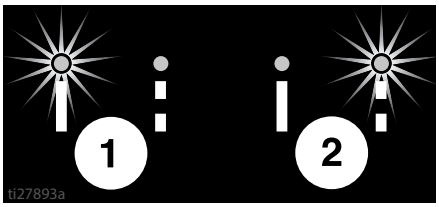

3. Πατήστε τη σκανδάλη των πιστολιών για να ξεκινήσετε τον ψεκασμό.

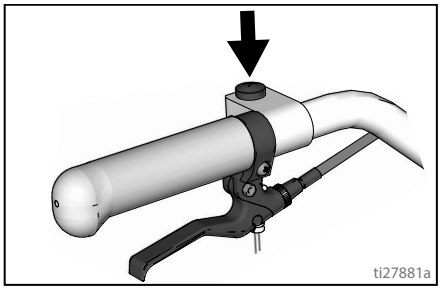

Στην Automatic Mode (Αυτόματη λειτουργία) ή στην Semi-Automatic Mode (Ημι-αυτόματη λειτουργία), όταν η σκανδάλη είναι πατημένη, αναβοσβήνει η ένδειξη [A] ή [S], υποδεικνύοντας ότι η λειτουργία είναι ενεργή.

Measure Mode (Λειτουργία μέτρησης) (Σειρά HP Auto Series)

Η λειτουργία Μέτρησης αντικαθιστά τη χρήση μετροταινίας για τη μέτρηση αποστάσεων, κατά τη χάραξη της περιοχής που θα διαγραμμιστεί.

1. Χρησιμοποιήστε το MENU MENU για να επιλέξετε τη Measure Mode (Λειτουργία μέτρησης).

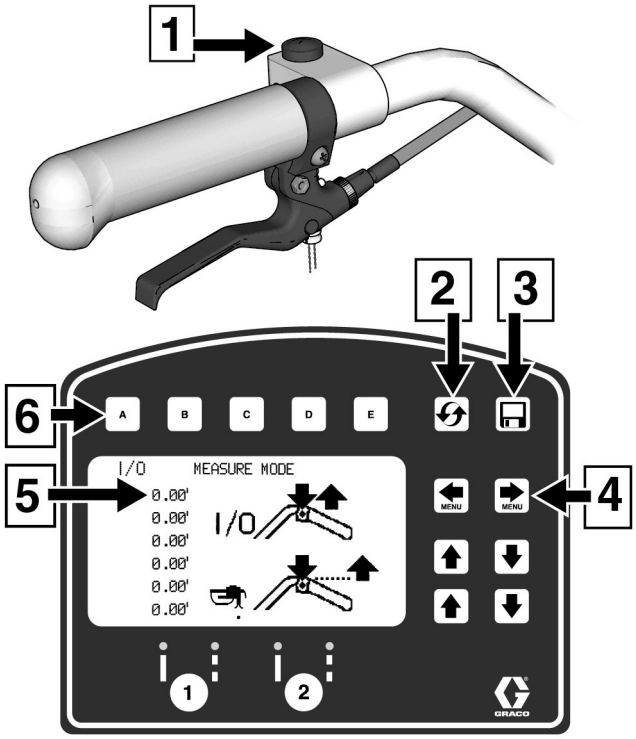

Αρ. αναφ.	Περιγραφή
1	Πατήστε για να ξεκινήσει η μέτρηση και πατήστε για να σταματήσει η μέτρηση.
2	Κρατήστε πατημένο για να μηδενίσετε τις τιμές.
3	Αρχείο καταγραφής στοιχείων εργασιών, σελίδα 45.
4	Μετακίνηση στις οθόνες των βασικών μενού
5	Τελευταία μέτρηση
6	Πατήστε για να ξεκινήσει η μέτρηση και πατήστε για να σταματήσει η μέτρηση

2. Πατήστε και ελευθερώστε τη σκανδάλη των πιστολιών. Μετακινήστε το μηχάνημα διαγραμμίσεων προς τα εμπρός ή προς τα πίσω. (Προς τα πίσω είναι η αρνητική τιμή απόστασης.)

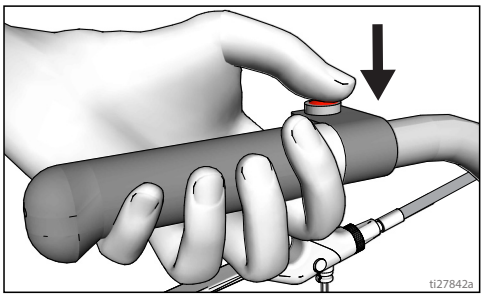

3. Πατήστε και ελευθερώστε τη σκανδάλη των πιστολιών για να τερματίσετε τη μέτρηση μήκους. Προβάλλονται έως και έξι μετρήσεις μήκους.

Το πιο πρόσφατο μήκος που μετρήθηκε αποθηκεύεται και ως απόσταση μέτρησης στην οθόνη «Stall Calculator» (Υπολογισμός θέσης πάρκινγκ). Ανατρέξτε στο **Stall Calculator (Υπολογισμός θέσης πάρκινγκ)**, σελίδα 38.

Εάν είναι ενεργοποιημένο ένα αυτόματο πιστόλι, πατήστε και κρατήστε πατημένη τη σκανδάλη του πιστολιού ανά πάσα στιγμή για να βάλετε μία κουκκίδα. Εάν η σκανδάλη παραμείνει πατημένη ενώ το μηχάνημα διαγράμμισης κινείται, τότε βάφεται μια κουκκίδα κάθε 30,5 cm (12 in.).

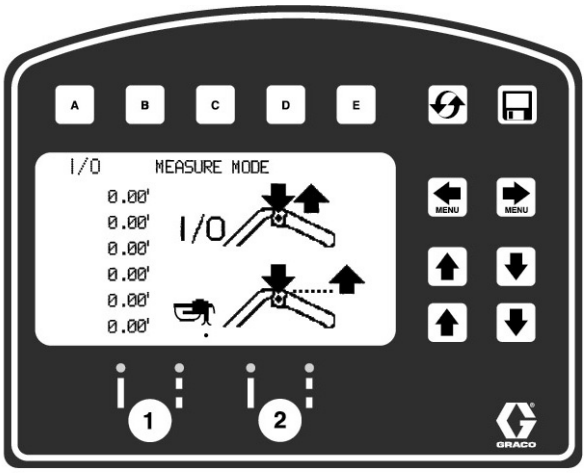

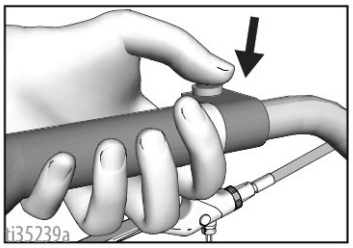

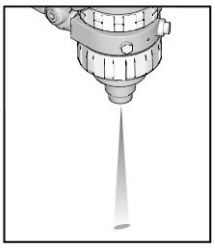

Layout Mode (Λειτουργία Χάραξης)

Η «Layout Mode» (Λειτουργία χάραξης) χρησιμοποιείται για τον υπολογισμό και τη χάραξη θέσεων πάρκινγκ σε χώρους στάθμευσης.

1. Χρησιμοποιήστε το [MENU] [MENU] για να επιλέξετε την «Layout Mode» (Λειτουργία Χάραξης).

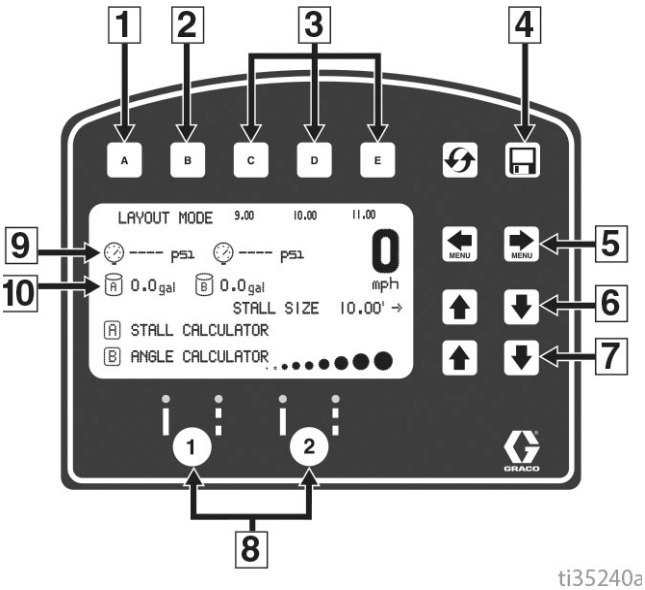

ti35240a

Αρ. αναφ.	Περιγραφή
1	Ανοίγει το μενού «Stall Calculator» (Υπολογισμός θέσης πάρκινγκ). Ανατρέξτε στο **Stall Calculator (Υπολογισμός θέσης πάρκινγκ)**, σελίδα 38.
2	Ανοίγει το μενού «Angle Calculator» (Υπολογισμός γωνίας). Ανατρέξτε στο **Angle Calculator (Υπολογισμός γωνίας)**, σελίδα 39.
3	**Επιλέξτε** ένα από τα «Αγαπημένα», πατώντας για λιγότερο από ένα δευτερόλεπτο.
	Αποθηκεύστε στα «Αγαπημένα», κρατώντας πατημένο για περισσότερο από τρία δευτερόλεπτα.
4	Αρχείο καταγραφής στοιχείων εργασιών, σελίδα 45.
5	Μετακίνηση στις οθόνες των μενού.
6	Ρυθμίζει το μέγεθος θέσης πάρκινγκ/διαστήματα κουκκίδων.
7	Ρυθμίζει το μέγεθος των κουκκίδων.
8	Κουμπιά ενεργοποίησης αυτόματων πιστολιών.
9	Πίεση, αντλία A και B
10	Συνολικά ψεκασμένα γαλόνια (λίτρα), αντλία A και B

2. Χρησιμοποιήστε τα κουμπιά ενεργοποίησης πιστολιών για να επιλέξετε πιστόλια.

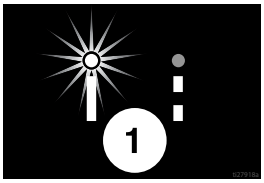

3. Πατήστε και ελευθερώστε τη σκανδάλη των πιστολιών και κινήστε το μηχάνημα διαγραμμίσεων προς τα εμπρός.

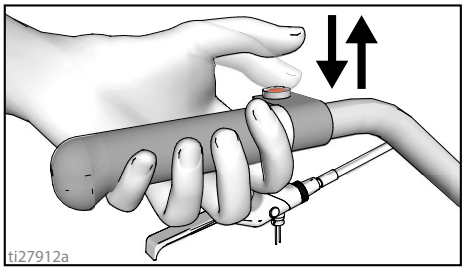

4. Το μηχάνημα διαγραμμίσεων είναι προρρυθμισμένο να βάφει μία κουκκίδα ανά 2,7 m (9,0 ft.), προκειμένου να επισημάνει το μέγεθος της θέσης πάρκινγκ. Μπορείτε να ρυθμίσετε το μέγεθος της θέσης πάρκινγκ.

5. Η χάραξη με τις κουκκίδες εκτελείται μέχρι να πατηθεί και ελευθερωθεί ξανά η σκανδάλη των πιστολιών.

   ΣΗΜΕΙΩΣΗ: Όταν είναι πατημένη η σκανδάλη των πιστολιών, μια ένδειξη στην οθόνη αναβοσβήνει εναλλάξ υποδεικνύοντας ότι η λειτουργία είναι ενεργή.

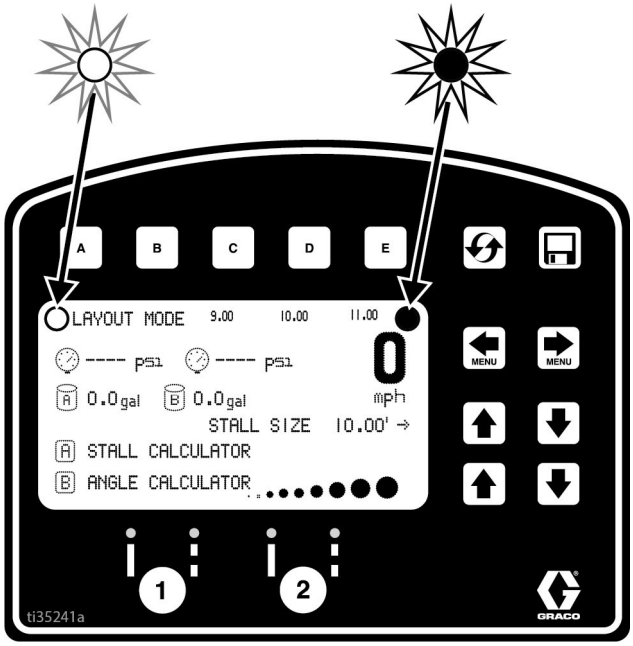

Stall Calculator (Υπολογισμός θέσης πάρκινγκ)

Η λειτουργία «Stall Calculator» (Υπολογισμός θέσης πάρκινγκ) χρησιμοποιείται για τον καθορισμό του μεγέθους της θέσης πάρκινγκ. Το μηχάνημα διαγραμμίσεων διαιρεί το μήκος μέτρησης με το μέγεθος της θέσης πάρκινγκ για να καθορίσει το πλήθος των θέσεων που «χωράνε» στο μήκος που μετρήθηκε. Ο χρήστης μπορεί να στρογγυλέψει τον αριθμό των θέσεων πάρκινγκ και υπολογίζεται το πλάτος της θέσης πάρκινγκ.

1. Χρησιμοποιήστε το MENU MENU για να επιλέξετε την «Layout Mode» (Λειτουργία Χάραξης). Πατήστε το A για να ανοίξετε το μενού «Stall Calculator» (Υπολογισμός θέσης πάρκινγκ).

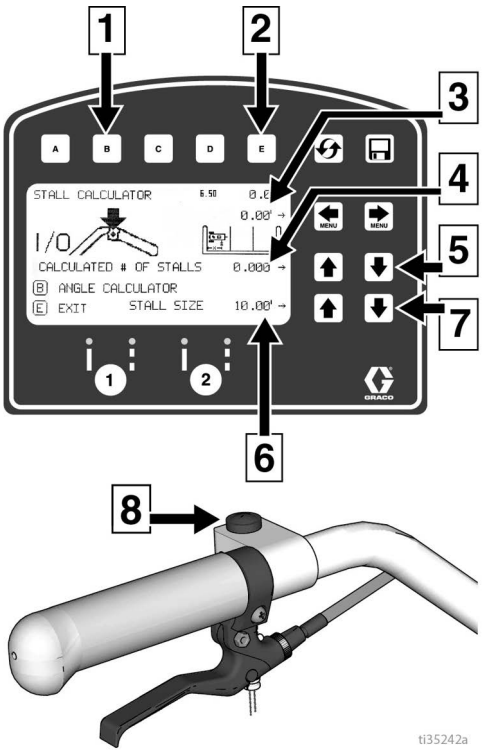

Αρ. αναφ.	Περιγραφή
1	Ανοίγει το μενού «Angle Calculator» (Υπολογισμός γωνίας). Ανατρέξτε στο **Angle Calculator (Υπολογισμός γωνίας)**, σελίδα 39.
2	Εκτελεί έξοδο και μεταφέρει την τιμή μεγέθους θέσης πάρκινγκ στην «Layout Mode» (Λειτουργία Χάραξης).
3	Απόσταση μέτρησης.
4	Υπολογισμένο πλήθος θέσεων πάρκινγκ. Η αλλαγή του πλήθους των θέσεων πάρκινγκ αλλάζει και το μέγεθός τους.
5	Ρυθμίζει τον αριθμό των θέσεων πάρκινγκ.
6	Μέγεθος θέσης πάρκινγκ. Η αλλαγή του μεγέθους της θέσης πάρκινγκ αλλάζει και το υπολογισμένο πλήθος τους.
7	Ρυθμίζει το μέγεθος των θέσεων πάρκινγκ.
8	Πατήστε για να ξεκινήσει η μέτρηση και πατήστε για να σταματήσει η μέτρηση.
9	Ρύθμιση μετακίνησης (x)
10	Αποθήκευση της μετακίνησης (x). Κρατήστε το πατημένο για 2 δευτερόλεπτα για να αποθηκεύσετε την τιμή.

2. Εμφανίζεται αυτόματα το μήκος που έχει μετρηθεί πιο πρόσφατα στη Measure Mode (Λειτουργία μέτρησης). Πατήστε τη σκανδάλη για να ξεκινήσετε μια νέα μέτρηση. Πατήστε ξανά για να σταματήσει η μέτρηση. Κατά τη μέτρηση μεταξύ κρασπέδων, η απόσταση από το πίσω ελαστικό/κράσπεδο έως το πιστόλι/κουκκίδα λέιζερ μπορεί να συνυπολογίζεται διά της ρύθμισης της τιμής (x) μετακίνησης.
   a. Μετακινήστε το μηχάνημα διαγράμμισης προς τα πίσω μέχρι το κράσπεδο, και, κατόπιν, μετρήστε με μετροταινία την απόσταση από το σημείο στο οποίο το ελαστικό αγγίζει το κράσπεδο μέχρι το σημείο της κουκκίδας λέιζερ στο έδαφος.
   b. Χρησιμοποιήστε τα MENU MENU για να εισαγάγετε την τιμή (x) μετακίνησης.
   c. Μπορείτε να αποθηκεύσετε την εν λόγω τιμή, κρατώντας πατημένο το D για 2 δευτερόλεπτα.
   d. Μπορείτε να προσθέσετε την τιμή που αποθηκεύτηκε στο D στη μετρούμενη απόσταση πριν ή μετά την πραγματοποίηση της μέτρησης μεταξύ των κρασπέδων.
   e. Μπορείτε επίσης να ρυθμίσετε την τιμή (x) μετακίνησης πριν ή μετά την πραγματοποίηση της μέτρησης χρησιμοποιώντας τα MENU MENU.

   Μπορείτε να ρυθμίσετε το μέγεθος αλλά και το υπολογισμένο πλήθος των θέσεων πάρκινγκ.
3. Πατήστε το E για να επιστρέψετε στη Layout Mode (Λειτουργία Χάραξης. Η τιμή «Stall size» (Μέγεθος θέσης πάρκινγκ) αποθηκεύεται και εμφανίζεται στην οθόνη «Layout Mode» (Λειτουργία Χάραξης).

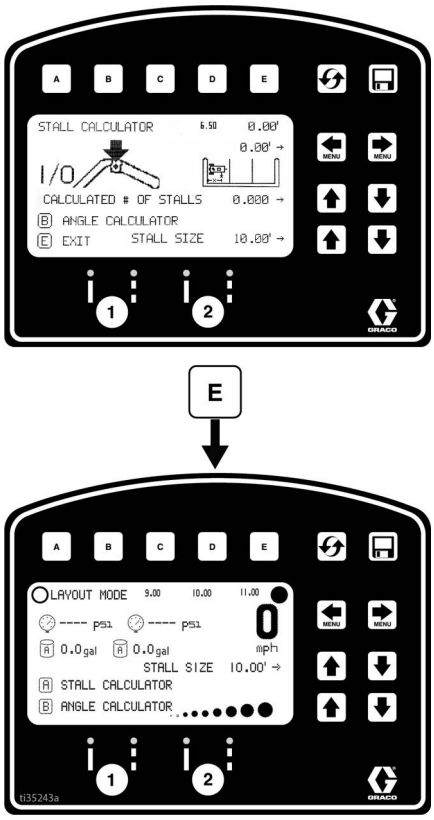

4. Πατήστε και ελευθερώστε τη σκανδάλη για να ξεκινήσετε τη βαφή των κουκκίδων. Πατήστε ξανά και ελευθερώστε τη σκανδάλη των πιστολιών για να σταματήσετε.

Angle Calculator (Υπολογισμός γωνίας)

Η λειτουργία «Angle Calculator» (Υπολογισμός γωνίας) χρησιμοποιείται για τον καθορισμό των τιμών μετακίνησης και απόστασης κουκκίδων για τη χάραξη.

1. Χρησιμοποιήστε το MENU MENU για να επιλέξετε την «Layout Mode» (Λειτουργία Χάραξης). Πατήστε το B για να ανοίξετε το μενού «Angle Calculator» (Υπολογισμός γωνίας).

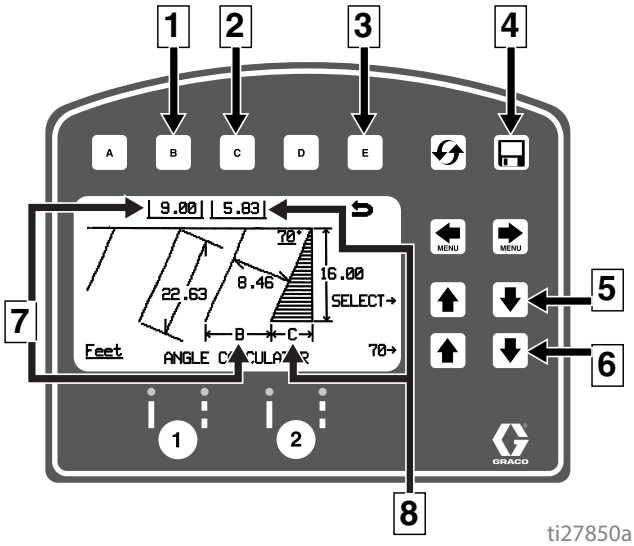

Αρ. αναφ.	Περιγραφή
1	Μεταφέρει την υπολογισθείσα απόσταση κουκκίδων, B, στη «Layout Mode» (Λειτουργία χάραξης).
2	Μεταφέρει την υπολογισθείσα απόσταση μετακίνησης, C, στη «Layout Mode» (Λειτουργία Χάραξης).
3	Εκτελεί έξοδο και επιστροφή στην «Layout Mode» (Λειτουργία Χάραξης) χωρίς να πραγματοποιηθεί μεταφορά τιμών.
4	Αρχείο καταγραφής στοιχείων.
5	Επιλογή μεταβλητών εισόδου.
6	Ρυθμίζει την επιλεγμένη μεταβλητή.
7	Υπολογισθείσα απόσταση κουκκίδων, B.
8	Υπολογισθείσα απόσταση μετακίνησης, C.

2. Οι τιμές απόστασης κουκκίδων (B) και μετακίνησης (C) υπολογίζονται με βάση τις καθορισμένες παραμέτρους:

   Stall angle (Γωνία θέσης)
   Stall depth (Βάθος θέσης)
   Stall size (width) [Μέγεθος θέσης (πλάτος)]
   Line Length (Μήκος γραμμής)

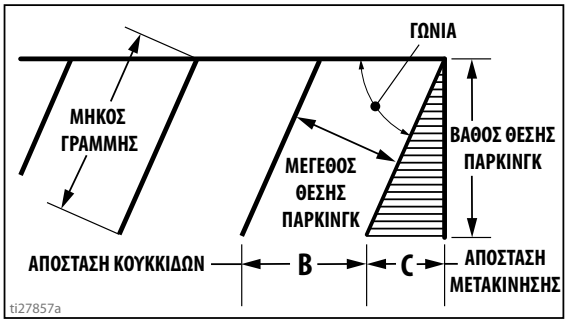

3. Πατήστε το C για να μεταφέρετε την υπολογισθείσα απόσταση μετακίνησης στην «Layout Mode» (Λειτουργία Χάραξης). Αποθηκεύστε αυτή την τιμή στα «Αγαπημένα», εάν το επιθυμείτε.

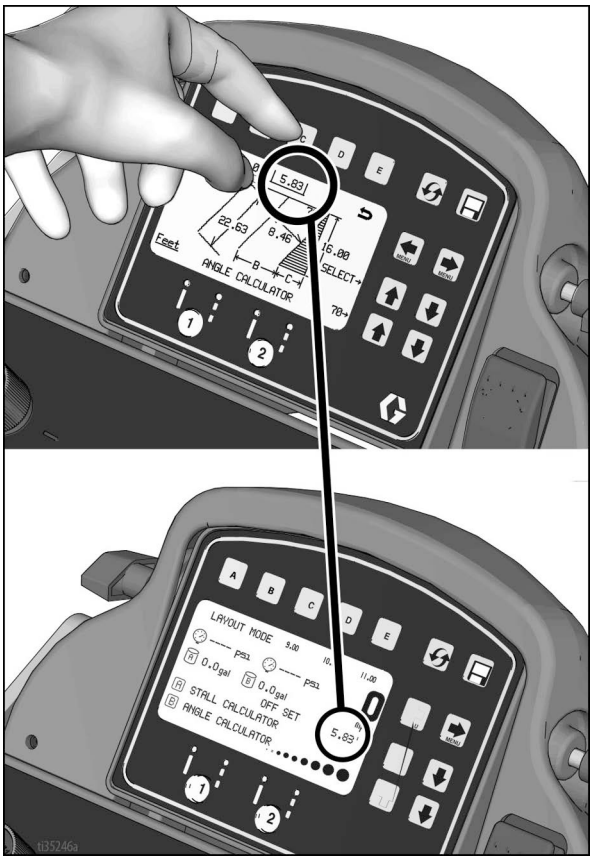

4. Πατήστε το B για να μεταφέρετε την υπολογισθείσα απόσταση κουκκίδων στην «Layout Mode» (Λειτουργία Χάραξης). Αποθηκεύστε αυτή την τιμή στα «Αγαπημένα», εάν το επιθυμείτε.

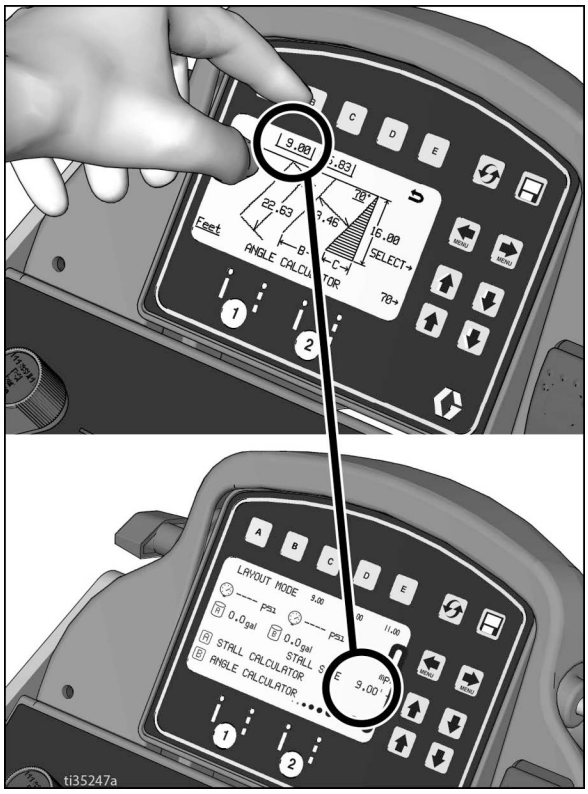

5. Πατήστε και ελευθερώστε τη σκανδάλη για να ξεκινήσετε τη βαφή των κουκκίδων για το μέγεθος της θέσης πάρκινγκ. Πατήστε και ελευθερώστε τη σκανδάλη για να σταματήσετε τη βαφή των κουκκίδων.

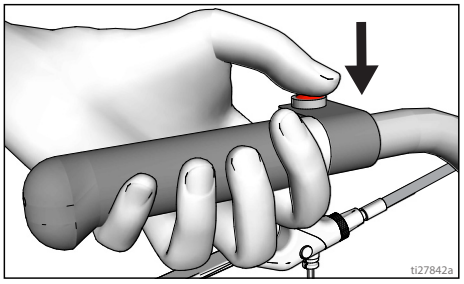

Setup/Information (Ρύθμιση/Πληροφορίες)

Χρησιμοποιήστε το [MENU] [MENU] για να επιλέξετε Setup/Information (Ρύθμιση/Πληροφορίες).

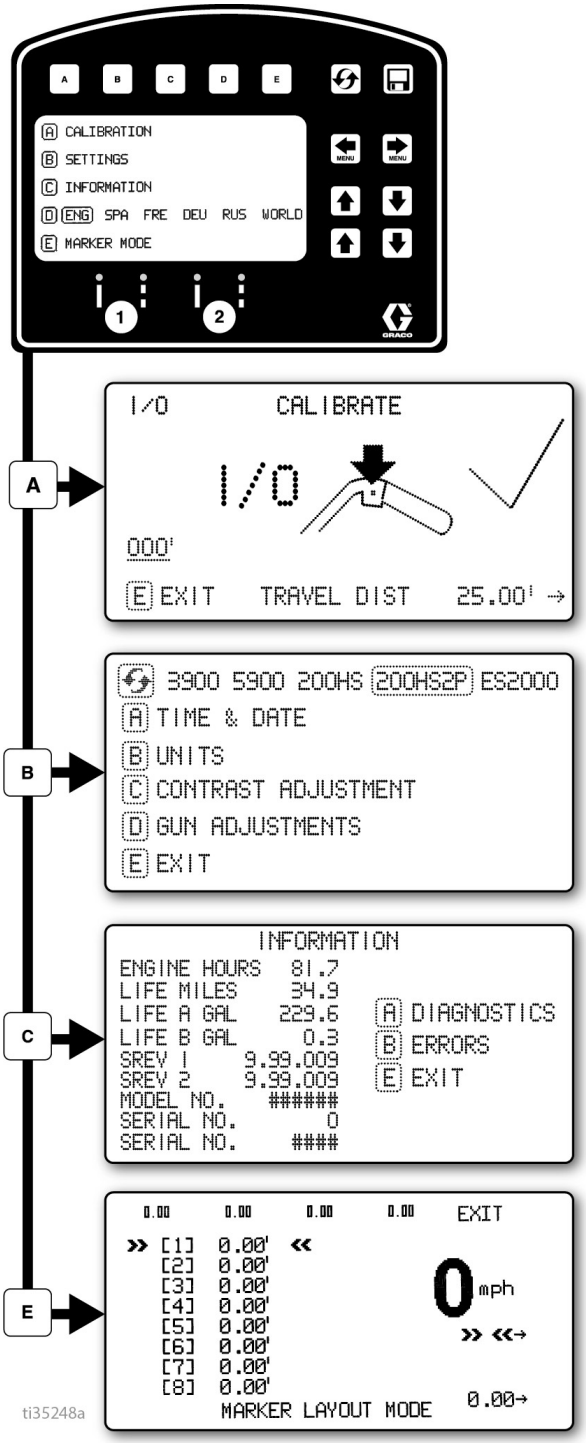

Πατήστε το [D] για να επιλέξετε Language (Γλώσσα). Βλέπε **Γλώσσα**, σελίδα 33.

Βλέπε **Βαθμονόμηση**, σελίδα 33.

Βλέπε **Settings (Ρυθμίσεις)**, σελίδα 42.

Βλέπε **Information (Πληροφορίες)**, σελίδα 43.

Βλέπε **Marker Layout Mode (Λειτουργία Χάραξης Σημαδιών)**, σελίδα 44.

Settings (Ρυθμίσεις)

Χρησιμοποιήστε το [MENU] [MENU] για να επιλέξετε Setup/Information (Ρύθμιση/Πληροφορίες). Πατήστε το [B] για να ανοίξετε το μενού Settings (Ρυθμίσεις).

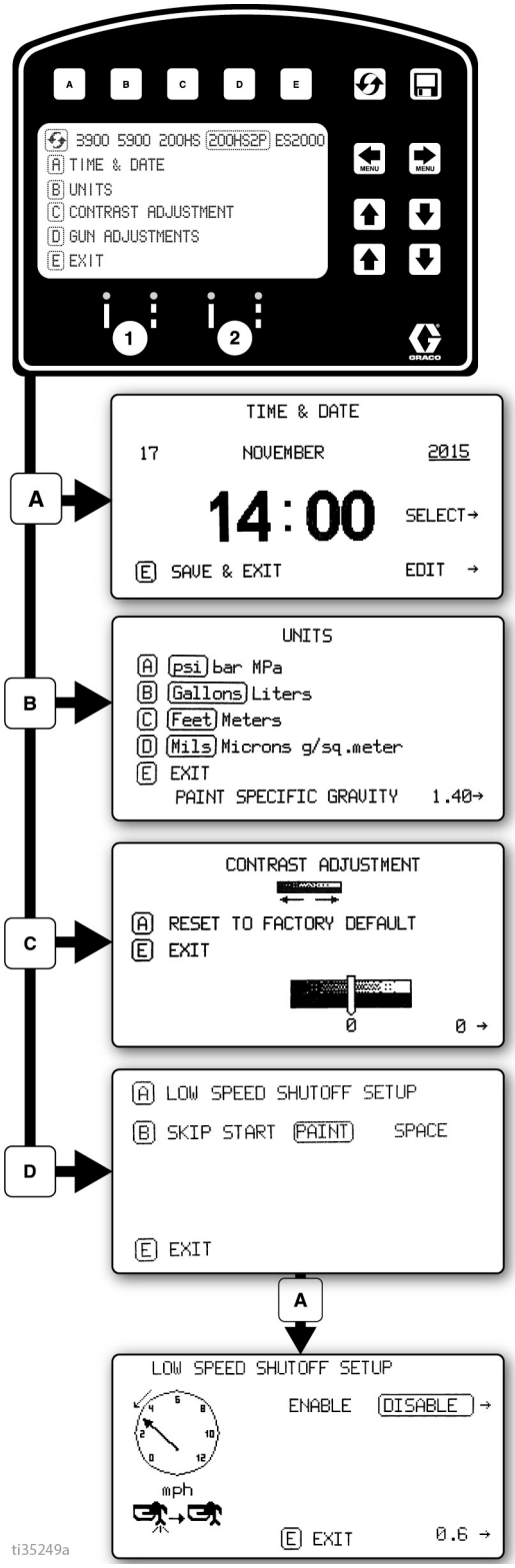

[Σ] Επιλέγει τον τύπο μηχανήματος. Είναι απαραίτητο για την ακριβή μέτρηση των γαλονιών.

Χρησιμοποιείστε τα [↑] [↓] [↑] [↓] για να ρυθμίσετε την ώρα και την ημερομηνία. Είναι απαραίτητο για την ακριβή καταγραφή των στοιχείων.

Ρυθμίστε τις μονάδες μέτρησης με τα [A] [B] [C] [D].

Χρησιμοποιήστε το [↑] [↓] για να ρυθμίσετε την αντίθεση οθόνης στην επιθυμητή τιμή.

Για προγραμματισμένες διακεκομμένες γραμμές, πατήστε το [B] για να επιλέξετε:

Πρώτα το χρώμα ή Πρώτα κενό

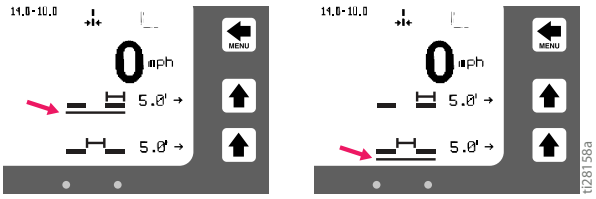

Στην Auto-mode (Αυτόματη λειτουργία), εάν η ταχύτητα είναι κάτω από την καθορισμένη τιμή, τα πιστόλια δεν πραγματοποιούν ψεκασμό ή τερματίζεται η λειτουργία τους.

[MENU] [MENU] Ενεργοποίηση ή απενεργοποίηση του τερματισμού λειτουργίας λόγω χαμηλής ταχύτητας

[↑] [↓] Προσαρμόστε τη ρύθμιση χαμηλής ταχύτητας.

Information (Πληροφορίες)

Χρησιμοποιήστε το [MENU] [MENU] για να επιλέξετε Setup/Information (Ρύθμιση/Πληροφορίες).

Πατήστε το [C] για να ανοίξετε το μενού Information (Πληροφορίες).

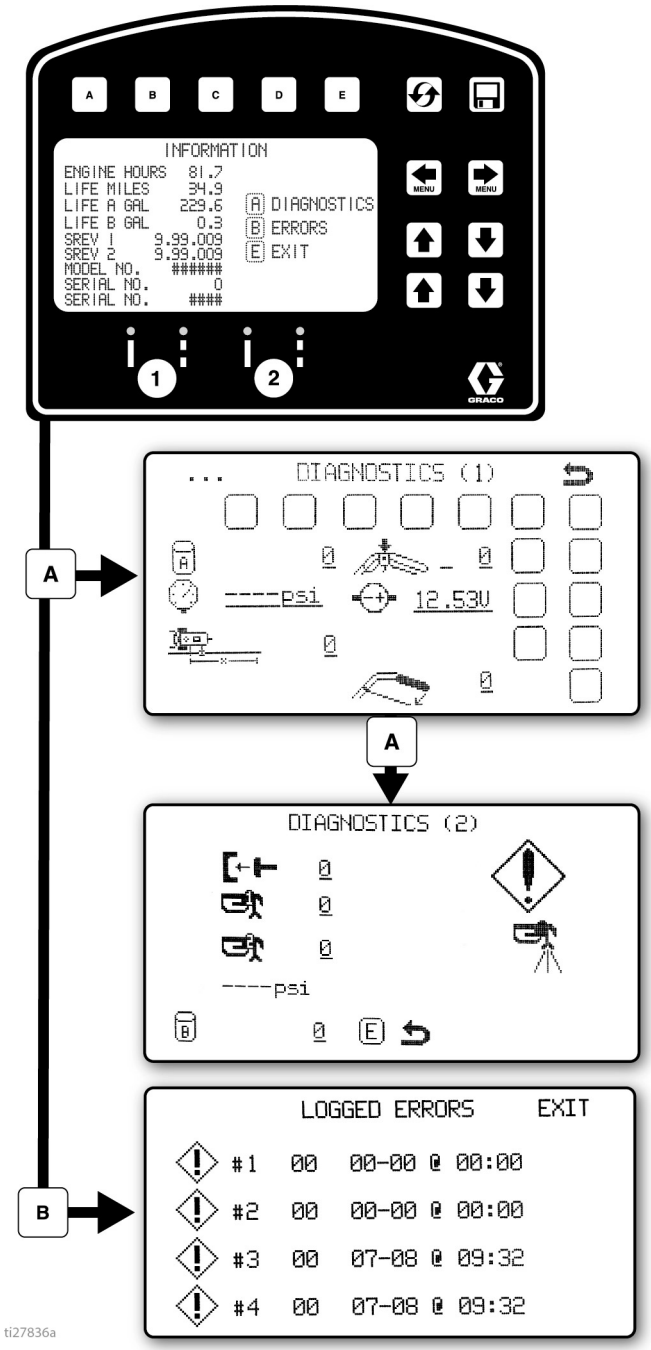

Εμφανίζει και καταγράφει τα στοιχεία λειτουργίας και τις πληροφορίες για το μηχάνημα διαγραμμίσεων.

Προβολή και έλεγχος της λειτουργικότητας εξαρτημάτων

- Μετρητής διαδρομής εμβόλου
- Κουμπιά επιφάνειας αφής
- Μορφοτροπέας πίεσης
- Τάση Κινητήρα
- Αισθητήρας απόστασης
- Τάση μπαταρίας

- Συμπλέκτης
- Ηλεκτρομαγνητική βαλβίδα 1
- Ηλεκτρομαγνητική βαλβίδα 2
- Κατάσταση φόρτισης μπαταρίας

Καταγράφει τους τελευταίους τέσσερις κωδικούς σφάλματος που εμφανίστηκαν.

Περιγραφή κωδικού

02 = Υπερβολική πίεση

03 = Δεν εντοπίστηκε ο μορφοτροπέας

- Επαναφορά κωδικών σφάλματος

Marker Layout Mode (Λειτουργία Χάραξης Σημαδιών)

Η λειτουργία Marker Layout Mode (Λειτουργία χάραξης σημαδιών) ψεκάζει μία κουκκίδα ή μια σειρά από κουκκίδες για να σημαδέψει μια περιοχή.

1. Χρησιμοποιήστε το MENU MENU για να επιλέξετε Setup/Information (Ρύθμιση/Πληροφορίες). Πατήστε το E για να επιλέξετε την Marker Layout Mode (Λειτουργία Χάραξης Σημαδιών).

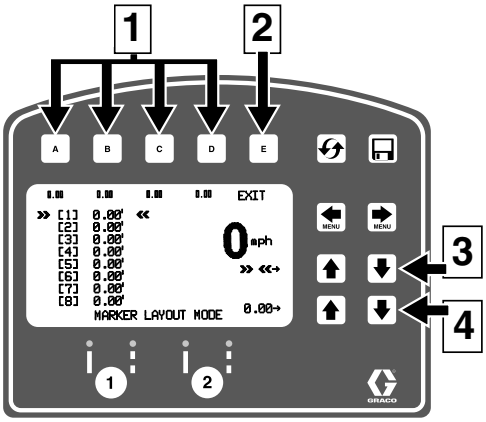

Αρ. αναφ.	Περιγραφή
1	**Επιλέξτε** ένα από τα «Αγαπημένα», πατώντας για λιγότερο από ένα δευτερόλεπτο.
	Αποθηκεύστε στα «Αγαπημένα», κρατώντας πατημένο για περισσότερο από τρία δευτερόλεπτα.
2	Εκτελεί έξοδο και επιστροφή στο μενού «Information» (Πληροφορίες).
3	Επιλέγει την τιμή που θα αλλάξει.
4	Ρυθμίζει την τιμή του κενού διαστήματος.

2. Χρησιμοποιήστε τα κουμπιά βέλους για να καθορίσετε ένα μοτίβο σημαδιών.
3. Το παράδειγμα χάραξης σημαδιών δείχνει μια τυπική χάραξη διαγράμμισης για ανακλαστικά σημάδια. Ορίστε το μήκος των κενών διαστημάτων με έως και 8 διαδοχικές μετρήσεις. Εάν ορίσετε το μηδέν σε ένα κενό διάστημα, τότε η Λειτουργία Χάραξης Σημαδιών μεταπηδά στην επόμενη μέτρηση μέχρι να ολοκληρωθεί ο βρόχος.

   Ορισμένες άλλες χρήσεις της Λειτουργίας Χάραξης Σημαδιών είναι:

- Χάραξη πολλαπλών θέσεων αναπήρων με αποστάσεις
- Θέσεις πάρκινγκ με διπλή διαγράμμιση

4. Ρυθμίστε τον διακόπτη των πιστολιών στη διακεκομμένη ή τη συνεχή γραμμή.

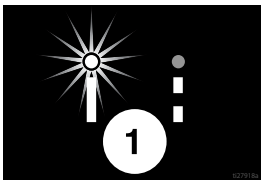

5. Πατήστε και ελευθερώστε τη σκανδάλη για να ξεκινήσετε τη βαφή των κουκκίδων. Πατήστε ξανά και ελευθερώστε τη σκανδάλη των πιστολιών για να σταματήσετε.

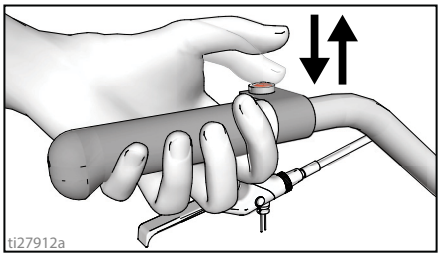

Οι δυο ενδείξεις πριν και μετά την ένδειξη «Marker Layout Mode» (Λειτουργία χάραξης σημαδιών) που αναβοσβήνουν εναλλάξ, όταν είναι πατημένη η σκανδάλη των πιστολιών, υποδεικνύουν ότι η λειτουργία είναι ενεργή.

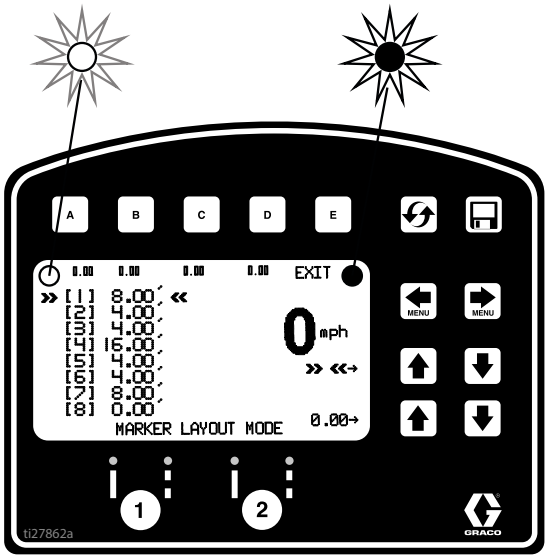

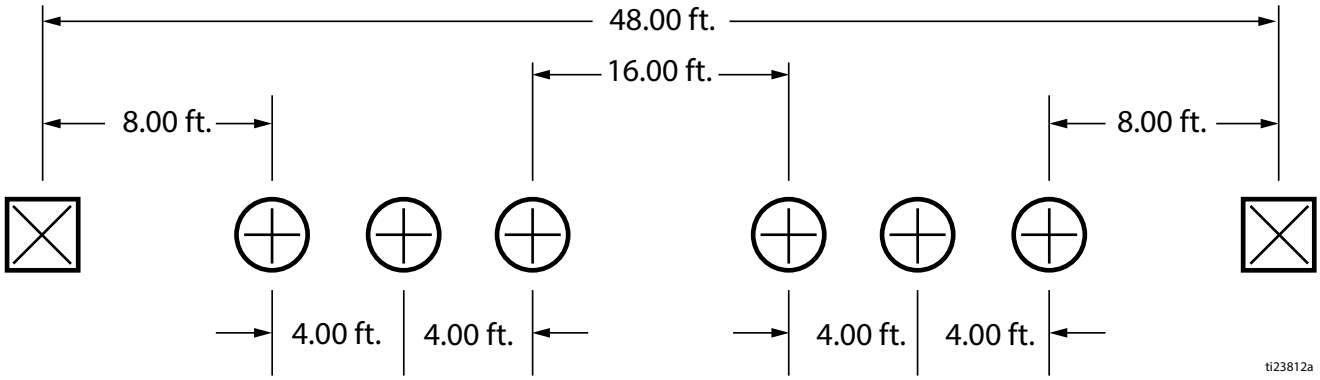

Αρχείο καταγραφής στοιχείων

Ο πίνακας ελέγχου του LLV διαθέτει λειτουργία Καταγραφής δεδομένων, η οποία επιτρέπει στον χρήστη να ανασύρει τα δεδομένα μιας εργασίας και να τα εξαγάγει από το μηχάνημα σε συσκευή αποθήκευσης USB.

1. Πατήστε το για να ανοίξετε το αναδυόμενο παράθυρο αρχείου καταγραφής στοιχείων.
2. Επιλέξτε την έναρξη εγγραφής μιας νέας εργασίας ή την προβολή εργασιών που έχουν ήδη εκτελεστεί.

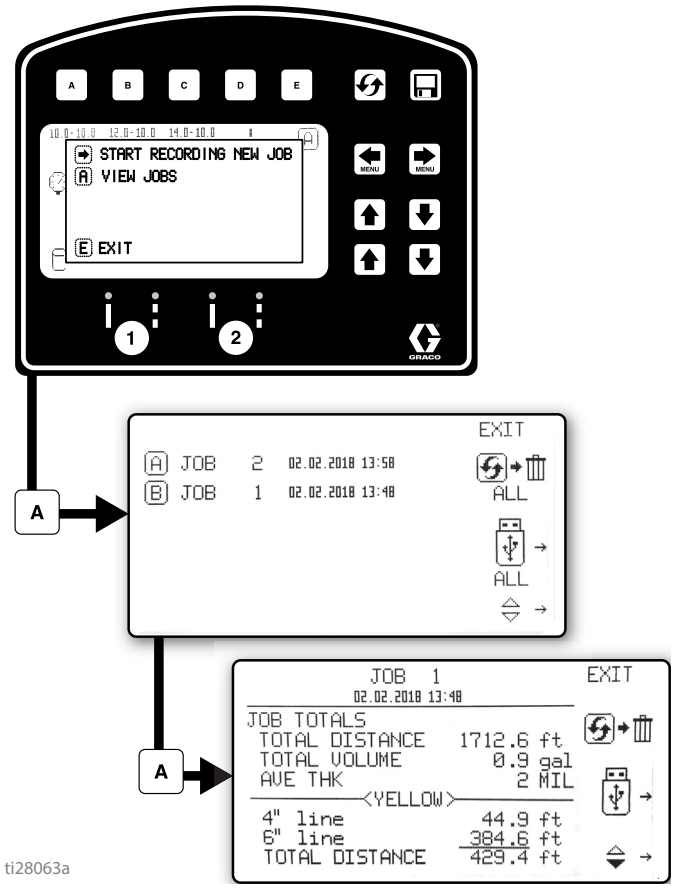

Έναρξη καταγραφής νέας εργασίας.

Διαγραφή όλων των εργασιών

Εξαγωγή όλων των εργασιών σε συσκευή USB

Διαγραφή εργασιών

Εξαγωγή εργασίας σε συσκευή USB

Τα δεδομένα της εργασίας συλλέγονται κατά τον ψεκασμό. Εμφανίζεται μια περίληψη με τον όγκο που ψεκάστηκε, την απόσταση που ψεκάστηκε και το μέσο πάχος σε mil για ολόκληρη την εργασία. Επίσης, η εργασία καταμερίζεται ανά χρώμα, πλάτη γραμμών και όγκο προτύπου (στένσιλ) που ψεκάστηκε.

Συντήρηση - Πιστόλι Fusion MMA PC

Παρεχόμενο κιτ εργαλείων

- Κλειδί εξαγωνικού περικοχλίου; 5/16
- Κατσαβίδι, αιχμής 1/8
- Τρυπάνι ακροφυσίου, Βλέπε **Πίνακας 1: Μεγέθη τρυπανιών ακροφυσίου**, σελίδα 47.
- Τρυπάνι θυρών διασταυρούμενων ροών· διάφορα μεγέθη, ανάλογα με το μέγεθος της θύρας. Βλέπε **Πίνακας 3: Μεγέθη τρυπανιών θυρών διασταυρούμενων ροών**, σελίδα 49.
- Μέγγενη χεριού 117661, διπλά αντιστρέψιμα τσοκ

- Πιστόλι λίπανσης 551189, με γράσο 3 oz

Διατήρηση του πιστολιού καθαρού

Διατηρείτε το πιστόλι καθαρό χρησιμοποιώντας το βοηθητικό κάλυμμα πιστολιού, σελίδα 91.

Η εφαρμογή ελαφριάς στρώσης λιπαντικού διευκολύνει τον καθαρισμό.

Όπως απαιτείται

1. **Καθαρισμός της επιφάνειας του πιστολιού**, σελίδα 52.
2. **Καθαρισμός προσαρμογέα μπεκ ψεκασμού και ακροφυσίου θαλάμου μείγματος**, σελίδα 47, τουλάχιστον μια φορά την ημέρα.
3. **Έλεγχος των βαλβίδων αντεπιστροφής**, σελίδα 48.
4. **Καθαρισμός πολλαπλής ρευστού πιστολιού**, σελίδα 53.
5. **Καθαρισμός διαύλων**, σελίδα 54.
6. **Καθαρισμός των θυρών διασταυρούμενων ροών θαλάμου μείγματος**, σελίδα 49.

Εβδομαδιαία έως μηνιαία

1. **Καθαρισμός των θυρών διασταυρούμενων ροών θαλάμου μείγματος**, σελίδα 49. Ελέγξτε τους δακτύλιους O.
2. Καθαρισμός/**Έλεγχος των βαλβίδων αντεπιστροφής**, σελίδα 48. Ελέγξτε τους δακτύλιους O και τα φίλτρα.

Έκπλυση πιστολιού

Εάν είναι απαραίτητη η έκπλυση του πιστολιού, εφαρμόστε την ακόλουθη διαδικασία.

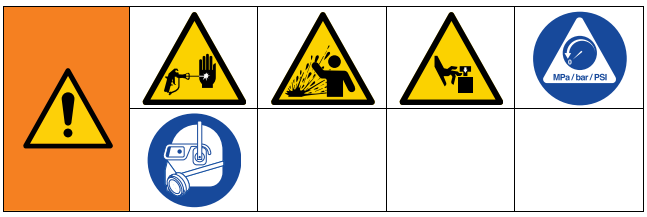

1. Ακολουθήστε τις **Οδηγίες γείωσης**, σελίδα 13.
2. Ξεπλένετε με ακετόνη εντός γειωμένου μεταλλικού δοχείου, κρατώντας ένα μεταλλικό μέρος της πολλαπλής ρευστού σταθερά στο πλευρό του δοχείου. Κατά την έκπλυση, χρησιμοποιείτε τη χαμηλότερη δυνατή πίεση ρευστού.
3. Εκτελέστε τη **Διαδικασία εκτόνωσης πίεσης**, σελίδα 14.

Καθαρισμός προσαρμογέα μπεκ ψεκασμού και ακροφυσίου θαλάμου μείγματος

1. Ασφαλίστε την ασφάλεια του εμβόλου.

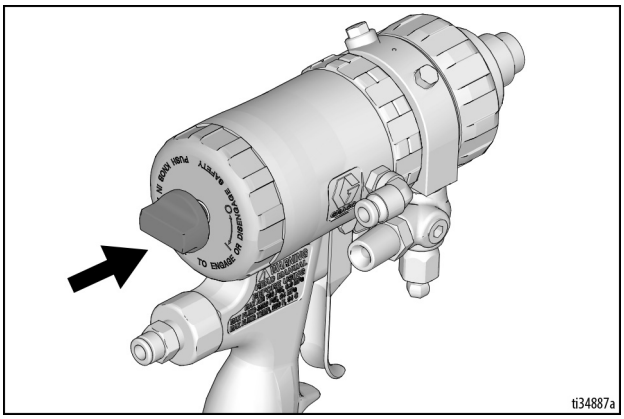

2. Ανατρέξτε στον **Πίνακας 1: Μεγέθη τρυπανιών ακροφυσίου**, σελίδα 47. Βλέπε επίσης τον πίνακα αναγνώρισης στο **Κιτ τρυπανιών**, σελίδα 68. Χρησιμοποιήστε το κατάλληλο μέγεθος τρυπανιού για τον καθαρισμό του θαλάμου μείγματος (13). Εάν χρειάζεται, καθαρίστε τον προσαρμογέα του μπεκ ψεκασμού (3) προσεκτικά με σκληρή βούρτσα. Εάν χρειάζεται, αφαιρέστε τον προσαρμογέα του μπεκ ψεκασμού και καθαρίστε τον θάλαμο μείγματος με το τρυπάνι.

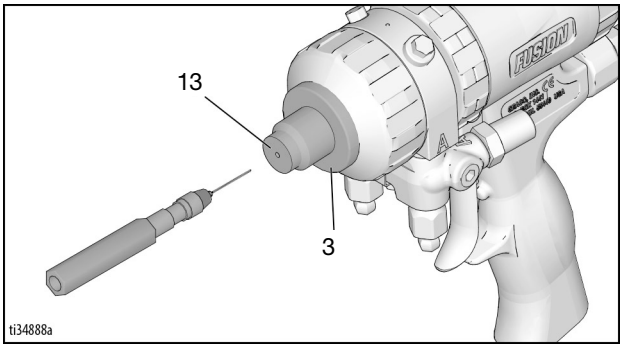

Πίνακας 1: Μεγέθη τρυπανιών ακροφυσίου

Επίπεδος ψεκασμός	
Θάλαμος μείγματος Αρ. Εξαρτήματος	**Μέγεθος τρυπανιού in. (mm)**
PC29FL	3/32, 0,094 (2,35)

Έλεγχος των βαλβίδων αντεπιστροφής

1. Εκτελέστε τη **Διαδικασία εκτόνωσης πίεσης**, σελίδα 14.

2. Εκτελέστε **Έκπλυση πιστολιού**, σελίδα 47, για να αφαιρέσετε τα υπολείμματα χημικών.

3. Αφαιρέστε την πολλαπλή ρευστού πιστολιού (12), βλ. **Καθαρισμός διαύλων**, σελίδα 54. Αφήστε τον αέρα συνδεδεμένο. **Καθαρισμός πολλαπλής ρευστού πιστολιού**, σελίδα 53.

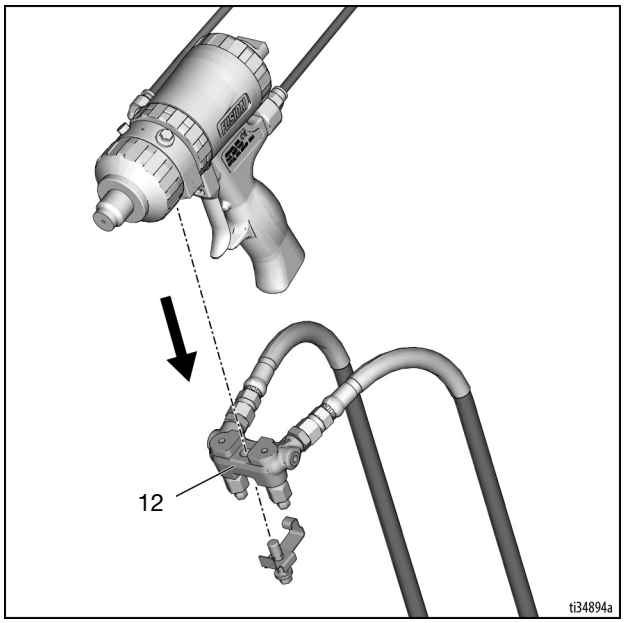

4. Απενεργοποιήστε τον αέρα.

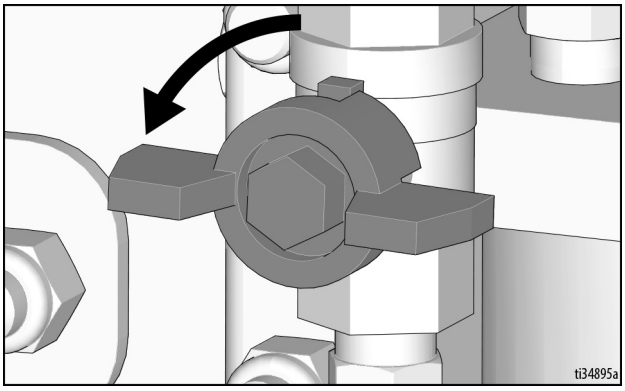

ΕΙΔΟΠΟΙΗΣΗ

Για να αποφύγετε την επιμόλυνση στο πιστόλι, μην ανταλλάσσετε τα εξαρτήματα συστατικού A με τα εξαρτήματα συστατικού B. Η επιμόλυνση μπορεί να οδηγήσει σε σκλήρυνση του υλικού στο πιστόλι. Το σκληρυμένο υλικό μπορεί να προκαλέσει ζημιά στις επιφάνειες στεγανοποίησης, να φράξει τους διαύλους ρευστού και να παρεμποδίσει τη λειτουργία του πιστολιού.

5. Βγάλτε έξω τις βαλβίδες αντεπιστροφής (26) στην εγκοπή.

Οι φθαρμένοι δακτύλιοι O (26f, 26g) ενδέχεται να προκαλέσουν εξωτερική διαρροή. Για να αποφύγετε πιθανή διαρροή και την πρόκληση σοβαρού τραυματισμού από έγχυση στο δέρμα, αντικαταστήστε τυχόν φθαρμένους δακτύλιους O.

6. Ολισθήστε το φίλτρο (26d) έξω. Καθαρίστε και ελέγξτε τα εξαρτήματα. Ελέγξτε σχολαστικά τους δακτύλιους O (26f, 26g). Εάν χρειάζεται, αφαιρέστε τον κοχλία (26b) και αποσυναρμολογήστε ολόκληρη τη βαλβίδα αντεπιστροφής.

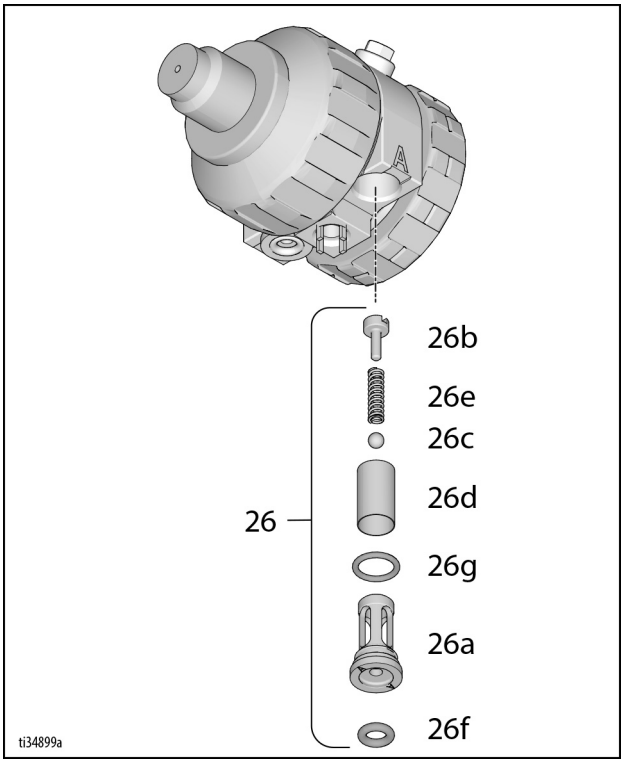

7. Επανασυναρμολογήστε τις βαλβίδες αντεπιστροφής. Ο κοχλίας (26b) πρέπει να βρίσκεται στο ίδιο επίπεδο (εντός 1/16 in. ή 1,5 mm) με την επιφάνεια του περιβλήματος (26a). Λιπάνετε καλά τους δακτύλιους O (26f, 26g) και επανατοποθετήστε τους προσεκτικά στο περίβλημα ρευστού.

8. Τοποθετήστε την πολλαπλή ρευστού πιστολιού, βλ. **Καθαρισμός διαύλων**, σελίδα 54. Συνδέστε τον αέρα. Θέστε ξανά το πιστόλι σε λειτουργία.

Καθαρισμός των θυρών διασταυρούμενων ροών θαλάμου μείγματος

1. Εκτελέστε τη **Διαδικασία εκτόνωσης πίεσης**, σελίδα 14.
2. Εκτελέστε **Έκπλυση πιστολιού**, σελίδα 47, για να αφαιρέσετε τα υπολείμματα χημικών.
3. Εκτελέστε **Αφαίρεση του φυσιγγίου ρευστού**, σελίδα 49.
4. Θύρες διασταυρούμενων ροών (IP) τρυπανιών.
5. Ωθήστε το θάλαμο μείγματος προς τα μπρος έως ότου να είναι ορατές οι θύρες διασταυρούμενων ροών (IP). Βλέπε **Πίνακας 3: Μεγέθη τρυπανιών θυρών διασταυρούμενων ροών**, σελίδα 49 για το κατάλληλο μέγεθος τρυπανιού για τον καθαρισμό των θυρών. Βλέπε επίσης τον πίνακα αναγνώρισης στο **Κιτ τρυπανιών**, σελίδα 68. Ορισμένοι θάλαμοι μείγματος έχουν διευρυμένες οπές (CB) και απαιτούν δύο μεγέθη τρυπανιών για τον πλήρη καθαρισμό των θυρών διασταυρούμενων ροών.

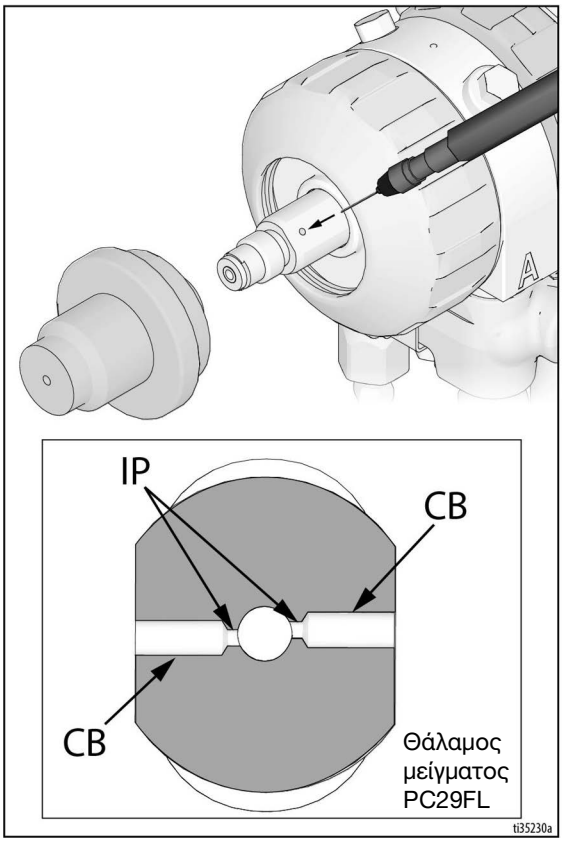

Πίνακας 3: Μεγέθη τρυπανιών θυρών διασταυρούμενων ροών

Θάλαμος μείγματος Αρ. Εξαρτήματος	Μέγεθος τρυπανιών θυρών διασταυρούμενων ροών (IP) in. (mm)	Διεύρυνση οπής (CB) Μέγεθος τρυπανιού in. (mm)
PC29FL	#69, 0,029 (0,74)	#53, 0,060 (1,50)

ΕΙΔΟΠΟΙΗΣΗ

Για να αποφύγετε την επιμόλυνση στο πιστόλι, μην ανταλλάσσετε τα εξαρτήματα συστατικού A με τα εξαρτήματα συστατικού B. Η επιμόλυνση μπορεί να οδηγήσει σε σκλήρυνση του υλικού στο πιστόλι. Το σκληρυμένο υλικό μπορεί να προκαλέσει ζημιά στις επιφάνειες στεγανοποίησης, να φράξει τους διαύλους ρευστού και να παρεμποδίσει τη λειτουργία του πιστολιού.

6. Εκτελέστε **Συναρμολόγηση του πιστολιού ψεκασμού**, σελίδα 15. Θέστε ξανά το πιστόλι σε λειτουργία.

Αφαίρεση του φυσιγγίου ρευστού

1. Εκτελέστε τη **Διαδικασία εκτόνωσης πίεσης**, σελίδα 14.
2. Βεβαιωθείτε ότι οι βαλβίδες ρευστού είναι κλειστές.
3. Ασφαλίστε την ασφάλεια του εμβόλου (11). Βλ. **Ασφάλεια εμβόλου**, σελίδα 11.

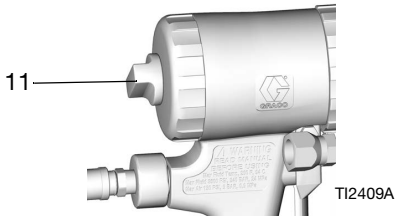

4. Απενεργοποιήστε τη βαλβίδα αέρα.
5. Αφαιρέστε τον προσαρμογέα μπεκ ψεκασμού (3).
6. Αφαιρέστε τον μπροστινό δακτύλιο συγκράτησης (18).

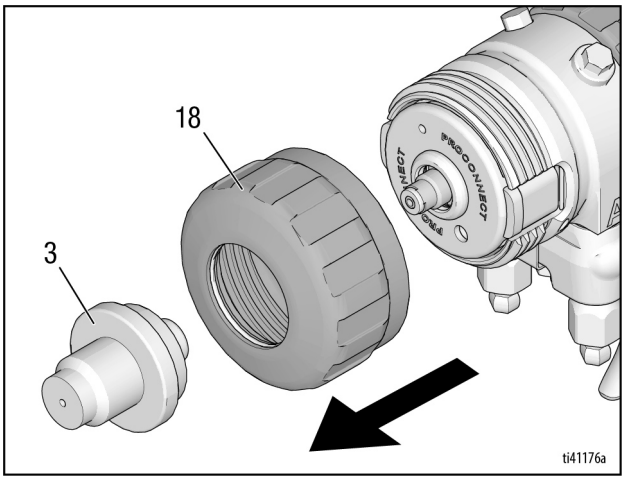

7. Αφαιρέστε το φυσίγγιο ρευστού PC (20) ωθώντας προς τα μπρος ή εισάγοντας ένα κατσαβίδι στις σχισμές εξαγωγής. Οι στεγανοποιητικές επιφάνειες και οι απέναντι βαλβίδες αντεπιστροφής θα προκαλέσουν αντίσταση.

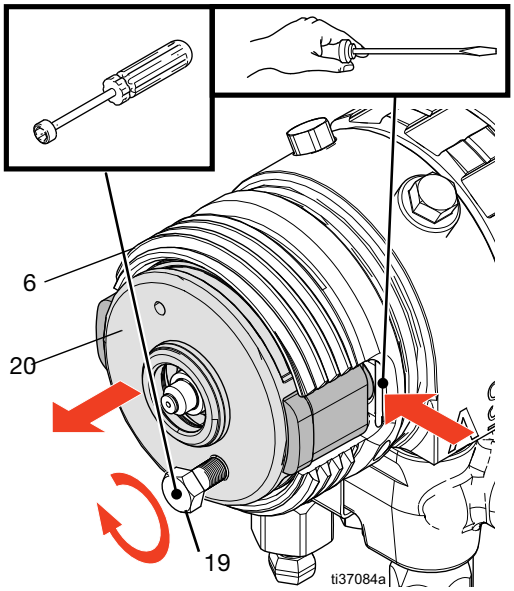

ΣΗΜΕΙΩΣΗ: Εάν για την αφαίρεση του φυσιγγίου ρευστού PC (20) απαιτείται να ασκήσετε υπερβολική δύναμη, χρησιμοποιήστε το παρεχόμενο κλειδί για παξιμάδια και τον ρυθμιστικό κοχλία (19) για να ανυψώσετε το φυσίγγιο έξω από το περίβλημα ρευστού (6).

8. Καθαρίστε την πρόσοψη του περιβλήματος ρευστού (6) με συμβατό διαλύτη.

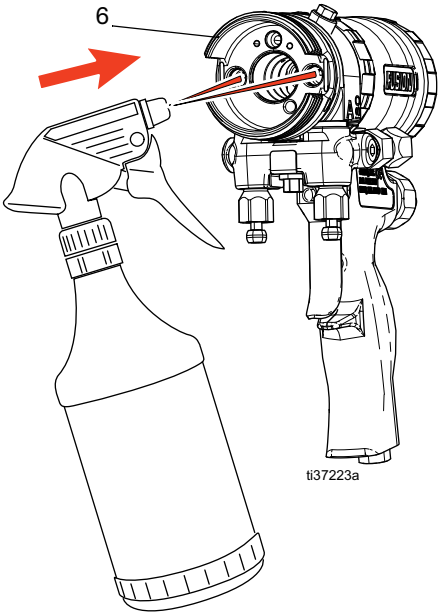

ΕΙΔΟΠΟΙΗΣΗ
Για να αποτρέψετε τη σκλήρυνση υλικού στις οπές ρευστού, καθαρίστε τις θύρες της πλευράς A και B στο περίβλημα ρευστού (6) προτού εισαγάγετε νέο φυσίγγιο. Η έκθεση στον αέρα μπορεί να οδηγήσει σε σκλήρυνση του υλικού στο πιστόλι. Το σκληρυμένο υλικό μπορεί να έχει ως συνέπεια τα εξαρτήματα των πιστολιών να κολλήσουν μεταξύ τους, με αποτέλεσμα δυσκολία στην αφαίρεση και πρόκληση ζημιάς στις επιφάνειες στεγανοποίησης.

9. Αφαιρέστε τον θάλαμο μείγματος (13) και ελέγξτε τις επιφάνειες στεγανοποίησης. Βεβαιωθείτε ότι οι θύρες διασταυρούμενων ροών είναι καθαρές και ότι δεν υπάρχουν χαραγματιές στην επιφάνεια. Βλ. **Συντήρηση - Πιστόλι Fusion MMA PC**, σελίδα 46.

10. Προχωρήστε στην **Αποθήκευση του φυσιγγίου ρευστού**, σελίδα 52.

Επανεγκατάσταση ή αντικατάσταση του φυσιγγίου ρευστού PC

Προσδιορίστε το πρόβλημα στο φυσίγγιο ρευστού PC και καθορίστε τα επόμενα βήματα.

- **Εάν το πιστόλι δεν ψεκάζει χημικό όταν πατάτε τη σκανδάλη:** Εκτελέστε **Έλεγχος του φυσιγγίου ρευστού**, σελίδα 51.
- **Εάν το πιστόλι ψεκάζει μόνο ένα χημικό όταν πατάτε τη σκανδάλη:** Εκτελέστε **Έλεγχος του φυσιγγίου ρευστού**, σελίδα 51.
- **Εάν το πιστόλι πιτσιλίζει χημικό όταν απελευθερώνετε τη σκανδάλη:** Αντικαταστήστε το φυσίγγιο ρευστού. Εκτελέστε **Συναρμολόγηση του πιστολιού ψεκασμού**, σελίδα 15.

Έλεγχος του φυσιγγίου ρευστού

Εάν το πιστόλι δεν ψεκάζει χημικό, ή ψεκάζει μόνο ένα χημικό όταν πατάτε τη σκανδάλη, ελέγξτε το φυσίγγιο ρευστού PC για αντιδρόν χημικό στις πλευρικές στεγανοποιητικές επιφάνειες.

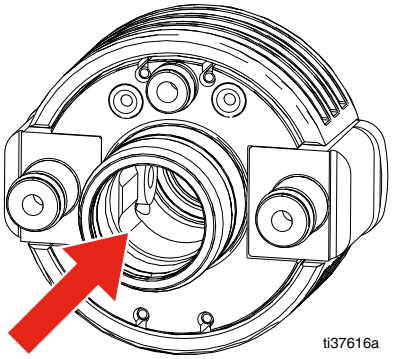

- **Εάν εντοπίσετε αντιδρόν χημικό κοντά στα πλευρικά στεγανοποιητικά**: Αντικαταστήστε το φυσίγγιο ρευστού. Εκτελέστε **Συναρμολόγηση του πιστολιού ψεκασμού**, σελίδα 15.

- **Εάν δεν εντοπίσετε αντιδρόν χημικό κοντά στα πλευρικά στεγανοποιητικά**: Εκτελέστε **Έλεγχος περιορισμού φυσιγγίου ρευστού**, σελίδα 51.

Έλεγχος περιορισμού φυσιγγίου ρευστού

Εάν δεν εντοπίσετε αντιδρόντα χημικά στο φυσίγγιο ρευστού, ελέγξτε για περιορισμό του φυσιγγίου ρευστού με το εργαλείο λίπανσης (21).

1. Εισάγετε το εργαλείο διαχωριστήρα (22) από την πίσω πλευρά του φυσιγγίου ρευστού PC (20) κατά τρόπο ώστε να σταθεί όρθιο. Το εργαλείο διαχωριστήρα (22) εμποδίζει το χημικό να φθάσει στη στεγανοποίηση της απέναντι πλευράς.

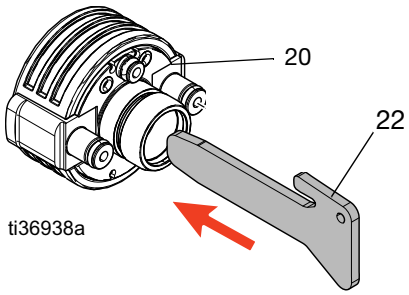

ΕΙΔΟΠΟΙΗΣΗ
Για να αποφύγετε την επιμόλυνση στο πιστόλι, μην ανταλλάσσετε τα εξαρτήματα συστατικού A με τα εξαρτήματα συστατικού B. Η επιμόλυνση μπορεί να οδηγήσει σε σκλήρυνση του υλικού στο πιστόλι. Το σκληρυμένο υλικό μπορεί να προκαλέσει ζημιά στις επιφάνειες στεγανοποίησης, να φράξει τους διαύλους ρευστού και να παρεμποδίσει τη λειτουργία του πιστολιού.

2. Οδηγήστε το εργαλείο λίπανσης (21) πάνω από τη θύρα ρευστού της πλευράς B και διοχετεύστε γράσο.

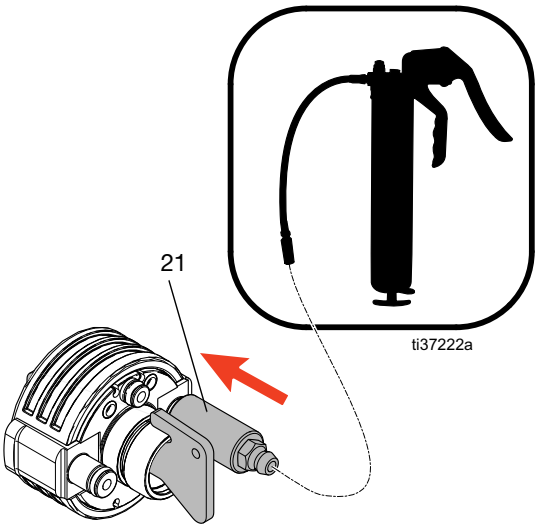

- **Αν βγει γράσο από το στεγανοποιητικό της εσωτερικής πλευράς:** Δεν υπάρχει εμπόδιο ούτε περιορισμός στον δίαυλο ροής και θα πρέπει να ξαναχρησιμοποιήσετε το φυσίγγιο.

- **Αν το εργαλείο λίπανσης ωθηθεί προς τα πίσω και έξω από τη θύρα ρευστού:** Ο δίαυλος ροής είναι φραγμένος και θα πρέπει να αντικαταστήσετε το φυσίγγιο.

3. Αφαιρέστε και καθαρίστε το εργαλείο λίπανσης (21) για να αποφύγετε τη μόλυνση και επαναλάβετε το προηγούμενο βήμα για την πλευρά A.

4. Αφαιρέστε το εργαλείο λίπανσης (21) και το εργαλείο διαχωριστήρα (22). Καθαρίστε και αποθηκεύστε μέχρι την επόμενη χρήση.

5. Εκτελέστε **Συναρμολόγηση του πιστολιού ψεκασμού**, σελίδα 15, για να αντικαταστήσετε ή να εγκαταστήσετε ξανά το φυσίγγιο ρευστού και να προετοιμάσετε το πιστόλι για ψεκασμό.

Αποθήκευση του φυσιγγίου ρευστού

Εάν φυσίγγιο ρευστού PC (20) που μπορεί να χρησιμοποιηθεί έχει εκτεθεί σε χημικό και αφαιρέθηκε από το πιστόλι, αποθηκεύστε το φυσίγγιο σε περιβάλλον χωρίς υγρασία.

1. Ξεπλύνετε τυχόν υπολείμματα του χημικού με συμβατό διαλύτη.
2. Βυθίστε το φυσίγγιο σε εγκεκριμένο υγρό αποθήκευσης. Βλ. **Εγκεκριμένα υγρά αποθήκευσης φυσιγγίου**, σελίδα 91.

ΕΙΔΟΠΟΙΗΣΗ
Για να αποτρέψετε τη σκλήρυνση υλικού στις επιφάνειες στεγανοποίησης και τους διαύλους, αποθηκεύετε τα φυσίγγια σε περιβάλλον χωρίς υγρασία. Η έκθεση στον αέρα μπορεί να οδηγήσει σε σκλήρυνση του υλικού. Το σκληρυμένο υλικό μπορεί να φράξει τους διαύλους και να προκαλέσει ζημιά στα στεγανοποιητικά.

ΕΙΔΟΠΟΙΗΣΗ
Οι δακτύλιοι O αέρα στο φυσίγγιο δεν είναι ανθεκτικοί στα χημικά. Η διαβροχή του φυσιγγίου σε διαλύτη θα προκαλέσει τη διόγκωση των δακτυλίων O.

Καθαρισμός της επιφάνειας του πιστολιού

Σκουπίστε το εξωτερικό του πιστολιού με συμβατό διαλύτη.

Καθαρισμός του προσαρμογέα μπεκ ψεκασμού

Διαβρέξτε τον προσαρμογέα μπεκ ψεκασμού σε συμβατό διαλύτη. Καθαρίστε τις οπές με τρυπάνι #58 (0,042).

Λίπανση

Λιπάνετε καλά όλους τους δακτύλιους O, τα στεγανοποιητικά και τα σπειρώματα. Λιπάνετε τα σπειρώματα και το εξωτερικό του δακτυλίου ασφάλισης (11). Για να παραγγείλετε λιπαντικό, βλ. **Λιπαντικό για τη διατήρηση του πιστολιού σε καλή κατάσταση**, σελίδα 90.

Ελέγξτε την ασφάλεια εμβόλου

1. Εκτελέστε τη **Διαδικασία εκτόνωσης πίεσης**, σελίδα 14.
2. Αποσυνδέστε τους σωλήνες αέρα (D) από τον συζεύκτη ταχείας ζεύξης σωλήνα αέρα (4) και αφαιρέστε την πολλαπλή ρευστού πιστολιού (12).

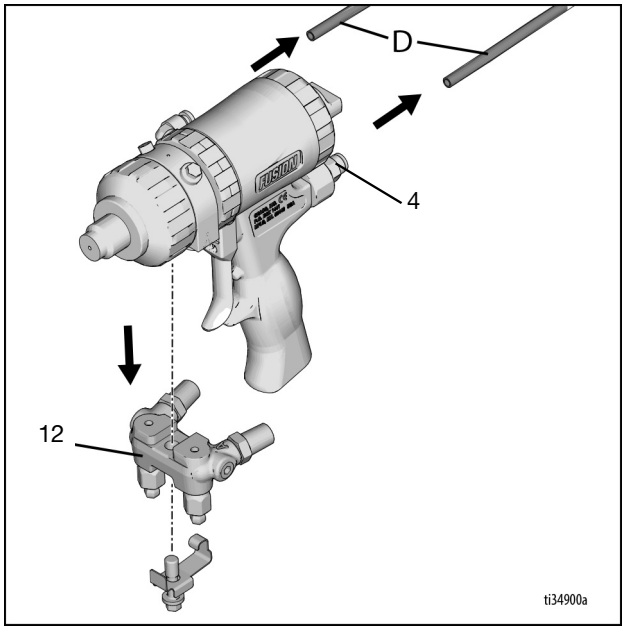

3. Ξεβιδώστε το πώμα κυλίνδρου (5). Κρατήστε τον αναστολέα εμβόλου (28) με κλειδί και ξεβιδώστε από την ασφάλεια (4). Ελέγξτε το ελατήριο (30) και τους δακτύλιους O (14, 24). Ανατρέξτε στο **Σχέδιο εξαρτημάτων - Πιστόλι**, σελίδα 74.

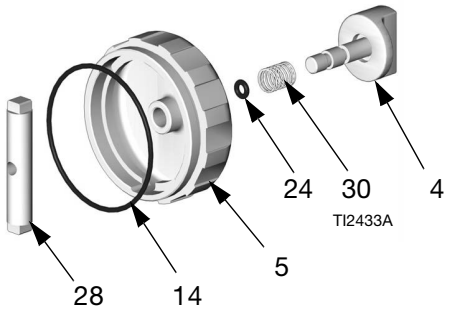

4. Λιπάνετε καλά τους δακτύλιους O και επανασυναρμολογήστε. Καθαρίστε τα σπειρώματα με διαλύτη ή αλκοόλη. Εφαρμόστε στεγανοποιητικό μέτριας ισχύος στα σπειρώματα αναστολέα (28) και επανασυναρμολογήστε.
5. Συνδέστε την πολλαπλή ρευστού. Συνδέστε τον αέρα. Θέστε ξανά το πιστόλι σε λειτουργία.

Αφαίρεση/επανεγκατάσταση πολλαπλής ρευστού πιστολιού

1. Κλείστε τις βαλβίδες ρευστού A και B.

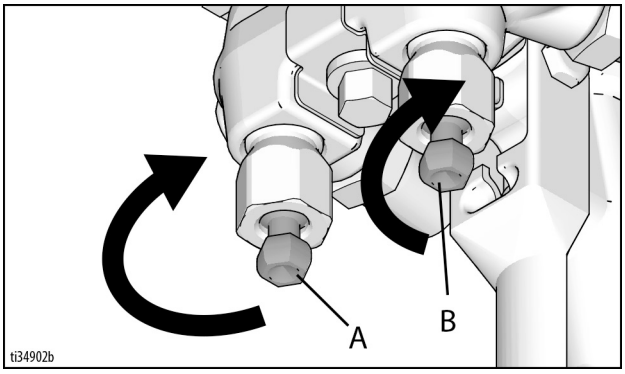

2. Χαλαρώστε το μπουλόνι συγκράτησης και αφαιρέστε την πολλαπλή ρευστού πιστολιού (12).

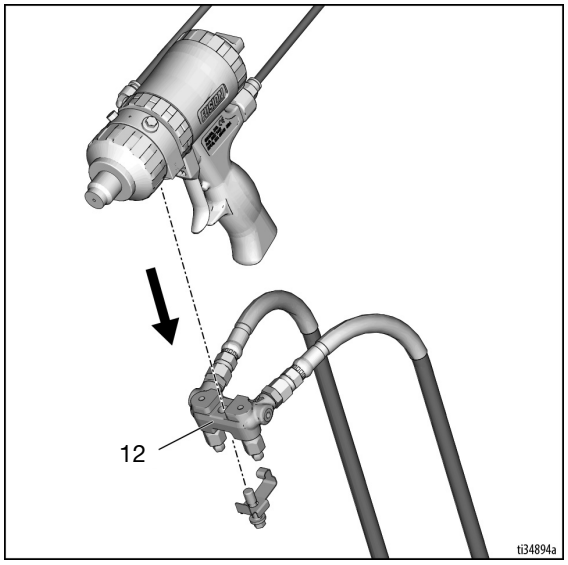

3. Για να επανασυνδέσετε την πολλαπλή ρευστού πιστολιού (12), σφίξτε το κεντρικό μπουλόνι στο περίβλημα ρευστού του πιστολιού Fusion.

Καθαρισμός πολλαπλής ρευστού πιστολιού

Καθαρίζετε τις όψεις στεγανοποίησης της πολλαπλής ρευστού πιστολιού με ακετόνη και βούρτσα, όποτε την αφαιρείτε από το πιστόλι. Φροντίστε να καθαρίσετε τις δύο θύρες ρευστού (X) στην άνω επιφάνεια επαφής. Προσέξτε να μην προκαλέσετε φθορές στις επίπεδες επιφάνειες στεγανοποίησης. Εάν οι επιφάνειες είναι εκτεθειμένες, καλύψτε τις με γράσο, για να τις στεγανοποιήσετε από την υγρασία.

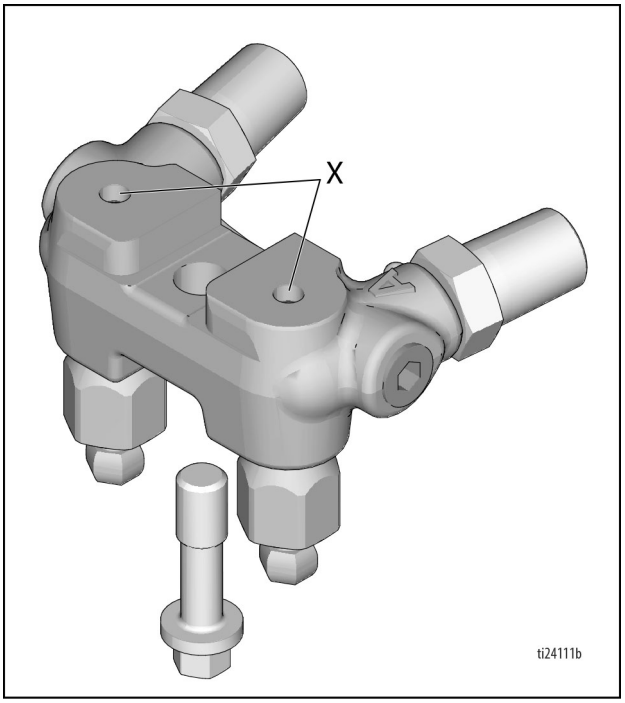

Καθαρισμός διαύλων

1. Εκτελέστε τη **Διαδικασία εκτόνωσης πίεσης**, σελίδα 14.
2. Εάν χρειάζεται, καθαρίστε τους διαύλους στο περίβλημα ρευστού και τη χειρολαβή με τρυπάνια. Ανατρέξτε στον **Πίνακας 1 και στο Εικ. 1** για τη διάμετρο και τη θέση των διαύλων.

Πίνακας 1: Διάμετροι διαύλων		
Περιγραφή διαύλων	**Γράμμα αναφοράς**	**Διάμετρος in. (mm)**
Προαιρετική είσοδος αέρα	ZB	7/16, 1/8 (11,0, 3,1)
Αέρας εκκαθάρισης	ZC	1/8 (3,1)
Αέρας εμβόλου	ZD, ZE	1/8 (3,1)
Εξαγωγή αέρα	ZF	11/32, 1/8 (8,7, 3,1)
Διάμετρος βαλβίδας αέρα	ZG	9/32 (7,1)
Αέρας καθαρισμού	ZH	3/32 (2,35)
Γράσο	ZJ	3/32 (2,35)
Αέρας εκκαθάρισης περιβλήματος ρευστού	ZK	5/32 (3,97)

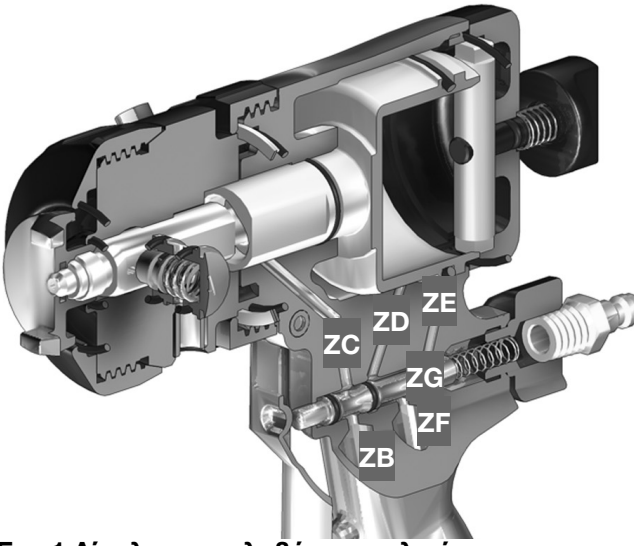

Εικ. 1 Δίαυλοι χειρολαβής πιστολιού

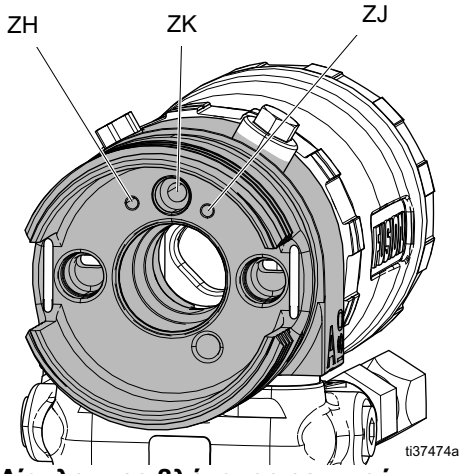

Εικ. 2 Δίαυλοι περιβλήματος ρευστού

Καθαρισμός σιγαστήρα

Αφαίρεση και καθαρισμός του σιγαστήρα με ακετόνη.

Ελέγξτε το έμβολο

1. Εκτελέστε τη **Διαδικασία εκτόνωσης πίεσης**, σελίδα 14.
2. Αποσυνδέστε τους σωλήνες αέρα (D) από τον συζεύκτη ταχείας ζεύξης σωλήνα αέρα (4) και αφαιρέστε την πολλαπλή ρευστού πιστολιού (12).

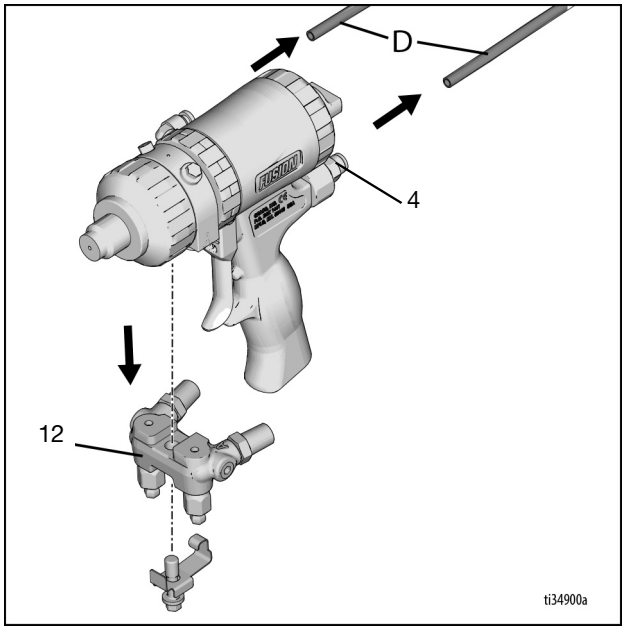

3. **Αποσυναρμολόγηση του μπροστινού άκρου του πιστολιού Fusion MMA PC**, σελίδα 56.
4. Ξεβιδώστε το πώμα κυλίνδρου (5) και ελέγξτε το δακτύλιο O (14). Ανατρέξτε στο **Σχέδιο εξαρτημάτων - Πιστόλι**, σελίδα 74.

5. Πιέστε τον άξονα εμβόλου για να αφαιρέσετε το έμβολο (15). Ελέγξτε το δακτύλιο O εμβόλου (16) και το δακτύλιο O του άξονα (17). Ανατρέξτε στο **Σχέδιο εξαρτημάτων - Πιστόλι**, σελίδα 74.

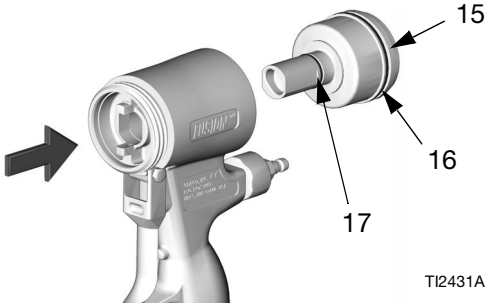

6. Λιπάνετε καλά τους δακτύλιους O του εμβόλου. Επανατοποθετήστε το έμβολο. Ο άξονας είναι διαμορφωμένος για τη σωστή συναρμολόγηση. Πιέστε καλά ώστε να καθίσει το έμβολο.

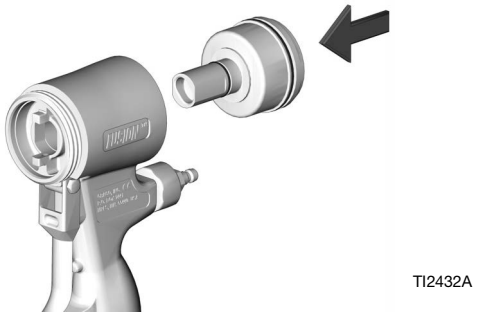

7. Τοποθετήστε το πώμα κυλίνδρου (5). Ανατρέξτε στο **Σχέδιο εξαρτημάτων - Πιστόλι**, σελίδα 74.

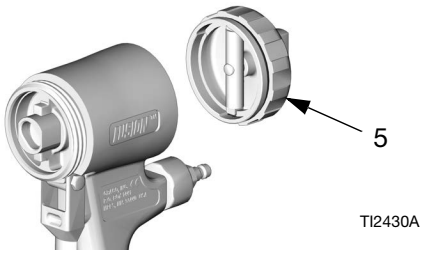

8. **Επανασυναρμολόγηση του μπροστινού άκρου του πιστολιού Fusion MMA PC**, σελίδα 56.

9. Συνδέστε την πολλαπλή ρευστού. Συνδέστε τον αέρα. Θέστε ξανά το πιστόλι σε λειτουργία.

Έλεγχος της βαλβίδας αέρα

1. Εκτελέστε τη **Διαδικασία εκτόνωσης πίεσης**, σελίδα 14.

2. Αποσυνδέστε τους σωλήνες αέρα (D) από τον συζεύκτη ταχείας ζεύξης σωλήνα αέρα (4) και αφαιρέστε την πολλαπλή ρευστού πιστολιού (12).

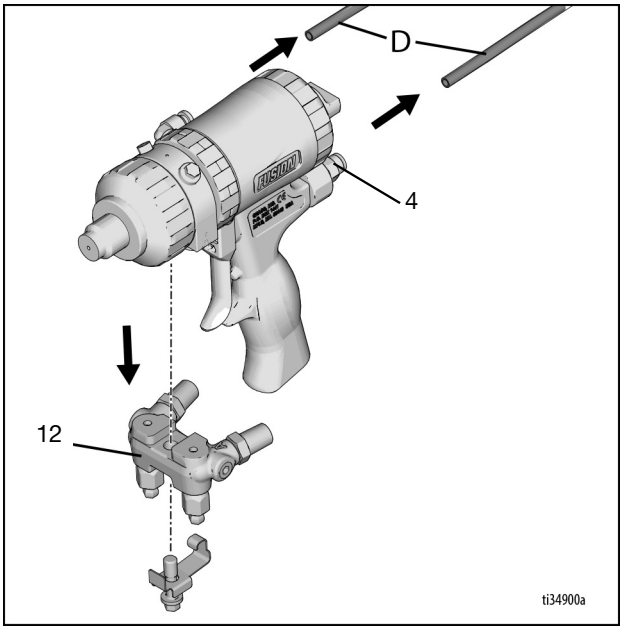

3. Ξεβιδώστε το πώμα βαλβίδας αέρα (2) και αφαιρέστε το ελατήριο (31). Χρησιμοποιήστε εργαλείο μικρής διαμέτρου, πιέστε τον εμβολίσκο (32) έξω από το μπροστινό μέρος. Ελέγξτε τους δακτύλιους O (24). Ανατρέξτε στο **Σχέδιο εξαρτημάτων - Πιστόλι**, σελίδα 74.

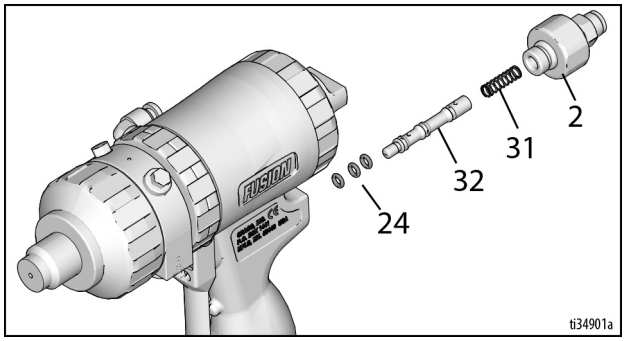

4. Λιπάνετε καλά τους δακτύλιους O και επανασυναρμολογήστε. Βιδώστε το πώμα (2) με ροπή 14-15 N•m (125-135 in-lb).

5. Συνδέστε την πολλαπλή ρευστού. Συνδέστε τον αέρα. Θέστε ξανά το πιστόλι σε λειτουργία.

Αποσυναρμολόγηση του μπροστινού άκρου του πιστολιού Fusion MMA PC

1. Εκτελέστε τη **Διαδικασία εκτόνωσης πίεσης**, σελίδα 14.

2. Εκτελέστε **Έκπλυση πιστολιού**, σελίδα 47.

ΕΙΔΟΠΟΙΗΣΗ
Εάν ο δακτύλιος ασφάλισης (15) κολλήσει λόγω συσσώρευσης υλικού, μην τον πιέζετε στρέφοντας ολόκληρο το μπροστινό άκρο. Οι γλωττίδες τοποθέτησης ενδέχεται να σπάσουν. Διαβρέξτε το μπροστινό άκρο του πιστολιού με διαλύτη για να μαλακώσετε το υλικό και να απελευθερώσετε το δακτύλιο ασφάλισης.

3. Ξεβιδώστε το δακτύλιο ασφάλισης (15) μέχρις ότου να χαλαρώσει το μπροστινό άκρο του πιστολιού. Στρέψτε το περίβλημα ρευστού (6) κατά 1/8 αριστερόστροφα. Ξεβιδώστε πλήρως το δακτύλιο ασφάλισης και αφαιρέστε το μπροστινό άκρο του πιστολιού.

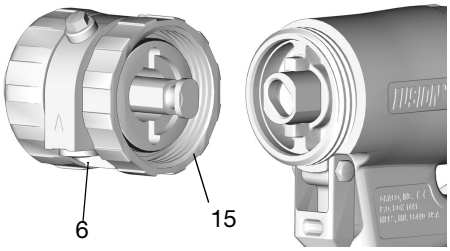

Επανασυναρμολόγηση του μπροστινού άκρου του πιστολιού Fusion MMA PC

Η εσφαλμένη σύνδεση του μπροστινού άκρου μπορεί να προκαλέσει σοβαρό τραυματισμό λόγω έγχυσης στο δέρμα. Για να αποφύγετε την πρόκληση τραυματισμού, βεβαιωθείτε ότι το μπροστινό άκρο είναι συνδεδεμένο με ασφάλεια και ότι ο δακτύλιος ασφάλισης έχει εφαρμόσει στη χειρολαβή προτού χρησιμοποιήσετε το πιστόλι.

1. Ασφαλίστε την ασφάλεια του εμβόλου (11). Βλ. **Ασφάλεια εμβόλου**, σελίδα 11.

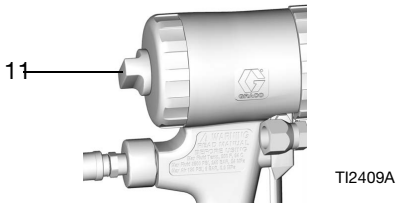

2. Ωθήστε τον προσαρμογέα μπεκ ψεκασμού (3) μέχρι να έλθει στο ίδιο επίπεδο με το μπροστινό άκρο του πιστολιού. Αυτό διασφαλίζει ότι ο θάλαμος μείγματος βρίσκεται εντελώς πίσω.

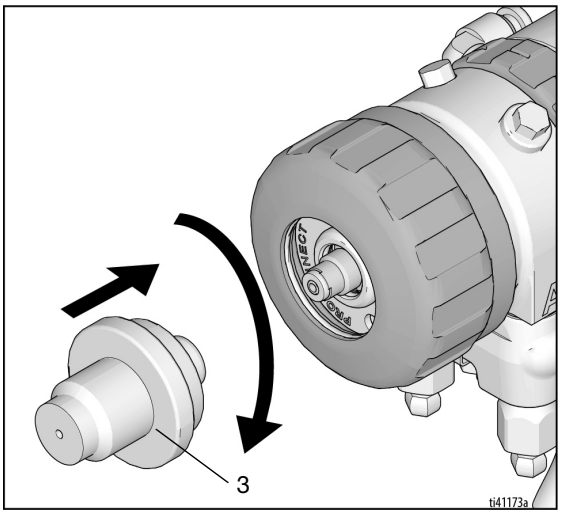

3. Βεβαιωθείτε ότι ο δακτύλιος O (21) είναι στη θέση του (ανατρέξτε στο **Σχέδιο εξαρτημάτων - Πιστόλι**, σελίδα 74). Λιπάνετε καλά το δακτύλιο O, τα σπειρώματα του δακτυλίου O (15), τη χειρολαβή (H) και το εξωτερικό του δακτυλίου ασφάλισης. Προσανατολίστε το περίβλημα ρευστού (6) όπως απαιτείται για την επιθυμητή τοποθέτηση της πολλαπλής ρευστού (απεικονίζεται η τοποθέτηση στη βάση).

4. Εισάγετε το διαμορφωμένο άκρο του θαλάμου μείγματος (13) στην υποδοχή (X). Βιδώστε το δακτύλιο ασφάλισης στη χειρολαβή όσο το δυνατόν περισσότερο με το χέρι.

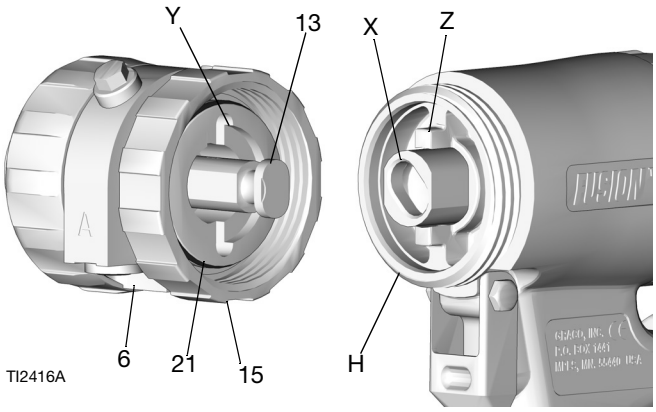

5. Στρέψτε το περίβλημα ρευστού (6) κατά 1/8 δεξιόστροφα ώστε να ασφαλίσουν οι υποδοχές (Y) και οι γλωττίδες (Z). Ωθήστε το μπροστινό άκρο και βεβαιωθείτε ότι έχει «καθίσει» σωστά. Συνεχίστε να βιδώνετε, με ιδιαίτερη προσοχή, το δακτύλιο ασφάλισης (15) στη χειρολαβή (H). Όταν συναρμολογηθεί σωστά, ο δακτύλιος ασφάλισης έχει «πιάσει» στη χειρολαβή.

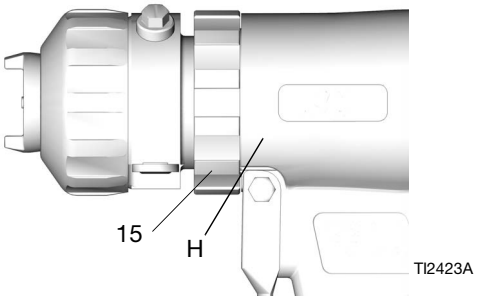

Συντήρηση - LineLazer V 200MMA 1:1

Περιοδική συντήρηση

ΚΑΘΗΜΕΡΙΝΑ: Μετά από κάθε χρήση, πλένετε διεξοδικά το πιστόλι και τα εξαρτήματα με ακετόνη.

ΚΑΘΗΜΕΡΙΝΑ: Ελέγξτε τους αγωγούς αέρα για βατότητα. Βεβαιωθείτε ότι δεν επιστρέφει βαφή στον ελαστικό σωλήνα αέρα/συνδετικά εξαρτήματα.

ΚΑΘΗΜΕΡΙΝΑ: Ελέγχετε τη στάθμη του λαδιού του κινητήρα και συμπληρώστε εφόσον χρειάζεται.

ΚΑΘΗΜΕΡΙΝΑ: Ελέγχετε τη στάθμη του υδραυλικού λαδιού και συμπληρώνετε εφόσον χρειάζεται.

ΚΑΘΗΜΕΡΙΝΑ: Ελέγχετε τον εύκαμπτο σωλήνα για τυχόν φθορές και βλάβες.

ΚΑΘΗΜΕΡΙΝΑ: Ελέγχετε τη σωστή λειτουργία της ασφάλειας του πιστολιού.

ΚΑΘΗΜΕΡΙΝΑ: Ελέγχετε τη σωστή λειτουργία της βαλβίδας αποστράγγισης προέγχυσης/ψεκασμού.

ΚΑΘΗΜΕΡΙΝΑ: Ελέγξτε και γεμίστε την δεξαμενή αερίου.

ΚΑΘΗΜΕΡΙΝΑ: Ελέγχετε τη σύσφιξη της αντλίας βαφής.

ΚΑΘΗΜΕΡΙΝΑ: Συμπληρώνετε τη στάθμη TSL στο περικόχλιο στεγανοποίησης της αντλίας βαφής για να συμβάλετε στην αποτροπή συσσώρευσης υλικού στον άξονα εμβόλου και πρώιμης φθοράς του στεγανοποιητικού.

ΜΕΤΑ ΑΠΟ ΤΙΣ ΠΡΩΤΕΣ 20 ΩΡΕΣ ΛΕΙΤΟΥΡΓΙΑΣ: Αποστραγγίστε το λάδι κινητήρα και ξαναγεμίστε με καθαρό λάδι. Για το σωστό ιξώδες του λαδιού, ανατρέξτε στο Εγχειρίδιο χρήσης για τους κινητήρες Honda.

ΕΒΔΟΜΑΔΙΑΙΑ: Αφαιρείτε το κάλυμμα του φίλτρου αέρα του κινητήρα και καθαρίζετε το στοιχείο. Αντικαταστήστε, εάν χρειάζεται. Σε περίπτωση χρήσης σε ιδιαίτερα σκονισμένο χώρο, ελέγχετε καθημερινά το φίλτρο.

ΕΒΔΟΜΑΔΙΑΙΑ/ΚΑΘΗΜΕΡΙΝΑ: Αφαιρείτε τυχόν κατάλοιπα από τον άξονα της υδραυλικής αντλίας.

ΜΕΤΑ ΑΠΟ ΚΑΘΕ 100 ΩΡΕΣ ΛΕΙΤΟΥΡΓΙΑΣ: Αλλάξτε το λάδι του κινητήρα. Για το σωστό ιξώδες του λαδιού, ανατρέξτε στο Εγχειρίδιο χρήσης για τους κινητήρες Honda.

ΕΞΑΜΗΝΙΑΙΑ: Ελέγχετε τη φθορά του ιμάντα. Αντικαταστήστε εφόσον είναι απαραίτητο.

ΕΤΗΣΙΑ Ή ΚΑΘΕ 2000 ΩΡΕΣ: Αντικαταστήστε τον ιμάντα.

ΜΕΤΑ ΑΠΟ ΚΑΘΕ 500 ΩΡΕΣ Ή 3 ΜΗΝΕΣ ΛΕΙΤΟΥΡΓΙΑΣ: Αντικαθιστάτε το υδραυλικό λάδι και το φίλτρο. Χρησιμοποιείτε υδραυλικό λάδι Graco 169236 (5 γαλόνια/20 λίτρα) ή 207428 (1 γαλόνι/3,8 λίτρα) και το αντίστοιχο φίλτρο (κωδ. 246173). Το χρονικό διάστημα αλλαγής λαδιού εξαρτάται από τις περιβαλλοντικές συνθήκες.

ΜΠΟΥΖΙ: Χρησιμοποιείτε μόνο μπουζί BPR6ES (NGK) ή W20EPR--U (NIPPONDENSO). Διάκενο μπουζί: 0,7 έως 0,8 mm (0,028 έως 0,031 in.). Χρησιμοποιήστε σπίθο-μπουζόκλειδο κατά την εγκατάσταση και την αφαίρεση του μπουζί.

Τροχίσκος

1. Μια φορά το χρόνο, σφίγγετε το περικόχλιο κάτω από το καπάκι προστασίας από τη σκόνη έως ότου η ελατηριωτή ροδέλα φτάσει στο χαμηλότερο σημείο. Στη συνέχεια, στρέψτε το περικόχλιο προς την αντίθετη κατεύθυνση κατά 1/2 έως 3/4 της στροφής.

2. Μία φορά τον μήνα λιπαίνετε το ρουλεμάν των τροχών.

3. Ελέγχετε τον πείρο για φθορές. Εάν ο πείρος έχει φθαρεί, ο τροχός θα παρουσιάζει αστάθεια. Αντιστρέψτε ή αντικαταστήστε τον πείρο, όπως απαιτείται.

4. Ελέγχετε, όποτε απαιτείται, την ευθυγράμμιση των τροχών. Για ευθυγράμμιση, βλέπε σελίδα 27.

Ανακύκλωση και απόρριψη

Απόρριψη επαναφορτιζόμενων μπαταριών

Μην απορρίπτετε τις μπαταρίες στα οικιακά απορρίμματα. Ανακυκλώνετε τις μπαταρίες σύμφωνα με τους τοπικούς κανονισμούς. Στις ΗΠΑ και τον Καναδά, καλέστε το 1-800-822-8837 για να ενημερωθείτε σχετικά με τις τοποθεσίες ανακύκλωσης ή μεταβείτε στον δικτυακό τόπο www.call2recycle.org.

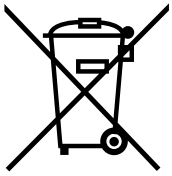
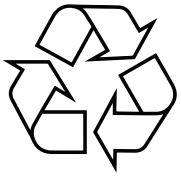

Τέλος κύκλου ζωής προϊόντος

Στο τέλος του ωφέλιμου κύκλου ζωής του προϊόντος, αποσυναρμολογήστε και ανακυκλώστε το προϊόν με υπεύθυνο τρόπο.

- Εκτελέστε τη **Διαδικασία εκτόνωσης πίεσης**, σελίδα 14.
- Αποστραγγίστε και απορρίψτε τα υγρά σύμφωνα με τους ισχύοντες κανονισμούς. Ανατρέξτε στο δελτίο δεδομένων του παρασκευαστή των υλικών.
- Αφαιρέστε τους κινητήρες, τις μπαταρίες, τις πλακέτες κυκλωμάτων, τις LCD (οθόνες υγρών κρυστάλλων) και άλλα ηλεκτρονικά εξαρτήματα. Ανακυκλώστε σύμφωνα με τους ισχύοντες κανονισμούς.
- Μην απορρίπτετε τις μπαταρίες ή τα ηλεκτρονικά εξαρτήματα μαζί με οικιακά ή εμπορικά απορρίμματα.

- Παραδώστε το εναπομείναν προϊόν σε εγκαταστάσεις ανακύκλωσης.

Αλλαγή υδραυλικού λαδιού/φίλτρου

Αφαίρεση

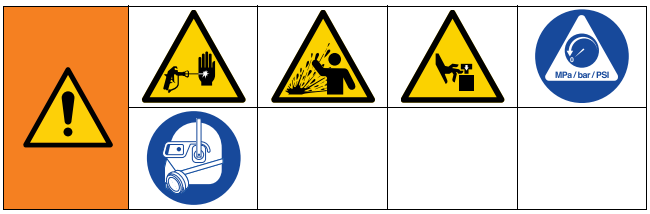

1. Εκτελέστε τη **Διαδικασία εκτόνωσης πίεσης**, σελίδα 14.
2. Τοποθετήστε το δοχείο συλλογής ή υφάσματα κάτω από το μηχάνημα ψεκασμού για τη συλλογή του υδραυλικού λαδιού που αποστραγγίζεται.
3. Αφαιρέστε την τάπα αποστράγγισης. Αφήστε το υδραυλικό λάδι να στραγγίσει.
4. Ξεβιδώστε αργά το φίλτρο λαδιού (418). Το λάδι ρέει στην αυλάκωση και εξέρχεται από πίσω.

Τοποθέτηση

1. Απλώστε ένα λεπτό στρώμα λαδιού στο παρέμβυσμα του φίλτρου λαδιού. Τοποθετήστε την τάπα αποστράγγισης και το φίλτρο λαδιού. Σφίξτε το φίλτρο κατά 3/4 της στροφής μετά την επαφή του στεγανοποιητικού παρεμβύσματος με τη βάση.
2. Γεμίστε το δοχείο με συνθετικό υδραυλικό λάδι Graco, ISO 46.
3. Ελέγξτε τη στάθμη του λαδιού.

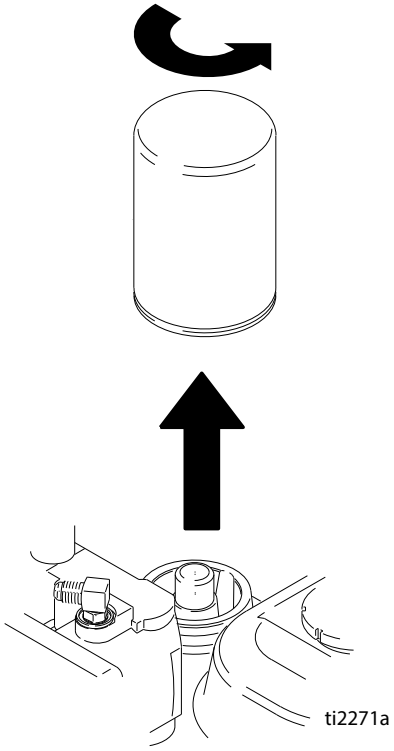

Αντιμετώπιση προβλημάτων

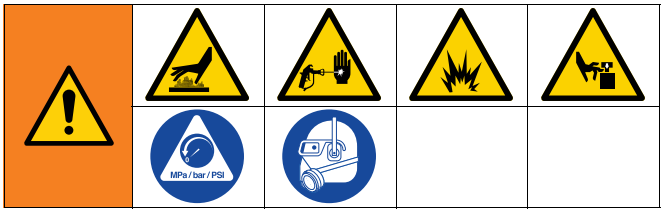

Πρόβλημα	Αιτία	Λύση
Ο βενζινοκινητήρας δεν παίρνει εύκολα μπροστά (δεν ξεκινά).	Η υδραυλική πίεση είναι πολύ υψηλή.	Στρέψτε το κουμπί ελέγχου της υδραυλικής πίεσης αριστερόστροφα στη χαμηλότερη τιμή.
Ο κινητήρας δεν ξεκινάει.	Ο διακόπτης του κινητήρα βρίσκεται στη θέση OFF.	Θέστε τον διακόπτη του κινητήρα στη θέση ON.
	Έχει τελειώσει το καύσιμο.	Ξαναγεμίστε τη δεξαμενή καυσίμου. Βλέπε Εγχειρίδιο Χρήστη για Κινητήρες Honda.
	Χαμηλή στάθμη λαδιού κινητήρα.	Προσπαθήστε να βάλετε μπροστά τον κινητήρα. Εάν χρειάζεται, συμπληρώστε λάδι. Βλέπε Εγχειρίδιο Χρήστη για Κινητήρες Honda.
	Το μπουζοκαλώδιο αποσυνδέθηκε ή έχει υποστεί βλάβη.	Συνδέστε το μπουζοκαλώδιο ή αντικαταστήστε το μπουζί.
	Ο κινητήρας είναι κρύος.	Χρησιμοποιήστε το τσοκ του αέρα.
	Ο μοχλός διακοπής καυσίμου βρίσκεται στη θέση OFF.	Φέρτε τον μοχλό στη θέση ON.
	Υπάρχει διαρροή λαδιού στο θάλαμο καύσης.	Αφαιρέστε το μπουζί. Τραβήξτε τον εκκινητήρα 3 με 4 φορές. Καθαρίστε ή αντικαταστήστε το μπουζί. Βάλτε μπροστά τον κινητήρα. Διατηρείτε το μηχάνημα ψεκασμού σε όρθια θέση για να αποφεύγετε τη διαρροή λαδιού.
Ο κινητήρας λειτουργεί, αλλά δεν λειτουργεί η αντλία βαφής.	Η βαλβίδα της αντλίας βρίσκεται στη θέση OFF.	Θέστε τον διακόπτη της βαλβίδας στη θέση ON.
	Πολύ χαμηλή ρύθμιση πίεσης.	Στρέψτε το χειριστήριο ρύθμισης της πίεσης δεξιόστροφα, για να αυξήσετε την πίεση.
	Το φίλτρο ρευστού είναι ακάθαρτο.	Καθαρίστε το φίλτρο.
	Το μπεκ ή το φίλτρο του μπεκ είναι φραγμένο.	Καθαρίστε το μπεκ ή το φίλτρο του μπεκ. Βλ. εγχειρίδιο πιστολιού ψεκασμού.
	Ο άξονας του εμβόλου της αντλίας βαφής έχει κολλήσει λόγω ξεραμένης μπογιάς.	Επισκευάστε την αντλία. Ανατρέξτε στο εγχειρίδιο της αντλίας.
	Φθαρμένος ιμάντας, σπασμένος ή εκτός τροχαλίας.	Αντικαταστήστε.
	Η ποσότητα του υδραυλικού υγρού είναι πολύ μικρή.	Διακόψτε τη λειτουργία του μηχανήματος ψεκασμού. Προσθέστε υδραυλικό υγρό.
	Ο υδραυλικός κινητήρας δεν μετακινείται.	ΚΛΕΙΣΤΕ τη βαλβίδα της αντλίας. Μειώστε την πίεση. Σβήστε τον κινητήρα. Μετακινήστε τη ράβδο προς τα πάνω ή προς τα κάτω μέχρι να κινηθεί ο υδραυλικός κινητήρας.
Η αντλία βαφής λειτουργεί, αλλά η απόδοση στην έξοδο είναι χαμηλή.	Η μπίλια του εμβόλου δεν εφαρμόζει σωστά.	Επισκευάστε την μπίλια του εμβόλου. Ανατρέξτε στο εγχειρίδιο της αντλίας.
	Φθαρμένα ή κατεστραμμένα στεγανοποιητικά εμβόλου.	Αντικαταστήστε τα στεγανοποιητικά. Ανατρέξτε στο εγχειρίδιο της αντλίας.

Πρόβλημα	Αιτία	Λύση
Η αντλία βαφής λειτουργεί, αλλά η απόδοση είναι μειωμένη στη διαδρομή καθόδου ή/και στις δύο διαδρομές.	Έχει φράξει το φίλτρο σήτας.	Καθαρίστε το φίλτρο.
	Φθαρμένος ή κατεστραμμένος δακτύλιος O στην αντλία.	Αντικαταστήστε τον δακτύλιο O. Ανατρέξτε στο εγχειρίδιο της αντλίας.
	Η μπίλια της βαλβίδας αναρρόφησης είναι εγκλωβισμένη σε υλικό ή δεν επικάθεται σωστά.	Καθαρίστε τη βαλβίδα εισαγωγής. Ανατρέξτε στο εγχειρίδιο της αντλίας.
	Οι στροφές του κινητήρα είναι πολύ χαμηλές.	Αυξήστε την τιμή στην οποία έχει ρυθμιστεί ο μοχλός γκαζιού.
	Ο σωλήνας αναρρόφησης παρουσιάζει διαρροή αέρα.	Σφίξτε το σωλήνα αναρρόφησης.
	Πολύ χαμηλή ρύθμιση πίεσης.	Αυξήστε την πίεση.
	Το φίλτρο ρευστού, το φίλτρο του μπεκ ή το μπεκ είναι φραγμένα ή ακάθαρτα.	Καθαρίστε το φίλτρο.
	Σημαντική πτώση της πίεσης στον εύκαμπτο σωλήνα με βαρέα υλικά.	Χρησιμοποιήστε εύκαμπτο σωλήνα μεγαλύτερης διαμέτρου ή/και μειώστε το συνολικό μήκος του. Η χρήση εύκαμπτου σωλήνα 1/4 in. με μήκος άνω των 30 μέτρων (100 ft.) μειώνει σημαντικά την απόδοση του μηχανήματος ψεκασμού. Χρησιμοποιήστε εύκαμπτο σωλήνα 3/8 in. για βέλτιστη απόδοση (ελάχιστο μήκος 6,7 μέτρα/22 ft).
Δυσκολία στην προέγχυση της αντλίας.	Αέρας στην αντλία ή τον εύκαμπτο σωλήνα.	Ελέγξτε και σφίξτε όλες τις συνδέσεις των σωλήνων παροχής ρευστού. Κατά την προέγχυση, μειώνετε την ταχύτητα του κινητήρα και περιστρέφετε την αντλία όσο το δυνατόν πιο αργά.
	Διαρροή στη βαλβίδα εισαγωγής.	Καθαρίστε τη βαλβίδα εισαγωγής. Βεβαιωθείτε ότι η έδρα της μπίλιας δεν φέρει αμυχές ή φθορές και ότι η μπίλια εφαρμόζει σωστά. Επανασυναρμολογήστε τη βαλβίδα.
	Τα στεγανοποιητικά της αντλίας έχουν φθαρεί.	Αντικαταστήστε τα στεγανοποιητικά της αντλίας. Ανατρέξτε στο εγχειρίδιο της αντλίας.
	Το χρώμα είναι πολύ πηκτό.	Αραιώστε το χρώμα ακολουθώντας τις συστάσεις του προμηθευτή.
	Οι στροφές του κινητήρα είναι πολύ υψηλές.	Μειώστε την τιμή στην οποία έχει ρυθμιστεί ο μοχλός του γκαζιού πριν προβείτε σε προέγχυση της αντλίας.
Μεγάλη ταχύτητα κινητήρα χωρίς φορτίο.	Σφάλμα στη ρύθμιση του γκαζιού.	Ρυθμίστε τον μοχλό γκαζιού στις 3700 - 3800 στροφές ανά λεπτό χωρίς φορτίο.
	Φθορά στον ρυθμιστή του κινητήρα.	Αντικαταστήστε ή επισκευάστε τον ρυθμιστή του κινητήρα.
Η οθόνη δείχνει χαμηλή πίεση αναμονής ή λειτουργίας.	Νέα αντλία ή νέα στεγανοποιητικά.	Η εναρκτήρια περίοδος της αντλίας χρειάζεται έως 100 γαλόνια υλικού.
	Βλάβη μορφομετατροπέα.	Αντικαταστήστε τον μορφομετατροπέα.
Υπερβολική διαρροή χρώματος στο περικόχλιο στεγανοποίησης του στομίου.	Το περικόχλιο στεγανοποίησης του στομίου είναι χαλαρό.	Αφαιρέστε τον αποστάτη του περικοχλίου στεγανοποίησης του στομίου. Σφίξτε το περικόχλιο στεγανοποίησης του στομίου όσο χρειάζεται για να σταματήσει η διαρροή.
	Φθαρμένα ή κατεστραμμένα στεγανοποιητικά στομίου.	Αντικαταστήστε τα στεγανοποιητικά. Ανατρέξτε στο εγχειρίδιο της αντλίας.
	Φθαρμένος ή κατεστραμμένος άξονας αντλίας βαφής.	Αντικαταστήστε τον άξονα. Ανατρέξτε στο εγχειρίδιο της αντλίας.

Πρόβλημα	Αιτία	Λύση
Παρατηρείται εκτόξευση ρευστού από το πιστόλι.	Αέρας στην αντλία ή τον εύκαμπτο σωλήνα.	Ελέγξτε και σφίξτε όλες τις συνδέσεις των σωλήνων παροχής υγρού. Εκτελέστε προέγχυση της αντλίας.
	Το μπεκ έχει φράξει μερικώς.	Καθαρίστε το μπεκ.
	Η παροχή ρευστού είναι χαμηλή ή το ρευστό έχει εξαντληθεί.	Ξαναγεμίστε το σύστημα τροφοδοσίας υγρού. Εκτελέστε προέγχυση της αντλίας. Ελέγχετε τακτικά την παροχή ρευστού ώστε η αντλία να μην λειτουργεί χωρίς ρευστό.
	Ανεπαρκής πίεση αέρα	Αυξήστε την ταχύτητα του κινητήρα, ελέγξτε τον προσαρμογέα μπεκ ψεκασμού και τις συνδέσεις αέρα.
Υπερβολική διαρροή γύρω από την ψήκτρα επαφής του εμβόλου του υδραυλικού κινητήρα.	Ο στεγανοποιητικός δακτύλιος του εμβόλου φέρει φθορές ή βλάβες.	Αντικαταστήστε αυτά τα εξαρτήματα.
Η παροχή ρευστού είναι χαμηλή.	Υπερβολικά χαμηλή ρύθμιση της πίεσης.	Αυξήστε την πίεση.
	Το φίλτρο εξόδου της αντλίας βαφής (εφόσον χρησιμοποιείται) είναι βρώμικο ή φραγμένο.	Καθαρίστε το φίλτρο.
	Ο αγωγός αναρρόφησης δεν είναι καλά στερεωμένος στο στόμιο εισόδου της αντλίας.	Σφίξτε.
	Ο υδραυλικός κινητήρας φέρει φθορές ή βλάβες.	Επιστρέψτε το μηχάνημα ψεκασμού στον διανομέα της Graco για επισκευή.
	Μεγάλη πτώση της πίεσης στον εύκαμπτο σωλήνα παροχής ρευστού.	Χρησιμοποιήστε μεγαλύτερη διάμετρο για εύκαμπτο σωλήνα μικρότερου μήκους.
Το μηχάνημα ψεκασμού υπερθερμαίνεται.	Συσσώρευση χρώματος στα υδραυλικά μέρη.	Καθαρίστε.
	Η στάθμη του λαδιού είναι χαμηλή.	Συμπληρώστε λάδι.
Υπερβολικός θόρυβος στην υδραυλική αντλία.	Χαμηλή στάθμη υδραυλικού λαδιού.	Διακόψτε τη λειτουργία του μηχανήματος ψεκασμού. Προσθέστε ρευστό.
Ο όγκος ρευστού δεν προσμετράται στον μετρητή γαλονιών (λίτρων).	Η πίεση ρευστού δεν είναι αρκετά υψηλή.	Για να προσμετράται ο όγκος στον μετρητή, η πίεση πρέπει να υπερβαίνει τα 800 psi (55 bar).
	Σπασμένο ή αποσυνδεδεμένο καλώδιο μετρητή αντλίας, και στις δύο αντλίες.	Ελέγξτε τα καλώδια και τις συνδέσεις. Αντικαταστήστε τυχόν σπασμένα καλώδια.
	Απολεσθείς ή κατεστραμμένος μαγνήτης.	Επανατοποθετήστε ή αντικαταστήστε τον μαγνήτη στην αντλία, ανατρέξτε στο εγχειρίδιο Εξαρτημάτων (εξαρτήματα αντλίας) για τη θέση του μαγνήτη.
	Δυσλειτουργία αισθητήρα, και στις δύο αντλίες.	Αντικαταστήστε τον αισθητήρα.
Το μηχάνημα ψεκασμού λειτουργεί, αλλά δεν λειτουργεί η οθόνη.	Εσφαλμένη σύνδεση πίνακα ελέγχου και οθόνης.	Αφαιρέστε την οθόνη και επανασυνδέστε την.
	Βλάβη στην οθόνη.	Αντικαταστήστε την οθόνη.
Η απόσταση δεν προσμετράται σωστά [Η Measure mode (Λειτουργία μέτρησης) δεν θα είναι ακριβής και οι στροφές θα είναι εσφαλμένες].	Δεν έχει πραγματοποιηθεί βαθμονόμηση στο μηχάνημα.	Εκτελέστε τη διαδικασία βαθμονόμησης.
	Η πίεση στα πίσω ελαστικά είναι υπερβολικά χαμηλή ή υπερβολικά υψηλή.	Ρυθμίστε την πίεση των ελαστικών σε 55 +/- 5 psi (380 +/- 34kPa).
	Λείπει ή έχει υποστεί ζημιά η οδόντωση του γραναζιού (δεξιά πλευρά όταν στέκεστε στην πλατφόρμα).	Αντικαταστήστε το γρανάζι/πλήμνη τροχού.
	Ο αισθητήρας απόστασης είναι χαλαρός ή έχει σπάσει.	Επανασυνδέστε ή αντικαταστήστε τον αισθητήρα.
Δεν πραγματοποιείται υπολογισμός των mil ή ο υπολογισμός είναι εσφαλμένος.	Αισθητήρας απόστασης.	Βλέπε «Ο αισθητήρας απόστασης δεν λειτουργεί κανονικά».
	Μετρητής γαλονιών.	Βλέπε «Ο όγκος ρευστού δεν προσμετράται στον μετρητή γαλονιών (λίτρων)».
	Δεν έχει καθοριστεί το πλάτος γραμμής.	Ρυθμίστε το πλάτος γραμμής στην κύρια οθόνη διαγράμμισης.
	Ελαττωματικός ή φθαρμένος πίνακας ελέγχου.	Αντικαταστήστε την πλακέτα ελέγχου.
Το ρευστό αρχίζει να ψεκάζεται αφού εμφανιστεί στην οθόνη το εικονίδιο ψεκασμού.	Ο διακόπτης δεν έχει τοποθετηθεί σωστά.	Στρέψτε τον κοχλία αριστερόστροφα έως ότου το εικονίδιο ψεκασμού εμφανίζεται ταυτόχρονα με τον ψεκασμό ρευστού, σελίδα 25.

Πρόβλημα	Αιτία	Λύση
Το εικονίδιο ψεκασμού δεν εμφανίζεται στην οθόνη κατά τον ψεκασμό ρευστού.	Χαλαρός συνδετήρας.	Ελέγξτε εάν ο συνδετήρας 5 ακίδων και ο διακόπτης γλωττίδας είναι σωστά συνδεδεμένα.
	Ο διακόπτης δεν έχει τοποθετηθεί σωστά.	Στρέψτε τον κοχλία αριστερόστροφα έως ότου το εικονίδιο ψεκασμού εμφανίζεται ταυτόχρονα με τον ψεκασμό ρευστού, σελίδα 25.
Το εικονίδιο ψεκασμού εμφανίζεται μονίμως στην οθόνη.	Ο διακόπτης δεν έχει τοποθετηθεί σωστά.	Στρέψτε τον κοχλία δεξιόστροφα έως ότου το εικονίδιο ψεκασμού εμφανίζεται ταυτόχρονα με τον ψεκασμό ρευστού, σελίδα 25.
	Το συγκρότημα διακόπτη γλωττίδας παρουσιάζει βλάβη.	Αντικαταστήστε το συγκρότημα διακόπτη γλωττίδας.
Οι αντλίες λειτουργούν σε πολύ διαφορετικές ταχύτητες	Το φίλτρο ρευστού είναι ακάθαρτο.	Καθαρίστε το φίλτρο.
	Το μπεκ, το φίλτρο ή η πολλαπλή είναι φραγμένα.	Καθαρίστε τα εξαρτήματα, τρυπανίστε τους διαύλους.
	Η αντλία βαφής έχει κολλήσει.	Επισκευάστε την αντλία, βλέπε εγχειρίδιο αντλίας.
	Οι θύρες διασταυρούμενων ροών είναι φραγμένες.	Καθαρίστε, βλ. **Καθαρισμός των θυρών διασταυρούμενων ροών θαλάμου μείγματος**, σελίδα 49.
AUTO GUN MODE (ΛΕΙΤΟΥΡΓΙΑ ΑΥΤΟΜΑΤΟΥ ΠΙΣΤΟΛΙΟΥ)		
Η λειτουργία Auto Gun (Αυτόματο πιστόλι) δεν ενεργοποιείται όταν πατάτε το κόκκινο κουμπί.	Το πιστόλι δεν ενεργοποιείται.	Πατήστε το κουμπί 1 ή 2 στον πίνακα ελέγχου για να ενεργοποιήσετε ένα πιστόλι.
	Η ντίζα δεν έχει ρυθμιστεί σωστά.	Ρυθμίστε τη ντίζα ώστε να ενεργοποιείται σωστά η σκανδάλη πιστολιού, σελίδα 26.
	Δεν βρίσκεστε στην κύρια οθόνη διαγράμμισης.	Μεταβείτε στην κύρια οθόνη διαγράμμισης στον πίνακα ελέγχου για να ενεργοποιήσετε τη λειτουργία Auto Guns (Αυτόματα πιστόλια).
	Έχει ενεργοποιηθεί ο τερματισμός λειτουργίας λόγω χαμηλών στροφών.	Απενεργοποιήστε τον τερματισμό λειτουργίας λόγω χαμηλής ταχύτητας, σελίδα 42.
	Υπερβολικά χαμηλή τάση μπαταρίας.	Ελέγξτε την τάση της μπαταρίας στην οθόνη Διαγνωστικά, σελίδα 15, ή χρησιμοποιώντας βολτόμετρο. Εάν η τάση είναι χαμηλότερη από 11,5V, φορτίστε ή αντικαταστήστε τη μπαταρία.
	Η ντίζα δεν έχει ρυθμιστεί σωστά.	Ρυθμίστε τη ντίζα ώστε να ενεργοποιείται σωστά η σκανδάλη πιστολιού, σελίδα 26.
	Το κόκκινο κουμπί έχει σπάσει.	Ελέγξτε τη λειτουργικότητα του κουμπιού στην οθόνη Διαγνωστικά, σελίδα 15. Αντικαταστήστε εάν είναι σπασμένο.
	Η ντίζα αυτόματου πιστολιού έχει σπάσει ή έχει συστραφεί υπερβολικά με αποτέλεσμα μεγάλη δυσκολία στη χρήση της.	Αντικαταστήστε τη ντίζα αυτόματου πιστολιού.
	Το καλώδιο της ηλεκτρομαγνητικής βαλβίδας έχει αποσυνδεθεί ή έχει σπάσει.	Ελέγξτε το Διάγραμμα καλωδίωσης, στη σελίδα 92 και επισκευάστε ή αντικαταστήστε τα καλώδια, εάν χρειάζεται.
	Η ασφάλεια της μπαταρίας έχει αφαιρεθεί ή καεί.	Ελέγξτε και αντικαταστήστε την ασφάλεια.
	Μπλοκάρισμα της ηλεκτρομαγνητικής βαλβίδας.	Ψεκάστε λιπαντικό στον εμβολέα της ηλεκτρομαγνητικής βαλβίδας.
	Βλάβη της ηλεκτρομαγνητικής βαλβίδας.	Ελέγξτε την αντίσταση στα καλώδια της ηλεκτρομαγνητικής βαλβίδας. Η αντίσταση πρέπει να είναι μεταξύ .2 και .26 ohm. Σε αντίθετη περίπτωση, αντικαταστήστε την ηλεκτρομαγνητική βαλβίδα.
	Βλάβη στον πίνακα ελέγχου.	Αντικαταστήστε τον πίνακα ελέγχου.
	Το πιστόλι δεν λαμβάνει αέρα.	Ελέγξτε την πίεση του αέρα. Ανοίξτε τη βαλβίδα αέρα στο πιστόλι.
	Χαμηλή πίεση αέρα.	Αυξήστε την ταχύτητα του κινητήρα, ελέγξτε τις συνδέσεις αέρα και τον προσαρμογέα μπεκ ψεκασμού.
Η απόσταση μεταξύ των γραμμών δεν είναι ακριβής.	Έχει φορτωθεί εσφαλμένη δέσμη γραμμής.	Επαναφορτώστε τη σωστή δέσμη γραμμής.
	Το μηχάνημα είναι εκτός βαθμονόμησης.	Εκτελέστε βαθμονόμηση του μηχανήματος, σελίδα 21.

Πρόβλημα	Αιτία	Λύση
Η μπαταρία αποφορτίζεται γρήγορα.	Η μπαταρία αποφορτίζεται λόγω παρελκόμενων που παραμένουν ενεργοποιημένα στη μονάδα όταν αυτή δεν λειτουργεί.	Απενεργοποιήστε τα παρελκόμενα όταν το μηχάνημα δεν είναι σε χρήση.
	Το γκάζι δεν έχει ρυθμιστεί για λειτουργία σε αρκετά υψηλές στροφές.	Για σωστή τροφοδοσία, βεβαιωθείτε ότι ο κινητήρας τίθεται σε λειτουργία σε πάνω από 3300 σ.α.λ. ΑΝΕΥ ΦΟΡΤΙΟΥ.
	Η κατανάλωση ηλεκτρικού ρεύματος από τα παρελκόμενα είναι υψηλότερη από την έξοδο ισχύος του κινητήρα.	Μειώστε τον αριθμό των παρελκόμενων ή φορτίστε τη μπαταρία, όταν χρειάζεται.
	Σπασμένη ή αποσυνδεδεμένη καλωδίωση.	Ελέγξτε το Διάγραμμα καλωδίωσης, στη σελίδα 92 και επισκευάστε ή αντικαταστήστε τα καλώδια, εάν χρειάζεται.
	Ο φορτιστής δεν λειτουργεί.	Ελέγξτε την κατάσταση Φόρτισης στα Διαγνωστικά, σελίδα 38, για να δείτε εάν λειτουργεί σωστά ο φορτιστής. Αντικαταστήστε τον πίνακα.
Δεν τερματίζεται η λειτουργία Auto Gun (Αυτόματο πιστόλι).	Η ντίζα έχει συστραφεί.	Επισκευάστε ή αλλάξτε το καλώδιο.
	Μπλοκάρισμα της ηλεκτρομαγνητικής βαλβίδας.	Λιπάνετε τον εμβολέα της ηλεκτρομαγνητικής βαλβίδας, Ελέγξτε για τυχόν βλάβη στην ηλεκτρομαγνητική βαλβίδα.
	Χαμηλή πίεση αέρα.	Αυξήστε την ταχύτητα του κινητήρα, ελέγξτε τις συνδέσεις αέρα.
LAYOUT MODE (ΛΕΙΤΟΥΡΓΙΑ ΧΑΡΑΞΗΣ)		
Δεν ψεκάζονται κουκκίδες ή οι κουκκίδες δεν ψεκάζονται σωστά στη λειτουργία Layout (Χάραξη) και Marking (Χάραξη σημαδιών).	Υπερβολικά μικρή ρύθμιση κουκκίδων.	Αυξήστε το μέγεθος των κουκκίδων, σελίδα 38.
	Το πιστόλι δεν ενεργοποιείται.	Πατήστε το κουμπί 1 ή 2 στον πίνακα ελέγχου για να ενεργοποιήσετε ένα πιστόλι.
	Η ντίζα δεν έχει ρυθμιστεί σωστά.	Ρυθμίστε τη ντίζα ώστε να ενεργοποιείται σωστά η σκανδάλη πιστολιού, σελίδα 26.
	Φραγμένο μπεκ.	Καθαρίστε ή αντικαταστήστε το μπεκ.
	Υπερβολικά χαμηλή τάση μπαταρίας.	Φορτίστε ή αντικαταστήστε τη μπαταρία.

Αντιμετώπιση προβλημάτων πιστολιού

ΕΙΔΟΠΟΙΗΣΗ

Για να αποφύγετε την επιμόλυνση στο πιστόλι, μην ανταλλάσσετε τον μεθακρυλικό μεθυλεστέρα συστατικού A και συστατικού B (MMA). Η επιμόλυνση μπορεί να οδηγήσει σε σκλήρυνση του υλικού στο πιστόλι. Το σκληρυμένο υλικό μπορεί να προκαλέσει ζημιά στις επιφάνειες στεγανοποίησης, να φράξει τους διαύλους ρευστού και να παρεμποδίσει τη λειτουργία του πιστολιού.

1. Εκτελέστε τη **Διαδικασία εκτόνωσης πίεσης**, σελίδα 14, προτού εκτελέσετε έλεγχο ή εργασίες επισκευής στο πιστόλι.
2. Ελέγξτε όλα τα πιθανά προβλήματα και τις αιτίες, προτού αποσυναρμολογήσετε το πιστόλι.

Πρόβλημα	Αιτία	Λύση
Το πιστόλι δεν ενεργοποιείται, όταν πιέζεται η σκανδάλη	Η ασφάλεια είναι κλειδωμένη.	Απασφαλίστε την ασφάλεια. Βλ. **Ασφάλεια εμβόλου**, σελίδα 11.
	Ο σιγαστήρας είναι βουλωμένος.	Καθαρίστε τον σιγαστήρα. Βλ. **Καθαρισμός σιγαστήρα**, σελίδα 54.
	Οι δακτύλιοι O της βαλβίδας αέρα έχουν υποστεί ζημιά.	Αντικαταστήστε τους δακτύλιους O της βαλβίδας αέρα. Βλ. **Έλεγχος της βαλβίδας αέρα**, σελίδα 55.
	Στο εσωτερικό του φυσιγγίου υπάρχει σκληρυμένο υλικό.	Ελέγξτε το φυσίγγιο ρευστού και τον θάλαμο μείγματος για χαραγματιές. Βλ. **Έλεγχος του φυσιγγίου ρευστού**, σελίδα 51. Αντικαταστήστε.
	Ο δακτύλιος συγκράτησης δεν έχει «καθίσει» εντελώς.	Σφίξτε το δακτύλιο συγκράτησης μέχρι να «καθίσει» εντελώς.
Το ρευστό δεν ψεκάζεται, όταν το πιστόλι είναι πλήρως ενεργοποιημένο.	Οι βαλβίδες ρευστού είναι κλειστές.	Ανοίξτε τις βαλβίδες ρευστού.
	Οι θύρες διασταυρούμενων ροών είναι βουλωμένες.	Καθαρίστε τις θύρες διασταυρούμενων ροών. Βλ. **Καθαρισμός των θυρών διασταυρούμενων ροών θαλάμου μείγματος**, σελίδα 49.
	Οι βαλβίδες αντεπιστροφής είναι βουλωμένες.	Καθαρίστε τις βαλβίδες αντεπιστροφής. Βλ. **Έλεγχος των βαλβίδων αντεπιστροφής**, σελίδα 48.
	Το φυσίγγιο έχει βουλώσει.	**Αφαίρεση του φυσιγγίου ρευστού**, σελίδα 49 και, στη συνέχεια, εκτελέστε **Έλεγχος περιορισμού φυσιγγίου ρευστού**, σελίδα 51
Το πιστόλι ενεργοποιείται αργά	Ο σιγαστήρας είναι βουλωμένος.	Καθαρίστε τον σιγαστήρα. Βλ. **Καθαρισμός σιγαστήρα**, σελίδα 54.
	Οι δακτύλιοι O του εμβόλου έχουν υποστεί ζημιά.	Αντικαταστήστε τους δακτύλιους O του εμβόλου. Βλ. **Σχέδιο εξαρτημάτων - Πιστόλι**, σελίδα 74.
	Η βαλβίδα αέρα είναι ακάθαρτη ή οι δακτύλιοι O έχουν υποστεί ζημιά.	Καθαρίστε τη βαλβίδα αέρα ή αντικαταστήστε τους δακτύλιους O. Βλ. **Έλεγχος της βαλβίδας αέρα**, σελίδα 55.

Πρόβλημα	Αιτία	Λύση
Το πιστόλι καθυστερεί και, κατόπιν, ενεργοποιείται απότομα.	Σκληρυμένο χημικό ή υλικό γύρω από τα πλευρικά στεγανοποιητικά στο φυσίγγιο ρευστού.	Βλ. **Έλεγχος του φυσιγγίου ρευστού**, σελίδα 51. Αντικαταστήστε.
	Ο δακτύλιος συγκράτησης δεν έχει «καθίσει» εντελώς.	Σφίξτε το δακτύλιο συγκράτησης μέχρι να «καθίσει» εντελώς.
	Στο εσωτερικό του φυσιγγίου υπάρχει σκληρυμένο υλικό.	Ελέγξτε το φυσίγγιο ρευστού και τον θάλαμο μείγματος για χαραγματιές. Βλ. **Έλεγχος του φυσιγγίου ρευστού**, σελίδα 51. Αντικαταστήστε.
	Ο δακτύλιος συγκράτησης δεν έχει «καθίσει» εντελώς.	Σφίξτε το δακτύλιο συγκράτησης μέχρι να «καθίσει» εντελώς.
Απώλεια της στρογγυλής δέσμης.	Ακάθαρτο ακροφύσιο θαλάμου μείγματος.	Καθαρίστε το ακροφύσιο του θαλάμου μείγματος. Βλ. **Καθαρισμός προσαρμογέα μπεκ ψεκασμού και ακροφυσίου θαλάμου μείγματος**, σελίδα 47.
Απώλεια της επίπεδης δέσμης.	Το μπεκ ψεκασμού είναι βουλωμένο.	Καθαρίστε σε συμβατό διαλύτη. **Καθαρισμός προσαρμογέα μπεκ ψεκασμού και ακροφυσίου θαλάμου μείγματος**, σελίδα 47
	Το μπεκ είναι φθαρμένο.	Αντικαταστήστε το μπεκ επίπεδου ψεκασμού.
	Ακάθαρτο ακροφύσιο θαλάμου μείγματος.	Καθαρίστε το ακροφύσιο του θαλάμου μείγματος. Βλ. **Καθαρισμός προσαρμογέα μπεκ ψεκασμού και ακροφυσίου θαλάμου μείγματος**, σελίδα 47**.**
Διαρροή μεταξύ επίπεδου μπεκ και θαλάμου μείγματος.	Το μπεκ δεν έχει «καθίσει» σωστά.	Συναρμολογήστε ξανά. Βλ. **Καθαρισμός προσαρμογέα μπεκ ψεκασμού και ακροφυσίου θαλάμου μείγματος**, σελίδα 47.
	Ο δακτύλιος Ο έχει υποστεί ζημιά ή δεν υπάρχει.	Αντικαταστήστε τον δακτύλιο Ο του μπεκ ψεκασμού επίπεδης δέσμης.
Ανισορροπία πίεσης.	Οι θύρες διασταυρούμενων ροών είναι βουλωμένες.	Καθαρίστε τις θύρες διασταυρούμενων ροών. Βλ. **Καθαρισμός των θυρών διασταυρούμενων ροών θαλάμου μείγματος**, σελίδα 49.
	Οι βαλβίδες αντεπιστροφής είναι βουλωμένες.	Καθαρίστε τις βαλβίδες αντεπιστροφής. Βλ. **Έλεγχος των βαλβίδων αντεπιστροφής**, σελίδα 48.
	Τα ιξώδη δεν είναι ίσα.	Ρυθμίστε τη θερμοκρασία για αντιστάθμιση.
	Το φυσίγγιο έχει βουλώσει.	**Αφαίρεση του φυσιγγίου ρευστού**, σελίδα 49 και, στη συνέχεια, εκτελέστε **Έλεγχος περιορισμού φυσιγγίου ρευστού**, σελίδα 51.
Ρευστό A και/ή B στο εσωτερικό του φυσιγγίου.	Τα πλευρικά στεγανοποιητικά έχουν υποστεί ζημιά.	Αντικαταστήστε. Βλ. **Έλεγχος του φυσιγγίου ρευστού**, σελίδα 51.
	Ο θάλαμος μείγματος έχει υποστεί ζημιά.	Αντικαταστήστε. Βλ. **Αφαίρεση του φυσιγγίου ρευστού**, σελίδα 49.
	Οι δακτύλιοι Ο των πλευρικών στεγανοποιητικών στο φυσίγγιο ρευστού έχουν υποστεί ζημιά.	Αντικαταστήστε το φυσίγγιο ρευστού. Βλ. **Έλεγχος του φυσιγγίου ρευστού**, σελίδα 51.
	Ο προσαρμογέας μπεκ ψεκασμού είναι σφιγμένος ενώ οι βαλβίδες ρευστού είναι ανοικτές.	Κλείστε πρώτα τις βαλβίδες.

Πρόβλημα	Αιτία	Λύση
Νέφος ρευστού από το θάλαμο μίγματος ή τον προσαρμογέα μπεκ ψεκασμού.	Τα πλευρικά στεγανοποιητικά έχουν υποστεί ζημιά.	Αντικαταστήστε. Βλ. **Έλεγχος του φυσιγγίου ρευστού**, σελίδα 51.
	Οι δακτύλιοι Ο των πλευρικών στεγανοποιητικών στο φυσίγγιο ρευστού έχουν υποστεί ζημιά.	Αντικαταστήστε τους δακτύλιους Ο των πλευρικών στεγανοποιητικών. **Έλεγχος του φυσιγγίου ρευστού**, σελίδα 51.
	Ο θάλαμος μείγματος έχει υποστεί ζημιά.	Αντικαταστήστε το θάλαμο μείγματος. Βλ. **Αφαίρεση του φυσιγγίου ρευστού**, σελίδα 49.
Υπερβολικός ψεκασμός.	Υπερβολική ποσότητα αέρα καθαρισμού.	Μειώστε την ποσότητα αέρα καθαρισμού.
Υπερβολική ποσότητα αέρα καθαρισμού όταν οι βαλβίδες ρευστού είναι κλειστές και πιέζετε τη σκανδάλη του πιστολιού.	Ο μπροστινός δακτύλιος Ο του φυσιγγίου ρευστού έχει υποστεί ζημιά ή δεν υπάρχει.	Αντικαταστήστε μόνο τον μπροστινό δακτύλιο Ο του φυσιγγίου ρευστού. Βλ. **Σχέδιο εξαρτημάτων - Πιστόλι**, σελίδα 74.
Το ρευστό δεν σταματά, όταν οι βαλβίδες ρευστού είναι κλειστές.	Οι βαλβίδες ρευστού έχουν υποστεί ζημιά.	Αντικαταστήστε τις βαλβίδες ρευστού. Βλ. **Σχέδιο εξαρτημάτων - Πιστόλι**, σελίδα 74.
Απότομη εκτόξευση αέρα από το σιγαστήρα, όταν πιέζετε τη σκανδάλη του πιστολιού.	Κανονικό.	Δεν απαιτείται ενέργεια.
Σταθερή διαρροή αέρα από το σιγαστήρα.	Οι δακτύλιοι Ο της βαλβίδας αέρα έχουν υποστεί ζημιά.	Αντικαταστήστε τους δακτύλιους Ο της βαλβίδας. Βλ. **Έλεγχος της βαλβίδας αέρα**, σελίδα 55.
	Οι δακτύλιοι Ο του εμβόλου έχουν υποστεί ζημιά.	Αντικαταστήστε τους δακτύλιους Ο του εμβόλου. Βλ. **Σχέδιο εξαρτημάτων - Πιστόλι**, σελίδα 74.
Διαρροή αέρα από τη μπροστινή βαλβίδα αέρα.	Οι δακτύλιοι Ο της βαλβίδας αέρα έχουν υποστεί ζημιά.	Αντικαταστήστε τους δακτύλιους Ο της βαλβίδας. Βλ. **Έλεγχος της βαλβίδας αέρα**, σελίδα 55.
Διαρροή αέρα γύρω από το δακτύλιο ασφάλισης.	Ο δακτύλιος Ο έχει υποστεί ζημιά	Αντικαταστήστε τον δακτύλιο Ο. Βλ. **Σχέδιο εξαρτημάτων - Πιστόλι**, σελίδα 74.
Δεν είναι εφικτή η σύσφιξη του δακτυλίου συγκράτησης (9) μέχρι να «καθίσει» εντελώς.	Ο προσαρμογέας μπεκ ψεκασμού έχει συναρμολογηθεί πριν από τον δακτύλιο συγκράτησης.	Τοποθετήστε τον δακτύλιο συγκράτησης (9) πρώτα και, κατόπιν, τον προσαρμογέα μπεκ ψεκασμού (10). Βλ. **Συναρμολόγηση του πιστολιού ψεκασμού**, σελίδα 15.
Υπερβολική διαρροή αέρα από τις πλευρές του πιστολιού.	Ο δακτύλιος ασφάλισης είναι χαλαρός.	Σφίξτε τον δακτύλιο ασφάλισης.
	Ο δακτύλιος Ο δεν υπάρχει στο πίσω μέρος του φυσιγγίου.	Αντικαταστήστε τους δακτυλίους Ο. Βλ. **Σχέδιο εξαρτημάτων - Πιστόλι**, σελίδα 74.
	Ο πίσω δακτύλιος Ο εξωτερικής διαμέτρου του φυσιγγίου έχει υποστεί ζημιά ή δεν υπάρχει.	Αντικαταστήστε τον δακτύλιο Ο. Βλ. **Σχέδιο εξαρτημάτων - Πιστόλι**, σελίδα 74.
Διαρροή ρευστού ή χημικού από τις πλευρές του πιστολιού.	Ο δακτύλιος Ο ρευστού έχει υποστεί ζημιά ή δεν υπάρχει.	Αντικαταστήστε τον δακτύλιο Ο. Βλ. **Σχέδιο εξαρτημάτων - Πιστόλι**, σελίδα 74.

Κιτ τρυπανιών

Για τον καθαρισμό των θυρών και των στομίων πιστολιού, ανατρέξτε στο **Καθαρισμός διαύλων**, σελίδα 54. Οι εικόνες προορίζονται για σύγκριση των διαμέτρων. Το πραγματικό μήκος μπορεί να διαφέρει.

ΣΗΜΕΙΩΣΗ: Δεν χρησιμοποιούνται όλα τα μεγέθη με το πιστόλι σας.

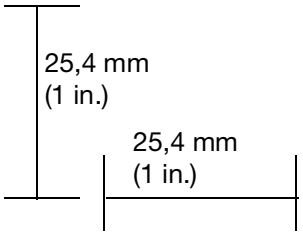

Κωδικός εξαρτήματος κιτ.	Ποσότητα στο κιτ	Μέγεθος τρυπανιού			Απεικόνιση
		ονομαστική	in.	mm	
246624	3	3/32	0,094	2,39	
246627	6	#53	0,060	1,52	
246630	6	#69	0,029	0,74	

Κιτ τρυπανιών

119386

Το κιτ περιλαμβάνει 20 τρυπάνια καθαρισμού διαφόρων μεγεθών, από #61 έως #80.

Κιτ τρυπανιών καθαρισμού χειρολαβής εκκαθάρισης αέρα

248969

Το κιτ περιλαμβάνει και τα 5 τρυπάνια ιδιαίτερα μεγάλου μήκους που απαιτούνται για τον καθαρισμό των διαύλων αέρα στη χειρολαβή εκκαθάρισης αέρα και στο περίβλημα ρευστού. Βλέπε **Καθαρισμός διαύλων**, σελίδα 54.

LineLazer V 200MMA 1:1

Σχέδια μερών εξαρτημάτων

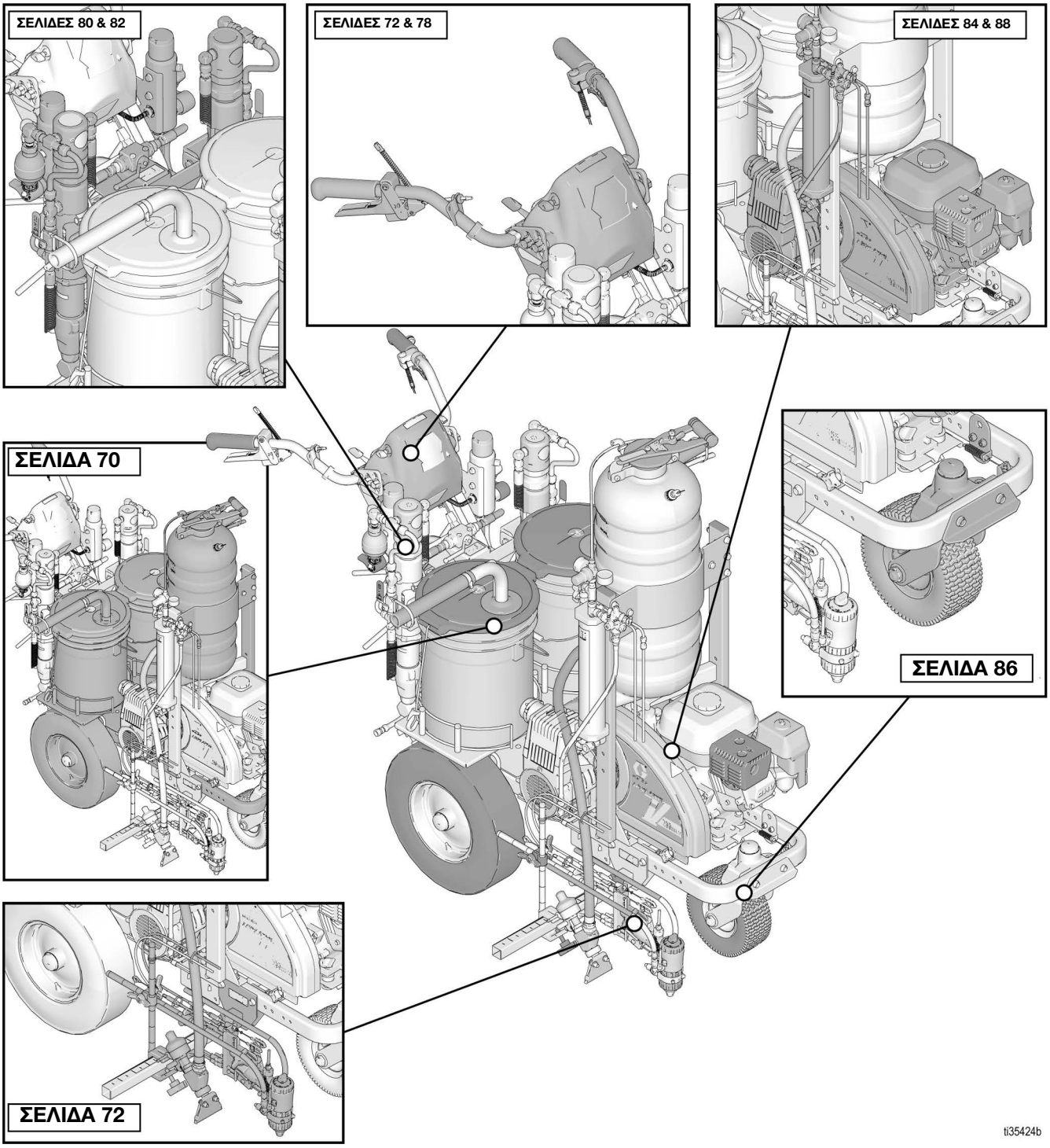

Σχέδιο εξαρτημάτων - Συναρμολόγηση πλαισίου

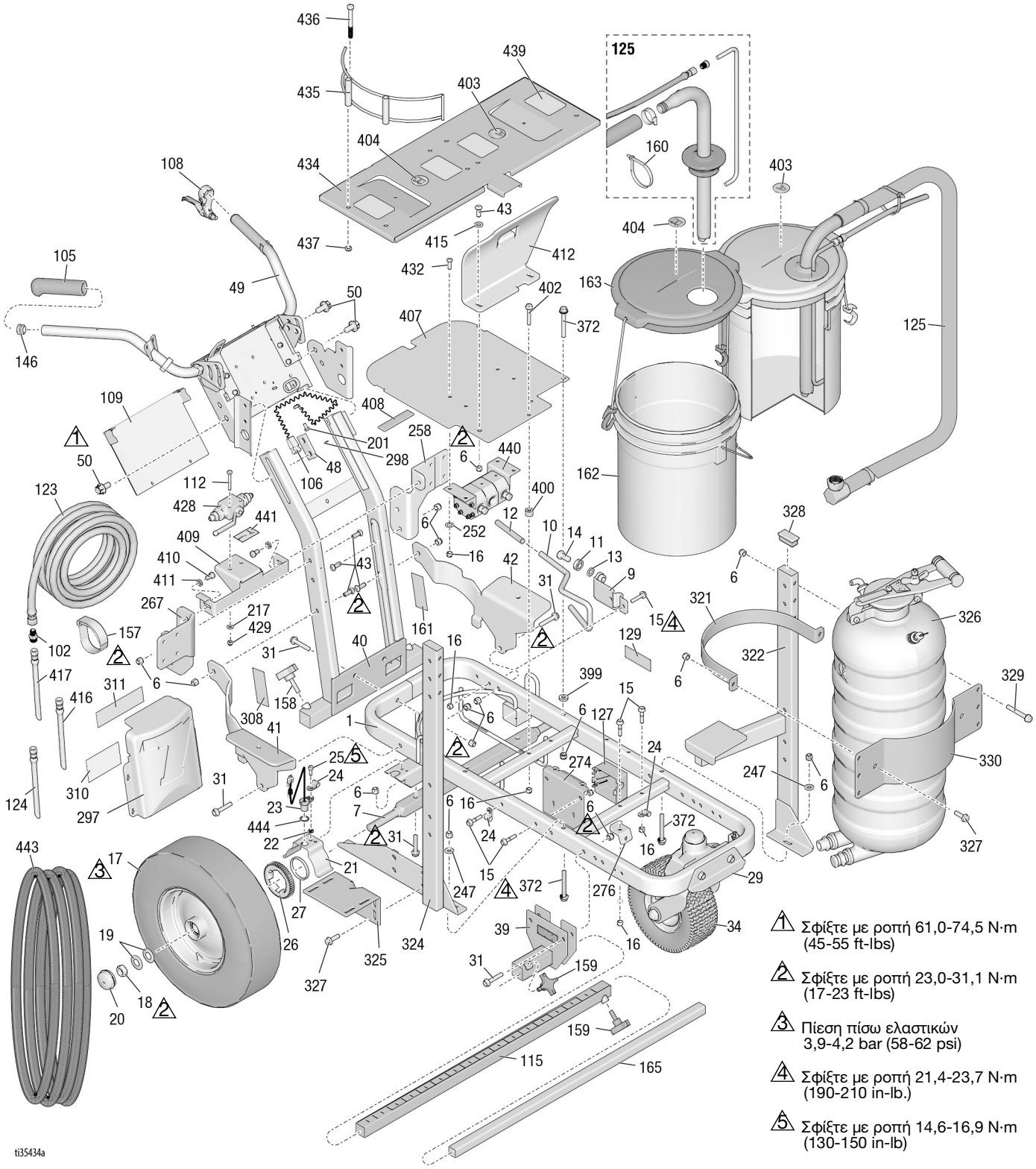

1 Σφίξτε με ροπή 61,0-74,5 N·m (45-55 ft-lbs)

2 Σφίξτε με ροπή 23,0-31,1 N·m (17-23 ft-lbs)

3 Πίεση πίσω ελαστικών 3,9-4,2 bar (58-62 psi)

4 Σφίξτε με ροπή 21,4-23,7 N·m (190-210 in-lb.)

5 Σφίξτε με ροπή 14,6-16,9 N·m (130-150 in-lb)

Κατάλογος εξαρτημάτων - Συναρμολόγηση πλαισίου

Αρ. αναφ.	Εξάρ-τημα	Περιγραφή	Ποσότ.
1	287623	ΠΛΑΙΣΙΟ, μηχάνημα διαγραμμίσεων, βαμμένο	1
6	101566	ΠΕΡΙΚΟΧΛΙΟ, ασφάλισης	12
7	193405	ΑΞΟΝΑΣ	1
9	198891	ΥΠΟΣΤΗΡΙΓΜΑ	1
10	198930	ΑΞΟΝΑΣ, φρένο (περιλαμβάνεται το στοιχείο 12)	1
11	198931	ΡΟΥΛΕΜΑΝ	1
12	114808	ΚΑΠΑΚΙ, βινυλίου	1
13	195134	ΑΠΟΣΤΑΤΗΣ	1
14	113961	ΚΟΧΛΙΑΣ, συναρμολόγησης, εξάγ. κεφαλή	1
15	112960	ΚΟΧΛΙΑΣ, εξαγωνικός, φλαντζωτός	5
16	111040	ΠΕΡΙΚΟΧΛΙΟ, ασφάλισης, ένθετο, nylock, 5/16	8
17	111020	ΤΡΟΧΟΣ, με αεροθάλαμο χωρίς δακτύλιο αισθητήρα	1
	255162	ΤΡΟΧΟΣ, με αεροθάλαμο με δακτύλιο αισθητήρα	1
18	112405	ΠΕΡΙΚΟΧΛΙΟ, ασφάλισης	2
19	112825	ΡΟΔΕΛΑ	4
20	114648	ΠΩΜΑ, σκόνης	2
21	15J088	ΠΡΟΣΤΑΤΕΥΤΙΚΟ ΚΑΛΥΜΜΑ, αισθητήρα απόστασης	1
22	15K452	ΑΠΟΣΤΑΤΗΣ, στρογγυλός	1
23	15K357	ΑΙΣΘΗΤΗΡΑΣ, απόστασης	1
24	108868	ΣΦΙΓΚΤΗΡΑΣ, καλωδίου	2
25	260212	ΚΟΧΛΙΑΣ, εξαγ. κεφαλή με ροδέλα, αυτοδιάτρ.	2
26	15J578	ΓΡΑΝΑΖΙ, σήματος	1
27	15K700	ΔΑΚΤΥΛΙΟΣ, γραναζιού αισθητήρα	1
29	240991	ΥΠΟΣΤΗΡΙΓΜΑ, μικρός τροχός, εμπρόσθιος	1
31	114982	ΚΟΧΛΙΑΣ, συναρμολόγησης, φλαντζωτή κεφαλή	6
34	114549	ΤΡΟΧΟΣ, με αεροθάλαμο	1
39	17H528	ΥΠΟΣΤΗΡΙΓΜΑ, βραχίονα πιστολιού	1
40	24Y665	ΠΛΑΙΣΙΟ, χειρολαβή σε όρθια θέση, βαμμένο	1
41	17Y059	ΣΤΗΡΙΓΜΑ, δεξί, βαμμένο	1
42	17Y058	ΣΤΗΡΙΓΜΑ, αριστερό, βαμμένο	1
43	128977	ΚΟΧΛΙΑΣ, πομπέ κεφαλή	6
48	17J125	ΥΠΟΣΤΗΡΙΓΜΑ, ολίσθησης	2
49	24Y641	ΡΑΒΔΟΣ, χειρολαβής	1
50	17J136	ΚΟΧΛΙΑΣ, εξαγωνικός, με φλάντζα	8
102	196176	ΠΡΟΣΑΡΜΟΓΕΑΣ, μαστός	2
105	114659	ΕΠΕΝΔΥΣΗ, χειρολαβής	2
106	237686	ΚΑΛΩΔΙΟ, γείωσης	1
107	107257	ΒΙΔΑ, αυτοδιάτρησης, εξαγ. κεφαλή	1
108	194310	ΜΟΧΛΟΣ	1
109	17J123	ΠΛΑΚΑ, καλύμματος	1
112	110982	ΚΟΧΛΙΑΣ, συναρμολόγησης, εξαγωνικός	2
115	17J407	ΒΡΑΧΙΟΝΑΣ, επέκτασης, ράβδος, συγκολλητή	1
123	191239	ΕΥΚΑΜΠΤΟΣ ΣΩΛΗΝΑΣ, με σύνδεσμο, 3/8 in. x 15m	2
124	245227	ΕΥΚΑΜΠΤΟΣ ΣΩΛΗΝΑΣ, με σύνδεσμο, 1/4" x 7'	2
125	24V064	ΕΥΚΑΜΠΤΟΣ ΣΩΛΗΝΑΣ, αναρρόφησης / αποστράγγισης (περιλαμβάνονται τα στοιχεία 125a-125i)	2
125a	15F149	ΣΩΛΗΝΑΣ, αναρρόφηση	2
125b	194306	ΕΥΚΑΜΠΤΟΣ ΣΩΛΗΝΑΣ, ρευστό	2
125c	198119	ΣΥΝΔΕΣΜΟΣ, γωνία, αγκαθωτός	2
125d	101818	ΣΦΙΓΚΤΗΡΑΣ, εύκαμπτου σωλήνα	2
125f	16X071	ΣΩΛΗΝΑΣ, γραμμή αποστράγγισης	2
125g	278722	ΠΑΡΕΜΒΥΣΜΑ, δοχείου	2
125h	248008	ΕΥΚΑΜΠΤΟΣ ΣΩΛΗΝΑΣ, με σύνδεσμο, 1/4" x 44"	2
125i	196180	ΔΑΚΤΥΛΙΟΣ-ΟΔΗΓΟΣ	2
127	15F369	ΚΟΥΤΙ	1
129	189919	ΚΕΝΟ, ετικέτα, κιτ	2
146	120151	ΤΑΠΑ, σωλήνα	2
157	114271	ΙΜΑΝΤΑΣ, συγκράτησης	2
158	108471	ΧΕΙΡΟΤΡΟΧΟΣ, με εξοχή	1
159	111145	ΧΕΙΡΟΤΡΟΧΟΣ, με εξοχή	2
160	404989	ΔΕΜΑΤΙΚΟ	6
161▲	17K394	ΕΤΙΚΕΤΑ, ασφαλείας, προειδοποίησης	1
162	115077	ΔΟΧΕΙΟ, πλαστικό	2
163	24U241	ΚΙΤ, κάλυμμα, δοχείου	2
165	17J408	ΒΡΑΧΙΟΝΑΣ, επέκτασης, τρίτο πιστόλι	1
201	107257	ΚΟΧΛΙΑΣ, αυτοδιάτρησης	11
217	110755	ΡΟΔΕΛΑ, απλή	4
247	100023	ΡΟΔΕΛΑ, επίπεδη	7
252	100527	ΡΟΔΕΛΑ, απλή	6
258	17y409	ΥΠΟΣΤΗΡΙΓΜΑ, στερέωσης, αντλία, υδραυλική	1
267	17Y047	ΥΠΟΣΤΗΡΙΓΜΑ, στερέωσης, αντλία, υδραυλική, δεξιά	1
274	17J549	ΥΠΟΣΤΗΡΙΓΜΑ, δεξαμενής	1
276	15F441	ΥΠΟΣΤΗΡΙΓΜΑ, πλαισίου	1
277	119696	ΕΛΑΤΗΡΙΟ, επέκτασης	1
297	17K377	ΚΑΛΥΜΜΑ, μπαταρίας, βαμμένο	1
308▲	17K392	ΕΤΙΚΕΤΑ, ασφαλείας, προειδοποίησης	1
310	17K397	ΕΤΙΚΕΤΑ, ειδοποίηση, ηλεκτρική χρήση	1
321	16T580	ΣΤΕΦΑΝΗ, σύσφιξης, δοχείο σφαιριδίων	1
322	16T763	ΠΛΑΙΣΙΟ, δοχείο, LL200, βαμμένο, αριστερά	1
324	16T762	ΠΛΑΙΣΙΟ, δοχείο σφαιριδίων, LL200, βαμμένο, δεξιά	1
325	16T579	ΥΠΟΣΤΗΡΙΓΜΑ, συμπιεστής, LL200	1
326	16T629	ΔΟΧΕΙΟ, σφαιριδίων	1
327	111193	ΚΟΧΛΙΑΣ, συναρμολόγησης, φλαντζωτή κεφαλή	6
328	115087	ΠΩΜΑ, σωλήνωση	2
329	121488	ΚΟΧΛΙΑΣ, εξαγωνική κεφαλή, φλαντζωτός	6
330	16T593	ΥΠΟΣΤΗΡΙΓΜΑ, δοχείο σφαιριδίων, LL200, βαμμένο	1
331	120757	ΚΟΧΛΙΑΣ, καρότσι	4
372	125626	ΚΟΧΛΙΑΣ, εξαγωνική κεφαλή, φλαντζωτός	4
399	16A719	ΡΟΔΕΛΑ, επίπεδη	1
400	197449	ΑΠΟΣΤΑΤΗΣ	1
402	114653	ΚΟΧΛΙΑΣ, συναρμολόγησης, φλαντζωτή κεφαλή	1
403	17Y328	ΕΤΙΚΕΤΑ, αναγνώριση, γράμμα «A»	4
404	17Y329	ΕΤΙΚΕΤΑ, αναγνώριση, γράμμα «B»	4
407	17Y054	ΠΛΑΚΑ, υποδοχή κουβά	1
408	17P800	ΠΡΟΦΥΛΑΚΤΗΡΑΣ, (0,88 πλάτος x 0,17 πάχος)	4
409	17Y350	ΥΠΟΣΤΗΡΙΓΜΑ, δεξαμενή, στήριγμα, πίσω μέρος, ΜΜΑ	1
410	100133	ΡΟΔΕΛΑ, ασφαλείας 3/8	2
411	100575	ΚΟΧΛΙΑΣ, συναρμολόγησης, εξαγ. κεφαλή	2
412	17Y055	ΣΤΗΡΙΓΜΑ, δεξαμενή, μπροστινό μέρος	1
415	100731	ΡΟΔΕΛΑ	1
416	17C466	ΣΩΛΗΝΑΣ, poly, θερμοσυστελλόμενος, πράσινος	2
417	17C465	ΣΩΛΗΝΑΣ, poly, θερμοσυστελλόμενος, μπλε	2
428	120140	ΒΑΛΒΙΔΑ, μπίλια, διάταξη	1
429	110982	ΚΟΧΛΙΑΣ, συναρμολόγησης, εξαγ. κεφαλή	2
432	125112	ΚΟΧΛΙΑΣ, συναρμολόγησης, πομπέ, 5/16 x 1	4
434	25N603	ΚΙΤ, υποστήριγμα, 5 γαλονιών, δύο χρωμάτων	1
435	17N536	ΥΠΟΔΟΧΗ, κουβά	4
436	867517	ΚΟΧΛΙΑΣ, εξαγ. κεφαλή, 3/8-16 x 3,5"	8
437	125205	ΠΕΡΙΚΟΧΛΙΟ, ασφάλισης, νάιλον, 3/8-16	8
439	15R409	ΚΑΛΥΜΜΑ, αντιολισθ., φρένο	4
440	131818	ΠΟΛΛΑΠΛΗ, διαχωριστής ροής, υδραυλικός	1
441	17Y487	ΕΤΙΚΕΤΑ, οδηγίες, βαλβίδα	1
443	16M606	ΧΙΤΩΝΙΟ, μπλε, 14'	1

▲ *Εφεδρικές πινακίδες, ετικέτες και σηματάκια ασφαλείας διατίθενται δωρεάν.*

Σχέδιο εξαρτημάτων - Βραχίονας πιστολιού και Σκανδάλη πιστολιού

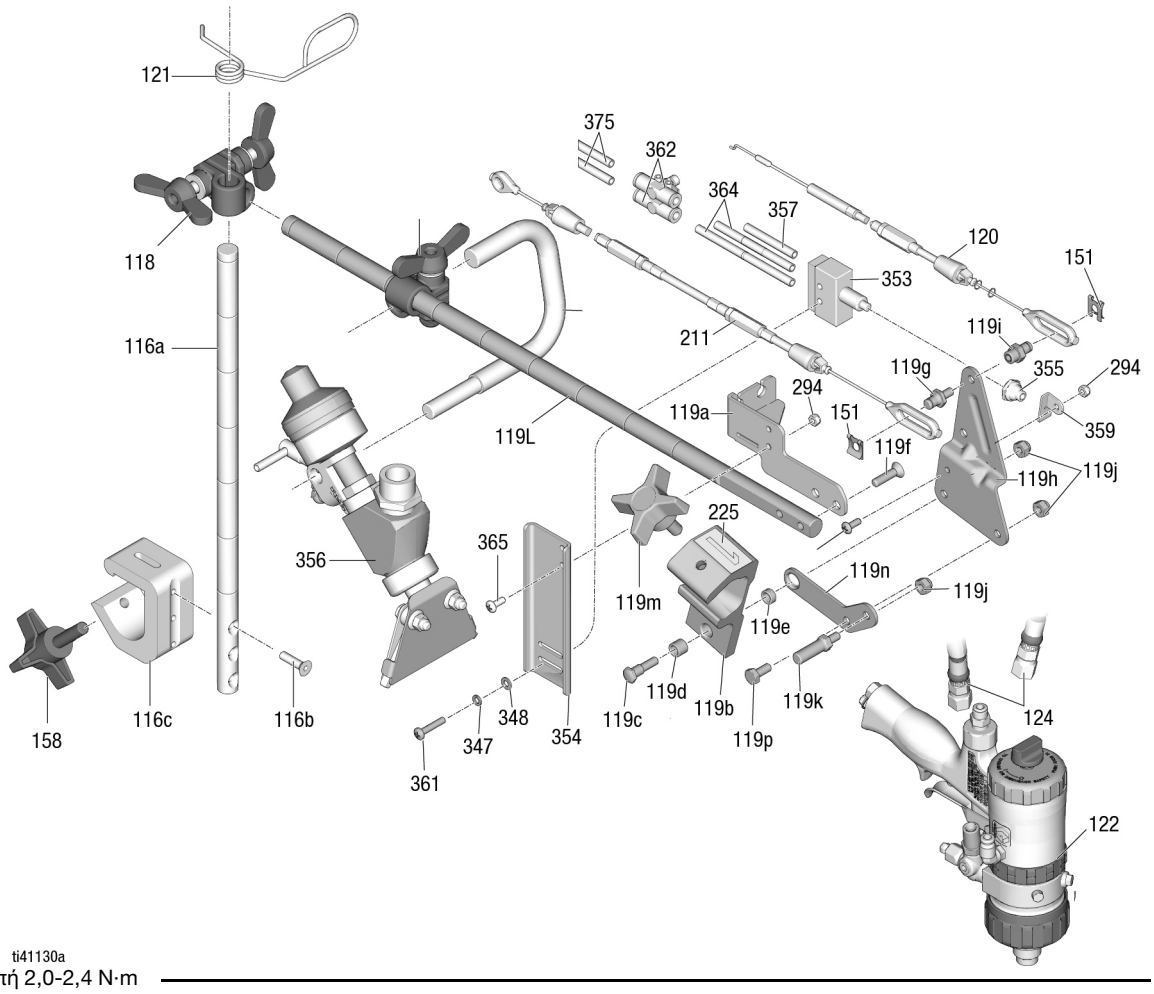

⚠ Σφίξτε με ροπή 2,0-2,4 N·m (18-22 in-lb)

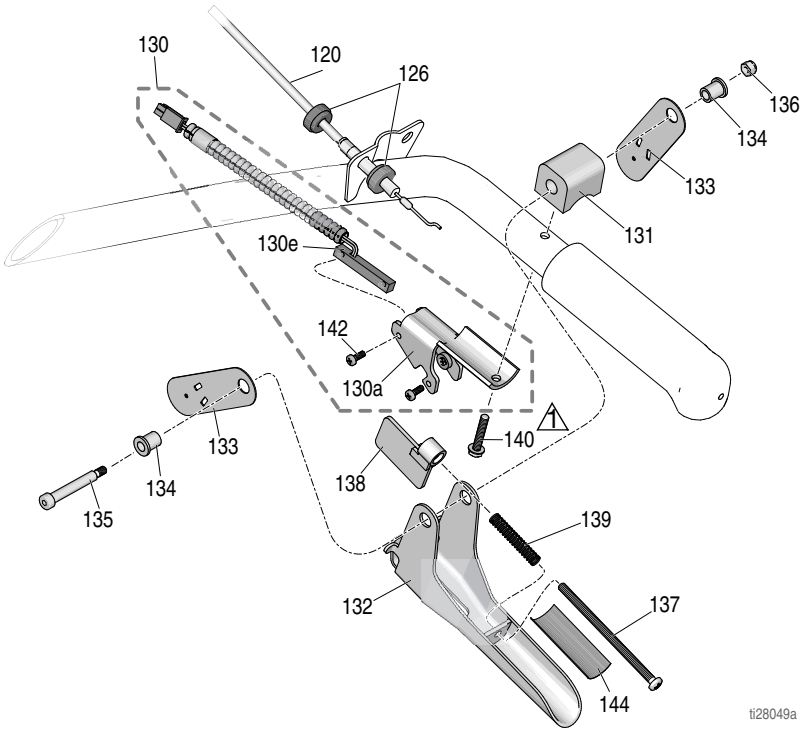

Κατάλογος εξαρτημάτων

Υποδοχή και βραχίονας πιστολιού

Αρ. αναφ.	Εξάρ-τημα	Περιγραφή	Ποσότ.
6	101566	ΠΕΡΙΚΟΧΛΙΟ, ασφάλισης (δεν απεικονίζεται)	2
31	114982	ΚΟΧΛΙΑΣ, συναρμολόγησης, φλαντζωτή κεφαλή (δεν απεικονίζεται)	2
39	17H528	ΥΠΟΣΤΗΡΙΓΜΑ, βραχίονα πιστολιού (δεν απεικονίζεται)	1
115	17J407	ΒΡΑΧΙΟΝΑΣ, επέκτασης, ράβδος (δεν απεικονίζεται)	1
116	17J424	ΡΑΒΔΟΣ, ρύθμισης ύψους, συγκρότημα	1
116a	17J139	ΡΑΒΔΟΣ, πιστολιού, ρύθμισης ύψους	1
116b	113428	ΚΟΧΛΙΑΣ, κατεργ., εξαγ. κεφαλή	3
116c	17J153	ΥΠΟΣΤΗΡΙΓΜΑ, πιστολιού, υποδοχή	1
118	24Y645	ΚΙΤ, σφιγκτήρα, περικόχλιο διπλού πτερυγίου	1
119	25E461	ΒΡΑΧΙΟΝΑΣ, υποδοχή πιστολιού, linelazer	1
119a	24Y919	ΥΠΟΣΤΗΡΙΓΜΑ, ντίζας	1
119b*	17Y418	ΥΠΟΔΟΧΗ, πιστολιού	1
119c	17J575	ΕΞΑΡΤ. ΣΤΕΡΕΩΣΗΣ, ειδικό	1
119d*	119664	ΡΟΥΛΕΜΑΝ, χιτωνίου	1
119e	17J576	ΑΠΟΣΤΑΤΗΣ, ειδικός	1
119f	119647	ΚΟΧΛΙΑΣ, άλλεν	2
119g	17H673	ΦΥΤΕΥΤΟΣ ΚΟΧΛΙΑΣ, ντίζας, πιστολιού	1
119h	15F214	ΜΟΧΛΟΣ, ενεργοποιητή	1
119i	17H674	ΠΕΡΙΚΟΧΛΙΟ, ντίζας, πιστολιού	1
119j	102040	ΠΕΡΙΚΟΧΛΙΟ, ασφάλισης, εξάγωνο	2
119k	15F209	ΦΥΤΕΥΤΟΣ ΚΟΧΛΙΑΣ, έλξης σκανδάλης	1
119l	17J145	ΒΡΑΧΙΟΝΑΣ, υποδοχή, πιστολιού	1
119m*	15F750	ΧΕΙΡΟΤΡΟΧΟΣ, υποδοχής, πιστολιού	1
119n	131827	ΥΠΟΣΤΗΡΙΓΜΑ, πιστολιού, στήριγμα	1
119p	100270	ΚΟΧΛΙΑΣ, συναρμολόγησης, εξάγ. κεφαλή	1
120	25A488	ΝΤΙΖΑ, πιστολιού, χειροκίνητου (περιλαμβάνονται τα στοιχεία 126, 151)	1
121	188135	ΟΔΗΓΟΣ, ντίζας	1
122	25U857	ΠΙΣΤΟΛΙ, εκκαθάρισης αέρα, MMA, PC	1
124	245227	ΕΥΚΑΜΠΤΟΣ ΣΩΛΗΝΑΣ, με σύνδεσμο 1/4" x 7'	2
128▲	16P136	ΕΤΙΚΕΤΑ, ασφαλείας, προειδοποίησης	1
151	126111	ΣΥΓΚΡΑΤΗΤΗΡΑΣ, ασφάλεια, εξωτερικός, 8mm	2
158	108471	ΧΕΙΡΟΤΡΟΧΟΣ, με εξοχή	1
159	111145	ΧΕΙΡΟΤΡΟΧΟΣ, με εξοχή (δεν απεικονίζεται)	2
165	17J408	ΒΡΑΧΙΟΝΑΣ, επέκτασης, τρίτο πιστόλι (δεν απεικονίζεται)	1
211	25A487	ΝΤΙΖΑ, πιστολιού, αυτόματου (περιλαμβάνονται τα στοιχεία 151, 212, 213)	1
225	17C043	ΕΤΙΚΕΤΑ, αριθμός «1»	1
	17C046	ΕΤΙΚΕΤΑ, αριθμός «2»	1
294	115483	ΠΕΡΙΚΟΧΛΙΟ, ασφάλισης	2
347	100020	ΡΟΔΕΛΑ, ασφάλισης	2
348	116876	ΡΟΔΕΛΑ, επίπεδη	2
353	16T646	ΔΙΑΚΟΠΤΗΣ, αέρα	1
354	16T804	ΥΠΟΣΤΗΡΙΓΜΑ, διακόπτη, αέρα	1
355	16T771	ΚΑΠΩ, κουμπί, πιεζόμενο	1
356	16R963	ΚΙΤ, πιστόλι, σφαιριδίων, υπο-συγκρότημα	1
357	16U274	ΕΥΚΑΜΠΤΟΣ ΣΩΛΗΝΑΣ, με αεροθάλαμο	1
359	16T816	ΥΠΟΣΤΗΡΙΓΜΑ, διακόπτη, αέρα	1
361	104387	ΚΟΧΛΙΑΣ, κατεργ., πομπέ	2
362	16V046	ΠΕΡΙΟΡΙΣΤΗΣ, ροής αέρα, ρυθμιζόμενος	2
364	16V047	ΕΥΚΑΜΠΤΟΣ ΣΩΛΗΝΑΣ, με αεροθάλαμο	2
365	116610	ΚΟΧΛΙΑΣ, κατεργ., phil, πομπέ, #10	2
375	190010	ΣΩΛΗΝΑΣ	2

** Περιλαμβάνεται στο Κιτ επισκευής υποδοχής πιστολιού 17Y878*
▲ Εφεδρικές πινακίδες, ετικέτες και σηματάκια ασφαλείας διατίθενται δωρεάν.

Σκανδάλη πιστολιού

Αρ. αναφ.	Εξάρ-τημα	Περιγραφή	Ποσότ.
120	25A488	ΝΤΙΖΑ, πιστολιού, χειροκίνητου (περιλαμβάνονται τα στοιχεία 126, 151)	1
126	15F624	ΠΕΡΙΚΟΧΛΙΟ, ντίζας, πιστολιού (με ρικνώσεις)	2
130	25A636	ΥΠΟΣΤΗΡΙΓΜΑ, σκανδάλη με διακόπτη	1
130a	276907	ΥΠΟΣΤΗΡΙΓΜΑ, μαγνήτης	1
130e	17J237	ΔΙΑΚΟΠΤΗΣ, γλωττίδας	1
131	198896	ΜΠΛΟΚ, στερέωσης	1
132	245676	ΧΕΙΡΟΛΑΒΗ	1
133	198895	ΠΛΑΚΑ, μοχλού, άξονας	2
134	111017	ΡΟΥΛΕΜΑΝ, με φλάντζα	2
135	116941	ΚΟΧΛΙΑΣ, άξονας, κεφαλή με εσοχή	1
136	116969	ΠΕΡΙΚΟΧΛΙΟ, ασφάλισης	1
137	112381	ΚΟΧΛΙΑΣ, κατεργ., πομπέ	1
138	117268	ΥΠΟΣΤΗΡΙΓΜΑ, διακόπτης	1
139	117269	ΕΛΑΤΗΡΙΟ	1
140	128803	ΚΟΧΛΙΑΣ, αυτοδιάτρησης, εξαγ. με ροδέλα	1
142	117317	ΚΟΧΛΙΑΣ, plastite, πομπέ	2
144	17K587	ΕΤΙΚΕΤΑ, ειδοποίησης, ρύθμιση	1

Σχέδιο εξαρτημάτων - Πιστόλι

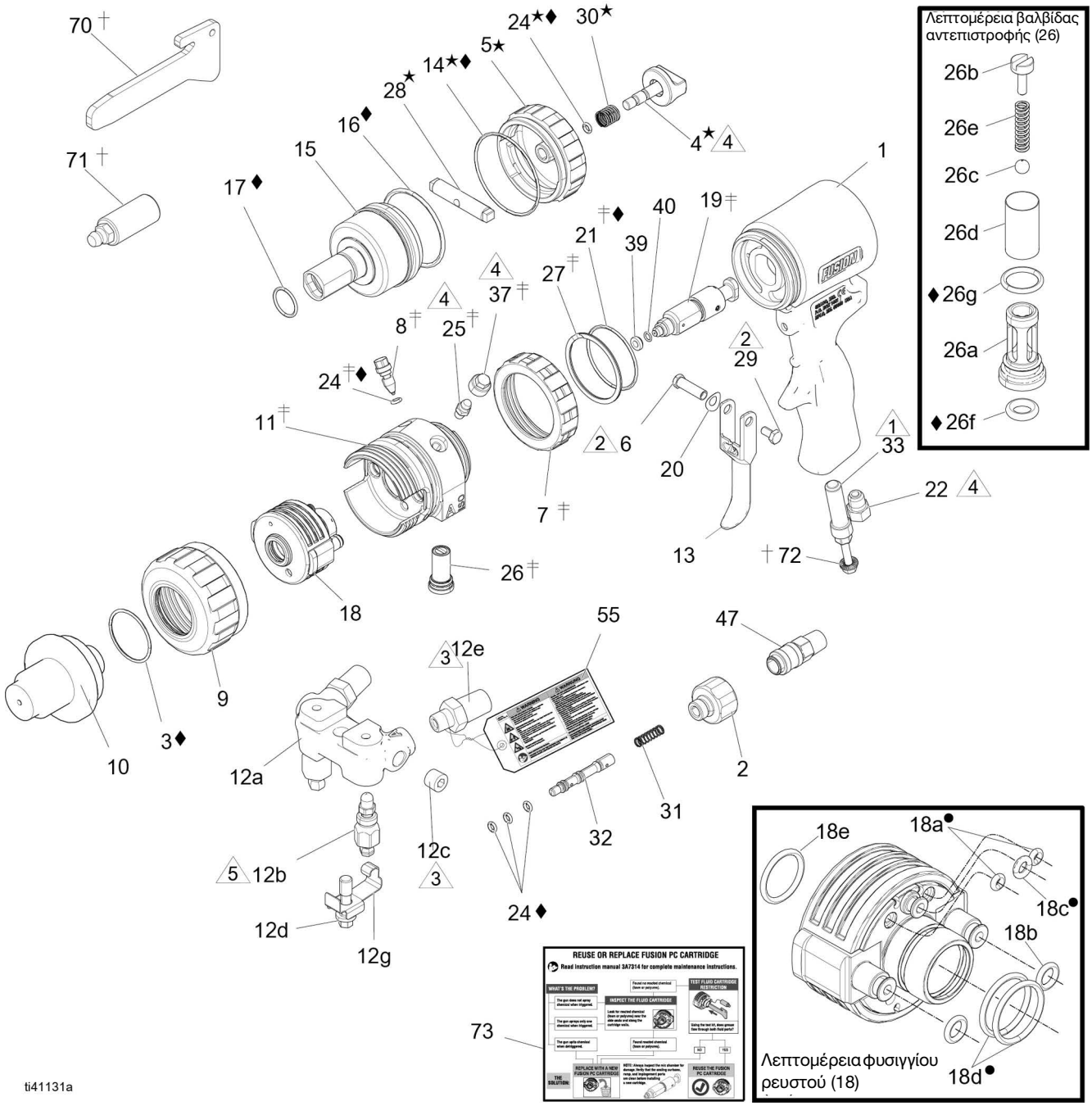

1 Στρέψτε με ροπή 14-15 N•m (125-135 in-lb).

2 Στρέψτε με ροπή 2,3-3,4 N•m (20-30 in-lb)

3 Στρέψτε με ροπή 26,6-27,7 N•m (235-245 in-lb)

4 Στρέψτε με ροπή 4-5 N•m (35-45 in-lb)

5 Στρέψτε με ροπή 43-54 N•m (32-40 ft-lb).

Κατάλογος εξαρτημάτων - Πιστόλι

Αρ. αναφ.	Εξάρτημα	Περιγραφή	Ποσότ.
1	17Y546	ΧΕΙΡΟΛΑΒΉ	1
2	15B208	ΠΩΜΑ, βαλβίδα αέρα	1
3◆	248137	ΔΑΚΤΥΛΙΟΣ Ο, PTFE, συσκευασία των 6	1
4★	15B206	ΑΣΦΑΛΕΙΑ	1
5★	15B204	ΠΩΜΑ, κύλινδρος	1
6	192272	ΠΕΙΡΟΣ	1
7‡	26C775	ΔΑΚΤΥΛΙΟΣ, ασφάλισης, Fusion PC, μπλε	1
8‡	15B223	ΒΑΛΒΙΔΑ, αέρα καθαρισμού	1
9	19Y302	ΔΑΚΤΥΛΙΟΣ, ασφάλισης, μπροστινός, Fusion PC	1
10	17Y509	ΠΡΟΣΑΡΜΟΓΕΑΣ, μπεκ	1
11‡	- - - -	ΠΕΡΙΒΛΗΜΑ, ρευστού, Fusion PC	1
12	246012	ΠΟΛΛΑΠΛΗ, ρευστού, 2 ελαστικών σωλήνων, περιλαμβάνονται τα στοιχεία 12a-12g	1
12a	- - - -	ΠΟΛΛΑΠΛΗ	1
12b	246356	ΒΑΛΒΙΔΑ, ρευστού	2
12c	100139	ΠΩΜΑ, σωλήνα, 1/8-27 npt	2
12d	15B221	ΜΠΟΥΛΟΝΙ, 5/16-24	1
12e	151519	ΣΤΡΕΠΤΗΡΑΣ, πλευρά B, 1/8 npt(m) x αρ. 6 JIC(f)	1
12f	117635	ΣΤΡΕΠΤΗΡΑΣ, πλευρά A, 1/8 npt(m) x αρ. 5 JIC(f)	1
12g	15B993	ΕΛΑΤΗΡΙΟ, δακτύλιος, ασφάλισης	1
13	15B209	ΣΚΑΝΔΑΛΗ	1
14★◆	248136	ΔΑΚΤΥΛΙΟΣ Ο, πώμα κυλίνδρου, συσκευασία των 6	1
15	15B203	ΕΜΒΟΛΟ	1
16◆	248135	ΔΑΚΤΥΛΙΟΣ Ο, έμβολο; συσκευασία των 6 τεμαχίων	1
17◆	248134	ΔΑΚΤΥΛΙΟΣ Ο, άξονας εμβόλου, συσκευασία 6 τεμαχίων	1
18	- - - -	ΦΥΣΙΓΓΙΟ, Fusion PC, βλ. **Κιτ φυσιγγίου**, σελίδα 91	3
18a•	- - - -	ΔΑΚΤΥΛΙΟΣ Ο, όψη	1
18b	25P851	ΔΑΚΤΥΛΙΟΣ Ο, ρευστού, συσκευασία των 6 τεμαχίων	1
18c•	- - - -	ΔΑΚΤΥΛΙΟΣ Ο, αέρα	1
18d•	- - - -	ΔΑΚΤΥΛΙΟΣ Ο, πίσω	1
18e	248131	ΔΑΚΤΥΛΙΟΣ Ο, μπροστινός, συσκευασία των 6 τεμαχίων	1
19	25V431	ΘΑΛΑΜΟΣ, μείγματος (περιλαμβάνεται το στοιχείο 39, 40)	1
20	15C480	ΡΟΔΕΛΑ, κυματοειδούς επιφάνειας	1
21‡◆	248132	ΔΑΚΤΥΛΙΟΣ Ο, συσκευασία των 6 τεμαχίων	1
22	119626	ΣΙΓΑΣΤΗΡΑΣ	1
23	248131	ΔΑΚΤΥΛΙΟΣ Ο, συσκευασία των 6 τεμαχίων	1
24‡★◆	246354	ΔΑΚΤΥΛΙΟΣ Ο, συσκευασία των 6 τεμαχίων	1
25‡	100846	ΣΥΝΔΕΤΙΚΟ, λίπανσης	1
26‡	246731	ΒΑΛΒΙΔΑ, αντεπιστροφής, πλευρά A, περιλαμβάνονται τα στοιχεία 26a-26g	1
	246352	ΒΑΛΒΙΔΑ, αντεπιστροφής, πλευρά B, περιλαμβάνονται τα στοιχεία 26a-26g	1
26a	- - - -	ΠΕΡΙΒΛΗΜΑ	1
26b	15B214	ΒΙΔΑ, σπειροειδής, 5/16-18 x 1/2 in. (13 mm)	1
26c	257420	ΜΠΙΛΙΑ, καρβιδίου, συσκευασία των 10 τεμαχίων	1
26d	246357	ΚΙΤ, επισκευής, σήτα, 40 mesh	1
26e	117490	ΕΛΑΤΗΡΙΟ	1
26f◆	248133	ΔΑΚΤΥΛΙΟΣ Ο, όψη βαλβίδας αντεπιστροφής, συσκευασία των 6	1
26g◆	248129	ΔΑΚΤΥΛΙΟΣ Ο, περίβλημα βαλβίδας αντεπιστροφής, συσκευασία των 6	1
27‡	116550	ΔΑΚΤΥΛΙΟΣ, συγκράτησης	1
28★	15B205	ΑΝΑΣΤΟΛΕΑΣ, εμβόλου	1
29	203953	ΒΙΔΑ, σπειροειδής, 10-24 x 3/8 in. (10 mm)	1
30★	114070	ΕΛΑΤΗΡΙΟ	1
31	117485	ΕΛΑΤΗΡΙΟ	1
32	15B202	ΕΜΒΟΛΙΣΚΟΣ, βαλβίδας	1
33	26C937	ΠΩΜΑ, υποδοχή εργαλείου Fusion PC, 1/4 NPT	1
35	117509	ΤΑΧΕΙΑ ΑΠΟΣΥΝΔΕΣΗ, αρσενικό, αέρας, 1/4 npt(m), μόνο για πιστόλια στρογγυλής και επίπεδης δέσμης	1
36▲	222385	ΚΑΡΤΑ, προειδοποίησης, δεν απεικονίζεται	1
37‡	15B689	ΚΑΛΥΜΜΑ, συνδετικό γράσου	1
39	248018	ΣΤΕΓΑΝΟΠΟΙΗΤΙΚΟ, συσκευασία των 5 τεμαχίων	1
40	246360	ΔΑΚΤΥΛΙΟΣ Ο, PTFE, συσκευασία των 3 τεμαχίων	1
46	117792	ΠΙΣΤΟΛΙ ΛΙΠΑΝΣΗΣ, δεν απεικονίζεται	1
47	128637	ΣΥΝΔΕΤΙΚΟ ΕΞΑΡΤΗΜΑ, 1/4"	1
55▲	172479	ΠΙΝΑΚΙΔΑ, προειδοποίησης	1
56	15D235	ΣΗΜΑ, οδηγιών, δεν απεικονίζεται	1
57	117773	ΦΥΣΙΓΓΙΟ ΓΡΑΣΟΥ, 3 oz, δεν απεικονίζεται. Το ΔΔΑ διατίθεται στην ηλεκτρονική διεύθυνση www.graco.com.	1
58	248279	ΓΡΑΣΟ, σωλήνα, 4 0z, δεν απεικονίζεται. Το ΔΔΑ διατίθεται στην ηλεκτρονική διεύθυνση www.graco.com.	1
70†	- - - -	ΕΡΓΑΛΕΙΟ, διαχωριστήρα	1
71†	- - - -	ΕΡΓΑΛΕΙΟ, γράσου	1
72†	- - - -	ΚΟΧΛΙΑΣ, ρυθμιστικός	1
73	26A955	ΕΤΙΚΕΤΑ, οδηγίες	1

▲Εφεδρικές πινακίδες, ετικέτες και σηματάκια ασφαλείας διατίθενται δωρεάν.

Σύμβολο	Κιτ	Περιγραφή	Περιλαμβάνονται στο κιτ: Αρ. αναφ. (Ποσότ.)
•	25P850	ΚΙΤ, φυσιγγίου, δακτύλιοι Ο, (μη ανθεκτικοί στα χημικά)	18a (2), 18c (1), 18d (2)
†	25P660	ΚΙΤ, Fusion PC, φυσιγγίου, εργαλεία	70 (1), 71 (1), 72(1)
‡	19Y303	ΚΙΤ, περίβλημα ρευστού, Fusion PC	11(1), 24 (1), 8 (1), 25 (1), 37 (1), 27 (1), 21 (1), 26; πλευρά A και B (2), 7 (1)
★	248064	ΣΥΓΚΡΟΤΗΜΑ, αναστολέας ασφαλείας	4 (1), 5 (1), 14 (1), 24 (1), 28 (1), 30 (1)
◆	18C115	ΚΙΤ, Fusion PC, δακτύλιοι Ο πιστολιού	3 (1), 14 (1), 16 (1), 17 (1), 21 (1), 24 (5), 26f (2), 26g (2)

Λεπτομερείς προβολές - Πιστόλι

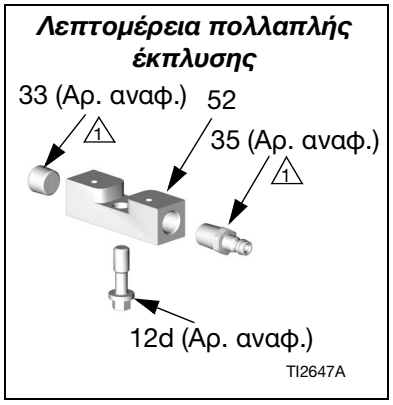

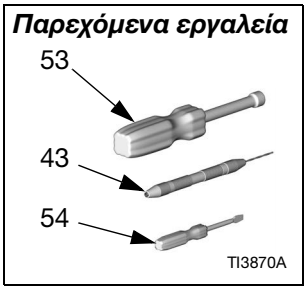

⚠1 Στρέψτε με ροπή 14-15 N•m (125-135 in-lb).

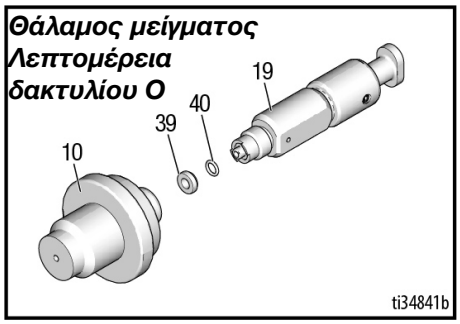

Αρ. αναφ.	Αρ. Εξαρτήματος	Περιγραφή	Ποσότ.
52	15B817	ΠΟΛΛΑΠΛΗ, έκπλυση πιστολιού, μόνο για πιστόλια στρογγυλής και επίπεδης δέσμης	1
53	117642	ΚΛΕΙΔΙ ΠΕΡΙΚΟΧΛΙΟΥ, εξαγωνικό, 5/16	1
54	118575	ΚΑΤΣΑΒΙΔΙ, αιχμής 1/8	1
55▲	172479	ΕΤΙΚΕΤΑ, προειδοποίησης, δεν απεικονίζεται	1
57	117773	ΦΥΣΙΓΓΙΟ ΛΙΠΑΝΤΙΚΟΥ, 3 oz, δεν απεικονίζεται, το δελτίο MSDS διατίθεται στην ηλεκτρονική διεύθυνση www.graco.com.	1

▲ *Εφεδρικές πινακίδες, ετικέτες και σηματάκια ασφαλείας διατίθενται δωρεάν.*

Σημειώσεις

Σχέδιο εξαρτημάτων - Χειρολαβή/Χειριστήρια

ΕΙΔΟΠΟΙΗΣΗ

Μην αφήνετε τα καλώδια της ηλεκτρομαγνητικής βαλβίδας να δημιουργούν οξεία γωνία, όπως απεικονίζεται. Μπορεί να σπάσουν. Εφαρμόστε γωνία ακτίνας 0,75" κατά προσέγγιση στα καλώδια που εξέρχονται από την ηλεκτρομαγνητική βαλβίδα.

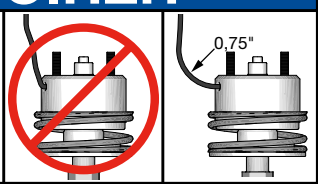

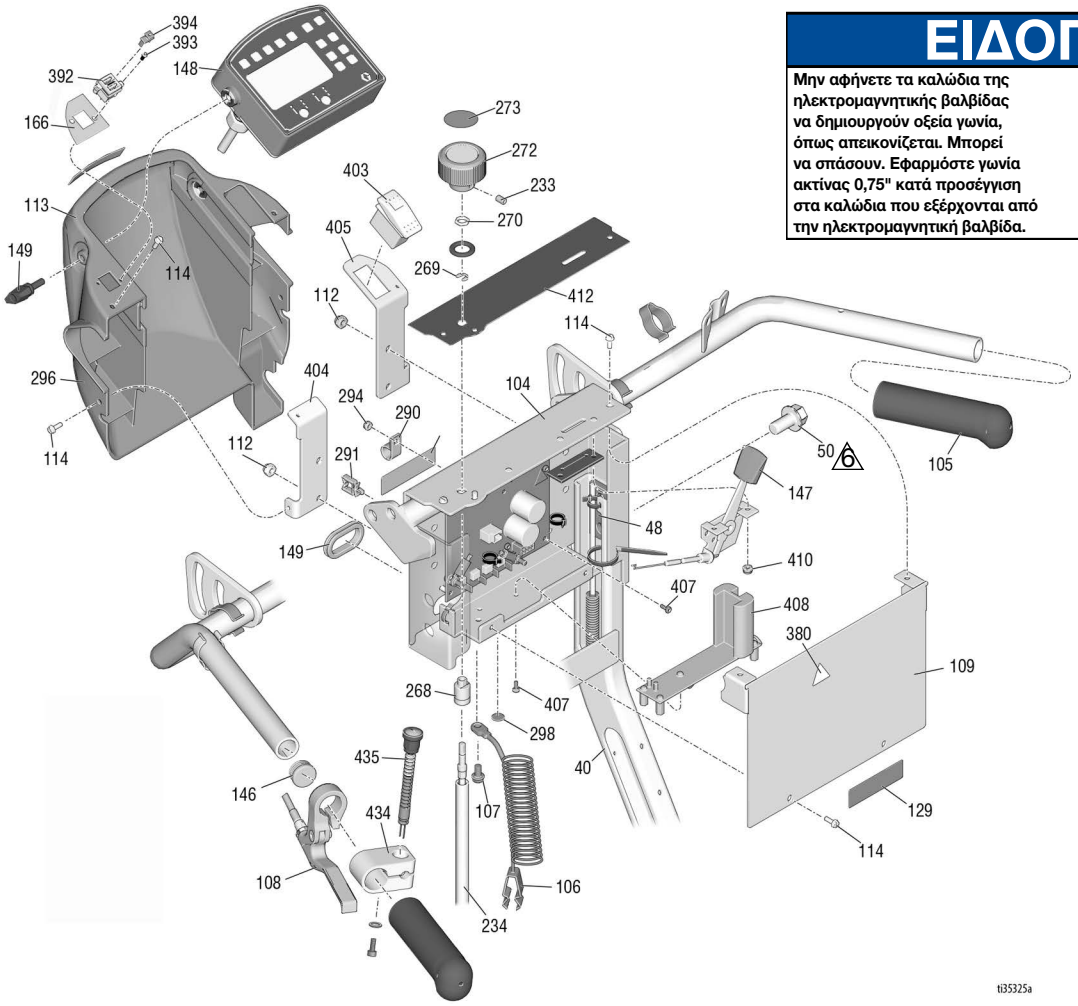

6 Σφίξτε με ροπή 2,0-2,4 N·m (18-22 in-lb)

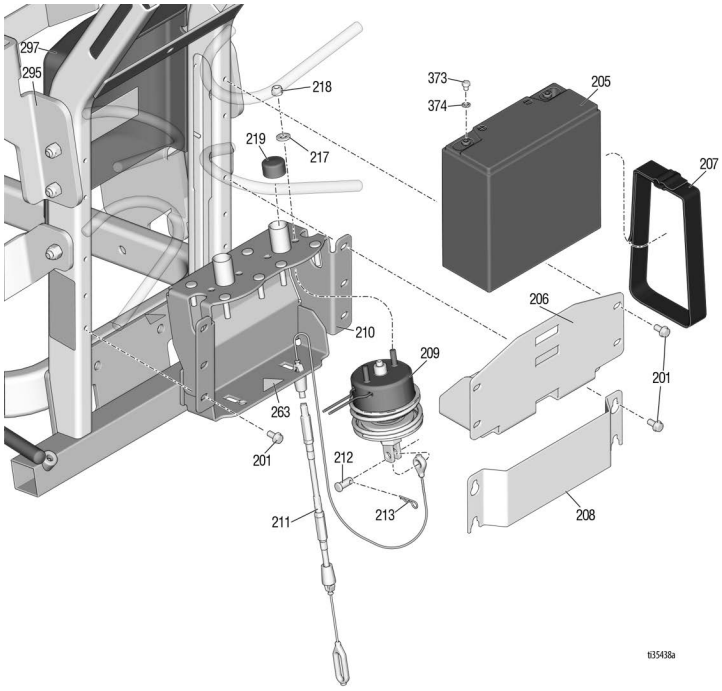

Κατάλογος εξαρτημάτων - Χειρολαβή/Χειριστήρια

Αρ. αναφ.	Εξάρ-τημα	Περιγραφή	Ποσότ.
40	24Y665	ΠΛΑΙΣΙΟ, χειρολαβή σε όρθια θέση, βαμμένο	1
48	17J125	ΥΠΟΣΤΗΡΙΓΜΑ, ολίσθησης	2
50	17J136	ΚΟΧΛΙΑΣ, εξαγωνικός, με φλάντζα	8
104	17J120	ΠΛΑΚΑ, ελέγχου	1
105	114659	ΕΠΕΝΔΥΣΗ, χειρολαβής	2
106	237686	ΚΑΛΩΔΙΟ, γείωσης, συγκρότημα	1
107	107257	ΚΟΧΛΙΑΣ, αυτοδιάτρησης	1
109	17J123	ΠΛΑΚΑ, καλύμματος	1
112	102040	ΠΕΡΙΚΟΧΛΙΟ, ασφάλισης, εξάγωνο	4
113	17V517	ΚΑΛΥΜΜΑ, ελέγχου, usb, βαμμένο	1
114	128978	ΚΟΧΛΙΑΣ, κατεργ., εγκοπής, εξαγ. κεφαλή με ροδέλα	12
129	189919	ΚΙΤ, κενή, ετικέτα	1
146	120151	ΤΑΠΑ, σωλήνα	2
147	17J134	ΔΙΑΤΑΞΗ ΕΛΕΓΧΟΥ, γκαζιού	1
148	25N791	ΚΙΒΩΤΙΟ, συγκρότημα ελέγχου (περιλαμβάνει το στοιχείο 149)	1
149	17H701	ΔΑΚΤΥΛΙΟΣ ΣΤΕΓΑΝΟΠΟΙΗΣΗΣ, οβάλ	1
149	16W408	ΧΕΙΡΟΤΡΟΧΟΣ, λαβή T, σπείρ. άξονα 1/4-20	2
166	17V520	ΕΤΙΚΕΤΑ, usb	1
169	17J617	ΚΑΛΩΔΙΟ, πλεξούδα καλωδίων	1
201	107257	ΚΟΧΛΙΑΣ, αυτοδιάτρησης	10
205	24X370	ΜΠΑΤΑΡΙΑ, 22 AH, σφραγισμένη (περιλαμβάνει τα στοιχεία 373, 374)	1
206	17H644	ΡΑΦΙ, μπαταρίας	1
207	126949	ΔΕΜΑΤΙΚΟ, μπαταρίας	1
208	17H650	ΚΑΛΥΜΜΑ, ηλεκτρομαγνητικής βαλβίδας, αυτόματης	1
209	25A486	Ηλεκτρομαγνητική βαλβίδα, μονάδας	1
210	24Y777	ΥΠΟΣΤΗΡΙΓΜΑ, ηλεκτρομαγνητικής βαλβίδας	1
211	24A487	ΝΤΙΖΑ, πιστολιού, ηλεκτρομαγνητική βαλβίδα, αυτόματο (περιλαμβάνει τα στοιχεία 151, 212, 213)	1
212	128711	ΠΕΙΡΟΣ, clevis, 5/16	1
213	15R598	ΚΛΙΠ, ασφαλιστική περόνη	1
217	110755	ΡΟΔΕΛΑ, απλή	2
218	121114	ΠΕΡΙΚΟΧΛΙΟ, εξαγ., αυτόματης ασφάλισης	2
219	128712	ΠΩΜΑ, καλύμματος σκόνης	2
233	101962	ΚΟΧΛΙΑΣ, ασφάλισης, άλλεν	2
234	25A255	ΑΞΟΝΑΣ, εύκαμπτος	1
263▲	15H108	ΕΤΙΚΕΤΑ, ασφαλείας, προειδοποίηση, μαγκώματος	1
268	17H698	ΔΑΚΤΥΛΙΟΣ-ΟΔΗΓΟΣ, ρυθμιστικού πίεσης, βάση	1
269	119775	ΠΕΡΙΚΟΧΛΙΟ, πάνελ	1
270	115999	ΔΑΚΤΥΛΙΟΣ, συγκράτησης	1
272	16Y408	ΚΟΥΜΠΙ, ρυθμιστικού πίεσης	1
273	15A464	ΕΤΙΚΕΤΑ, διάταξης ελέγχου	1
290	128856	ΣΦΙΓΚΤΗΡΑΣ	2
291	114687	ΚΛΙΠ, συγκράτησης	2
294	115483	ΠΕΡΙΚΟΧΛΙΟ, ασφάλισης	2
295	17K378	ΕΤΙΚΕΤΑ, επωνυμίας, LLV, καλύμματος μπαταρίας	1
296	17K379	ΕΤΙΚΕΤΑ, επωνυμίας, κονσόλας, χιτωνίου	1
297	17K377	ΚΑΛΥΜΜΑ, μπαταρίας, βαμμένο	1
298▲	16W503	ΕΤΙΚΕΤΑ, ασφαλείας, γείωσης	1
310	17K397	ΕΤΙΚΕΤΑ, ειδοποίηση, ηλεκτρική χρήση	1
311▲	17K396	ΕΤΙΚΕΤΑ, ασφάλεια	1
373	128131	ΚΟΧΛΙΑΣ, συναρμολόγησης, εξαγ. κεφαλή	2
374	111307	ΡΟΔΕΛΑ, ασφαλείας, εξωτερική	2
380▲	189930	ΕΤΙΚΕΤΑ, προειδοποίησης	1
392	172084	ΠΙΝΑΚΑΣ, συγκρότημα (περιλαμβάνει τα στοιχεία 166, 393, 394)	1
393	17V519	ΚΟΧΛΙΑΣ, πομπέ	2
394	131718	ΚΑΛΥΜΜΑ, σκόνης, usb	2
403	128855	ΔΙΑΚΟΠΤΗΣ	1
404	17J126	ΥΠΟΣΤΗΡΙΓΜΑ, χιτωνίου	1
405	17J128	ΥΠΟΣΤΗΡΙΓΜΑ, διακόπτη	1
407	120593	ΚΟΧΛΙΑΣ, κατεργ., torx, πομπέ	4
410	109466	ΠΕΡΙΚΟΧΛΙΟ, ασφάλισης, εξάγωνο	2
412	17J456	ΕΤΙΚΕΤΑ, διάταξης ελέγχου	1
434	15K162	ΜΠΛΟΚ	1
435	17J236	ΔΙΑΚΟΠΤΗΣ, κουμπιού πίεσης	1

▲ *Εφεδρικές πινακίδες, ετικέτες και σηματάκια ασφαλείας διατίθενται δωρεάν.*

Σχέδιο εξαρτημάτων - Φίλτρα A και B

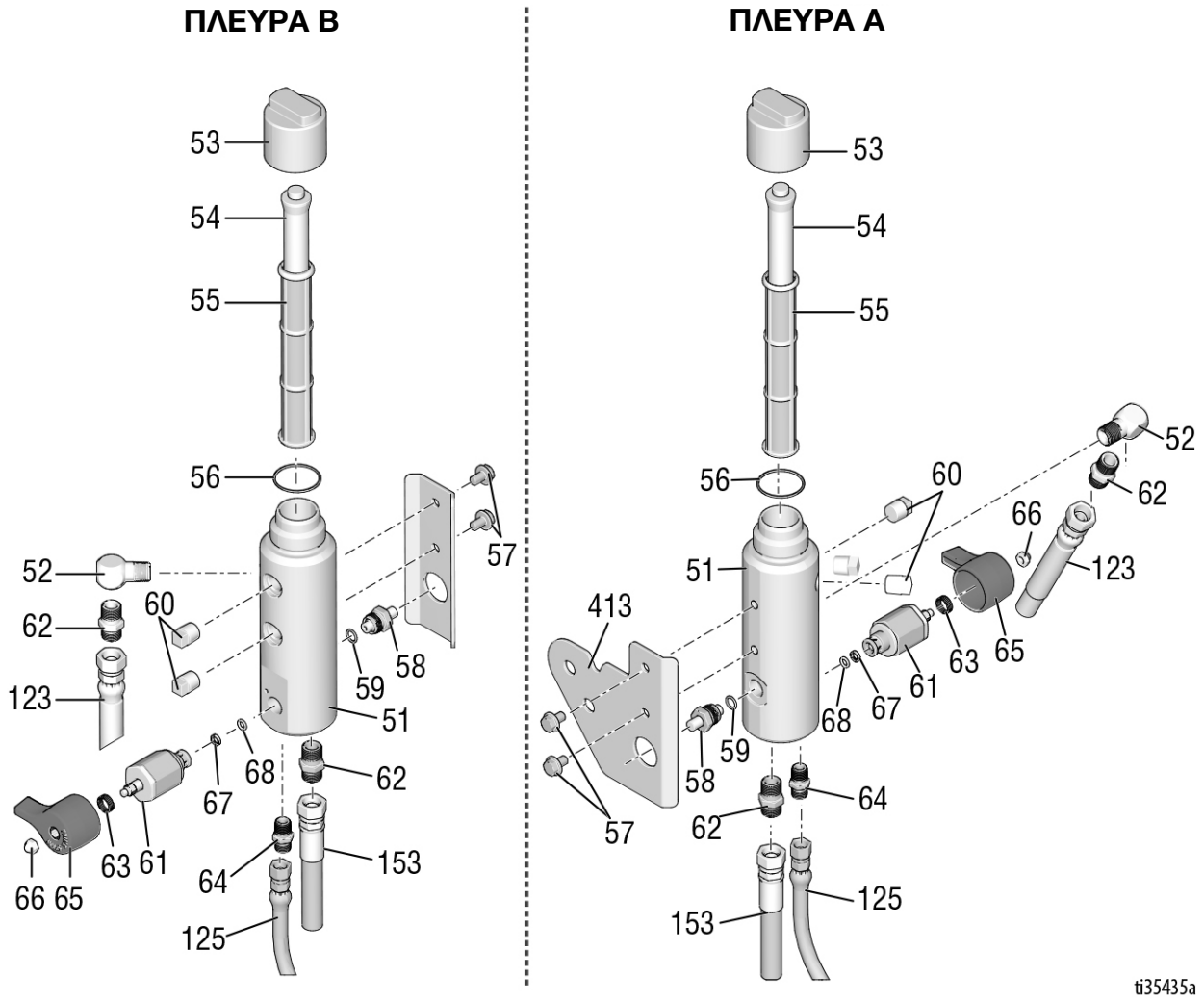

Κατάλογος εξαρτημάτων - Φίλτρα A και B

Αρ. αναφ.	Εξάρ-τημα	Περιγραφή	Ποσότ.
51	17K166	ΠΟΛΛΑΠΛΗ, φίλτρου	2
52	196179	ΣΥΝΔΕΤΙΚΟ, γωνιωμένο, street	1
53	15C765	ΚΑΠΑΚΙ, φίλτρου	2
54	15C766	ΣΩΛΗΝΑΣ, διάχυσης	2
55	24V455	ΦΙΛΤΡΟ, ρευστό	2
56	117285	ΠΑΡΕΜΒΥΣΜΑ, δακτυλίου O	2
57	111801	ΚΟΧΛΙΑΣ, συναρμολόγησης, εξάγ. κεφαλή	4
58	248024	Μορφοτροπέας, ρυθμιστικού πίεσης	2
59	111457	ΠΑΡΕΜΒΥΣΜΑ, δακτυλίου O	2
60	15G331	ΠΩΜΑ, σωλήνας	4
61	287879	ΒΑΛΒΙΔΑ, αποστράγγισης, συγκρ.	2
62	196178	ΠΡΟΣΑΡΜΟΓΕΑΣ, μαστός	2
63	114708	ΕΛΑΤΗΡΙΟ, συμπίεσης	2
64	196181	ΣΥΝΔΕΤΙΚΟ, στόμιο	2
65	15G563	ΛΑΒΗ, βαλβίδας	2
66	116424	ΠΕΡΙΚΟΧΛΙΟ, συναρμολόγησης	2
67	193709	ΕΔΡΑΝΟ, βαλβίδα	2
68	193710	ΤΣΙΜΟΥΧΑ, εδράνου, βαλβίδας	2
123	191239	ΕΥΚΑΜΠΤΟΣ ΣΩΛΗΝΑΣ, με σύνδεσμο, 3/8 in. x 15m	2
125	24V064	ΕΥΚΑΜΠΤΟΣ ΣΩΛΗΝΑΣ, αναρρόφησης/αποστράγγισης	2
153	245226	ΕΥΚΑΜΠΤΟΣ ΣΩΛΗΝΑΣ, με σύνδεσμο 3/8 x 3'	1
413	17Y104	ΥΠΟΣΤΗΡΙΓΜΑ, πολλαπλής	1

Σχέδιο εξαρτημάτων - Αντλίες ρευστού A και B

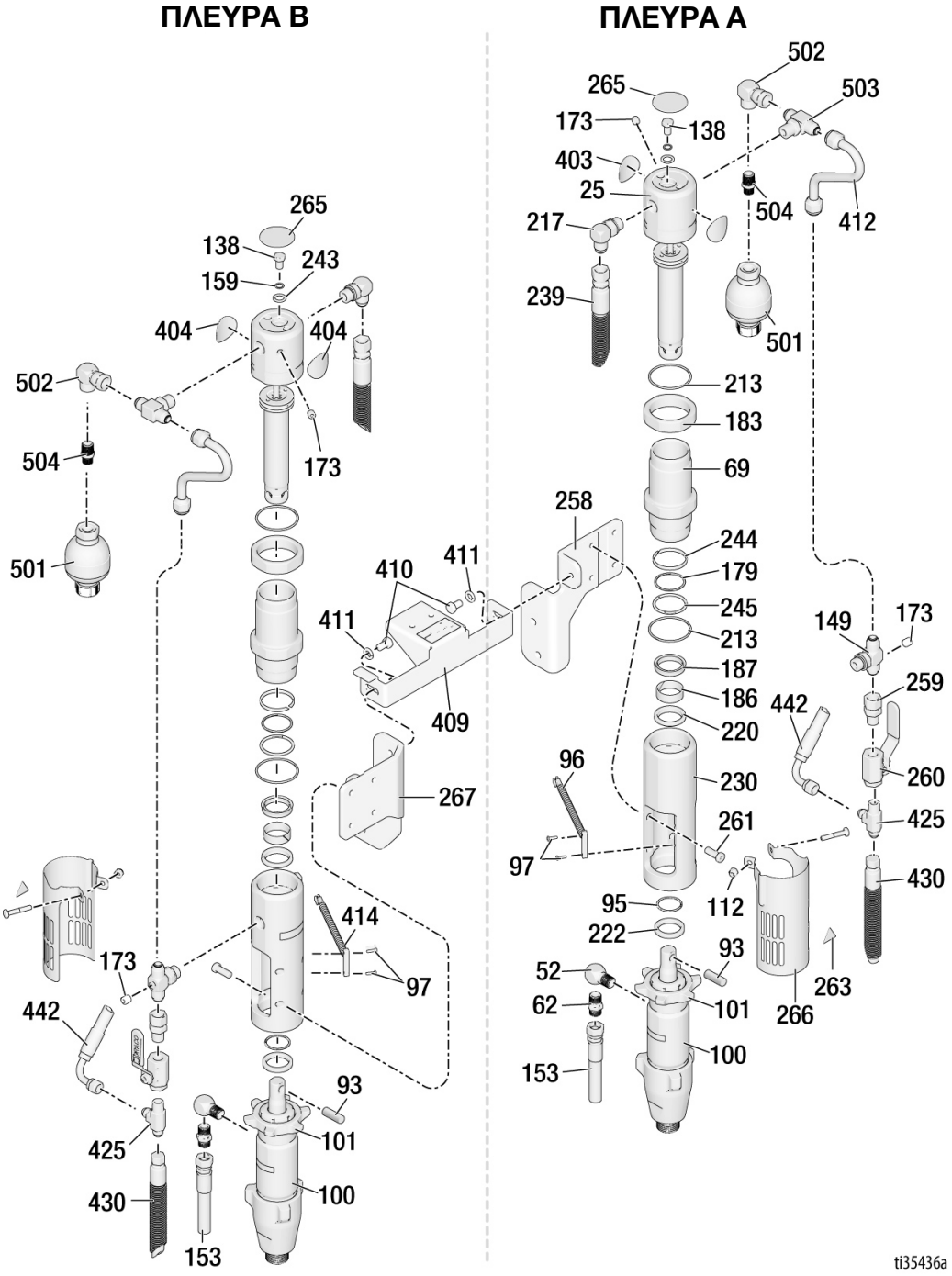

Κατάλογος εξαρτημάτων - Αντλίες ρευστού A και B

Αρ. αναφ.	Εξάρ-τημα	Περιγραφή	Ποσότ.
25	288754	ΚΙΤ, επισκευής, άξονα διαδρομής/εμβόλου	1
52	196179	ΣΥΝΔΕΤΙΚΟ, γωνιωμένο, street	2
62	196178	ΠΡΟΣΑΡΜΟΓΕΑΣ, μαστός	2
69	246176	ΚΙΤ, επισκευής, χιτωνίου, κυλίνδρου	1
93	197443	ΠΕΡΟΝΗ, αντλίας	1
95	116551	ΔΑΚΤΥΛΙΟΣ, βάσης συγκράτησης	1
96	119720	ΔΙΑΚΟΠΤΗΣ, γλωττίδας με σύνδεσμο	1
97	114528	ΚΟΧΛΙΑΣ, κατεργ., Phillips, πομπέ κεφαλή	2
100	277068	ΑΝΤΛΙΑ, βαφής	1
101	193394	ΠΕΡΙΚΟΧΛΙΟ, συγκράτησης	1
112	102040	ΠΕΡΙΚΟΧΛΙΟ, ασφάλισης, εξάγωνο	2
138*	106276	ΚΟΧΛΙΑΣ, συναρμολόγησης, εξαγ. κεφαλή	1
149	119841	ΣΥΝΔΕΤΙΚΟ, ταυ, διακλάδωσης, τυπικό σπείρωμα	1
159*	155685	ΠΑΡΕΜΒΥΣΜΑ, δακτυλίου O	1
153	245226	ΕΥΚΑΜΠΤΟΣ ΣΩΛΗΝΑΣ, με σύνδεσμο 3/8 x 3'	1
173	100139	ΠΩΜΑ, σωλήνας	1
179*‡	108014	ΠΑΡΕΜΒΥΣΜΑ, δακτυλίου O	1
183	15A726	ΠΕΡΙΚΟΧΛΙΟ, ασφάλισης	1
186*	112342	ΡΟΥΛΕΜΑΝ, άξονας	2
187‡	112561	ΣΤΕΓΑΝΟΠΟΙΗΤΙΚΟ, σφράγισης	1
213*‡	117283	ΠΑΡΕΜΒΥΣΜΑ, δακτυλίου O	2
217	117607	ΣΥΝΔΕΤΙΚΟ, γωνιωμένο, τυπικό σπείρωμα	2
220*‡	117739	ΕΞΩΤΕΡΙΚΗ ΤΣΙΜΟΥΧΑ, άξονας	1
222	287186	ΚΙΤ, επισκευής, μαγνήτη	1
230	15A728	ΠΟΛΛΑΠΛΗ, προσαρμογέα	1
243*	178179	ΡΟΔΕΛΑ, στεγανοποίησης	1
239	287176	ΚΙΤ, επισκευής, εύκαμπτου σωλήνα	2
244*‡	178207	ΡΟΥΛΕΜΑΝ, έμβολο	1
245*‡	178226	ΤΣΙΜΟΥΧΑ, έμβολο	1
258	17Y049	ΥΠΟΣΤΗΡΙΓΜΑ, στήριγμα, αντλίας, αριστερό	1
259	117328	ΣΥΝΔΕΤΙΚΟ, μαστός, ίσιος	1
260	117441	ΒΑΛΒΙΔΑ, μπίλια	1
261	107210	ΚΟΧΛΙΑΣ	4
263*▲	15H108	ΕΤΙΚΕΤΑ, προειδοποίησης, σημείο μαγκώματος	2
265▲	15B063	ΕΤΙΚΕΤΑ, ασφαλείας, προειδοποίησης, καυτή επιφάνεια	1
266	24X474	ΚΑΛΥΜΜΑ, συγκρότημα, άξονας αντλίας	1
267	17Y047	ΥΠΟΣΤΗΡΙΓΜΑ, στερέωσης, αντλίας, δεξί	1
403	17Y328	ΕΤΙΚΕΤΑ, «A»	1
404	17Y329	ΕΤΙΚΕΤΑ, «B»	1
410	100133	ΡΟΔΕΛΑ, ασφαλείας 3/8	2
411	100575	ΚΟΧΛΙΑΣ, συναρμολόγησης, εξαγωνικός	2
412	15F519	ΣΩΛΗΝΑΣ, υδραυλικός, παροχής	1
414	131774	ΔΙΑΚΟΠΤΗΣ, γλωττίδας	1
425	131817	ΣΥΝΔΕΤΙΚΟ, σχήματος T	2
430	17Y306	ΕΥΚΑΜΠΤΟΣ ΣΩΛΗΝΑΣ, υδραυλικός, παροχής	2
442	15G784	ΕΥΚΑΜΠΤΟΣ ΣΩΛΗΝΑΣ, με σύνδεσμο	2
501	131814	ΣΥΣΣΩΡΕΥΤΗΣ, διαφράγματος	2
502	115829	ΠΡΟΣΑΡΜΟΓΕΑΣ, στροφέα, 90°	2
503	113584	ΣΥΝΔΕΤΙΚΟ ΣΧΗΜΑΤΟΣ T, διακλάδωσης	2
504	131815	ΠΡΟΣΑΡΜΟΓΕΑΣ, ευθύς	2

** Περιλαμβάνεται στο κιτ επισκευής άξονα διαδρομής/εμβόλου/καπακιού 288754*

‡ Περιλαμβάνεται στο κιτ επισκευής υδραυλικού στεγανοποιητικού 246174

▲ Εφεδρικές πινακίδες, ετικέτες και σηματάκια ασφαλείας διατίθενται δωρεάν.

Σχέδιο εξαρτημάτων - Κινητήρας και συμπιεστής

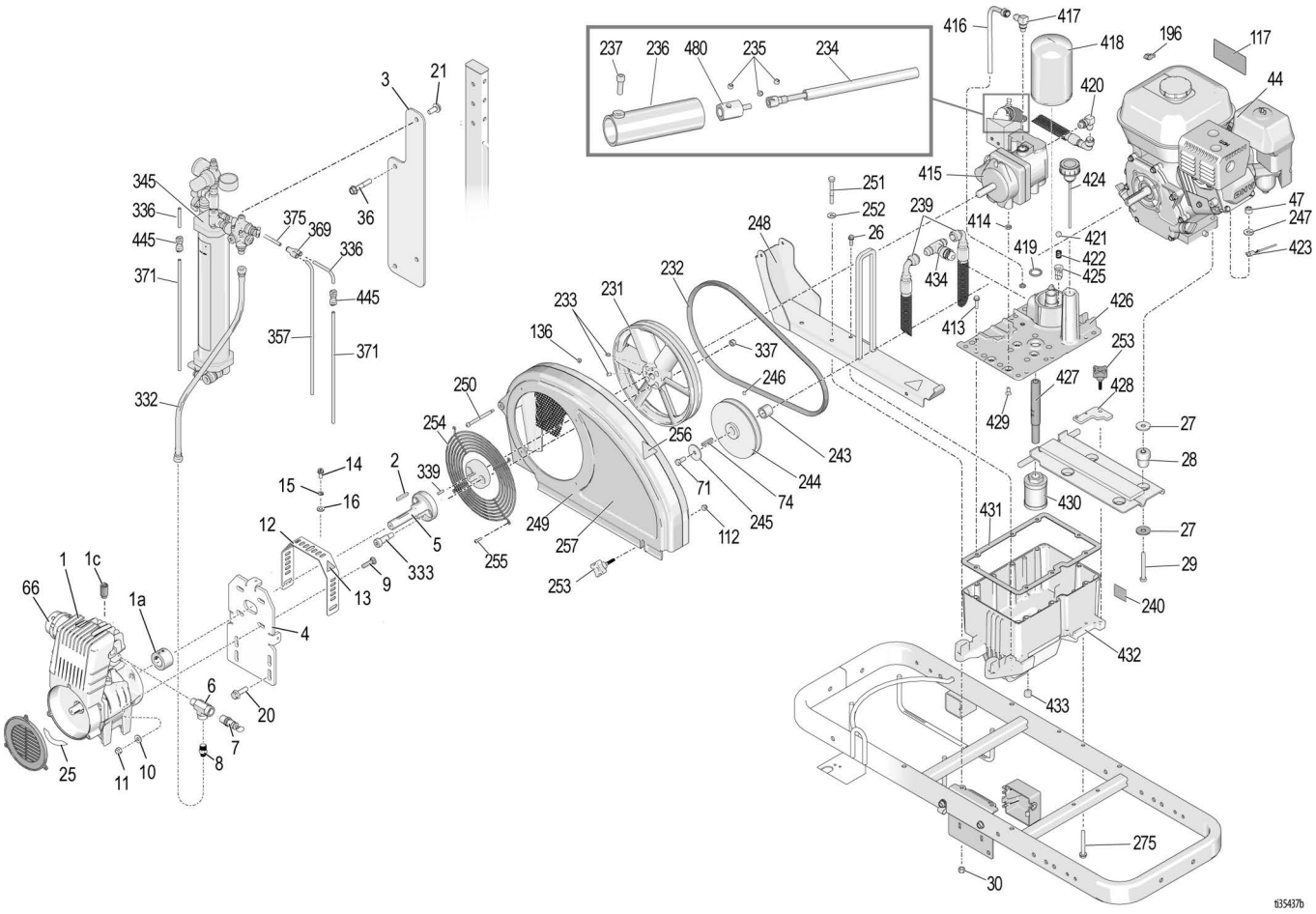

Κατάλογος εξαρτημάτων - Κινητήρας και συμπιεστής

Αρ. αναφ.	Εξάρ-τημα	Περιγραφή	Ποσότ.
1	25R108	ΣΥΜΠΙΕΣΤΗΣ, λάδι	1
1a†	19B286	ΚΙΤ, κολλάρου, άξονα, *Περιλαμβάνει τα στοιχεία 1b, 1d, 1e, και 23*	1
1b◆	25R109	ΚΟΛΛΑΡΟ, άξονα	1
1c†	25R114	ΕΞΑΕΡΙΣΜΟΣ, λάδι	1
1d◆	25R110	ΚΟΧΛΙΑΣ ΑΣΦΑΛΙΣΗΣ, M5x8	1
1e◆	25R111	ΚΟΧΛΙΑΣ ΑΣΦΑΛΙΣΗΣ, M8x10	2
2	25P605	ΣΦΗΝΑ, τετραγωνική, 3/16 x 1,34	1
3	25P599	ΥΠΟΣΤΗΡΙΓΜΑ, δοχείο αέρα	1
4	25P600	ΥΠΟΣΤΗΡΙΓΜΑ, συμπιεστής, ίσιο	1
5	25P602	ΖΕΥΚΤΗΣ, πλάκα στερέωσης	1
6	124490	ΣΥΝΔΕΤΙΚΟ, σχήματος T, street	1
7	113769	ΒΑΛΒΙΔΑ, ασφαλείας	1
8	164672	ΠΡΟΣΑΡΜΟΓΕΑΣ	1
9	17N821	ΜΠΟΥΛΟΝΙ, φορείου	4
10	100527	ΣΤΕΓΑΝΟΠΟΙΗΤΙΚΟΣ ΔΑΚΤΥΛΙΟΣ, επίπεδος	4
11	111040	ΠΕΡΙΚΟΧΛΙΟ, ασφάλισης, nylock, 5/16	4
12	25P598	ΠΡΟΦΥΛΑΚΤΗΡΑΣ, συμπιεστή	1
13▲	15H108	ΕΤΙΚΕΤΑ, ασφαλείας, προειδοποίηση, μαγκώματος	2
14	108296	ΚΟΧΛΙΑΣ, κατεργ., εξάγ. κεφαλή με ροδέλα	3
15	100016	ΡΟΔΕΛΑ, ασφάλισης	3
16	110755	ΡΟΔΕΛΑ, επίπεδη, 1/4 in.	3
20	111193	ΚΟΧΛΙΑΣ, φλαντζωτή κεφαλή	4
21	111192	ΚΟΧΛΙΑΣ, φλαντζωτή κεφαλή	2
25	25R330	ΣΤΕΓΑΝΟΠΟΙΗΤΙΚΟ ΠΑΡΕΜΒΥΣΜΑ, κόλλα, συμπίεση	1
26	260212	ΚΟΧΛΙΑΣ, εξαγωνικός, με ροδέλα, αυτοδιάτρ.	2
27	108851	ΡΟΔΕΛΑ, απλή	8
28	15E888	ΑΠΟΣΒΕΣΤΗΡΑΣ, βάση κινητήρα	4
29	113664	ΚΟΧΛΙΑΣ, συναρμολόγησης, εξαγ. κεφαλή	4
30	111040	ΠΕΡΙΚΟΧΛΙΟ, ασφάλισης, ένθετο, nylock, 5/16	2
31	111194	ΚΟΧΛΙΑΣ, συναρμολόγησης, φλαντζωτή κεφαλή	2
36	111194	ΚΟΧΛΙΑΣ, φλαντζωτή κεφαλή	2
44	116080	ΚΙΝΗΤΗΡΑΣ	1
	25P296	ΚΙΝΗΤΗΡΑΣ, βενζίνης, 6,5HP, Honda, Κίνα	1
47	110838	ΠΕΡΙΚΟΧΛΙΟ, ασφάλισης	4
66†	25R115	ΦΙΛΤΡΟ, αέρα, συμπιεστή	1
71	108842	ΚΟΧΛΙΑΣ, συναρμολόγησης, εξαγ. κεφαλή	1
74	117632	ΚΛΕΙΔΙ, τετράγωνο, 3/16x1.25	1
112	102040	ΠΕΡΙΚΟΧΛΙΟ, ασφάλισης, εξάγωνο	1
117▲	194126	ΕΤΙΚΕΤΑ, προειδοποίησης	1
136	116969	ΠΕΡΙΚΟΧΛΙΟ, ασφάλισης	2
196	114956	ΑΚΡΟΔΕΚΤΗΣ, σύνδεσης, μονωμένος	1
231	16U205	ΤΡΟΧΑΛΙΑ, ανεμιστήρα	1
232	119433	ΙΜΑΝΤΑΣ	1
233	120087	ΚΟΧΛΙΑΣ, ασφάλισης, 1/4 x 1/2	2
234	25A255	ΑΞΟΝΑΣ, εύκαμπτος, υδραυλικού ελέγχου	1
235	112303	ΚΟΧΛΙΑΣ, ασφάλισης, καρυδάκι με patch	3
236	15C958	Προφυλακτήρας, ρυθμιστικού πίεσης	1
237	112166	ΚΟΧΛΙΑΣ, συναρμολόγησης	7
239	15C364	ΕΥΚΑΜΠΤΟΣ ΣΩΛΗΝΑΣ, υδραυλικός, επιστροφής	2
240	15K440	ΕΤΙΚΕΤΑ, επωνυμίας, GH EH ψύξης	1
243	15B314	ΧΙΤΩΝΙΟ, άξονας κινητήρα	1
244	15E758	ΤΡΟΧΑΛΙΑ, 5,50 in.	1
245	112717	ΡΟΔΕΛΑ	1
246	100002	ΚΟΧΛΙΑΣ, ασφάλισης, άλλεν	1
247	100023	ΡΟΔΕΛΑ, επίπεδη	4
248	288261	ΡΑΓΑ, προφυλακτήρας ιμάντα, συγκρότημα	1
249	288734	ΠΡΟΦΥΛΑΚΤΗΡΑΣ, ιμάντα (περιλαμβάνει τα στοιχεία 136, 250, 254, 255)	1
250	119434	ΚΟΧΛΙΑΣ, άξονας, κεφαλή με εσοχή	1
251	802277	ΚΟΧΛΙΑΣ, κατεργ.	2
252	100527	ΡΟΔΕΛΑ, απλή	2
253	15D862	ΠΕΡΙΚΟΧΛΙΟ, χειρόβιδα	2
254	117284	ΓΡΙΛΙΑ, προφυλακτήρας ανεμιστήρα	1
255	115477	ΚΟΧΛΙΑΣ, κατεργ., torx, πομπέ	4
256▲	16M768	ΕΤΙΚΕΤΑ, προειδοποίησης, iso, κίνδυνος μαγκώματος	2
257	17H689	ΕΤΙΚΕΤΑ, επωνυμίας, LLV 200HS, χιτωνίου	1
275	120981	ΚΟΧΛΙΑΣ, κατεργ., εξαγ. κεφαλή με ροδέλα	2
332	16T939	ΕΥΚΑΜΠΤΟΣ ΣΩΛΗΝΑΣ, με σύνδεσμο	1
333	126833	ΚΟΧΛΙΑΣ, άξονας, κεφαλή με εσοχή	2
336	16U273	ΕΥΚΑΜΠΤΟΣ ΣΩΛΗΝΑΣ, με αεροθάλαμο	3
337	112958	ΠΕΡΙΚΟΧΛΙΟ, εξαγωνικό, φλαντζωτή κεφαλή, 3/8-16	2
339	120376	ΣΦΗΝΑ, τετραγωνική 0.188	1
345	17Y644	ΔΟΧΕΙΟ, πίεσης, MMA	1
357	16U274	ΕΥΚΑΜΠΤΟΣ ΣΩΛΗΝΑΣ, με αεροθάλαμο	1
369	115287	ΣΥΝΔΕΤΙΚΟΣ, σωλήνας Y	1
371	17C065	ΣΩΛΗΝΑΣ, αέρα, 1/4 OD	3
375	190010	ΣΩΛΗΝΑΣ	2
445	16F366	ΣΥΝΔΕΤΙΚΟ, 1/4 ptc έως 1/4 ptc, fda	2
413	119426	ΚΟΧΛΙΑΣ, κατεργ., εξαγ. κεφαλή με ροδέλα	8
414	107188	ΠΑΡΕΜΒΥΣΜΑ, δακτυλίου O	4
415	287179	ΚΙΤ, επισκευής, αντλίας (περιλαμβάνει τα στοιχεία 235, 414, 419, 429, 480)	1
416	246167	ΚΙΤ, επισκευής, αποστράγγιση κελύφους	1
417	110792	ΣΥΝΔΕΤΙΚΟ, γωνιωμένο, αρσενικό, 90 °	1
418	246173	ΚΙΤ, επισκευής, φίλτρου λαδιού	1
419	156401	ΠΑΡΕΜΒΥΣΜΑ, δακτυλίου O	1
420	116829	ΣΥΝΔΕΤΙΚΟ, γωνιωμένο, υδραυλικό	1
421	100084	ΜΠΙΛΙΑ, μεταλλική	1
422	116967	ΕΛΑΤΗΡΙΟ, συμπίεσης	1
423	240997	ΑΓΩΓΟΣ, γείωση	1
424	120726	ΤΑΠΑ, εξαερισμού, γέμισμα	1
425	198841	ΒΑΣΗ ΣΥΓΚΡΑΤΗΣΗΣ, μπίλιας, εκτόνωσης πίεσης	1
426	15M057	ΚΑΛΥΜΜΑ, δεξαμενής, 200HS	1
427	15E587	ΣΩΛΗΝΑΣ, αναρρόφηση	1
428	15E476	ΒΑΣΗ, στερέωσης, κινητήρα	1
429	117471	ΚΟΧΛΙΑΣ, κατεργ., εξαγ. επίπεδη κεφαλή	4
430	116919	ΦΙΛΤΡΟ, σήτα, αναρρόφησης	1
431	120604	ΠΑΡΕΜΒΥΣΜΑ, δεξαμενής	1
432	15J513	ΔΟΧΕΙΟ, δεξαμενής	1
433	101754	ΠΩΜΑ, σωλήνα, 3/8 nptf	1
434	126061	ΣΥΝΔΕΤΙΚΟ, σχήματος T #8 JIC, στροφέα	1
445	16F366	ΣΥΝΔΕΤΙΚΟ, 1/4 ptc έως 1/4 ptc	2

▲ *Εφεδρικές πινακίδες, ετικέτες και σηματάκια ασφαλείας διατίθενται δωρεάν.*
* *Περιλαμβάνεται στο κιτ 16R963*
◆ *Τα εξαρτήματα περιλαμβάνονται στο κιτ 19B286*
† *Τα εξαρτήματα περιλαμβάνονται στο κιτ 25R108*

Σχέδιο εξαρτημάτων - Κατευθυντήριος τροχός EZ Align™

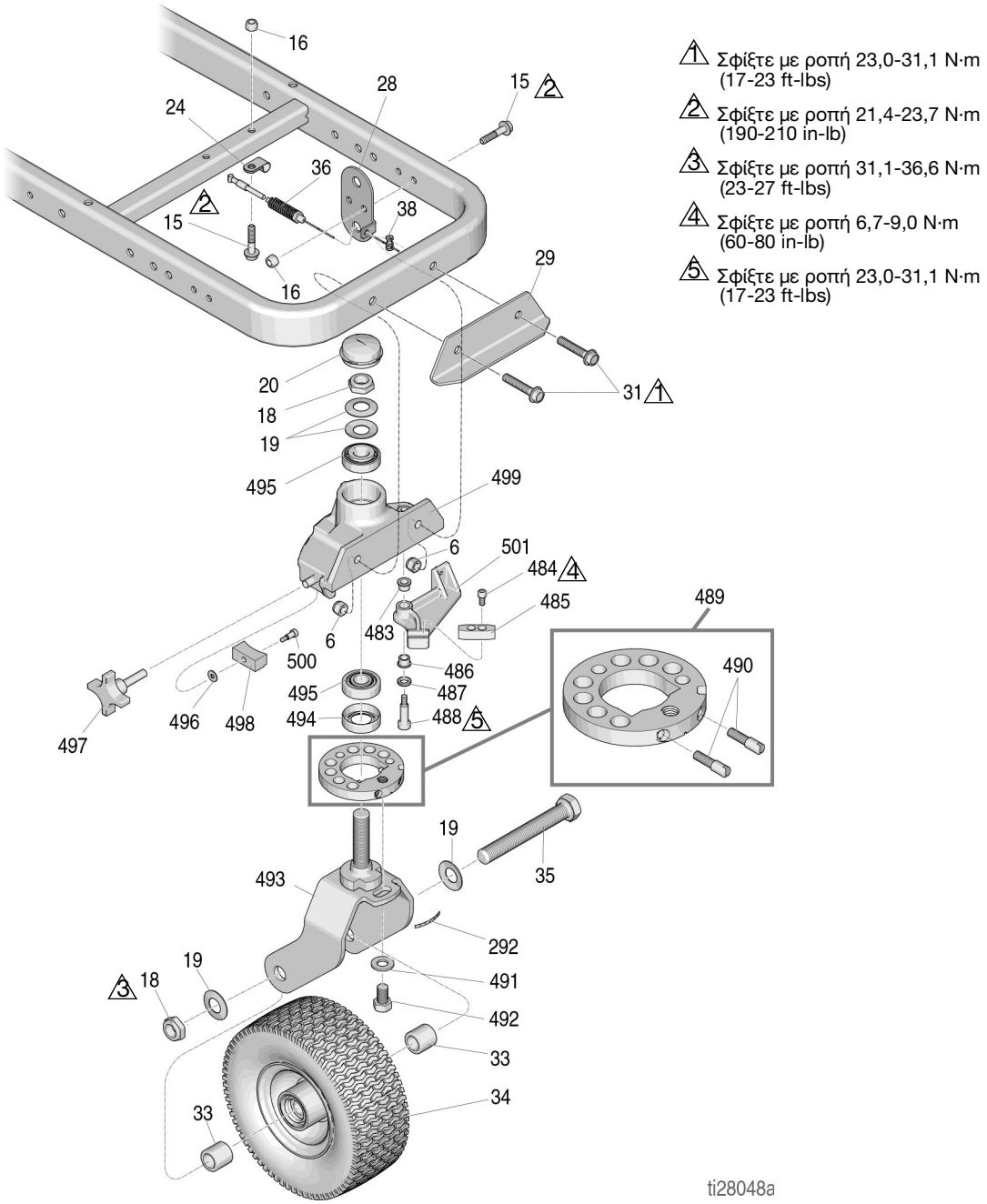

1 Σφίξτε με ροπή 23,0-31,1 N·m (17-23 ft-lbs)

2 Σφίξτε με ροπή 21,4-23,7 N·m (190-210 in-lb)

3 Σφίξτε με ροπή 31,1-36,6 N·m (23-27 ft-lbs)

4 Σφίξτε με ροπή 6,7-9,0 N·m (60-80 in-lb)

5 Σφίξτε με ροπή 23,0-31,1 N·m (17-23 ft-lbs)

Κατάλογος εξαρτημάτων - Κατευθυντήριος τροχός ευθυγράμμισης EZ

Αρ. αναφ.	Εξάρ-τημα	Περιγραφή	Ποσότ.
6	101566	ΠΕΡΙΚΟΧΛΙΟ, ασφάλισης	2
15	112960	ΚΟΧΛΙΑΣ, συναρμολόγησης, φλαντζωτή κεφαλή	3
16	111040	ΠΕΡΙΚΟΧΛΙΟ, ασφάλισης, ένθετο, νάιλον, 5/16	3
18*‡	112405	ΠΕΡΙΚΟΧΛΙΟ, ασφάλισης	2
19*‡	112825	ΡΟΔΕΛΑ	4
20*‡	114648	ΠΩΜΑ, σκόνης	1
24	108868	ΣΦΙΓΚΤΗΡΑΣ, καλωδίου	1
28‡	15F910	ΥΠΟΣΤΗΡΙΓΜΑ, ντίζας	1
29	240991	ΥΠΟΣΤΗΡΙΓΜΑ, μικρός τροχός, εμπρόσθιος	1
31	114982	ΚΟΧΛΙΑΣ, συναρμολόγησης, φλαντζωτή κεφαλή	2
33*‡	193658	ΑΠΟΣΤΑΤΗΣ, στεγανοποιητικό	2
34*	114549	ΤΡΟΧΟΣ, με αεροθάλαμο	1
35*	113471	ΚΟΧΛΙΑΣ, συναρμολόγησης, εξαγ. κεφαλή	1
36‡	241445	ΚΑΛΩΔΙΟ	1
38‡	114802	ΑΝΑΣΤΟΛΕΑΣ, καλωδίου	1
292*‡	17H489	ΕΤΙΚΕΤΑ, ρύθμισης δίσκου	1
483*‡	114548	ΡΟΥΛΕΜΑΝ, ορειχάλκινο	2
484*‡	110754	ΚΟΧΛΙΑΣ, συναρμολόγησης	2
485*‡	193662	ΑΝΑΣΤΟΛΕΑΣ, σφήνα	1
487*‡	15J603	ΑΠΟΣΤΑΤΗΣ, στρογγυλός	1
488*‡	120476	ΜΠΟΥΛΟΝΙ, άξονα	1
489*‡	17H486	ΔΙΣΚΟΣ, ρυθμιστή, συγκρότημα	1
490*‡	17G762	ΚΟΧΛΙΑΣ, ρυθμιστή δίσκου	1
491*‡	113962	ΡΟΔΕΛΑ	1
492*	114681	ΚΟΧΛΙΑΣ, συναρμολόγησης, εξάγ. κεφαλή	1
493*‡	17H485	ΠΙΡΟΥΝΙ	1
494*‡	113484	ΤΣΙΜΟΥΧΑ, γράσου	1
495*‡	113485	ΡΟΥΛΕΜΑΝ, φωλιά/κωνικό	2
496*‡	112776	ΡΟΔΕΛΑ, απλή	1
497*‡	181818	ΧΕΙΡΟΤΡΟΧΟΣ, με εξοχή	1
498*‡	193661	ΣΙΑΓΟΝΑ	1
499*‡	15G952	ΤΡΟΧΙΣΚΟΣ	1
500*‡	108483	ΚΟΧΛΙΑΣ, άξονα	1

* *Περιλαμβάνεται στο Κιτ επισκευής κατευθυντήριου τροχού 240719*

‡ *Περιλαμβάνεται στο Κιτ επισκευής κατευθυντήριου τροχού 241105*

Σχέδιο εξαρτημάτων - Δοχείο πίεσης

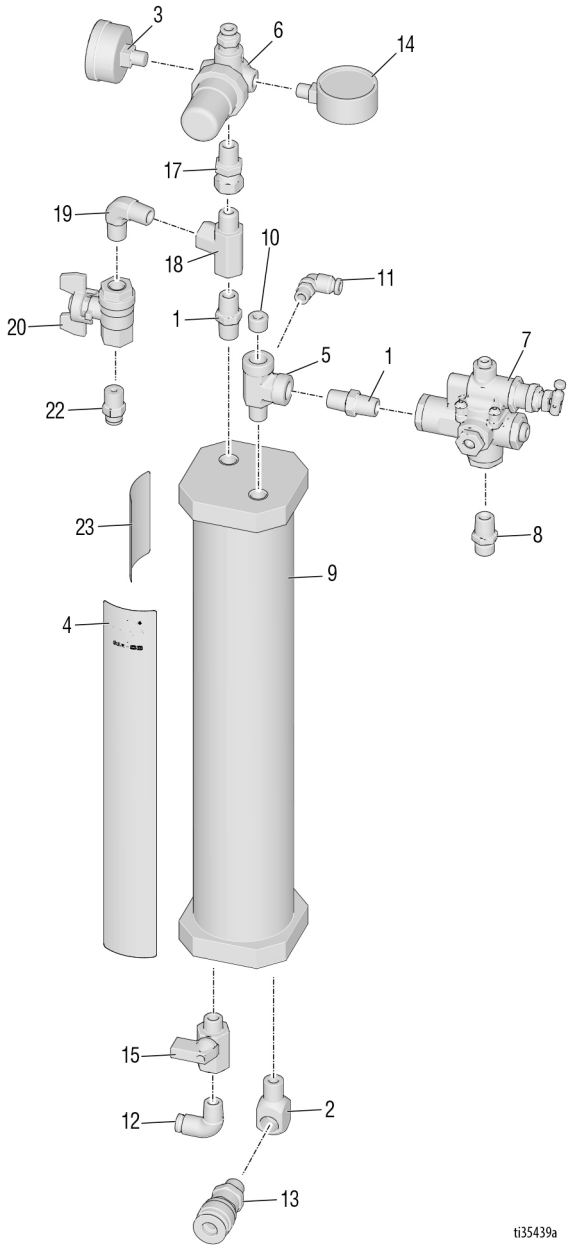

Κατάλογος εξαρτημάτων - Δοχείο πίεσης

Αρ. αναφ.	Εξάρ-τημα	Περιγραφή	Ποσότ.
1	156971	ΣΥΝΔΕΤΙΚΟ, μαστός, μικρός	2
2	187357	ΓΩΝΙΩΜΕΝΟ ΕΞΑΡΤΗΜΑ, street	1
3	16W088	ΜΕΤΡΗΤΗΣ, πίεσης αέρα	1
4	194666	ΕΤΙΚΕΤΑ, LineLazer, σύστημα σφαιριδίων EZ	1
5	17C463	ΣΥΝΔΕΤΙΚΟ, σχήματος T, street	1
6	16U375	ΡΥΘΜΙΣΤΗΣ	1
7	126804	ΡΥΘΜΙΣΤΗΣ, εκφορτωτή	1
8	162453	ΣΥΝΔΕΤΙΚΟ, 1/4 npsm x 1/4 npt	1
9	16U174	ΔΟΧΕΙΟ, πίεσης	1
10	101971	ΠΩΜΑ, σωλήνας	1
11	118486	ΣΥΝΔΕΤΙΚΟ, γωνιωμένο, πιεζόμενος	1
12	113321	ΣΥΝΔΕΤΙΚΟ, γωνιωμένο, σωλήνας	1
13	116720	ΖΕΥΚΤΗΣ, γρήγορη αποσύνδεση	1
14	104655	ΜΕΤΡΗΤΗΣ, πίεση, αέρας	1
15	15B565	ΒΑΛΒΙΔΑ, μπίλια	1
16	070408	ΣΤΕΓΑΝΟΠΟΙΗΤΙΚΟ, σωλήνα, sst	1
17	156823	ΣΥΝΔΕΤΙΚΟ, σύνδεσμος, στροφέας	1
18	116504	ΣΥΝΔΕΤΙΚΟ, σχήματος T, λειτουργίας	1
19	110249	ΠΡΟΣΑΡΜΟΓΕΑΣ, αρσενικός, γωνία, 90°	1
20	122946	ΒΑΛΒΙΔΑ, διακοπής	1
21	101566	ΠΕΡΙΚΟΧΛΙΟ, ασφάλισης (δεν απεικονίζεται)	2
22	128637	ΣΥΝΔΕΤΙΚΟ, ptc, ίσιο, 1/4	1
23	17Y520	ΕΤΙΚΕΤΑ, οδηγιών, θέση βαλβίδας	1

Παρελκόμενα πιστολιού

Κιτ πλευρικών στεγανοποιητικών ανοξείδωτου χάλυβα

Τα κιτ περιλαμβάνουν στεγανοποιητικό δακτύλιο O για κάθε στεγανοποιητικό ανοξείδωτου χάλυβα.

Κωδικός εξαρτήματος κιτ.	Περιγραφή	Αρ. στεγανοποιητικών ανά κιτ
246348	ΚΙΤ ΣΤΕΓΑΝΟΠΟΙΗΤΙΚΩΝ, SST	2
277299	ΚΙΤ ΣΤΕΓΑΝΟΠΟΙΗΤΙΚΩΝ, SST	50

Κιτ πλευρικών στεγανοποιητικών από Polycarballoy

Τα κιτ περιλαμβάνουν στεγανοποιητικό δακτύλιο O για κάθε στεγανοποιητικό από polycarballoy.
Τα προαιρετικά μη μεταλλικά στεγανοποιητικά υψηλής αντοχής στη φθορά από polycarballoy προορίζονται για εναλλακτικά ρευστά.

Κωδικός εξαρτήματος κιτ.	Περιγραφή	Αρ. στεγανοποιητικών ανά κιτ
249990	ΚΙΤ ΣΤΕΓΑΝΟΠΟΙΗΤΙΚΩΝ, Polycarballoy	2
277298	ΚΙΤ ΣΤΕΓΑΝΟΠΟΙΗΤΙΚΩΝ, Polycarballoy	50

Κάλυμμα πιστολιού

Καλύμματα 244914

Διατηρεί καθαρό το πιστόλι ενώ ψεκάζετε.
Συσκευασία των 10.

Λιπαντικό για τη διατήρηση του πιστολιού σε καλή κατάσταση

248279, 4 oz (113 gram) [10]

Λιπαντικό υψηλής πρόσφυσης, ανθεκτικό στο νερό, με βάση το λίθιο. Το δελτίο δεδομένων ασφαλείας (ΔΔΑ) διατίθεται στην ηλεκτρονική διεύθυνση www.graco.com.

Φυσίγγιο λίπανσης για απενεργοποίηση του πιστολιού

Φυσίγγιο 248280, 3 oz [10]

Το ειδικά διαμορφωμένο γράσο χαμηλού ιξώδους ρέει εύκολα μέσα από τους διαύλους του πιστολιού, ούτως ώστε να προστατεύει τη σκλήρυνση των 2 εξαρτημάτων και να διατηρεί τους διαύλους ρευστού καθαρούς. Βλέπε σελίδα 31.

Πολλαπλή έκπλυσης

Μπλοκ πολλαπλής 15B817

Βλέπε κωδικό 52, σελίδα 76.

Κιτ μεταλλικού κουτιού έκπλυσης διαλύτη

Κύπελλο διαλύτη 248139, 0,95 λίτρων (1 qt)

Πλήρες με πολλαπλή έκπλυσης 15B817 για την έκπλυση του πιστολιού με διαλύτη. Φορητό για έκπλυση από απόσταση. Βλέπε εγχειρίδιο 309963.

TI4165a

Κιτ δοχείου έκπλυσης διαλύτη

Δοχείο 248229, 19 λίτρων (5,0 γαλ)

Περιλαμβάνει πολλαπλή έκπλυσης με ατομικές βαλβίδες διακοπής A και B και ρυθμιστή αέρα. Βλέπε εγχειρίδιο 309963.

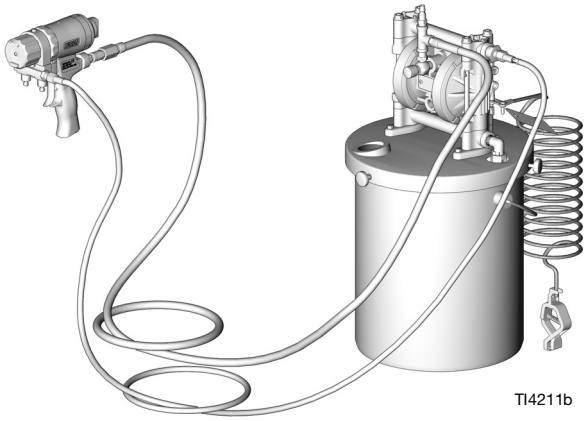

TI4211b

Κιτ καθαρισμού πιστολιού

15D546

Το κιτ περιλαμβάνει 11 εργαλεία και βούρτσες για τον καθαρισμό του πιστολιού.

Κιτ σήτας φίλτρου βαλβίδας αντεπιστροφής

Κάθε κιτ περιλαμβάνει δέκα σήτες φίλτρου.

Το πιστόλι αποστέλλεται με σήτες φίλτρου 80 mesh.

Εξάρτημα	Περιγραφή
246357	40 mesh (0,015 in., 375 micron)

Κιτ τρυπανιών

119386

Το κιτ περιλαμβάνει 20 τρυπάνια καθαρισμού διαφόρων μεγεθών, από #61 έως #80.

Κιτ τρυπανιών καθαρισμού χειρολαβής

248969

Το κιτ περιλαμβάνει και τα 5 τρυπάνια ιδιαίτερα μεγάλου μήκους που απαιτούνται για τον καθαρισμό των διαύλων αέρα στη χειρολαβή πιστολιού εκκαθάρισης αέρα.

Εγκεκριμένα υγρά αποθήκευσης φυσιγγίου

Υγρό αποθήκευσης	Εξάρτημα
TSL	206994, 206995, 206996
Λάδι αντλίας ISO	217374, 218656

Κιτ φυσιγγίου

Εξάρτημα	Περιγραφή	Ποσότ.
25V433	KIT, Fusion PC, φυσιγγίου, συσκευασία 1 τεμαχίου	1
25V432	KIT, Fusion PC, φυσιγγίου, συσκευασία 4 τεμαχίων	4

Εργαλεία φυσιγγίου Fusion PC

25P660

Το κιτ περιλαμβάνει ρυθμιστικό κοχλία αντικατάστασης, εργαλείο λίπανσης και εργαλείο διαχωριστήρα για εύκολη αφαίρεση φυσιγγίου και αντιμετώπιση προβλημάτων.

Στατικός αναδευτήρας MMA

25U454

Εξάρτημα του πιστολιού Fusion για εφαρμογές σε ψυχρές καιρικές συνθήκες κατά τις οποίες απαιτείται ανάδευση πρόσθετου υλικού.

Εξάρτημα	Περιγραφή
25U449	ΠΡΟΣΑΡΜΟΓΕΑΣ, MMA, στατικού αναδευτήρα
25U450	ΠΡΟΣΑΡΜΟΓΕΑΣ, προφυλακτήρα μπεκ, MMA, στατικό
17L856	ΣΕΤΓΑΝΟΠΟΙΗΤΙΚΟ, δακτυλίου O
25U452	KIT, αναδευτήρας στοιχείων, συσκευασία 12 τεμαχίων
25U729	ΔΟΧΕΙΟ, έκπλυσης

Διάγραμμα καλωδίωσης

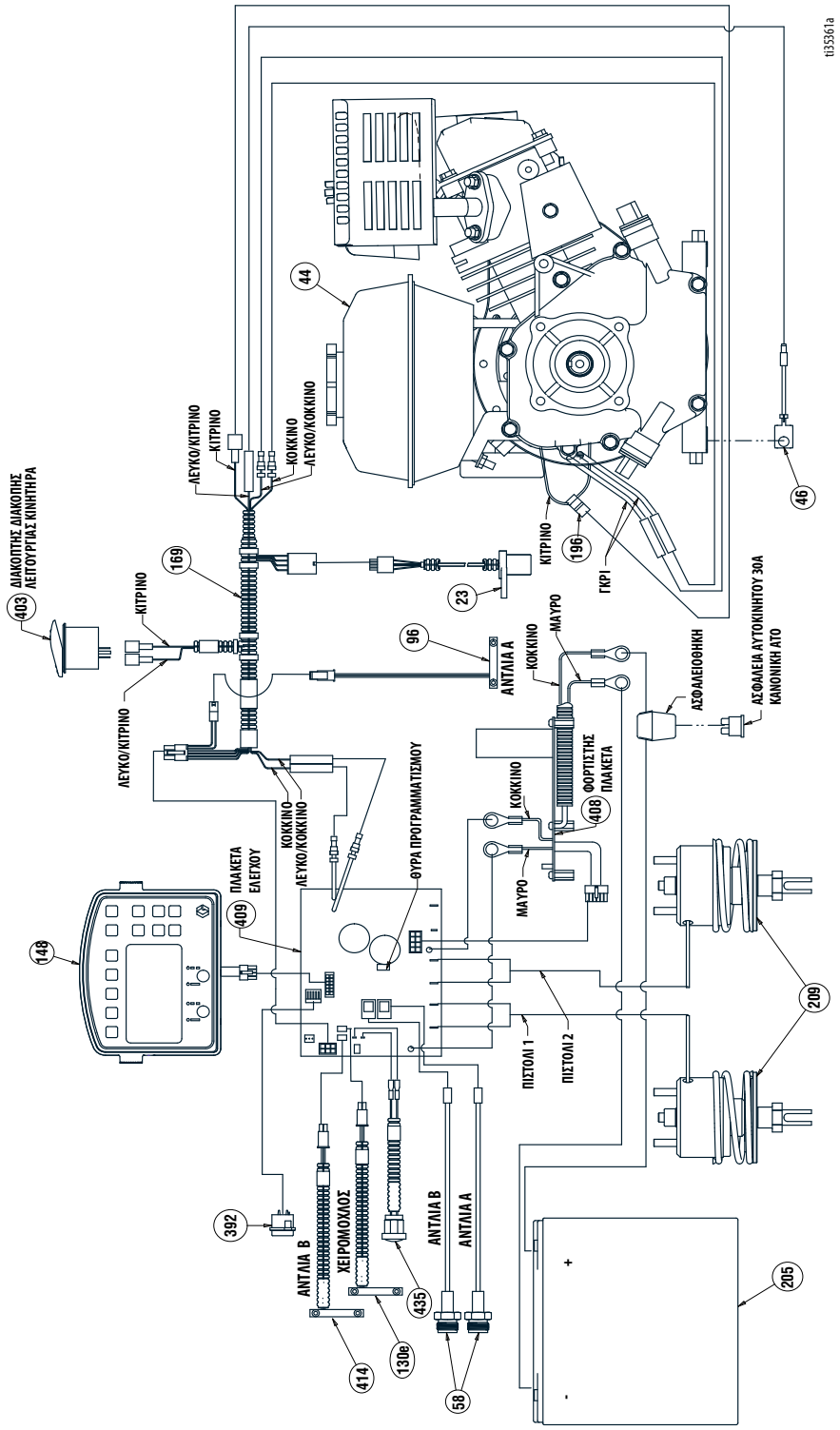

Υπόμνημα συμβόλων

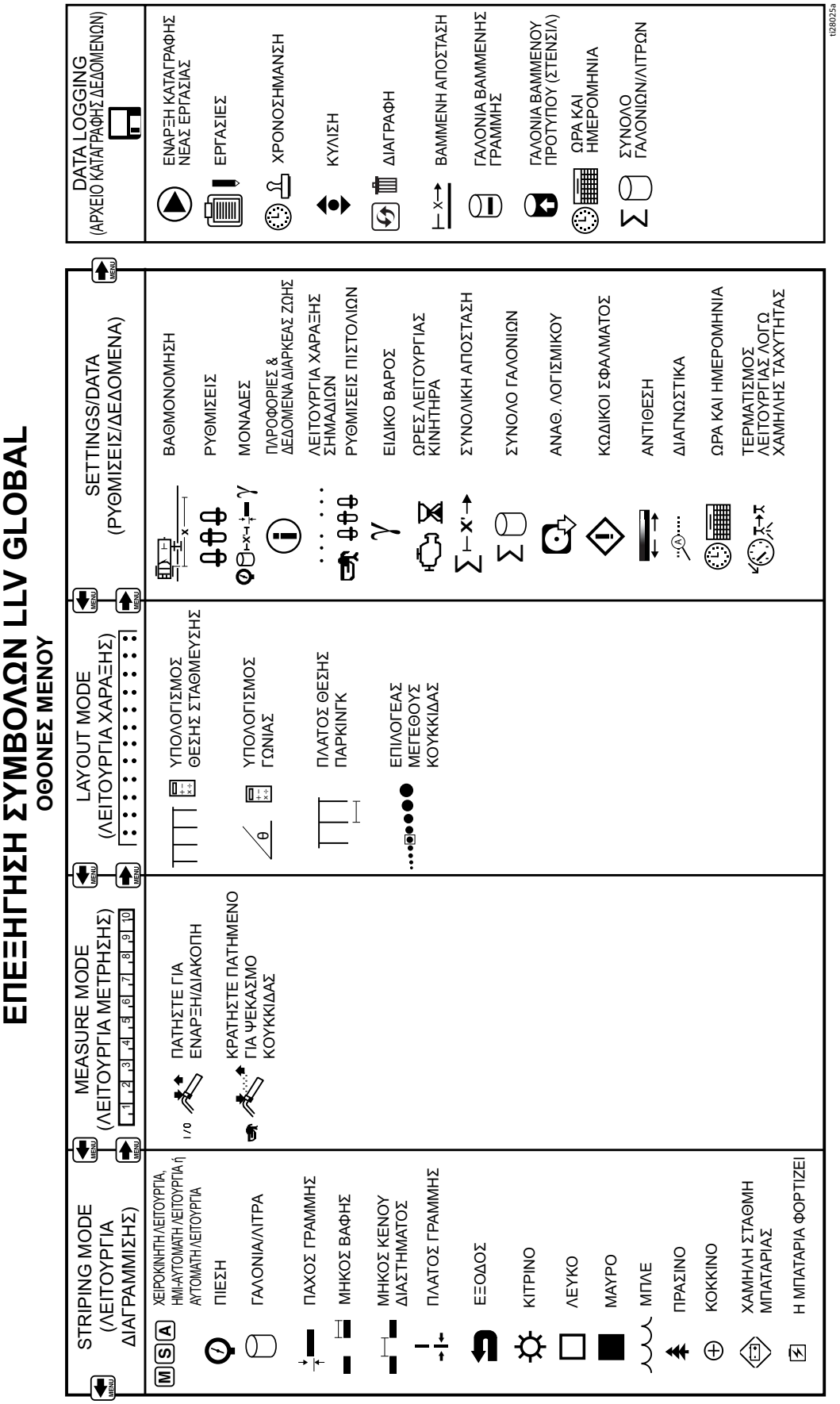

Τεχνικές προδιαγραφές

LineLazer V 200MMA (Μοντέλα 17Y234, 18B025, 17Y513, 17Y233, 17Y514)		
	ΗΠΑ	**Μετρικό**
Διαστάσεις		
Ύψος (με κατεβασμένη χειρολαβή)	Μη συσκευασμένο - 44,5 in. Συσκευασμένο - 52,5 in.	Μη συσκευασμένο - 113,03 cm Συσκευασμένο - 133,35 cm
Πλάτος	Μη συσκευασμένο - 34,25 in. Συσκευασμένο - 37,0 in.	Μη συσκευασμένο - 87,0 cm Συσκευασμένο - 93,98 cm
Μήκος	Μη συσκευασμένο - 68,75 in. Συσκευασμένο - 73,5 in.	Μη συσκευασμένο - 174,63 cm Συσκευασμένο - 186,69 cm
Βάρος (ξηρό - χωρίς χρώμα)	Μη συσκευασμένο - 554 lbs Συσκευασμένο - 621 lbs	Μη συσκευασμένο - 251 kg Συσκευασμένο - 282 kg
Στάθμη θορύβου (dBa)		
Ηχητική ισχύς κατά ISO 9614:	99,0	
Ηχητική πίεση κατά ISO 9614	85,5	
Κραδασμοί (m/s^2) (8 ώρες έκθεση εντός της ημέρας)		
Χέρι-βραχίονας (κατά ISO 5349)	Αριστερό χέρι 1,71 Δεξί χέρι 2,23	
Ολόκληρο το σώμα (κατά ISO 2631)	0,4	
Ονομαστική ισχύς (ιπποδύναμη)		
Ονομαστική ισχύς (ιπποδύναμη) κατά SAE J1349	6,5 HP σε 3600 σ.α.λ.	4,84 kW σε 3600 σ.α.λ.
Μέγιστη παροχή	2,15 gpm	8,14 lpm
Μέγιστη διάσταση μπεκ 1 πιστόλι 2 πιστόλια	 0,047 0,035	
Φίλτρο σήτας εισόδου χρώματος	16 mesh	1190 micron
Φίλτρο σήτας εξόδου χρώματος	40 mesh	297 micron
Μέγεθος εισόδου αντλίας	1 in. NSPM (m)	
Διάσταση εξόδου αντλίας	3/8 NPT (f)	
Μέγιστη πίεση λειτουργίας	3300 psi	22,8 MPa, 228 bar
Μέγιστη πίεση λειτουργίας ρευστού	3300 psi	22,8 MPa, 228 bar
Μέγιστη παροχή σε ελεύθερη ροή	2,15 gpm	8,14 lpm
Κύκλοι ανά γαλόνι/λίτρο	62 cpg	16,4 cpl
Χωρητικότητα υδραυλικού δοχείου	1,25 γαλόνια	4,73 λίτρα
Υδραυλική πίεση	1825 psi	124 bar
Ένταση ρεύματος	84 W σε 3600 σ.α.λ.	
Μπαταρία	12V, 22Ah, κλειστού τύπου, μολύβδου οξέος, βαθιάς εκφόρτισης	
Διαβρεχόμενα εξαρτήματα		
PTFE, νάιλον, πολυουρεθάνη, V-Max, UHMWPE, φθοροελαστομερές, ακετάλη, δέρμα, καρβίδιο του βολφραμίου, ανοξείδωτος χάλυβας, επίστρωση χρωμίου, επινικελωμένος κοινός χάλυβας, κεραμικό υλικό		

Τεχνικές προδιαγραφές - Πιστόλι

Πιστόλι ψεκασμού Fusion MMA PC		
	ΗΠΑ	**Μετρικό**
Μέγιστη πίεση λειτουργίας υγρού	3500 psi	24,5 MPa, 245 bar
Ελάχιστη πίεση εισόδου αέρα	80 psi	0,56 MPa, 5,6 bar
Μέγιστη πίεση εισόδου αέρα	130 psi	0,9 MPa, 9 bar
Μέγιστη θερμοκρασία ρευστού	200 °F	94 °C
Μέγεθος εισόδου αέρα	1/4 συνδετικό push-to-connect	
Μέγεθος εισόδου εξαρτήματος A	1/4 NPT	
Μέγεθος εισόδου εξαρτήματος B	1/4 NPT	
Διαστάσεις	7,5 x 8,1 x 3,3 in.	191 x 206 x 84 mm
Βάρος	2,5 lb	1,1 kg
Διαβρεχόμενα εξαρτήματα		
Πιστόλι	Αλουμίνιο, ανοξείδωτος χάλυβας, ανθρακοχάλυβας, καρβίδιο, χημικά ανθεκτικοί δακτύλιοι O	
Θύρες αέρα/γράσου φυσιγγίου	Ανοξείδωτος χάλυβας, αλουμίνιο, ανοδιωμένο αλουμίνιο, μη ανθεκτικοί στα χημικά δακτύλιοι O, νάιλον	
Θύρες ρευστού φυσιγγίου	Ανοξείδωτος χάλυβας, ανθεκτικοί στα χημικά δακτύλιοι O, ανοδιωμένο αλουμίνιο, αλουμίνιο, polycarballoy, νάιλον	
Θόρυβος		
Μέγιστη ηχητική πίεση	81,1 dB(A), με χρήση AR5252 σε 0,7 MPa (7 bar, 100 psi)	
Μέγιστη ηχητική ισχύς	91,0 dB(A), με χρήση AR5252 σε 0,7 MPa (7 bar, 100 psi)	
Η ηχητική ισχύς μετρήθηκε σύμφωνα με το πρότυπο ISO-9416-2.		
Σημειώσεις		
Όλα τα εμπορικά σήματα ή τα κατατεθέντα εμπορικά σήματα αποτελούν ιδιοκτησία των αντίστοιχων κατόχων τους.		

Διάρκεια αποθήκευσης	Επ' αόριστον, εφόσον τα μέρη/εξαρτήματα αντικαθίστανται σύμφωνα με το χρονοδιάγραμμα συντήρησης κατά την αποθήκευση και εφόσον τηρούνται οι διαδικασίες αποθήκευσης που καθορίζονται στο εγχειρίδιο.
Συντήρηση κατά την αποθήκευση	Αντικαθιστάτε τα δερμάτινα στεγανοποιητικά και το ρυθμιστικό πίεσης κάθε 5 έτη
Διάρκεια ζωής	Η διάρκεια ζωής διαφέρει ανάλογα με τη χρήση, τα ψεκαζόμενα υλικά, τις μεθόδους αποθήκευσης και τη συντήρηση. Η ελάχιστη διάρκεια ζωής είναι τα 25 έτη.
Συντήρηση καθόλη τη διάρκεια ζωής	Αντικαθιστάτε τα δερμάτινα στεγανοποιητικά και το ρυθμιστικό πίεσης κάθε 5 έτη ή συχνότερα, ανάλογα με τη χρήση.
Απόρριψη κατά το τέλος της διάρκειας ζωής	Εάν το μηχάνημα ψεκασμού είναι σε κατάσταση που δεν μπορεί πλέον να λειτουργήσει, θα πρέπει να τίθεται εκτός λειτουργίας και να αποσυναρμολογείται. Τα επιμέρους εξαρτήματα θα πρέπει να ταξινομούνται με βάση το υλικό και να απορρίπτονται κατάλληλα. Τα βασικά υλικά κατασκευής διατίθενται στο τμήμα Υλικά κατασκευής. Τα ηλεκτρονικά εξαρτήματα είναι συμβατά με τον κανονισμό RoHS και θα πρέπει να απορρίπονται κατάλληλα.

Κωδικός ημερομηνίας/σειριακός κωδικός Graco	Μήνας (πρώτος χαρακτήρας)	Έτος (2ος και 3ος χαρακτήρας)	Σειρά (4ος χαρακτήρας)	Αριθμός εξαρτήματος (5ος-10ος χαρακτήρας)	Σειρά (11ο-16ος χαρακτήρας)
Παράδειγμα κωδικού ημερομηνίας: A16A	A = Ιανουάριος	16 = 2016	A = σειριακός αριθμός ελέγχου		
Παράδειγμα σειριακού αριθμού: L16A232749000102	L = Δεκέμβριος	16 = 2016	A = σειριακός αριθμός ελέγχου	6ψήφιος αλφαριθμητικός αριθμός εξαρτήματος	6ψήφιος διαδοχικός σειριακός αριθμός

Πρόταση νόμου πολιτείας Καλιφόρνιας 65

ΚΑΤΟΙΚΟΙ ΚΑΛΙΦΟΡΝΙΑΣ

⚠ **ΠΡΟΕΙΔΟΠΟΙΗΣΗ:** Καρκίνος και βλάβες του αναπαραγωγικού συστήματος – www.P65warnings.ca.gov.

Βασική εγγύηση Graco

Η Graco εγγυάται ότι όλος ο εξοπλισμός που αναφέρεται στο παρόν έγγραφο, ο οποίος κατασκευάζεται από την Graco και φέρει το όνομά της, είναι απαλλαγμένος από ατέλειες στο υλικό και την εργασία κατά την ημερομηνία πώλησης στον αρχικό αγοραστή για χρήση. Με εξαίρεση οποιασδήποτε πρόσθετης, διευρυμένης ή περιορισμένης εγγύησης που δημοσιεύεται από την Graco, η Graco, για μια περίοδο δώδεκα μηνών από την ημερομηνία πώλησης, θα επισκευάζει ή θα αντικαθιστά οποιοδήποτε μέρος του εξοπλισμού που καθορίζεται από την Graco ότι είναι ελαττωματικό. Η παρούσα εγγύηση ισχύει μόνο όταν ο εξοπλισμός είναι εγκατεστημένος, χρησιμοποιείται και συντηρείται σύμφωνα με τις γραπτές συστάσεις της Graco.

Η παρούσα εγγύηση δεν καλύπτει λανθασμένη εγκατάσταση, μη προβλεπόμενη χρήση, εκτριβή, διάβρωση, ανεπαρκή ή ακατάλληλη συντήρηση, αμέλεια, ατύχημα, παραποίηση ή αντικατάσταση εξαρτημάτων τρίτων κατασκευαστών και η Graco δεν φέρει καμία ευθύνη για γενικές φθορές λόγω χρήσης ή οποιεσδήποτε δυσλειτουργίες, ζημίες ή φθορές που προκαλούνται από τα ανωτέρω. Επίσης, η Graco δεν φέρει ευθύνη για δυσλειτουργίες, ζημίες ή φθορές που προκαλούνται από ασυμβατότητα του εξοπλισμού της Graco με δομές, εξαρτήματα, εξοπλισμό ή υλικά που δεν παρέχονται από την Graco, καθώς και από ακατάλληλο σχεδιασμό, κατασκευή, εγκατάσταση, λειτουργία ή συντήρηση των δομών, εξαρτημάτων, εξοπλισμού ή υλικών που δεν παρέχονται από την Graco.

Η παρούσα εγγύηση ισχύει με την προϋπόθεση της προπληρωμένης επιστροφής του εξοπλισμού που θεωρείται ότι είναι ελαττωματικός σε εξουσιοδοτημένο διανομέα της Graco για επαλήθευση της αναφερομένης βλάβης. Εάν η αναφερομένη βλάβη επιβεβαιωθεί, η Graco θα επισκευάσει ή θα αντικαταστήσει δωρεάν οποιαδήποτε ελαττωματικά εξαρτήματα. Ο εξοπλισμός θα επιστραφεί στον αρχικό αγοραστή, ο οποίος έχει προκαταβάλει τα έξοδα επιστροφής. Εάν η επιθεώρηση του εξοπλισμού δεν αποκαλύψει οποιοδήποτε ελάττωμα στο υλικό ή την κατασκευή, τότε οι επισκευές θα γίνουν με λογική δαπάνη, η οποία μπορεί να περιλαμβάνει τα έξοδα των εξαρτημάτων, της εργασίας και της μεταφοράς.

Η ΠΑΡΟΥΣΑ ΕΓΓΥΗΣΗ ΙΣΧΥΕΙ ΑΠΟΚΛΕΙΣΤΙΚΑ ΕΝΑΝΤΙ ΟΠΟΙΩΝΔΗΠΟΤΕ ΑΛΛΩΝ ΕΓΓΥΗΣΕΩΝ, ΡΗΤΩΝ Ή ΣΙΩΠΗΡΩΝ ΣΥΜΠΕΡΙΛΑΜΒΑΝΟΜΕΝΗΣ, ΕΝΔΕΙΚΤΙΚΑ, ΤΗΣ ΕΓΓΥΗΣΗΣ ΕΜΠΟΡΕΥΣΙΜΟΤΗΤΑΣ Ή ΤΗΣ ΕΓΓΥΗΣΗΣ ΚΑΤΑΛΛΗΛΟΤΗΤΑΣ ΓΙΑ ΣΥΓΚΕΚΡΙΜΕΝΟ ΣΚΟΠΟ.

Η μόνη υποχρέωση της Graco και η μόνη αποζημίωση του αγοραστή για οποιαδήποτε παραβίαση της εγγύησης είναι όπως ορίζεται ανωτέρω. Ο αγοραστής συμφωνεί ότι καμία άλλη αποζημίωση (συμπεριλαμβανομένων, ενδεικτικά, τυχαίων ή επακόλουθων ζημιών για χαμένα κέρδη, απολεσθείσες πωλήσεις, προσωπικό τραυματισμό ή βλάβη επί της περιουσίας ή οποιαδήποτε άλλη τυχαία ή επακόλουθη απώλεια) δεν θα είναι διαθέσιμη. Οποιαδήποτε αγωγή για την παραβίαση της εγγύησης πρέπει να υποβληθεί μέσα σε δύο (2) έτη από την ημερομηνία πώλησης.

Η GRACO ΔΕΝ ΕΓΓΥΑΤΑΙ ΚΑΙ ΑΠΟΠΟΙΕΙΤΑΙ ΟΛΕΣ ΤΙΣ ΣΙΩΠΗΡΕΣ ΕΓΓΥΗΣΕΙΣ ΕΜΠΟΡΕΥΣΙΜΟΤΗΤΑΣ ΚΑΙ ΚΑΤΑΛΛΗΛΟΤΗΤΑΣ ΓΙΑ ΣΥΓΚΕΚΡΙΜΕΝΟ ΣΚΟΠΟ ΓΙΑ ΤΑ ΠΑΡΕΛΚΟΜΕΝΑ, ΤΟΝ ΕΞΟΠΛΙΣΜΟ, ΤΑ ΥΛΙΚΑ Ή ΤΑ ΣΤΟΙΧΕΙΑ ΠΟΥ ΠΩΛΟΥΝΤΑΙ ΑΠΟ ΤΗΝ GRACO ΑΛΛΑ ΔΕΝ ΚΑΤΑΣΚΕΥΑΖΟΝΤΑΙ ΑΠΟ ΑΥΤΗ. Αυτά τα είδη που πωλούνται, αλλά δεν κατασκευάζονται, από την Graco (όπως ηλεκτρικοί κινητήρες, διακόπτες, εύκαμπτοι σωλήνες κ.λπ.), υπόκεινται στην εγγύηση του κατασκευαστή τους, αν υπάρχει. Η Graco θα παράσχει στον αγοραστή εύλογη βοήθεια για την έγερση οποιασδήποτε αξίωσης όσον αφορά τη χρήση αυτών των εγγυήσεων.

Σε καμία περίπτωση η Graco δεν θα θεωρείται υπεύθυνη για έμμεσες, τυχαίες, ειδικές ή επακόλουθες ζημίες ως αποτέλεσμα της κάτωθι παροχής εξοπλισμού από την Graco ή τον εφοδιασμό, την απόδοση ή τη χρήση οποιωνδήποτε προϊόντων ή άλλων αγαθών που πωλούνται στο παρόν, λόγω παραβίασης της σύμβασης, παραβίασης της εγγύησης ή αμέλειας της Graco, ή άλλως.

Πληροφορίες για την Graco

Για τις πλέον πρόσφατες πληροφορίες σχετικά με τα προϊόντα της Graco, επισκεφθείτε τη διεύθυνση www.graco.com.

Για πληροφορίες σχετικά με διπλώματα ευρεσιτεχνίας, ανατρέξτε στην τοποθεσία: www.graco.com/patents.

ΓΙΑ ΠΑΡΑΓΓΕΛΙΕΣ, επικοινωνήστε με τον διανομέα της Graco ή καλέστε στο 1-800-690-2894 για να εντοπίσετε τον πλησιέστερο διανομέα.

Το σύνολο των στοιχείων που περιέχονται στο παρόν έγγραφο υπό μορφή κειμένου και εικόνων αποτελούν τις πλέον πρόσφατες πληροφορίες σχετικά με τα προϊόντα μας κατά τη χρονική στιγμή της έκδοσης. Η Graco επιφυλάσσεται του δικαιώματος να προβαίνει σε αλλαγές ανά πάσα στιγμή, χωρίς προειδοποίηση.

Μετάφραση των αρχικών οδηγιών. This manual contains Greek. MM 3A9099
Κεντρικά γραφεία Graco: Minneapolis
Διεθνή Γραφεία: Βέλγιο, Κίνα, Ιαπωνία, Κορέα

GRACO INC. AND SUBSIDIARIES • P.O. BOX 1441 • MINNEAPOLIS MN 55440-1441 • USA
Πνευματικά δικαιώματα 2021, Graco Inc. Όλες οι εγκαταστάσεις παραγωγής της Graco είναι πιστοποιημένες κατά το ISO 9001.

www.graco.com
Αναθεώρηση C, Ιανουάριος 2023