操作、修理、部品

LineLazer® V 200MMA 1:1 エアレスラインストライパー Fusion® MMA PC スプレーガン付き

3A9119C
JA

2 コンポーネント *MMA 1:1* の交通標識材料の用途 一般目的では使用しないでください。
爆発性雰囲気または危険 (分類) 区域での使用は承認されていません。

最大運転圧力 *3300 psi* (*22.8 MPa, 228 bar*)

重要な安全上の指示

この説明書および関連する説明書のすべての警告および指示を読んでうえで、装置を使用してください。
装置のコントロールと適切な使用方法を熟知してください。
説明書は保管してください。

重要な医療関連の情報

ガンと共に提供される医療用アラートを読んでください。これには医者用の貫通傷害処置情報が含まれます。器具を操作する際は持っていて下さい。

関連説明書：	
309277	ポンプ
3A3428	自動レイアウトでの塗布方法
332230	加圧ビードシステム
	ホンダエンジン取扱説明書

モデル：	HP 反射 1 自動ガン 1 PBS タンク	HP 反射 2 自動ガン 1 PBS タンク
17Y234 18B025	✓ CE	
17Y271	✓ レーザー付き	
17Y513		✓ CE
17Y512		✓ レーザー付き

すべての自動ガンは手動で操作できます。

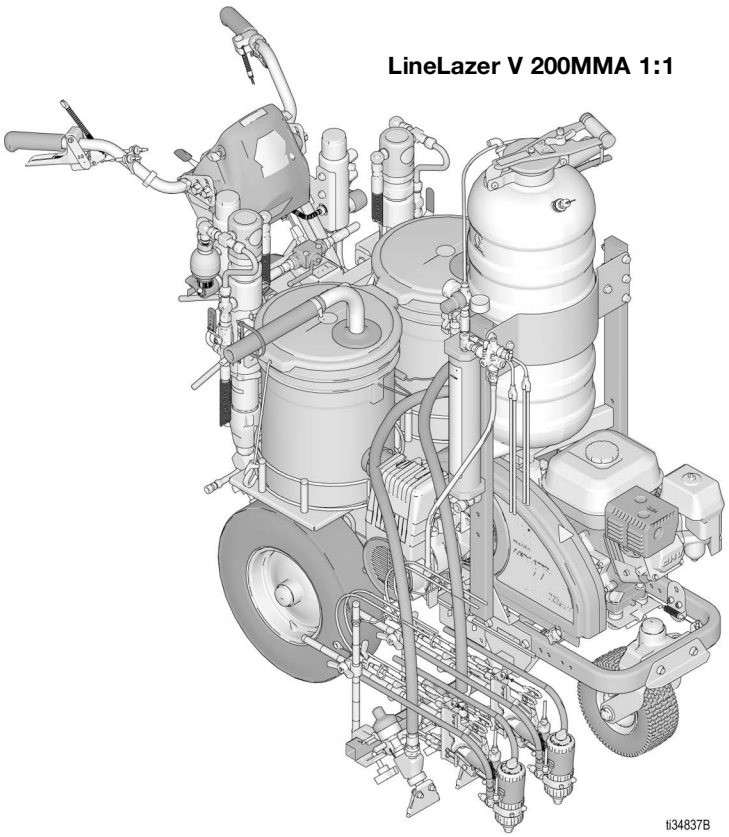

Graco 純正交換部品のみを使用してください。
純正ではない *Graco* 交換部品を使用すると保証の対象外になります。

SERVICE to every customer, every time
www.graco.com/techsupport

PROVEN QUALITY. LEADING TECHNOLOGY.

目次

重要な接地情報 3
警告 4
レーザーオプションが付いた装置の重要なレーザー関連情報 7
チップの選択 8
部品の識別 - LLV 200MMA 9
部品の識別 - Fusion MMA PC ガン 10
ピストン安全ロック 11
エア圧の損失 11
ガン動作の原理 12
接地の説明 13
ペール缶 13
圧力開放手順 14
スプレーチップの詰まりを清掃してください 14
スプレーチップの詰まりの清掃 14
設定 15
スプレーガンの組み立て 15
ストライパー Fusion MMA PC ガン付きのセットアップ 16
構成部品 A および B は、別々にしておいてください . . 20
材料の変更 20
起動 21
ガンの配置 21
ガンの位置調整 21
マニュアルガンの選択 21
自動ガンの選択 22
ガンの位置のチャート 23
ガンアームマウント 24
ガンの位置の変更 (前後) 24
ガンの位置の変更 (左右) 24
取り付け 25
引き金センサー調整 25
ガンケーブルの調整 26
直線の調整 27
ハンドルバーの調整 27
ドットレーザー 28
洗浄 29
日常のシャットダウン手順 31
LineLazer V LiveLook Display 32
HP 自動シリーズ 32
初期セットアップ (HP 自動シリーズ) 33
ストライピングモード (HP 自動シリーズ) 35
測定モード (HP 自動シリーズ) 36
レイアウトモード 37
区画計算機能 38
角度計算機能 39
セットアップ / 情報 41
設定 42
情報 43
データロギング 45
メンテナンス - Fusion MMA PC ガン 46
ガンの洗浄 47
スプレーチップアダプターと混合チャンバーノズルの清掃. 47
チェックバルブの点検 48
混合チャンバーインピンジメントポートを清掃します . 49
液体カートリッジを取り外す 49
液体カートリッジの再設置または交換 50
液体カートリッジの点検 51
液体カートリッジ制限の試験 51
液体カートリッジの保管 52
ガン表面の清掃 52
スプレーチップアダプターの清掃 52
潤滑 52
ピストン安全ロック の点検 52
ガン液体マニホールドの取り外し / 再取り付け 53
ガン液体マニホールドの清掃 53
流路の清掃 54
マフラーの清掃 54
ピストンの点検 54
エアバルブの検査 55
Fusion MMA PC ガンのフロントエンドの分解 56
Fusion MMA PC ガンのフロントエンドの再組立 56
メンテナンス - LineLazer V 200MMA 1:1 57
リサイクルおよび廃棄 58
充電式バッテリーの廃棄 58
製品有効期間の終了 58
油圧オイル／フィルタ交換 59
取り外し 59
取り付け 59
トラブルシューティング 60
ガンの トラブルシューティング 65
ドリルビットキット 68
ドリルビットキット 68
エアパージハンドル洗浄ドリルキット 68
LineLazer V 200MMA 1:1 69
部品図 69
部品図 - フレームアセンブリ 70
部品リスト - フレームアセンブリ 71
部品図 - ガンアーム & ガン引き金 72
部品リスト 73
ガンホルダーとアーム 73
ガン引き金 73
部品図 - ガン 74
部品リスト - ガン 75
詳細図 - ガン 76
注 77
部品図 - ハンドル / コントロール類 78
部品リスト - ハンドル / コントロール類 79
部品図 - フィルタ A & B 80
部品リスト - フィルタ A & B 81
部品図 - 液体ポンプ A & B 82
部品リスト - 液体ポンプ A と B 83
部品図 - エンジン & コンプレッサ 84
部品リスト - エンジン & コンプレッサ 85
部品図 - EZ アライン TM スイベルホイール 86
部品リスト - EZ アラインスイベルホイール 87
部品図 - 圧力タンク 88
部品リスト - 圧力タンク 89
ガンアクセサリー 90
ステンレススチールサイドシールキット 90
ポリカーボ合金サイドシールキット 90
ガンカバー 90
ガン再組み立て用の潤滑油 90
ガン遮断用のグリースカートリッジ 90
洗浄マニホールド 90
溶剤洗浄容器キット 90
溶剤洗浄缶キット 90
ガンクリーニングキット 90
チェックバルブフィルタスクリーンキット 91
ドリルビットキット 91
ハンドル洗浄ドリルキット 91
許容されるカートリッジ保管液 91
カートリッジキット 91
Fusion PC カートリッジ工具 91
MMA 静的ミキサー 91
配線図 92
世界のシンボルキー 93
技術仕様 94
技術仕様 - ガン 95
Graco 標準保証 97

重要な接地情報

以下の情報は、ご利用のストライパーに付属している接地線とクランプの使用タイミングを把握するのに役立つことを目的としています。可燃性材料で洗い流したり、洗浄したりするときに必要です。

材料容器ラベルにある情報を読んで、可燃性かどうかを確認してください。サプライヤーから安全データシート (SDS) を入手してください。容器のラベルと SDS には、材料の成分や材料に関する特別な安全上の注意についての説明が含まれています。

洗浄剤は一般的に、以下の **基本となる 3 つの種類の一つに属します。**

接地線とクランプは必要ですか？	洗浄剤の種類
はい	**可燃性：**この種類の材料には、キシレン、トルエン、ナフサ、メチルエチルケトン、ラッカーシンナー、アセトン、変性アルコール、テレビン油などの引火性溶剤が含まれます。容器ラベルは、この材料が引火性であることを示しています。可燃性の材料は、屋外または換気が十分にされた、風通しの良い建物内で使用してください。この種類の材料を使用するときは、**接地の説明**、ページ 13 に従ってください。
いいえ	**油性：**容器ラベルは、材料が可燃性であり、ミネラルスピリットや難燃性塗料用シンナーで洗浄できることを示している必要があります。
いいえ	**水：**スプレーされている材料の容器ラベルは、その材料が石鹸や水で洗浄できることを示しています。

注：スプレーガンを手で使用すると、静電気の蓄積や感電が発生する恐れがあります。ストライパーを接地面に配置できず、接地線とクランプを金属製の支柱に接続できない場合は、以下のことを試して、静電気蓄積リスクを減らしてください。

- 草などにスプレーをするとき、接地面に立つ
- 別の種類の靴を履く

警告

次の警告は、この装置の設定、使用、接地、メンテナンスと修理に関するものです。感嘆符のシンボルは一般的な警告を意味し、危険シンボルは手順特有の危険性を知らせます。これらの記号が、本説明書の本文または警告ラベルに表示されている場合には、これらの警告を参照してください。このセクションにおいて扱われていない製品固有の危険シンボルおよび警告が、必要に応じて、この取扱説明書の本文に示されている場合があります

⚠ 警告

火災および爆発の危険性

作業場 に、溶剤や塗料の蒸気のような可燃性の蒸気が存在すると、火災や爆発の原因となることがあります。装置を通って流れている塗料や溶剤は静電スパークの原因となることがあります。火災と爆発を防止するために：

- 十分換気された場所でのみ使用するようにしてください。
- エンジンの運転中または熱い間は；、燃料タンクに燃料を入れないでください。エンジンを停止して冷却させてください。燃料は可燃性であり、熱した面にこぼれた場合、引火または爆発する恐れがあります。
- 表示灯やタバコの火、懐中電灯およびプラスチック製シート (静電スパークが発生する恐れのあるもの) などのすべての着火源は取り除いてください。；
- 作業場にあるすべての装置を接地してください。**接地** の説明を参照してください。
- 洗浄用溶剤を高圧でスプレーしたり洗浄したりしないでください。
- 溶剤、ボロ布、ガソリンなどの異物は作業場に置かないでください。
- 可燃性の気体が充満している場所で、電源コードの抜き差しや電気スイッチのオン / オフはしないでください。
- 接地されたホースのみを使用してください。
- 容器中に向けて引き金を引く場合、ガンを接地した金属製ペール缶の縁にしっかりと当ててください。静電対策されているか、導電性である以外のペール缶ライナーは使用しないでください。
- 静電火花が発生するか、ショックを感じた場合は**運転を直ちに** 中止してください。問題を特定し、解決するまでは、装置を使用しないでください。
- 作業場には消火器を置いてください。

皮膚への噴射の危険性

高圧スプレーにより、体内に有害物質が入り込み、重傷を引き起こす恐れがあります。万一肌に付着した場合は、**直ちに外科的処理を受けてください。**

- 人間もしくは動物に向ってガンやスプレーを発射しないでください。
- 手やその他の体の部位を噴射部分に近づけないでください。例えば、体のどこかで液漏れを止めようとしないでください。
- スプレーチップガードを常に使用してください。スプレーチップガードが定位置にない場合は、スプレーを行わないでください。
- Graco のスプレーチップを使用してください。
- スプレーチップの清掃および交換は注意深く行ってください。スプレーチップが、スプレーしているときに詰まった場合は、スプレーチップを洗浄するために取り外す前に、**圧力開放手順**に従い、装置の電源をオフにして圧力を開放してください。
- 装置は電源切断後も圧力を維持します。装置の電源をオンにしたまま、または加圧中のままで放置しないでください。装置が無人であったり使用されていなかったりする場合は、稼働、清掃、または部品の取り外しを行う前に、**圧力開放手順** に従ってください。
- 損傷の兆候があるホースや部品がないか確認してください。損傷したホースや部品があれば、交換してください。
- このシステムは、3300 psi の生成能力があります。最低 3300 psi の定格を持つ Graco 製の交換部品や付属品を使用してください。
- スプレー作業を行わない時は、必ずピストン安全ロックをかけるようにして下さい。ピストン安全ロックが正しく機能しているか確認してください。
- 装置を操作する前に、すべてしっかりと接続されている事を確認して下さい。
- 手早く装置を停止する方法、圧力を除去する方法を学んでおいてください。コントロール類をよく知っておいてください。

⚠警告

一酸化炭素の危険性
排気には、無色無臭の有毒な一酸化炭素が含まれています。一酸化炭素を吸引すると、死亡する恐れがあります。

- 密閉した場所で内燃エンジンを操作しないでください。

装置誤用による危険性
誤用は死あるいは重篤な怪我の原因となります。

- 疲労状態、薬を服用した状態、または飲酒状態で装置を操作しないでください。
- システム内で耐圧または耐熱定格が最も低い部品の、最高使用圧力または最高使用温度を超えないようにしてください。すべての機器説明書の **技術仕様** を参照してください。
- 装置の接液部部品に適合する液体と溶剤を使用してください。すべての機器説明書の **技術仕様** を参照してください。液体と溶剤の製造元の警告を参照してください。使用している素材に関する詳しい情報については、販売代理店または小売店から安全データシート (SDS) を取り寄せてください。
- 機器が通電中あるいは加圧中の場合は作業場を離れないでください。
- 装置を使用していない場合は、全ての装置の電源を切断し、**圧力開放手順** に従ってください。
- 毎日、装置を点検してください。製造元純正の交換用部品のみを使用し、磨耗または破損した部品を直ちに修理または交換してください。
- 装置を改造または変更しないでください。装置を改造または変更すると、認証機関の承認が無効になり、安全上の危険が生じる場合があります。
- すべての装置が、それらを使用する環境用に認定され、承認されていることを確認してください。
- 装置を定められた用途以外に使用しないでください。詳しくは販売代理店にお問い合わせください。
- ホースとケーブルは通路、鋭角のある物、可動部品、高温の装置から離してください。
- ホースをねじったり、過度に曲げたり、ホースを使用して装置を引き寄せたりしないでください。
- 子供や動物を作業場から遠ざけてください。
- 適用されるすべての安全に関する法令に従ってください。

加圧状態のアルミ合金部品使用の危険性
加圧された装置内でアルミニウムと混合不可能な液体を使用した場合、深刻な化学反応や装置の破裂を引き起こすことがあります。この警告に従わない場合、致死や重傷、物的損害をもたらす可能性があります。

- 1,1,1- トリクロロエタン、塩化メチレン、その他のハロゲン化炭化水素溶剤、またはこれらを含む液体は使用しないでください。
- 漂白剤を使用しないでください。
- 他の多くの流体も、アルミニウムと反応する恐れのある化学物質を含んでいる場合があります。適合性については、材料供給元にお問い合わせください。

可動部品の危険
可動部品は指や身体の一部を挟んだり、切ったり、切断する可能性があります。

- 可動部品に近づかないでください。
- 保護ガードまたはカバーを外したまま装置を運転しないでください。
- 装置は、警告もなく始動することがあります。装置を点検、移動、またはサービスする前に、**圧力開放手順** に従ってすべての電源接続を外してください。

巻き込みの危険性
回転している部品は、重傷事故を引き起こす可能性があります。

- 可動部品に近づかないでください。
- 保護ガードまたはカバーを外したまま装置を運転しないでください。
- 操作中はゆるい衣類や装飾品を着用しないでください。また、長髪である場合も操作しないでください。
- 装置は、突然 (前触れもなく) 起動することがあります。装置を点検、移動、または整備する前に、**圧力開放手順**に従ってすべての電源接続を外してください。

⚠ 警告

	有毒な硫体または蒸気の危険性 有毒な流体や気体が目に入ったり、皮膚に付着したり、それらを吸い込んだり、飲み込んだりすると、重傷を負ったり死亡したりする恐れがあります。 • 安全データシート（SDS）を参照して、使用している液体固有の危険性を把握しておいてください。 • 有毒な液体は保管用として許可された容器に保管し、廃棄する際には適用されるガイドラインに従ってください。
	個人用保護具 作業場にいるときは、目の怪我、難聴、毒性ガスの吸引、および火傷を含む大怪我から自身を守るために、適切な保護具を身につける必要があります。保護具には以下のものが含まれますがこれに限定されません。 • 保護めがねと聴覚保護。 • 液体および溶剤の製造元が推奨するレスピレーター、保護衣および手袋。
	火傷の危険性 運転中、機器の表面や液体は加熱されて非常に高温になる可能性があります。重度の火傷を避けるためには： • 高温の液体や装置に触らないでください。
 	バッテリに関する危険 鉛酸バッテリは爆発性の気体を発生します。また、重傷のやけどの原因となり得る硫酸を含んでいます。鉛酸バッテリを扱う際に火花が飛んで、けがをする危険を避けるために、以下の点に注意してください。 • バッテリ製造業者の警告を読んで、従ってください。 • 金属製の工具や導電性の部品を扱う際には、ショートや火花が発生しないように、注意を払ってください。 • 火花の発生源、炎、およびたばこ類はすべてバッテリーに近づけないでください。 • 常に保護めがね、および顔面、手、および身体のための保護具を着用してください。 • バッテリー液に直接触れてしまった場合には、水で十分に洗い流し、すぐに医師の診察を受けてください。 • バッテリーの取り付けとメンテナンスは、十分に知識のある担当者だけが行うべきです。
	感電の危険性 エンジンが稼働している間、コントロールボックス内部に危険な電圧が発生します。 • 装置の整備を実施する前はエンジンをオフにしてください。

レーザーオプションが付いた装置の重要なレーザー関連情報

⚠ 警告

レーザー光の危険性：目に直接入れないでください

Class IIIa3/3R レベルのレーザー光が目に入ると、部分的な失明など、目（網膜）に傷害が発生する危険性があります。目への暴露を防ぐために：

- 長距離であっても、レーザービームを直接見たり、ビームを他人の目に向けたりしないでください。
- ビームの鏡面反射の原因となるため、鏡のような表面にレーザーを当てないでください。
- ビームが人の目に入ることを防止する高さと角度でレーザーをセットしてください。
- 人、動物、または反射する物体がビームに近づいてきた場合、ただちにレーザー照射を中止してください。
- 人がいないときは必ずレーザーを停止させてください。
- 警告ラベルをレーザーから剥がさないでください。
- 熟練したレーザーオペレーターのみが本製品を使用できます。
- 道路、車両、重機にビームを向けないでください。長距離ではダメージが発生しない場合でも、高輝度レーザーは運転手の注意をそらす危険性があります。
- レーザーを航空機や警察に向けないでください。これは大部分の地域で重罪として扱われ、懲役、重い罰金の対象となります。
- レーザー製品を分解しないでください。修理する場合は、工場に返却してください。
- 予期しないレーザーの屈折を防止するため、レンズを掃除するときは、レーザーの電源を切ってください。

レーザー照射の危険性

本書で指定された以外の手順で制御、調整、実行すると、照射の危険性が発生する場合があります。

- いかなる状況でも、レーザーハウジングを開けたり分解したりしないでください。さもないと、レーザー照射に晒される危険性があります。
- 修理可能な部品は含まれていません。装置は向上で密封されています。

火災および爆発の危険性

発電機に直接つなぐと、いかなる状況でも、短絡や火花が発生する原因となります。

- GL1700 は専用 12 ボルト直流バッテリのみに接続してください。

チップの選択

	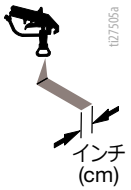	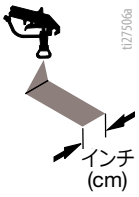	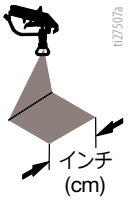	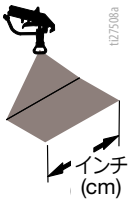	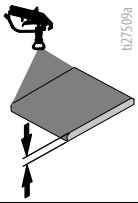	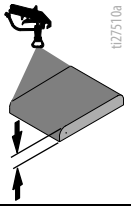	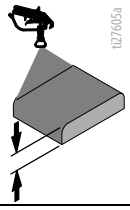
LL5321		4 (10)				✓	
LL5323		4 (10)				✓	
LL5325		4 (10)					✓
LL5327		4 (10)					✓
LL5329		4 (10)					✓
LL5331		4 (10)					✓
LL5333		4 (10)					✓
LL5335		4 (10)					✓
LL5355		4 (10)					✓
LL5423			6 (15)			✓	
LL5425			6 (15)			✓	
LL5427			6 (15)			✓	
LL5429			6 (15)			✓	
LL5431			6 (15)				✓
LL5435			6 (15)				✓
LL5625				12 (30)	✓		
LL5627				12 (30)	✓		
LL5629				12 (30)	✓		
LL5631				12 (30)		✓	
LL5635				12 (30)		✓	
LL5639				12 (30)			✓

部品の識別 - LLV 200MMA

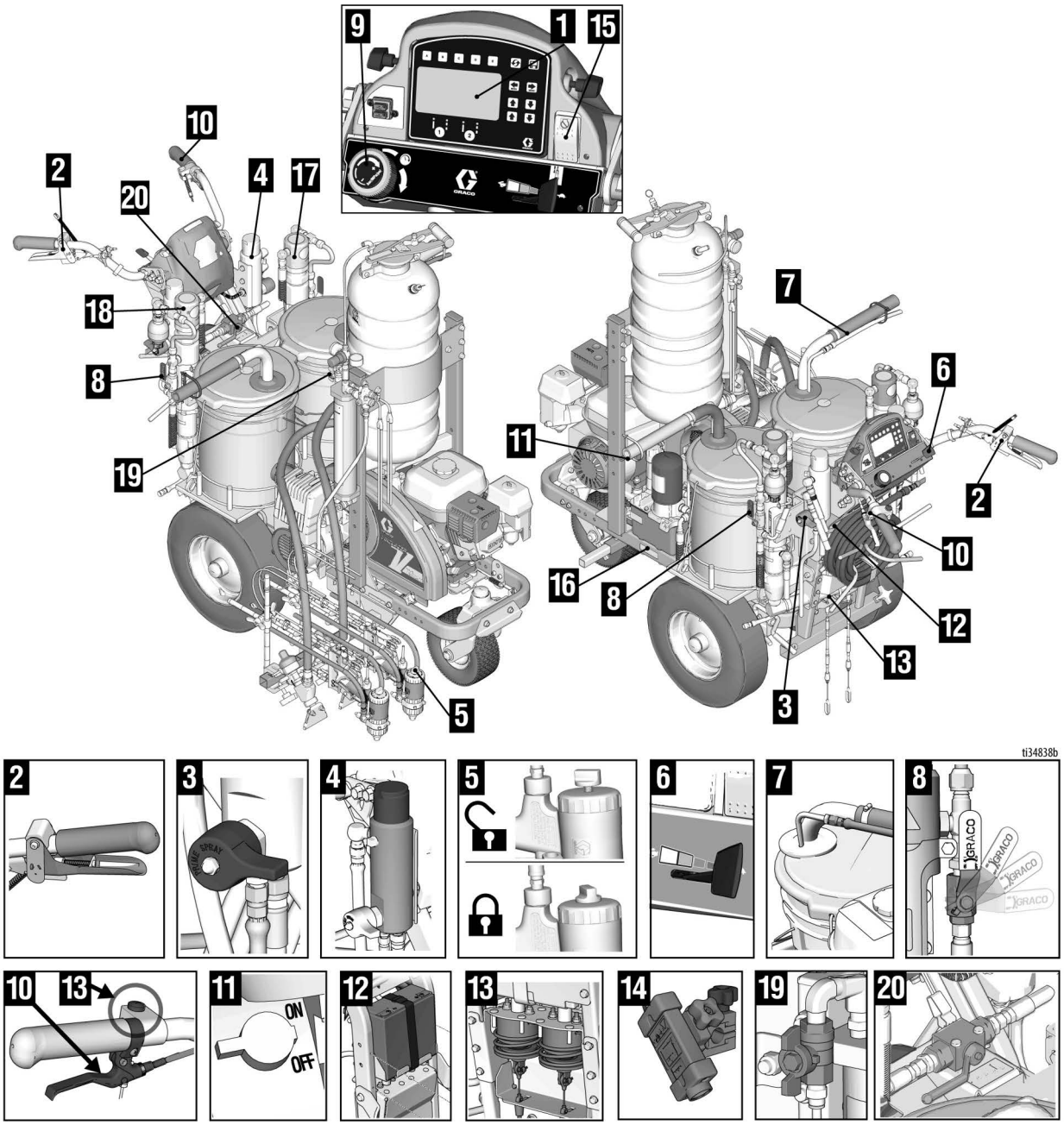

1	ディスプレイ
2	スプレーガンコントロール
3	プライム / スプレーバルブ
4	フィルタマニホルド
5	ピストン安全ロック
6	エンジン / コントロール
7	ドレインおよびサイフォンチューブ
8	ポンプ ON/OFF バルブ
9	圧力コントロール
10	制御ノブ

11	エンジン STOP
12	12 V バッテリ
13	ガンアクチュエータ
14	レイアウトレーザー
15	エンジン停止スイッチ
16	識別ラベル
17	A 側液体ポンプ
18	B 側液体ポンプ
19	パージエアバルブ
20	プロポーショニングバルブ

部品の識別 - Fusion MMA PC ガン

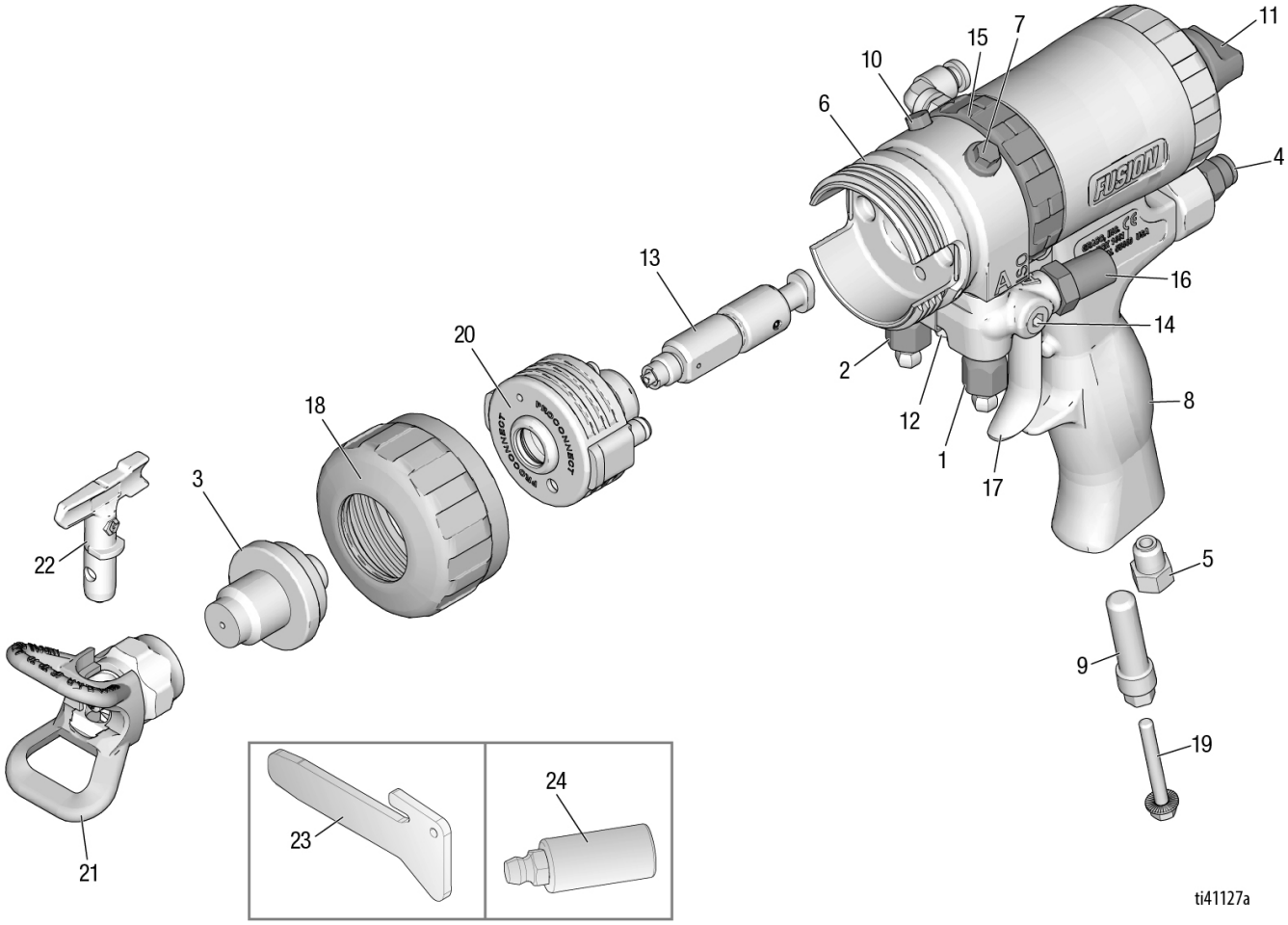

1	A 側液体バルブ
2	B 側液体バルブ
3	スプレーチップアダプター
4	エアラインクイックカプラー
5	マフラー
6	液体ハウジング
7	グリースフィッティング (キャップの下)
8	ハンドル
9	ネジジャッキホルダー／オプションのエア入り口
10	クリーンオフエアバルブ
11	ピストン安全ロック
12	ガン液体マニホールド

13	混合チャンバー
14	オプション液体インレット (A 側の図示)
15	ロックリング
16	液体インレットスイベル (A 側の図示)
17	引き金
18	フロント固定リング
19	ネジジャッキ
20	PC 液体カートリッジ
21	先端ガード
22	スプレーチップ
23	ディバイダー工具
24	グリース工具

ピストン安全ロック

ホルダーからガンを取り扱うとき、およびガンに圧力がかかっているときは、偶発的な作動を回避するために、必ずピストン安全ロックを掛けます。

吐出装置から噴出する高圧の液体は皮膚を貫通します。皮膚の貫通、液体の飛散、および可動部品などの加圧状態の液体により生じる重大な怪我を避けるために、ホルダーからガンを取り扱うときは必ずピストン安全ロックを掛けてください。				

ピストン安全ロックの掛け方：ノブを押し込み、時計回り方向に回します。安全ロックをかけるとガンは使用できなくなります。

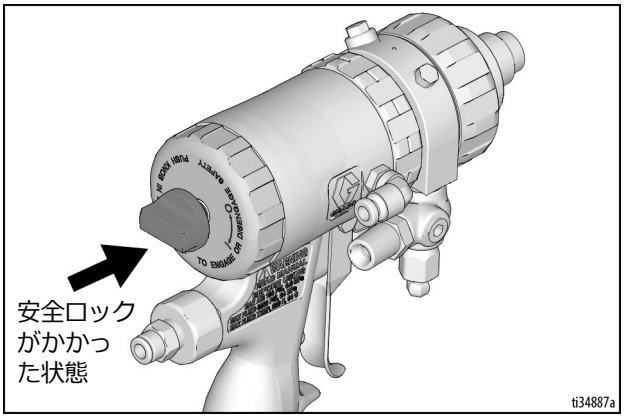

ピストン安全ロックの外し方：ノブを押し込んで、ノブが飛び出すまで反時計回りに回します ノブとガン本体の間に隙間ができます。

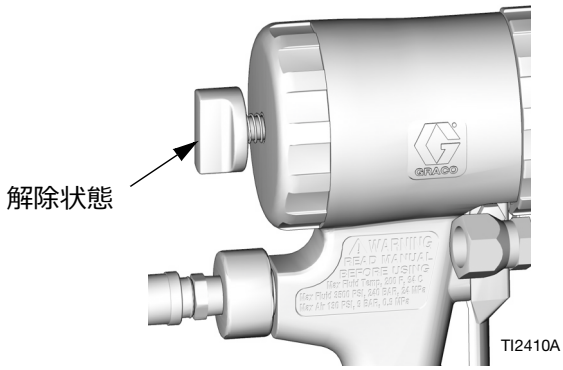

エア圧の損失

エア圧が失われた場合、ガンはスプレーを続けます。以下のいずれかの手順に従って、ガンをシャットオフします。

- **ピストン安全ロック**、ページ 11。
- 液体バルブ A と B を閉じます。

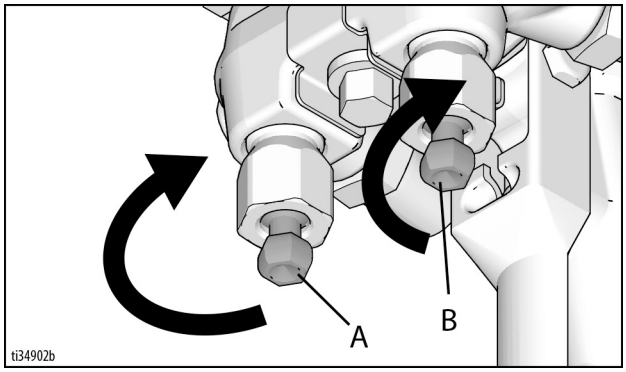

ガン動作の原理

ガンの引き金が引かれた場合（硫体スプレー）

混合チャンバー (13) が後方に動き、パージエアのフローを遮断します。インピンジメントポート (IP) がサイドシール の液体ポート (18c) と同時に作動し、混合チャンバーノズル (N) 内に液体を流入させます

凡例

パージエア

液体

クリーンオフエア

グリース

注 : フロー流路は尺度によらず描かれています。

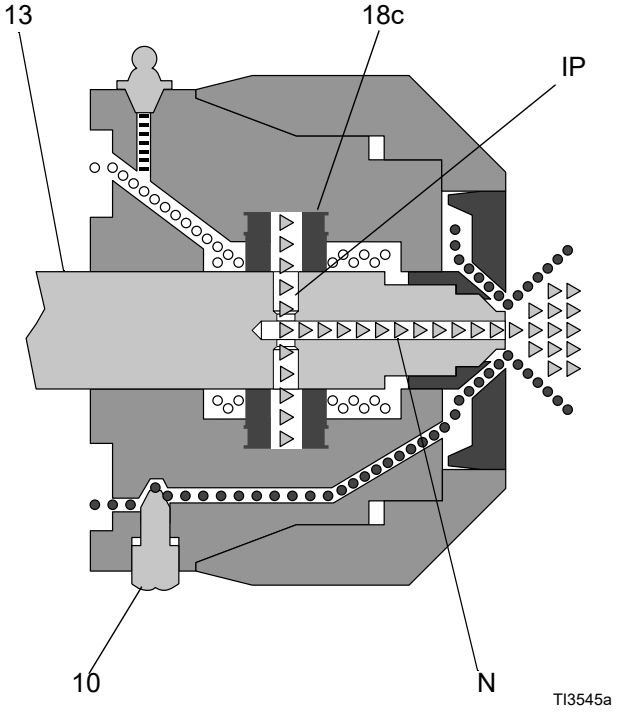

ガンの引き金が戻った場合 (エアパージ)

混合チャンバー (13) が後方に動き、パージエアのフローを遮断します。インピンジメントポート (IP) がエアチャンバー (AC) に対して開き、混合チャンバーノズル (N) 内にパージエアを流入させます。

凡例

パージエア

液体

クリーンオフエア

グリース

注 : フロー流路は尺度によらず描かれています。

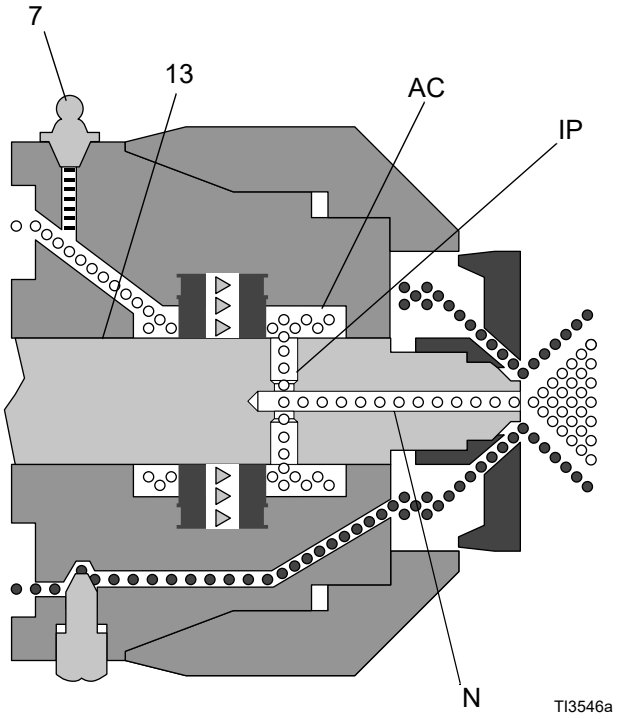

接地の説明

(可燃性洗浄剤と洗浄剤)

本装置は静電火花の危険を減少させるために接地する必要があります。静電気による火花によって、気体の引火または爆発が生じて、大けがを引き起こすことがあります。適切に接地しておけば、配線を通して電流を逃すことができます。

車輪が舗装路、もしくはトレーラーやトラックの後ろではなく、接地面に来るようにストライパーを配置してください。

本ストライパーには接地線およびクランプが備わっています。可燃性材料で洗浄するときは、クランプを接地面に接続してください。**重要な接地情報**、ページ 3。

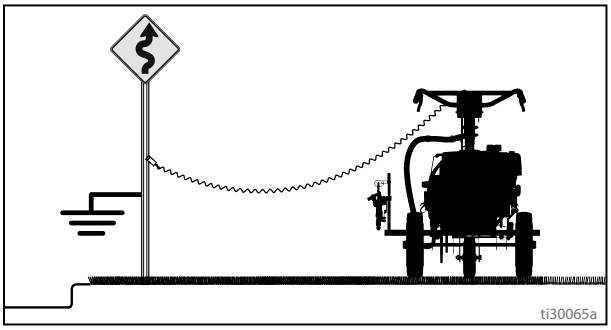

金属標識ポストは接地面として使用できます。接地線およびクランプを金属ポストに接続してください。適切に接地された電気コンセントも接地面として使用できます。支給されたアダプターを使用してください。

液体ホース：接地をしっかり維持するため、最長合計 91 m (300 フィート) までの導電性ホースのみ使用してください。

スプレーガン：正しく接地された液体ホースおよびポンプに接続することによって接地します。

ペール缶

可燃性材料：地域の法規制に従ってください。コンクリートなどの接地された表面に置かれた導電性金属のペール缶のみを使用してください。

接地の維持を妨げる紙や段ボールなどの非導電性面に、ペール缶を設置しないでください。

金属ペール缶は必ず接地してください：接地線をペール缶に接続してください。一方の端はペール缶にクランプし、他方の端は水道管などの正しい接地にクランプします。

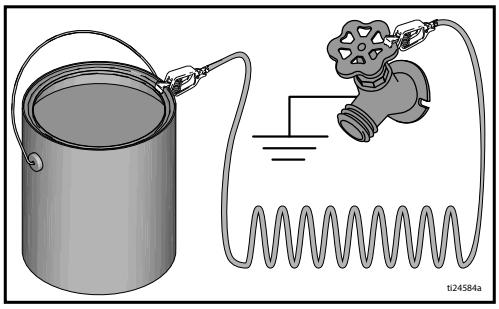

スプレーヤー洗浄時や圧力開放時に接地を維持するため、スプレーガンの金属部分を接地された金属製ペール缶の側面に向けてしっかりと持って、ガンの引き金を引きます。

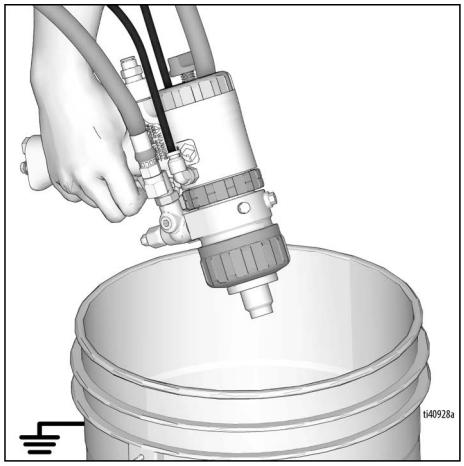

圧力開放手順

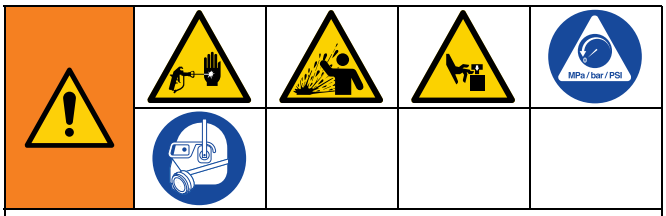

本装置は、圧力が手動で開放されるまでは、加圧状態が続きます。加圧状態の液体による皮膚の貫通などの重大な傷害を避けるため、また液体の飛散や可動部品から生じる重大な傷害を避けるため、吐出を停止する場合、および装置の清掃、点検、整備作業の前に、圧力開放手順に従ってください。

1. **接地の説明**、ページ 13 を実行してください。
2. 両方のポンプの ON/OFF バルブを **OFF** にします。

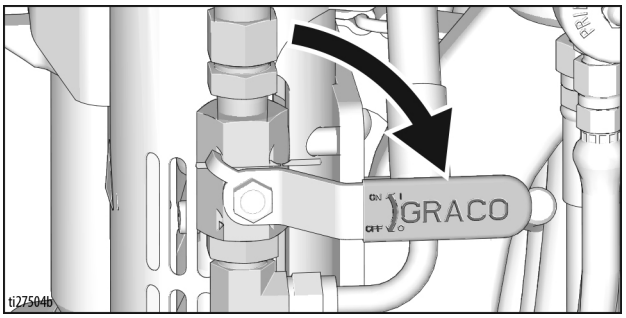

3. 圧力コントロールを最低設定まで回します。

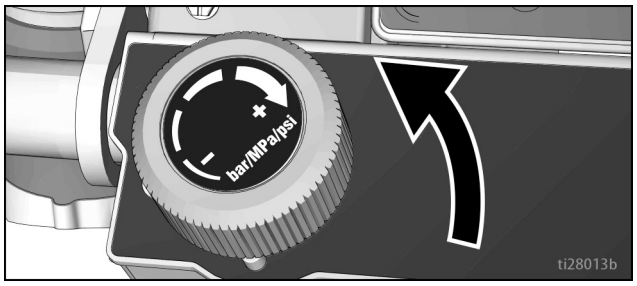

4. 付属 の 5/16″ ナットドライバーでガン液体マニホールドの液体バルブ A と B を閉じます。

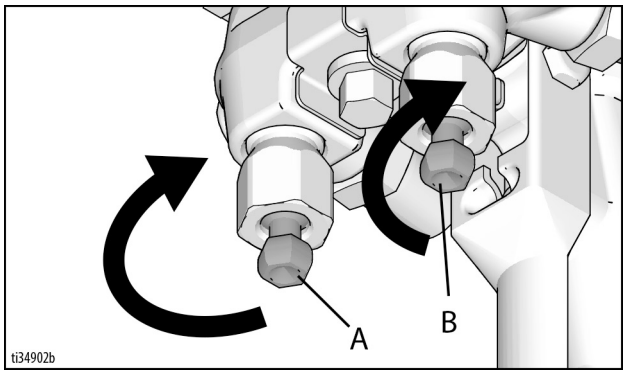

5. 段ボール紙または廃棄用容器に向けてガンの引き金を引き、圧力を開放します。
6. すべてのガンピストンの安全ロックをかけます。両方のプライムバルブをプライム位置まで回します。

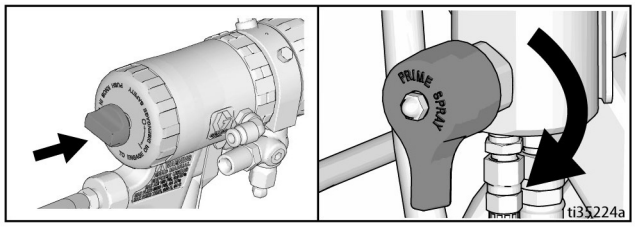

スプレーチップの詰まりを清掃してください

7. スプレーチップアダプター (3) が詰まっているか、圧力が完全に開放されていないと思われる場合：
   a. **圧力開放手順** の手順 1 ～ 6 を繰り返します。
   b. スプレーチップアダプターを非常に慎重に取り外します。
   c. スプレーチップアダプター (3) 内の異物を清掃し、再度取り付けます。

スプレーチップの詰まりの清掃

1. 引き金を放します。ピストン安全ロックを掛けます。スプレーチップ (22) を回します。ピストン安全ロックを外し、ガンの引き金を引いて詰まりを除去します。

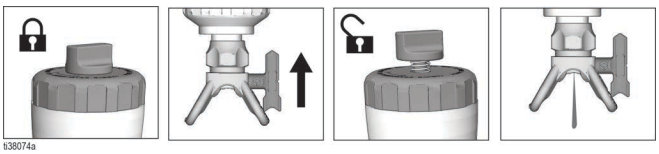

2. ピストン安全ロックを掛けてスプレーチップ (22) を元の位置に戻し、ピストン安全ロックを外してスプレーを続行します。

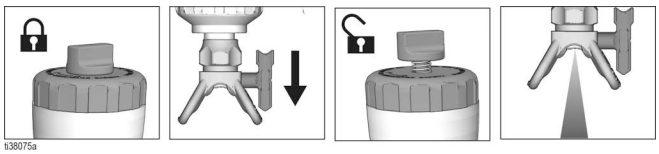

設定

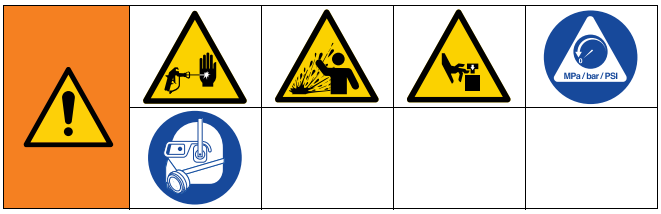

ProConnect® PC 液体カートリッジ (20) は、将来の使用のため、スペア 2 つを伴い、取り付け済みの状態で提供されます。液体カートリッジ交換の際は、**液体カートリッジの再設置または交換**、ページ 50 を参照してください。

スプレーガンの組み立て

1. 混合チャンバー (13) を取り付けます。

   a. 液体ハウジング (6) をおよび混合チャンバー (13) のシーリング面と傾斜部分を潤滑します。**ガン再組み立て用の潤滑油**、ページ 90。

   b. 混合チャンバー (13) の A および B 側を液体ハウジング (6) の対応する側に合わせます。混合チャンバーの溝のある端をハンドル (8) のソケットに挿入します。

注 : 混合チャンバーのスロットは下向きにしてください。

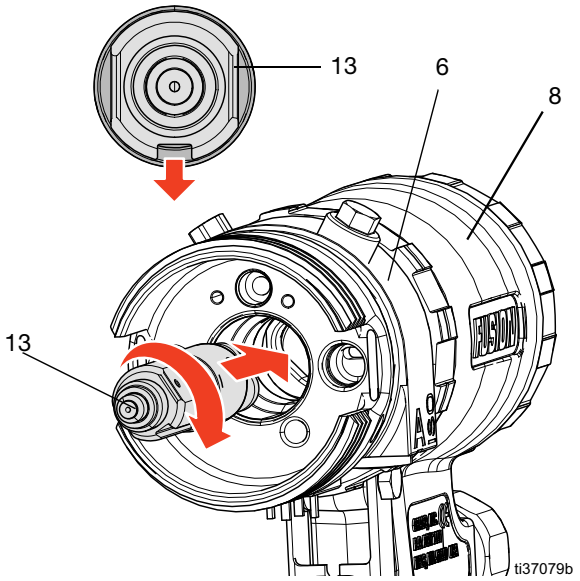

2. ピストン安全ロック (11) を掛けます。**ピストン安全ロック**、ページ 11 を参照してください。

3. PC 液体カートリッジ (20) を取り付けます。

   a. サイドシールが傾斜面にかみ合うまで、混合チャンバー (13) の上をスライドするようにカートリッジを移動させます。

   b. PC 液体カートリッジ (20) を混合チャンバー (13) 上に押し付けます。これによりカートリッジの液体ポートが液体ハウジング (6) にかみ合います。サイドシールが押し込まれるに従い、抵抗が感じられます。

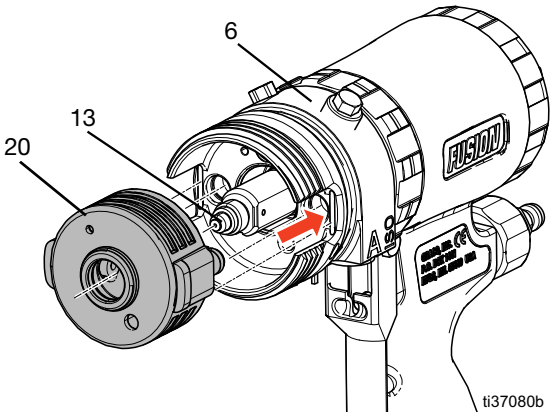

   c. PC 液体カートリッジ (20) の背面が液体ハウジング (6) と同じ平面上に位置するまで、完全にかみ合わせます。

4. フロントリテーナーリング (18) を取り付けます。
   a. フロントリテーナーリング (18) を潤滑します。**ガン再組み立て用の潤滑油**、ページ 90。
   b. 液体ハウジング (6) 内で PC 液体カートリッジが完全にかみ合い、固定されるまでフロントリテーナーリング (18) を締めます。

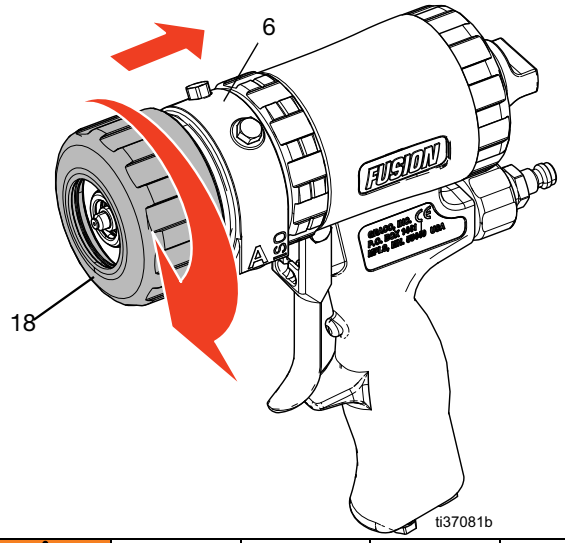

液体 O リングへの損傷または化学物質の飛散によるけがを防止するため、液体ハウジング (6) 内に PC 液体カートリッジ (20) が完全にかみ合っていること、フロントリテーナーリング (18) がしっかり締まっていることを確認します。

5. スプレーチップアダプター (3) を取り付けます。

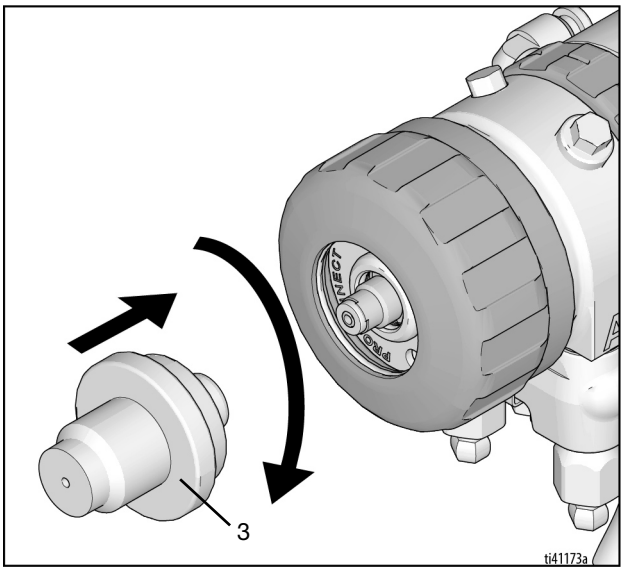

ストライパー Fusion MMA PC ガン付きのセットアップ

1. **圧力開放手順**、ページ 14 を実行してください。
2. パッキンの摩耗を抑えるために、スロートパッキンナットにスロートシールリキッド (TSL) を充填します。

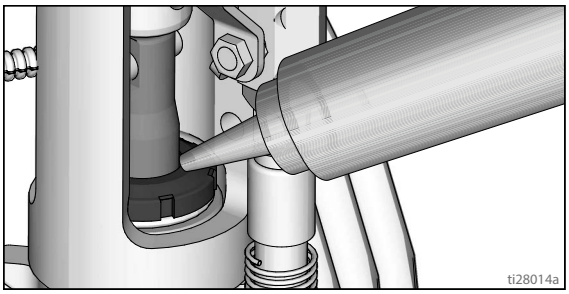

3. オイルの量を確認し、必要に応じて追加します。ホンダのエンジン説明書を参照してください。

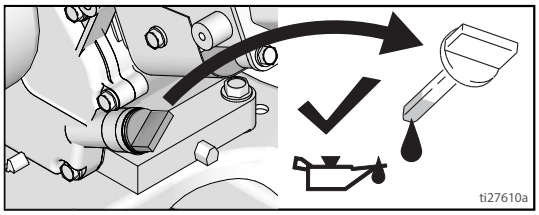

4. 燃料タンクに注油します。
5. A と B のサイドポンプの ON/OFF バルブを **OFF** にします。プロポーショニングバルブを「非プロポーショニング」に設定する。

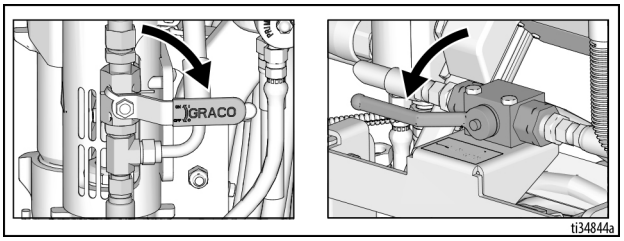

6. 取り外したら、吸引チューブの A と B の両方にストレーナーを取り付けます。

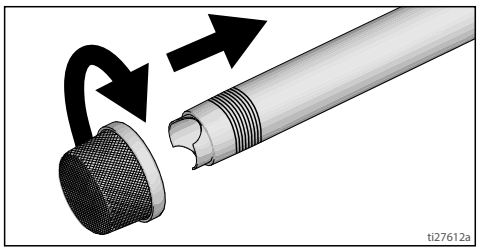

7. 両方のプライムバルブをプライム位置まで回します。圧力コントロールを反時計回りに回し、最低圧力の位置に切り替えます。

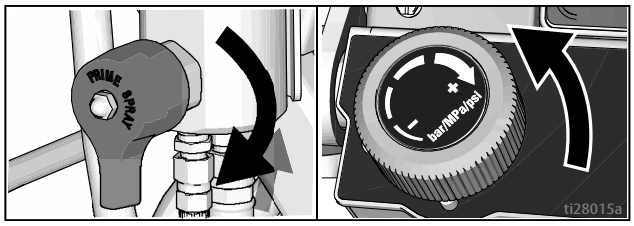

注：適切なスプレーヤーの動作を可能にする最小許容ホースサイズは、LLV 200MMA の場合、3/8 インチ x11 フィートおよび 1/4 インチ x7 フィートです。

8. エンジンを始動させます。

   a. 燃料バルブを「開」の位置にします。

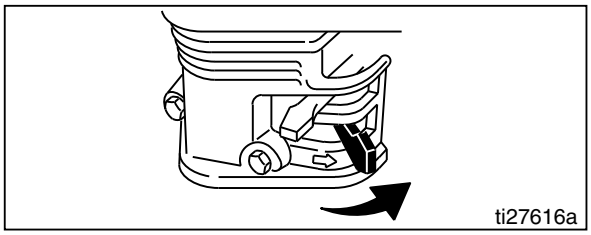

   b. チョークを「閉」の位置にします。

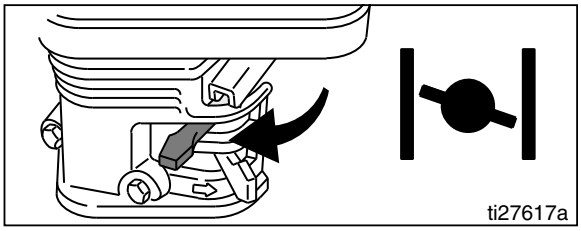

   c. スロットルを「高速」の位置まで回します。

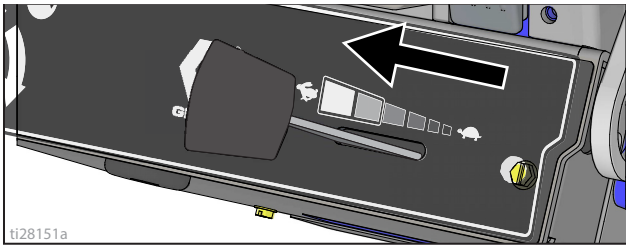

   d. エンジンスイッチをオンにします。

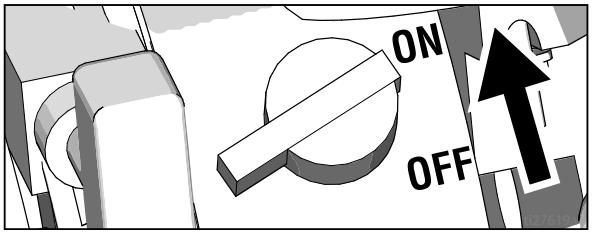

   e. スターターコードを引きます。

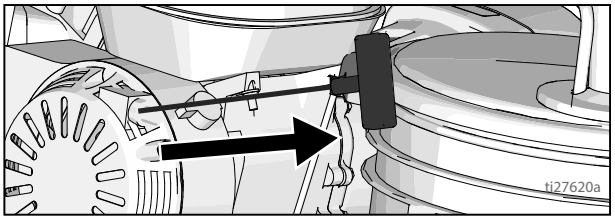

9. エンジンが始動したら、チョークを「開」の位置にします。

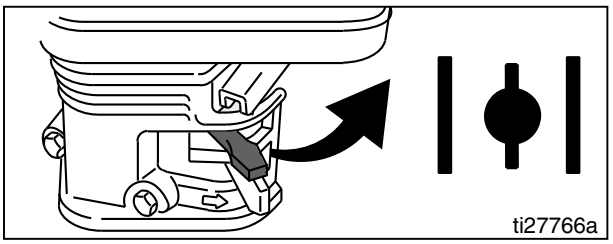

10. スロットルを希望の設定にセットします。

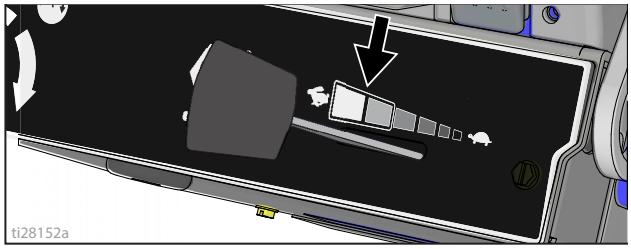

11. エンジンが始動するとデジタルディスプレイが機能します。

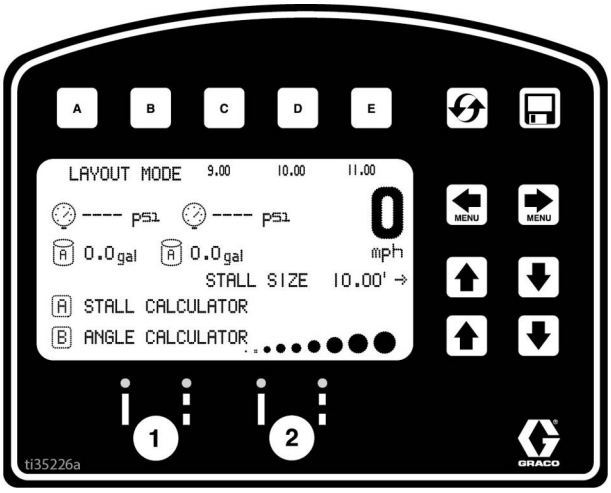

12. メーカーの指示に従って BPO 触媒にコンポーネント B を混合します。

13. サイフォンチューブをコンポーネント B ペール缶に、ドレンチューブを別途の廃棄ペール缶に入れます。

14. B側ポンプON/OFFバルブを**ON**にします (ポンプはこれでアクティブになります)。

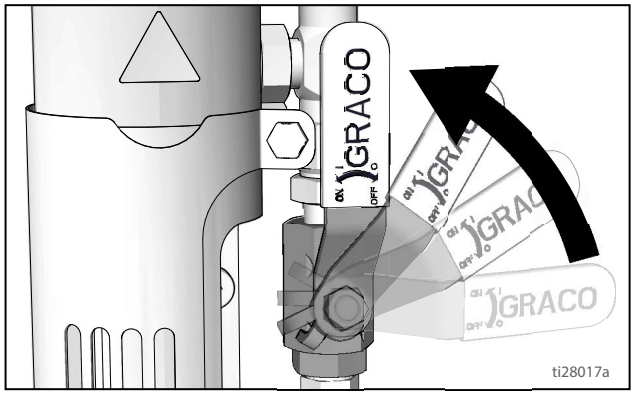

15. 圧力コントロールをポンプの始動に十分な程度に増加させます。液体がドレンチューブから流れるとポンプはプライムします。

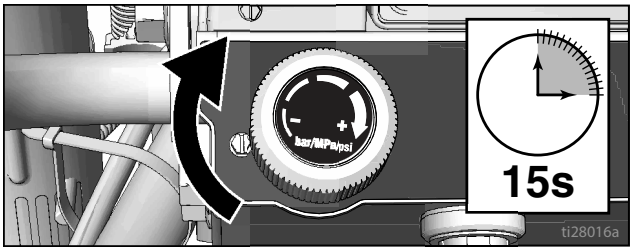

16. 圧力を下げ、プライムバルブをスプレーにします。

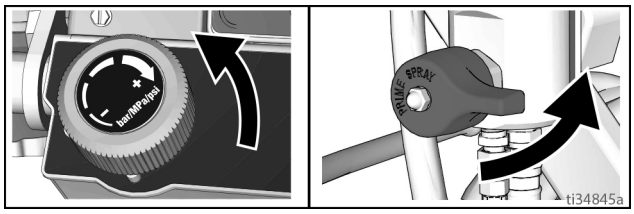

17. ドレンラインをコンポーネント B ペール缶に戻します。

18. ピストン安全ロックを掛けます。

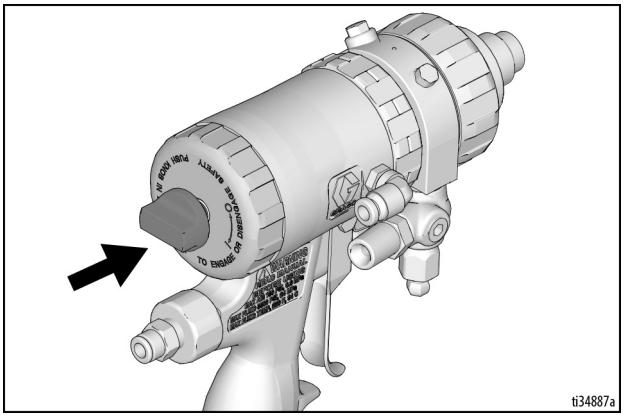

19. B 側液体バルブを (3 回フル回転) 開けます。

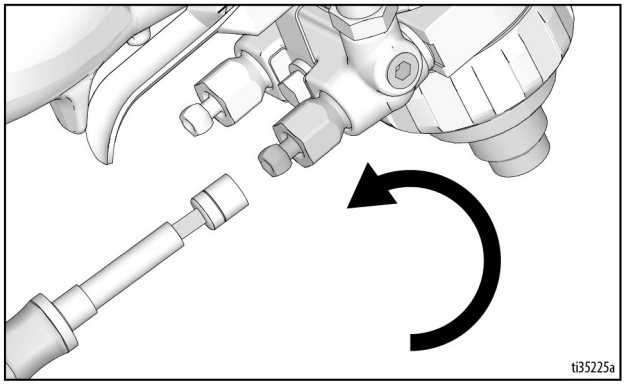

20. ピストン安全ロックを解除します。

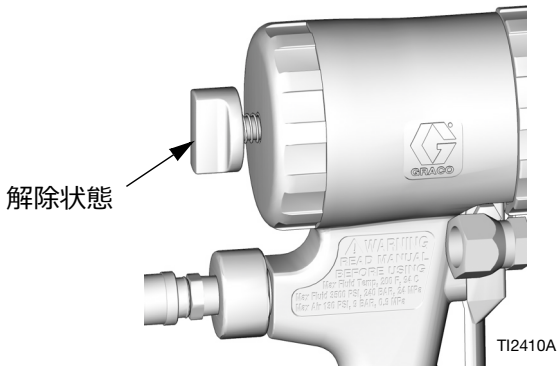

21. ガンを接地した金属製洗浄用容器に押し付けます。ガンの引き金を引き、ポンプがスムーズに作動するまで流体圧力を上昇させます。

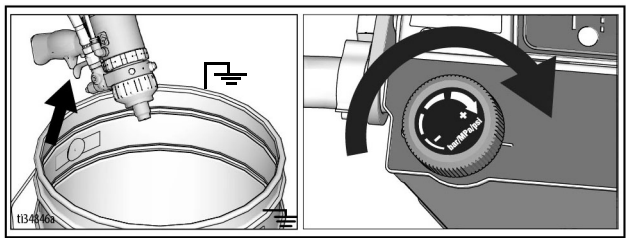

高圧スプレーにより、体内に有害物質が入り込み、重傷を引き起こす恐れがあります。手や雑巾で漏れを止めようとしないでください。

22. 詰まりが疑われる場合は、**スプレーチップの詰まりを清掃してください**、ページ 14 を実行してください。

23. 取り付け金具に漏れがないか点検します。漏れが生じた場合は、スプレーヤーをすぐにオフにしてください。**圧力開放手順**、ページ 14 を実行してください。漏れのある金具を締めます。**始動**の手順 1 ～ -22 を繰り返します。漏れがない場合、ガンの引き金を引き続けて装置を完全に洗浄します。手順 26 に進みます。

24. **圧力開放手順**、ページ 14 を実行してください。

25. ガンの B 側液体バルブを閉じ、コンポーネント A 材料の入ったポンプ "A" に対して手順 14 ～ -23 を繰り返します。

26. ピストン安全ロックを掛けます。SwitchTip の端を使用して OneSeal をカーブ適合チップボアでチップガード に押し込みます。

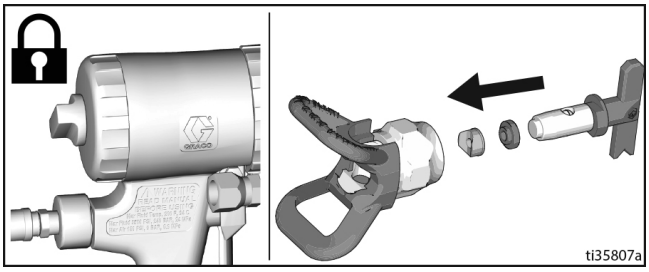

噴射によって皮膚に重傷を負うことを避けるため、スプレー先端や先端ガードを取り付けたり、取り外したりするときには、スプレー先端の前に手を置かないでください。

27. スイッチ先端をチップボアに挿入して、アセンブリをガンにしっかりとねじ込みます。

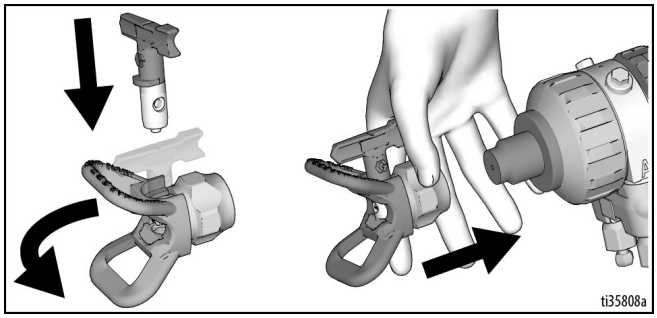

28. A、B 両側の液体バルブを開きます。

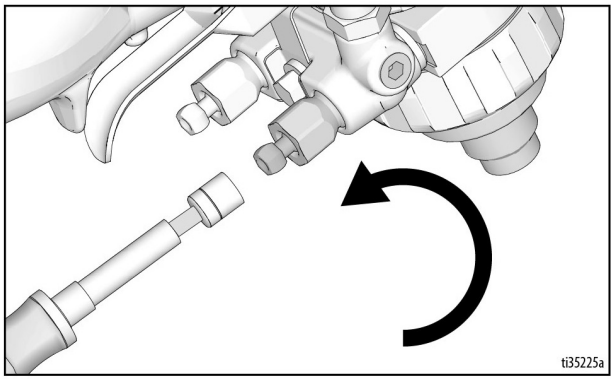

29. ピストン安全ロックを解除します。

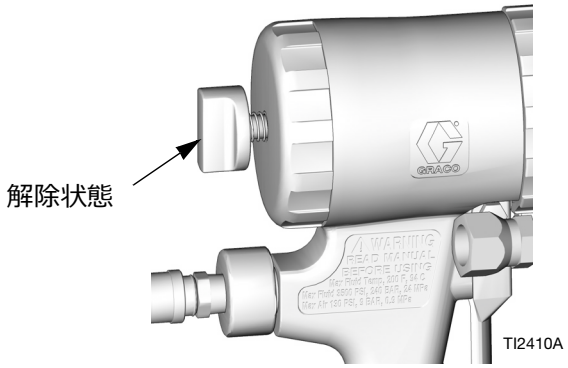

30. AとB両方ののポンプのON/OFFバルブを**ONにします。**

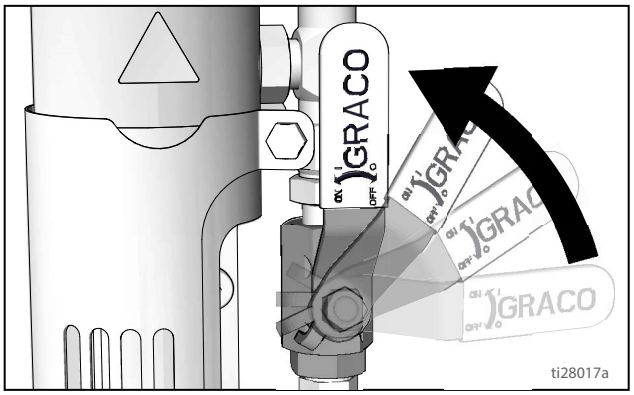

31. プロポーショニングバルブを「プロポーショニング」に回します。

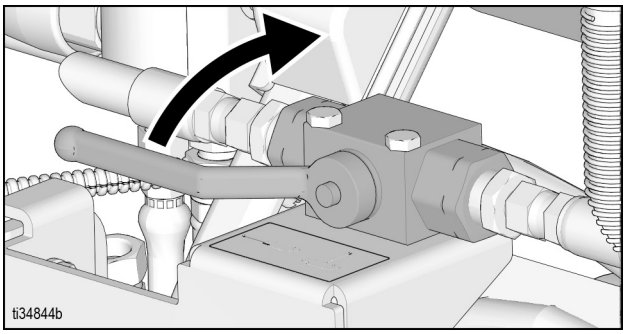

32. 圧力制御ノブで最適な圧力まで増やします。

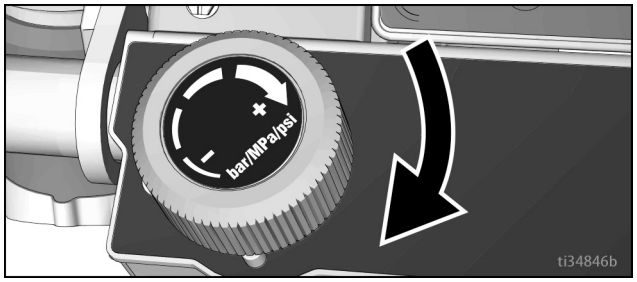

33. 段ボールに試験スプレーを行なってください。圧力を調整して所望の結果を実現してください。スプレーチップの詰まりが疑われる場合は、**スプレーチップの詰まりの清掃**、ページ 14 を実行してください。

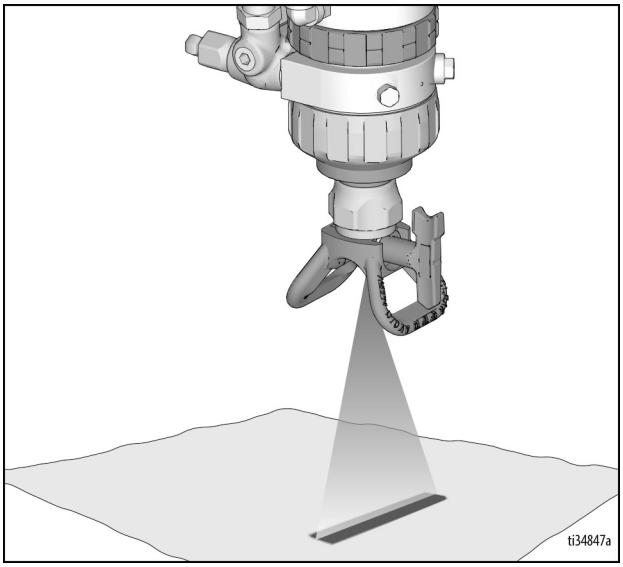

34. パージエアバルブを開いて混合材料を先端とスプレーチップアダプターからパージします。

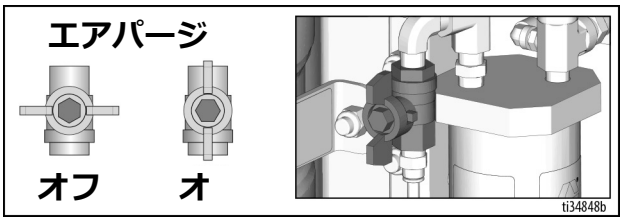

注

材料をガンからパージする場合は、パージエアバルブは開いていなければなりません。材料をパージするとガンの機能性が維持され、ガン構成部品内の材料の硬化を防止します。

これでスプレーの準備ができました。

構成部品 A および B は、別々にしておいてください

硫体ライン中の硬化した材料には相互汚染が生じ、重篤な怪我や器具の損傷を起こす可能性があります。相互汚染を防止するため、

- コンポーネント A とコンポーネント B の接液部品を絶対に**交換しない**でください。
- 一方の側で汚染された溶剤を絶対に他の側に使用しないでください。

材料の変更

注

お手元の器具の素材のタイプの変更については、器具の損傷とダウンタイムを避けるために特別に注意を払う必要があります。

- 材料を変更する場合、装置を数回フラッシュし、完全に清潔な状態にしてください。
- 洗浄後は、必ず吸引チューブの液体入口ストレーナを清掃してください。
- 化学的適合性については、材料製造元にお問い合わせください。

起動

ガンの配置

1. 加圧されている場合は、**圧力開放手順**、ページ 14) を実行してください。
2. ガンをガンホルダーに挿入します。クランプを締めます。

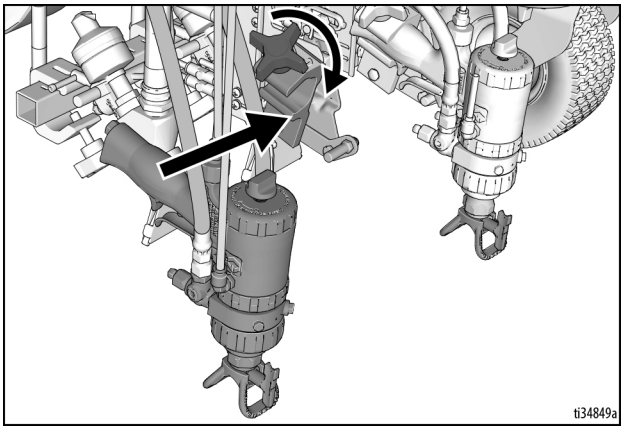

ガンの位置調整

3. ガンの位置を 上下、前後、左右に向けます。
   ガンの位置のチャート、ページ 23 を参考にしてください。

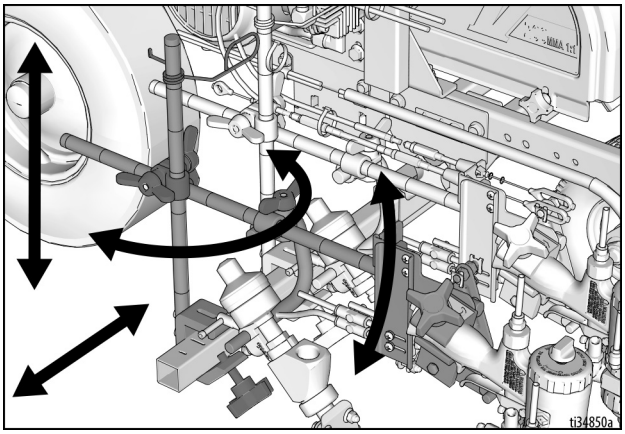

注：縁石の上でストライピングを行う場合、邪魔にならないように取り付けクランプを回転させることができます。

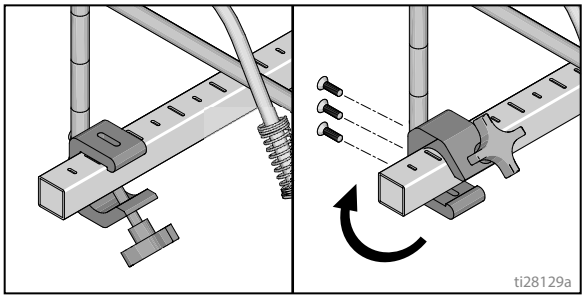

マニュアルガンの選択

4. ガンケーブルを左または右のガンセレクタプレートに接続します。

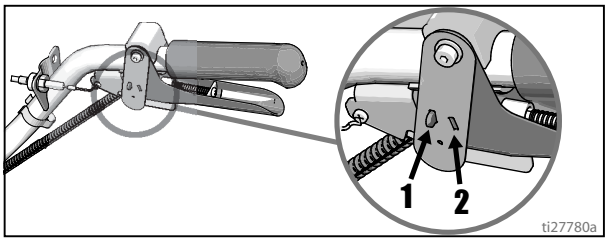

   a. 1つのガンを使用：1つのガンのセレクタプレートを引き金から外します。

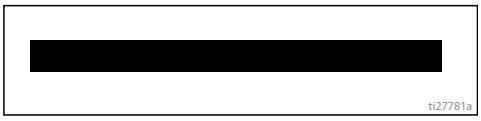

   b. 両方のガンを同時に使用：両方のガンのセレクタプレートを同じ位置に調整します。

自動ガンの選択

1. ガンセレクタボタンを使用して、どのガンがアクティブか決定します。各ガンセレクターには、連続ライン、オフ、およびプログラム式ラインパターンの 3 つの設定があります。

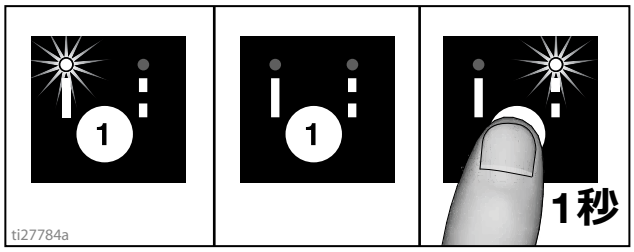

2. ガントリガーコントロールを使用して、ガンを起動させます。

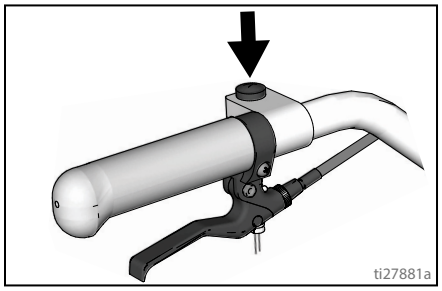

4 つの例：

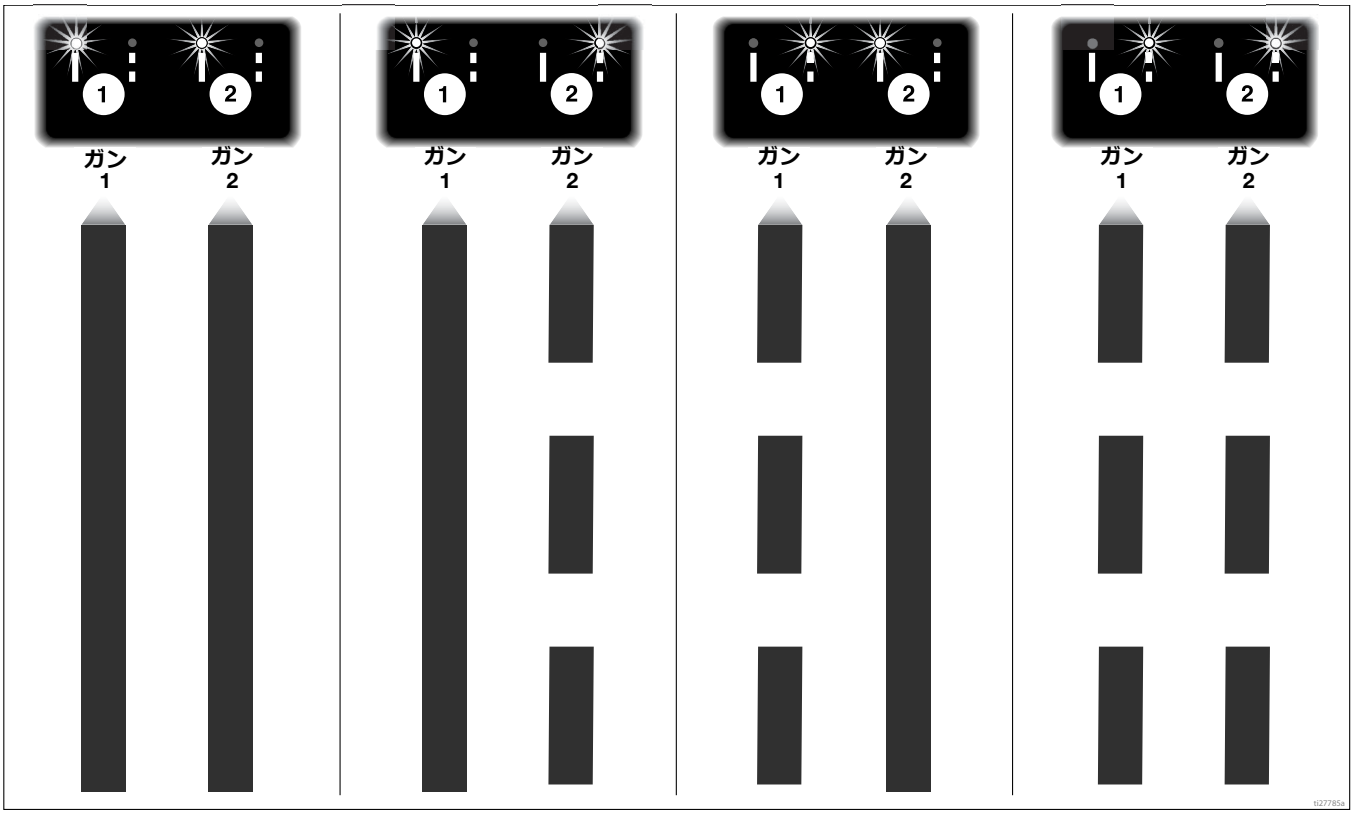

ガンの位置のチャート

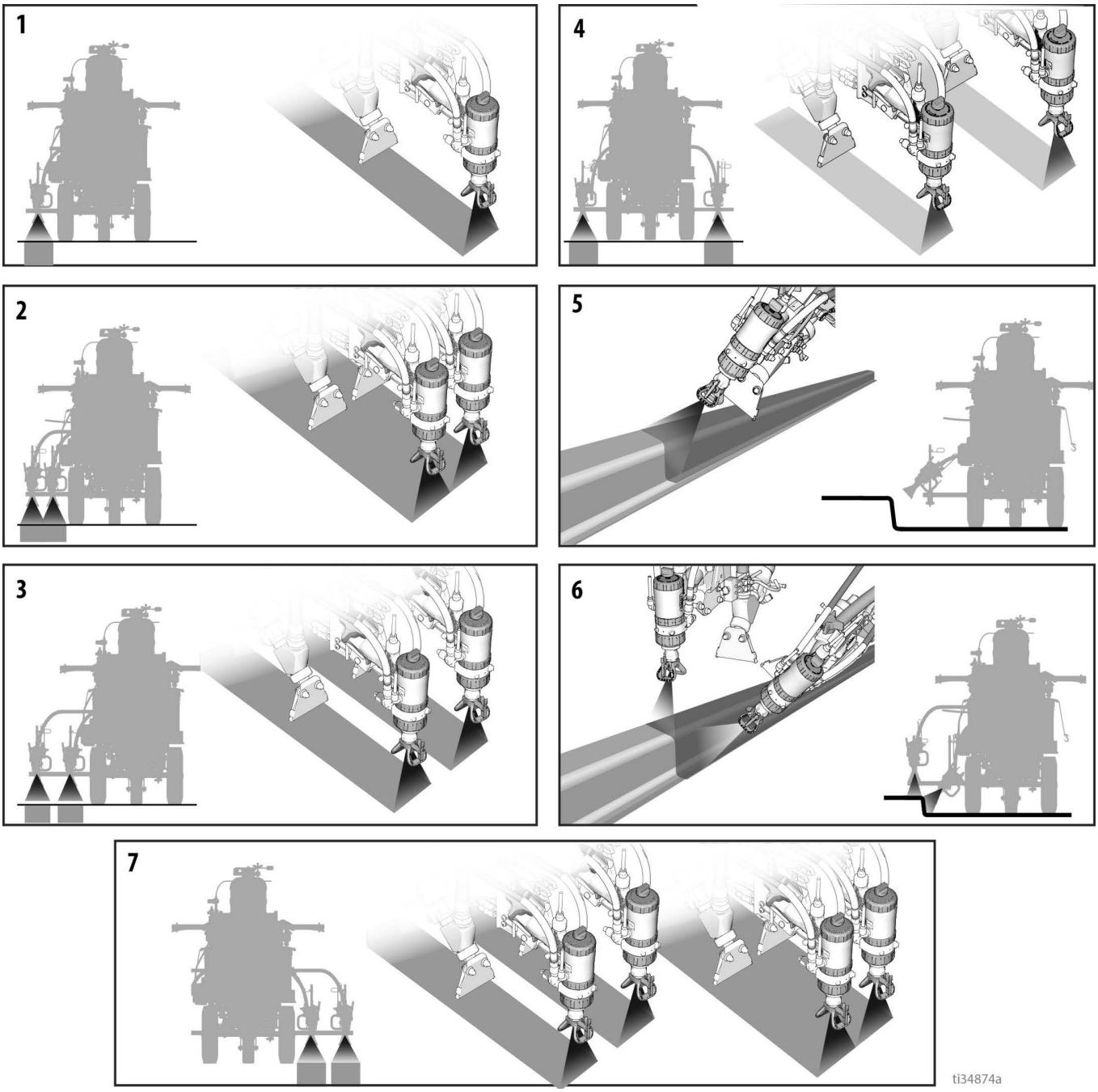

1	1 線
2	1 線、最大 61 cm (24 インチ) の幅
3	2 線
4	障害物の周囲にスプレーする 1 線または 2 線
5	1 ガン、縁石
6	2 ガン、縁石
7	1 線または 2 線、最大 61 cm (24 インチ) の幅

ガンアームマウント

この装置にはフロントとリヤにガンアームを装備しているため、オペレーターがガンを最適な位置にセットすることができます。

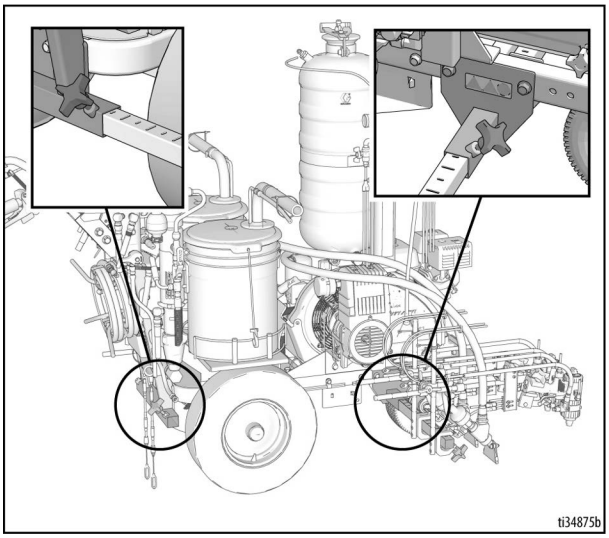

ガンの位置の変更 (前後)

1. ガンアームノブを緩めて、ガンアームマウンティングスロットから取り外します。

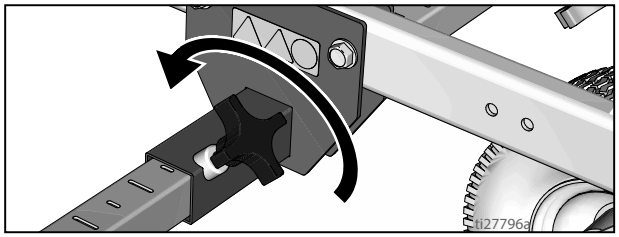

2. ガンアームアセンブリ (ガンとホースを含む) をスライドさせて、ガンアームマウンティングスロットから取り外します。

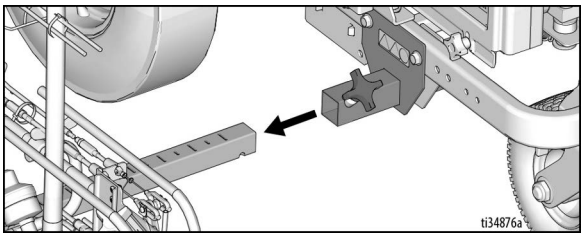

3. ガンアームアセンブリをガンアームマウンティングスロットにスライドさせて挿入します。

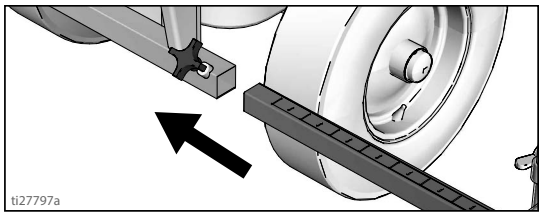

4. ガンアームノブをガンアームマウンティングスロットに締め付けます。

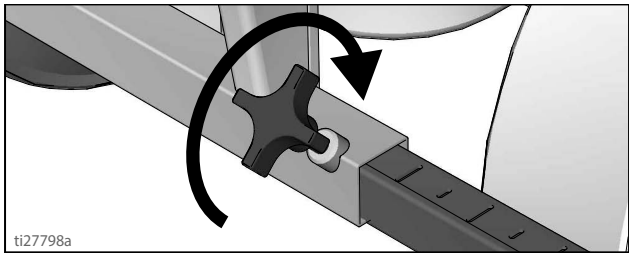

注

すべてのホース、ケーブル、ワイヤーがブラケットを通して適切に敷かれていて、タイヤに擦らないことを確認します。
タイヤと接触すると、ホース、ケーブル、ワイヤーの損傷につながります。

ガンの位置の変更 (左右)

取り外し

1. 垂直ガンアームマウンティングバーのガンアームノブを緩め、外します。

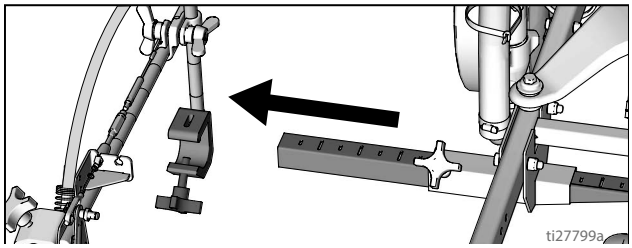

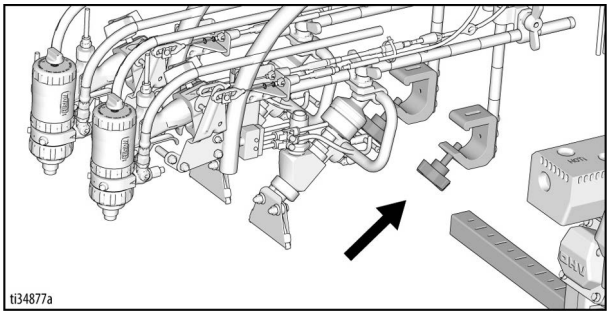

2. 垂直ガンアームマウンティングバーを機械の反対側へ延ばします。

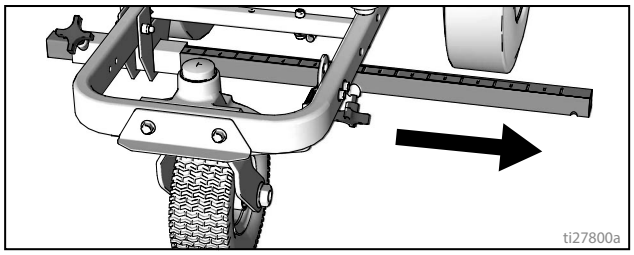

取り付け

1. 垂直ガンマウントをガンバーに取り付けます。

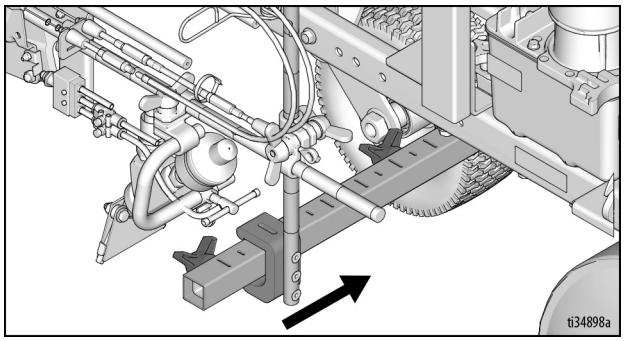

注 : すべてのホース、ケーブル、ワイヤーがブラケットを通して適切に敷いてください。

引き金センサー調整

1. ストライパーエンジンを始動させます。手動で引き金を引っ張ります。液体の噴射が始まるのと同時にスプレーアイコンが表示されます。

HP自動シリーズ

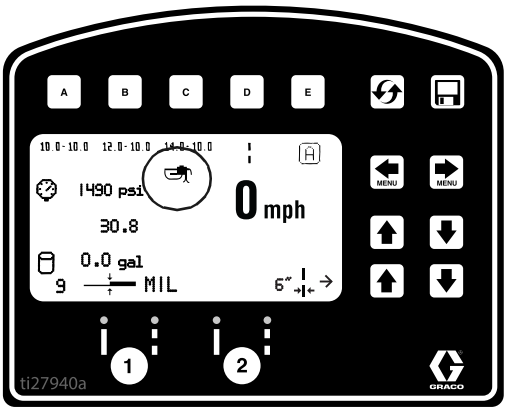

液体の噴射が無い

2. 液体の噴射が開始する前にスプレーアイコンが表示された場合、ハンドルのねじを反時計回りに回転させます。

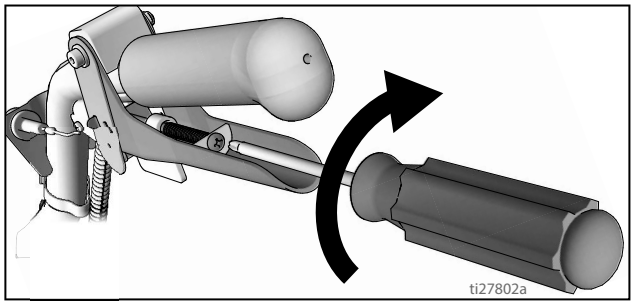

スプレーアイコンが表示されない

3. スプレーアイコンが表示される前に液体の噴射が開始した場合、ハンドルのねじを時計回りに回転させます。

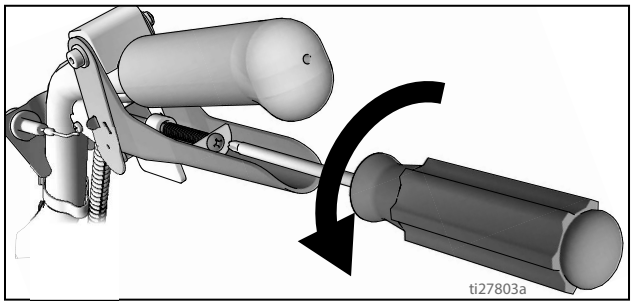

4. スプレーアイコンと液体の噴射のタイミングが揃うまでハンドルのねじを調整し続けます。

ガンケーブルの調整

ガンケーブルを調整すると、トリガープレートとガントリガーの間の間隔が増減します。トリガーの間隔を調整するには、以下の手順に従います。

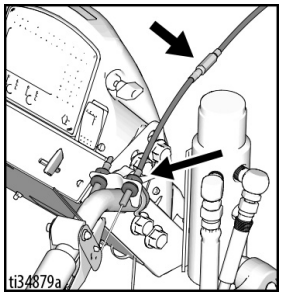

手動ガン

自動ガン
(2つの位置があります)

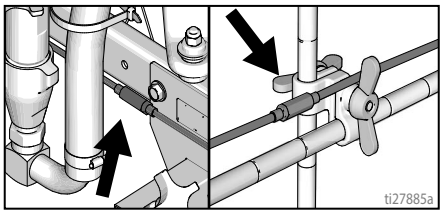

1. レンチを使用して、ケーブル調節器のロックナットを緩めます。

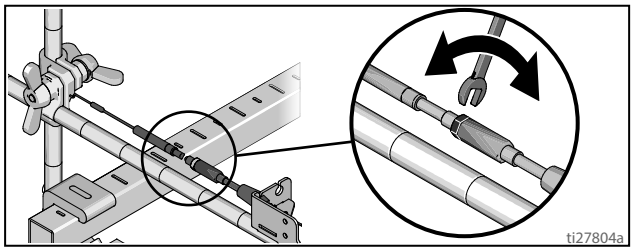

2. 必要に応じて、調節器を緩めるか、締めます。
   注： より多くのネジ山が露出されると、ガントリガーとトリガープレートの間の間隔が少なくなることを意味します。
3. レンチを使用して、調節器のロックナットを締めます。

ガンケーブルの追加 (自動ガン)

HP 自動シリーズには、2 つのガンアクチュエータを装備させることができます。各ガンアクチュエータは、1 つのケーブルを操作できます。

1. 調節器でケーブルを選択します。
2. 露出されているケーブルをケーブルブラケットスロットに取り付けます。

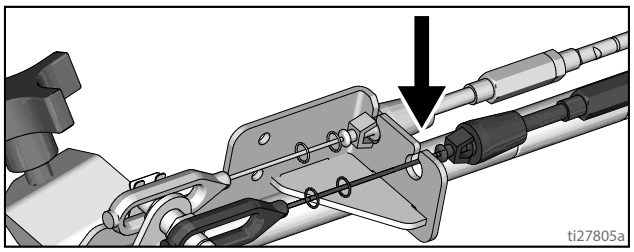

3. プラスチック製ケーブルリテーナをケーブルブラケット穴に挿入します。

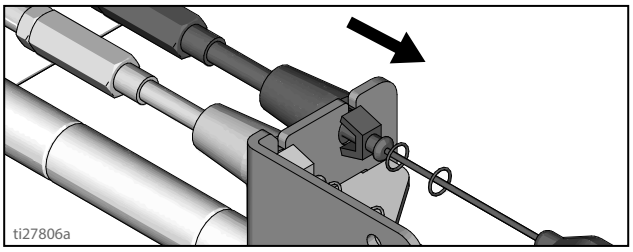

4. ケーブルの端をトリガープレートピンと取り付けクリップに取り付けます。

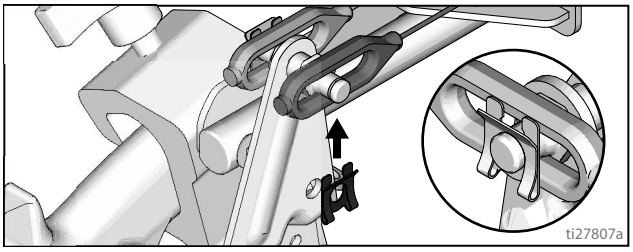

5. ケーブルを装置の周りに敷いて、およびホースマウントの後ろにあるケーブル穴に上に通します。

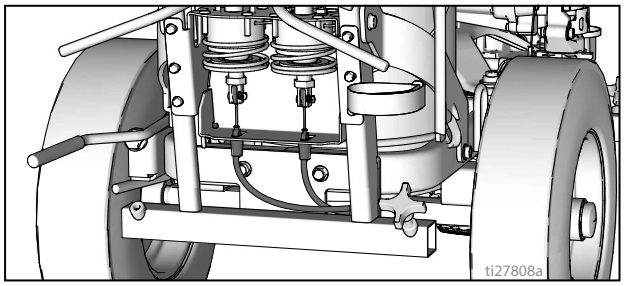

6. ケーブルの端のループをブラケットの長方形の穴に通して、プラスチック製ケーブルリテーナをアクチュエータブラケットに挿入します。ケーブルの端をアクチュエータロッドと取り付けピンに取り付けます。

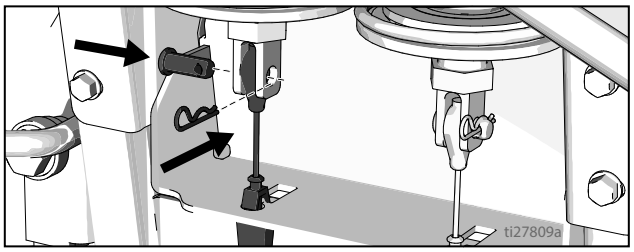

直線の調整

前輪は装置を中央に揃えるようにセットされていて、操縦者が直線を形成することを可能にします。時間とともに、キャスターホイールがずれて、再調整が必要になる場合があります。フロントキャスターホイールを再び中央に揃えるには、以下の手順に従います。

1. 前輪ブラケットのボルトを緩めます。

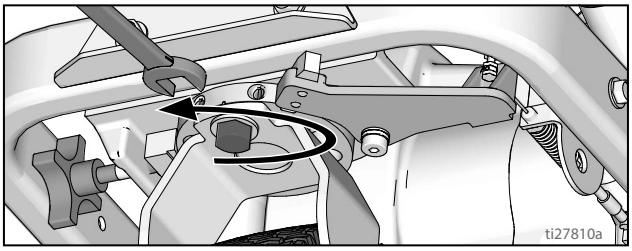

2. ストライパーが右に弧を描く場合、左のセットねじを緩め、右のセットねじを締めることで、微調整を行います。

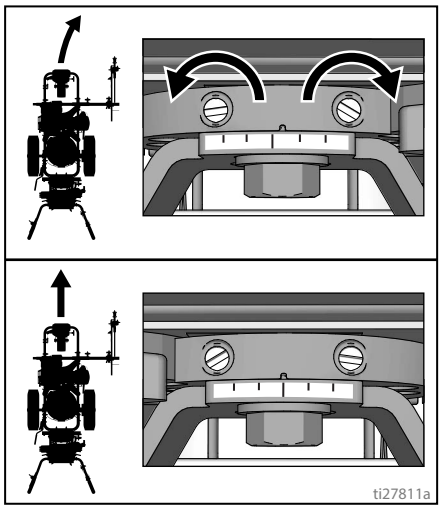

3. ストライパーが左に弧を描く場合、右のセットねじを緩め、左のセットねじを締めます。

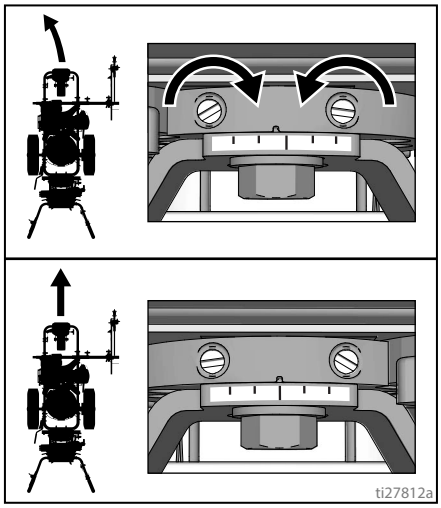

4. ストライパーを進めます。真っ直ぐにストライパーが進むまで、手順 2 と 3 を繰り返します。ホイールアライメントプレートのボルトを締めて、新しいホイール設定をロックします。

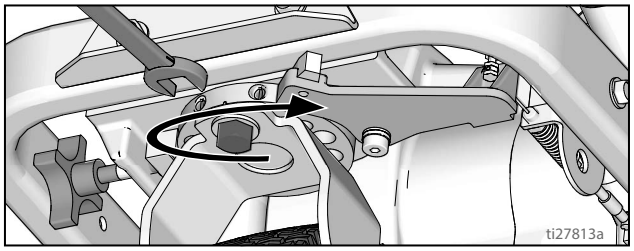

ハンドルバーの調整

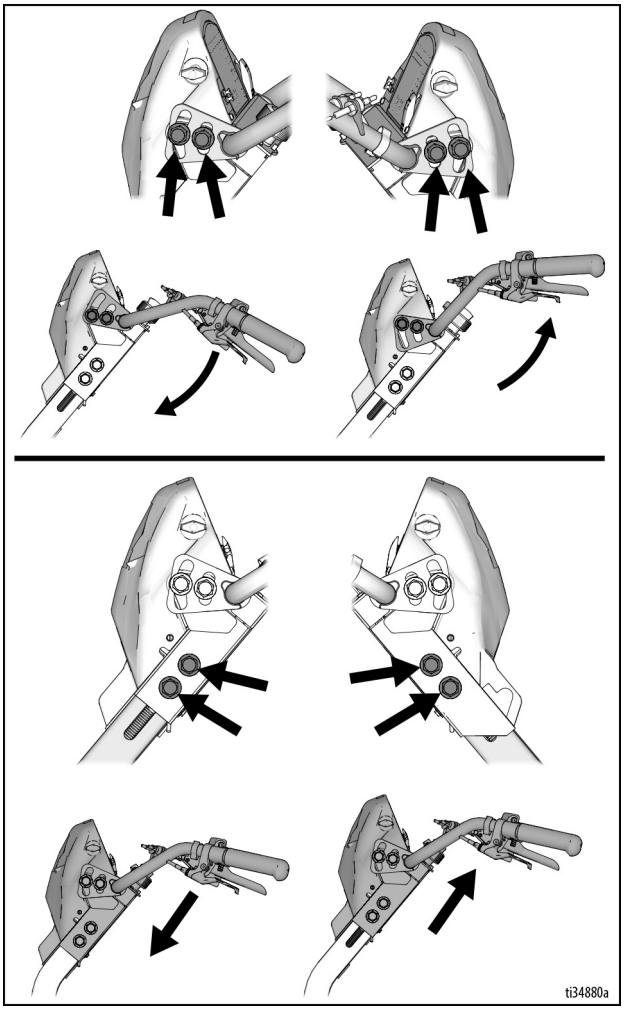

ドットレーザー

怪我を避けるため、レーザービームは直接覗き込まないでください。

1. バッテリカバーを外します。

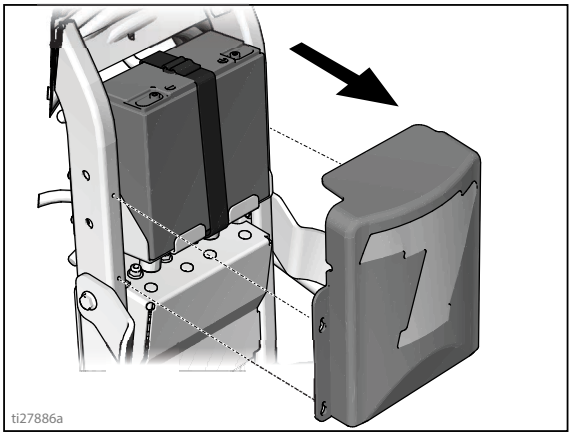

2. ON/OFFスイッチをハンドルバーの任意の場所に取り付けます。

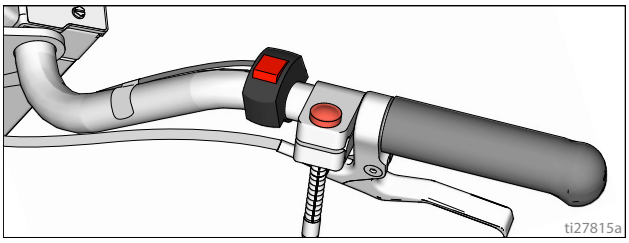

3. レーザーをガンアームの任意の場所に取り付けます。

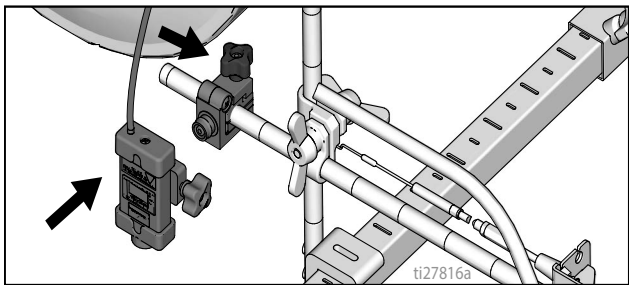

4. 配線をスイッチからバッテリへ通し、(+) 端子と (-) 端子に接続します。

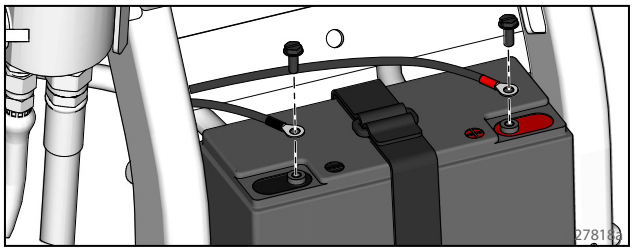

5. スイッチの配線をワイヤーハーネスに接続します。

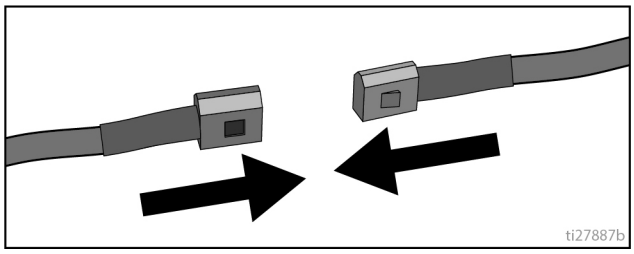

6. バッテリカバーを取り付けます。

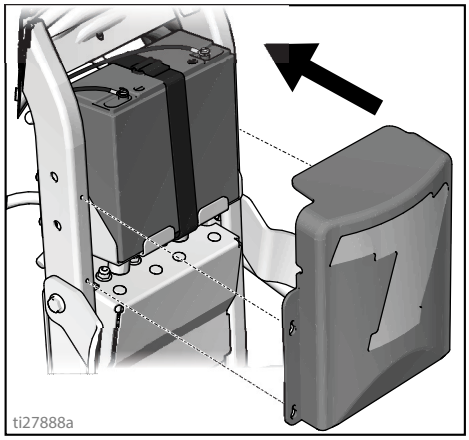

7. レーザーを起動し、ドットの位置をガンヘッドの下に調整します。

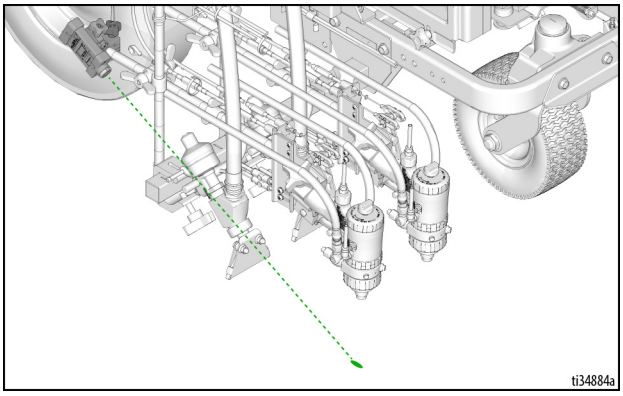

洗浄

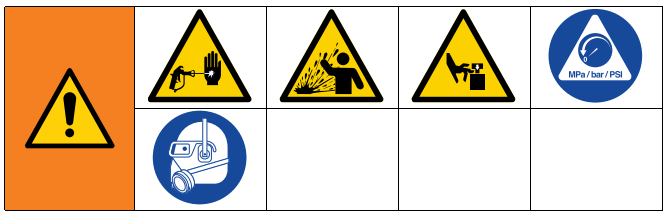

1. **圧力開放手順**、ページ 14 を実行してください。

2. ガードとチップをすべてのガンから取り外して、アセトンの中に入れます。

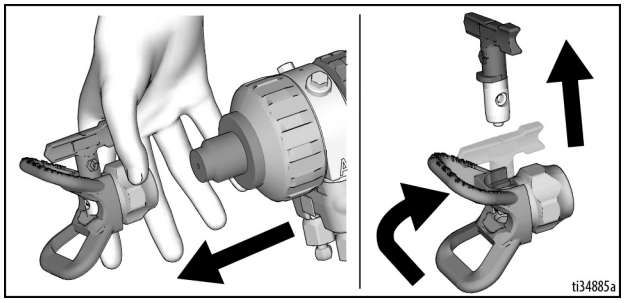

3. 両方のフィルターマニホールドに関して、キャップを外し、フィルターを取り外し、フィルターなしで組み立てます。

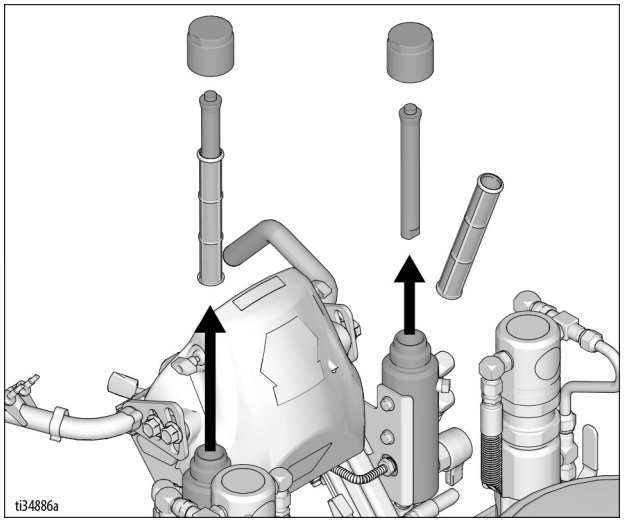

4. プロポーショニングバルブを「非プロポーショニング」に設定する。

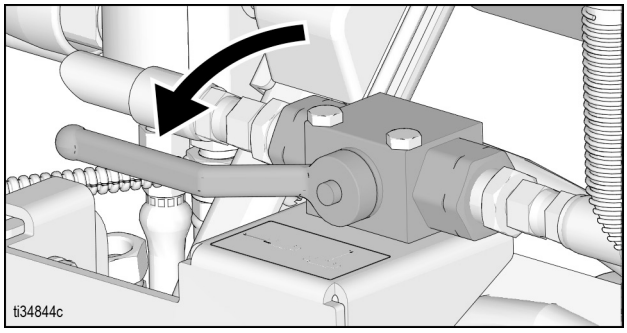

5. アセトンがある程度入っている接地済みの金属缶に、B 側サイフォンチューブを入れます。接地用ワイヤを実際のアースグラウンドに接続します。

6. B側ポンプバルブを**ON**にします (ポンプはこれでアクティブになります)。

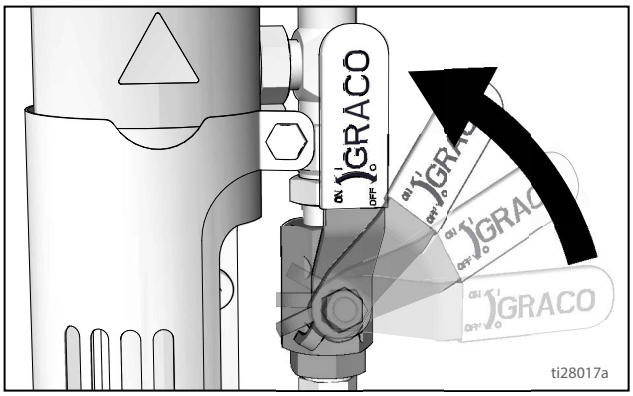

7. 圧力コントロールをポンプの始動に十分な程度に増加させます。溶剤がドレンチューブから流れるとポンプはプライムします。

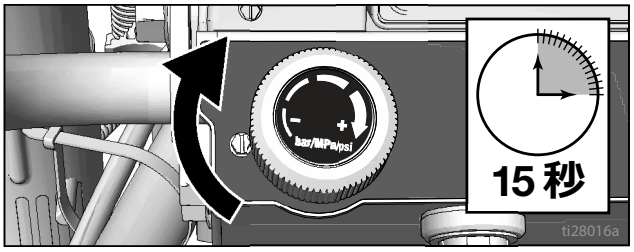

8. 圧力を下げ、プライムバルブをスプレーにします。

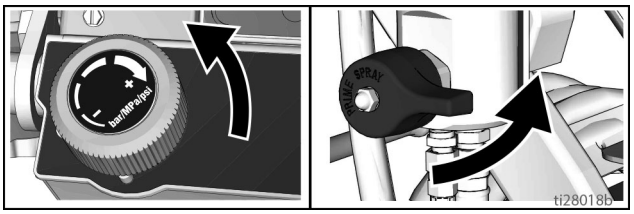

9. ドレンラインをコンポーネント B ペール缶に戻します。

10. ピストン安全ロックを掛けます。

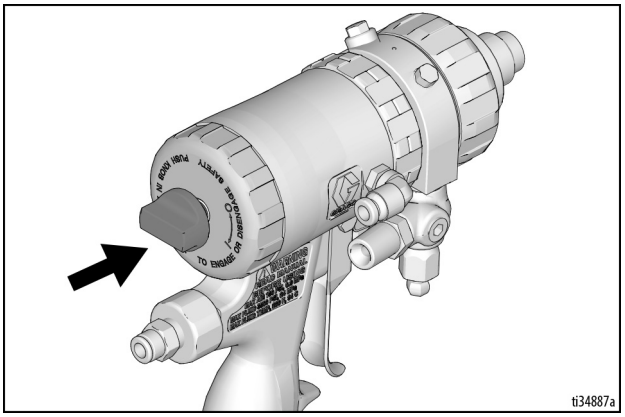

11. B 液体バルブを（3 回フル回転）開けます。

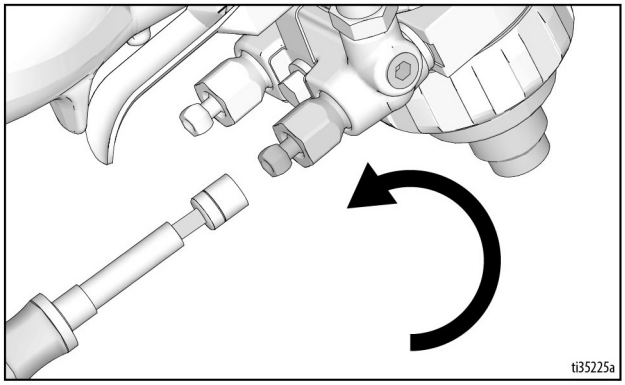

12. ピストン安全ロックを解除します。

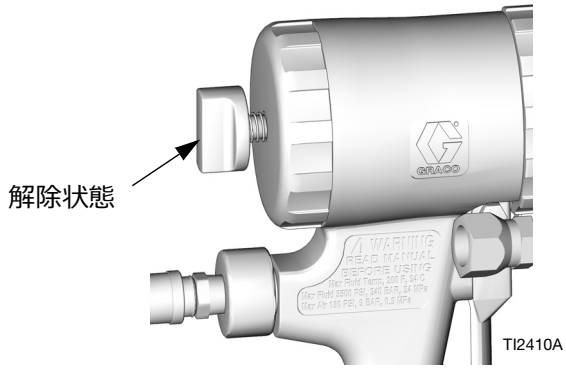

13. ガンを接地した金属製洗浄用容器に押し付けます。ガンの引き金を引き、ポンプがスムーズに作動するまで液圧を上昇させます。

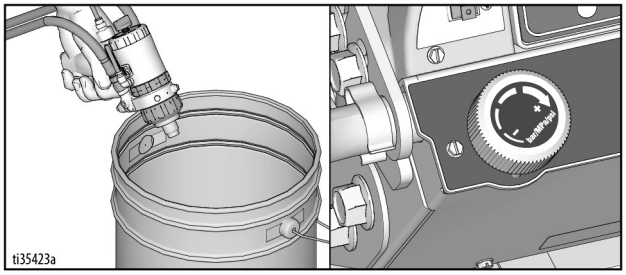

14. 液体バルブ B を閉じ、B ポンプバルブをオフにします。A 側ポンプとガンに対して手順 4 ～ 12 を繰り返します。

15. 混合チャンバー、チップおよびチップガードをアセトン液の中で洗浄します。

洗浄

16. ポンプアーマーでポンプを充填し、次にフィルタ、ガード、チップを再度組立てます。

17. ホースマニホールドを取り外します。以下を参照してください。**表 1: ノズルドリルビットサイズ**、ページ 47。

18. **Fusion MMA PC ガンのフロントエンドの分解**、ページ 56、手順 3。

19. **メンテナンス - LineLazer V 200MMA 1:1**、ページ 57、手順 6 ～ 8、アセトンの中に入れる。

20. O リングを潤滑します。**マフラーの清掃**、ページ 54 を参照してください。

21. **メンテナンス - LineLazer V 200MMA 1:1**、ページ 57、手順 5、チップとスプレーチップアダプターと共にアセトンの中に入れる。

22. O リングを潤滑します。**マフラーの清掃**、ページ 54 を参照してください。

23. **チェックバルブの点検**、ページ 48。

24. **Fusion MMA PC ガンのフロントエンドの再組立**、ページ 56。

25. ホースマニホールドを再度取り付けます。以下を参照してください。**表 1: ノズルドリルビットサイズ**、ページ 47。

26. スプレーを実行して保管する都度、パッキンの摩耗を抑えるためにスロートパッキンナットに TSL を充填してください。

日常のシャットダウン手順

1. **圧力開放手順**、ページ 14 を実行してください。

2. 付属の 5/16″ ナットドライバーで、ホースマニホールドの液体バルブ A と B を閉じます。

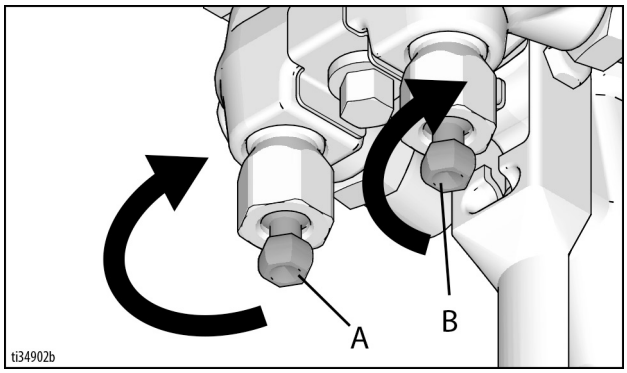

3. 装置が作動している間は、パージエアバルブはオンにしたままで、ガンの引き金は引かないままにしておきます。

注：毎日、ガンにグリースを塗り、2 つのコンポーネントの硬化を防ぎ、液体流路を清浄に保ちます。パージエアは、エアチャンバー (AC)、インピンジメントポート (IP)、アウトミックスチャンバーノズル (N) によってグリースミストを運び、すべての表面をコーティングします。Graco 117773 グリースをご使用下さい。90 を参照してください。

注：明確にするために、フロー流路は尺度によらず描かれています。部品番号および参照位置に関しては部品リストの 74 ～ 75 ページを参照してください。

凡例

パージエア

液体

クリーンオフエア

グリース

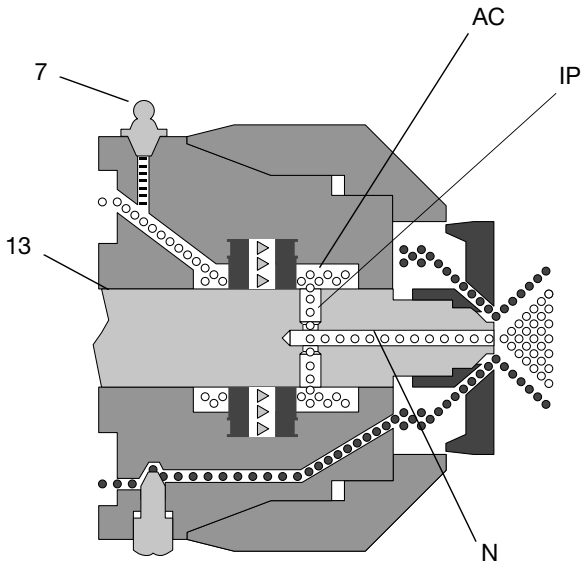

4. グリースフィッティングキャップ (37) を取り外します。グリースガンを使用して、混合チャンバノズル (N) からグリースミストがスプレーされるまで取り付け金具 (25) にグリースをディスペンスして下さい。グリースを使用し過ぎないでください。最大で 2 ショットを使用します。スプレーされた材料にグリースミストをスプレーしないで下さい。

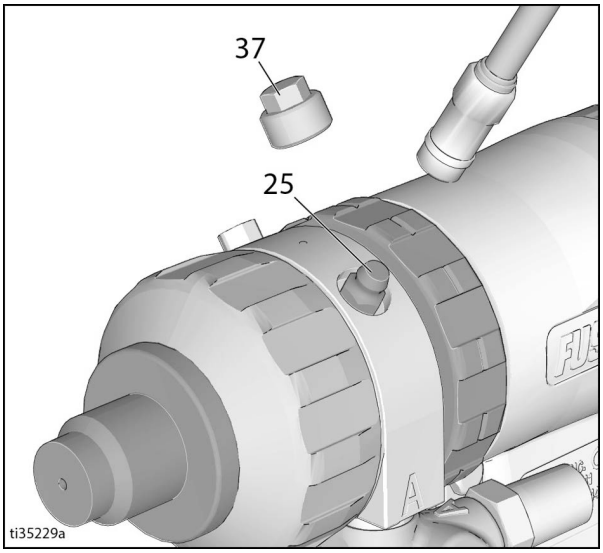

5. グリースキャップ (37) を交換します。

LineLazer V LiveLook Display

HP 自動シリーズ

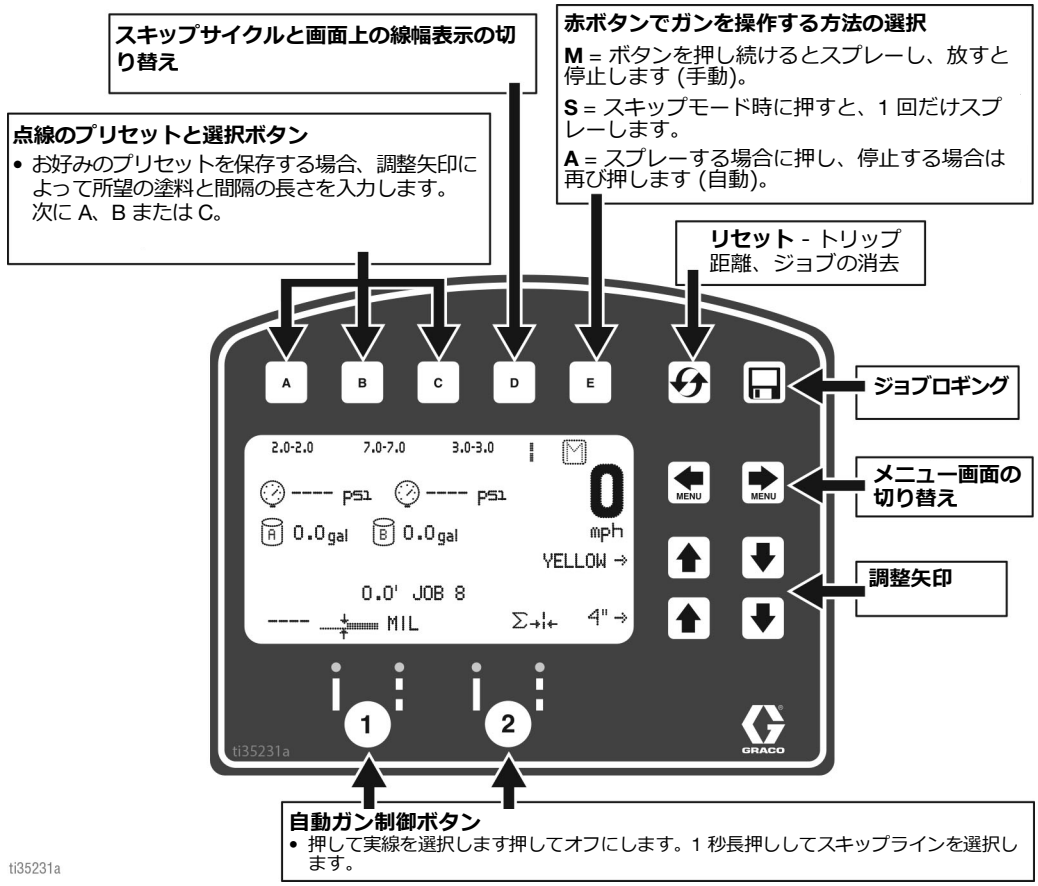

ストライピング画面

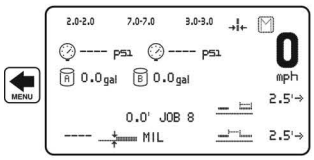

- **メインストライピング画面** 電気式にガンを作動させる場合はこのモードでなければなりません。
- 自動スキップサイクルは、この画面から設定できます。起動させる希望のガンのスキップラインを選択します。ご希望の塗料とスペース距離を入力し、スプレーを開始します。
- E ボタンを押して、赤ボタンでガンを操作する方法を選択します。

M = ボタンを長押しするとスプレーし、放すと停止します。

S = スキップモ?ド時に押すと、1 回だけスプレ?します。

A = 押すと起動し、もう 1 回押すと停止します。

測定モード

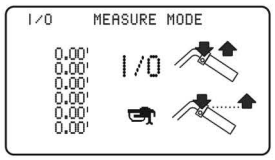

- **測定モード。** 赤ボタンを押して測定を開始し、もう一度押して測定を終了することで、最大 6 つの測定を行うことができます。
- 自動ガンが選択され（以下を参照）、赤ボタンが押されたままになると、赤ボタンが放されるまで、12 インチごとにドットが落下されます。

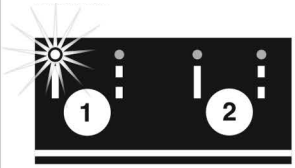

レイアウトモード

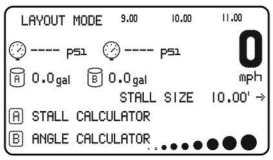

- **レイアウトモード** 選択した距離でドットを落下して、駐車場をレイアウトします。
- 区画サイズを入力し、自動ガンを作動させ、赤ボタンを押し、次に機械を回して前に進めます。ドッティングを停止するには、赤ボタンをもう一度押します。お気に入りはメイン画面と同じように保存できます。

Ⓐ **区画計算**
38ページを参照

Ⓑ **角度計算機能**
39ページを参照

設定/情報

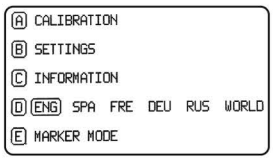

- 設定と情報はこの画面からアクセスできます。
- 正確に距離を計算する為に、機械は較正する必要があります。Aを押して機器を較正します。最低25フィート以上の距離を使用してください。

ti35232a

初期セットアップ (HP 自動シリーズ)

初期セットアップで、ストライパーをユーザーが入力した多くのパラメータに基づいて稼働するように準備します。言語の選択または測定単位の選択は、始動する前に設定できますが、後で変更することもできます。

言語

セットアップ / 情報から、該当する言語がアウトライン表示されるまで D を押すことによって言語を選択します。

ENG = 英語
SPA = スペイン語
FRE = フランス語
DEU = ドイツ語
RUS = ロシア語
WORLD = 記号、**世界のシンボルキー**、ページ 93 を参照してください。

注 : 言語は後で変更することもできます。

単位

B を押して設定を入力してから、再度 B を押して単位を入力します。適切な測定単位を選択します。

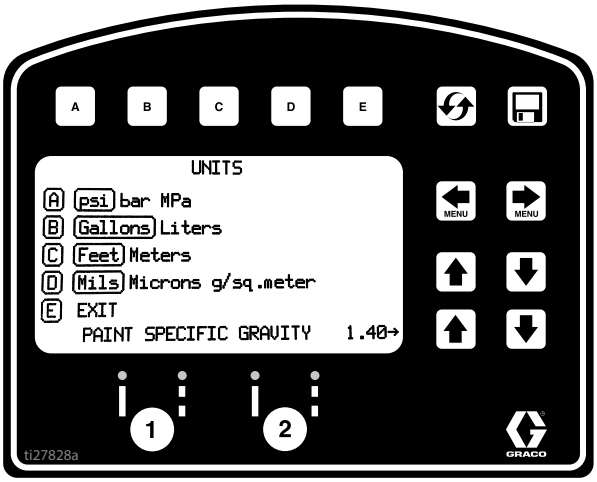

米国単位系
- 圧力 = psi
- 容積 = ガロン
- 距離 = フィート
- 線の厚さ = ミリ

SI 単位系
- 圧力 = bar (MPa も使用可)
- 容量 = リットル
- 距離 = メートル
- 線厚さ = ミクロン (g/m^2 も使用可能)

ペンキの比重 = 上または下矢印を使用して比重を設定します。塗料の厚さを決定する必要があります。

注 : すべての単位は、いつでも個別に変更できます。

較正

1. 後部タイヤ圧力が 379 ± 34 kpa (55 ± 5 psi) であることを確認して、必要なら空気を入れます。
2. 26 フィート (8 m) を超える距離はスチール製巻尺を伸ばします。

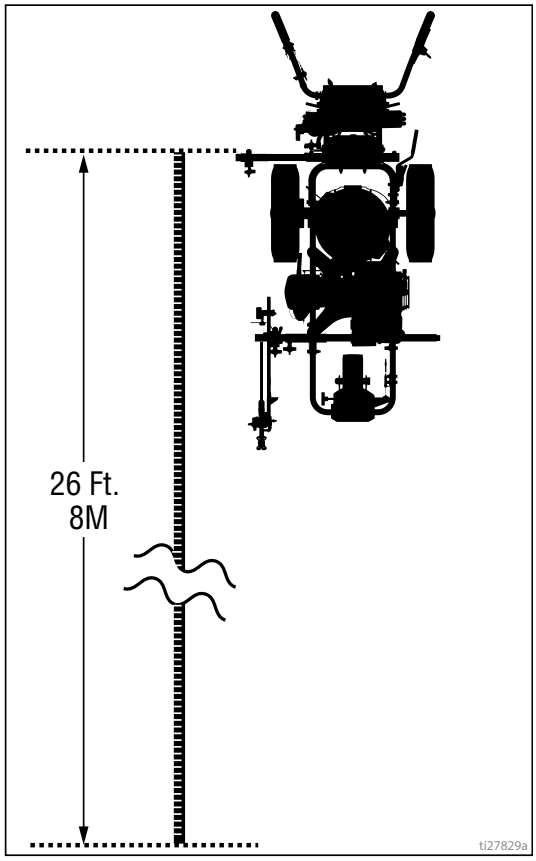

3. セットアップ / 情報を選択するには、[MENU] [MENU] を押します。

4. 較正するには [A] を押します。[TRAVEL DIST] を 7.6 m (25 フィート) に設定します。条件によって、距離が長いほど精度が高くなります。

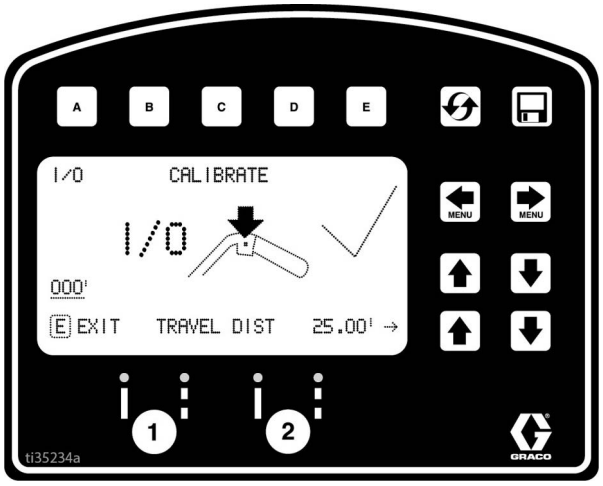

5. レーザーを起動し、レーザードットをスチール製巻尺の 1 フィート (30.5cm) の位置に調整します。

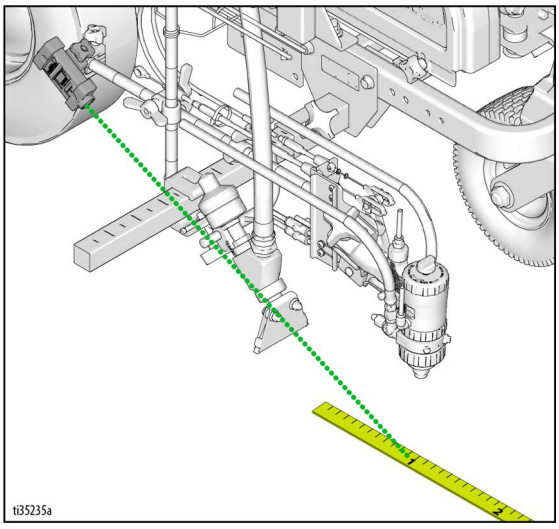

6. ガントリガーコントロールを押して離すと較正を開始します。

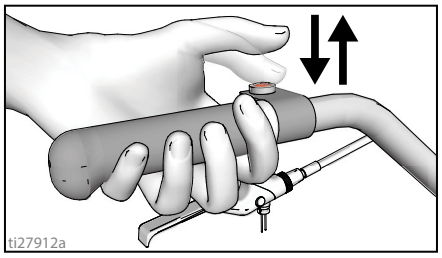

7. ストライパーを前に移動させます。レーザードットをスチール製巻尺に照射し続けます。
8. レーザーがスチール製巻尺の 26 フィート (8 メートル) の位置、または入力した距離 (25 フィート / 7.6m の距離) に揃ったら停止します。

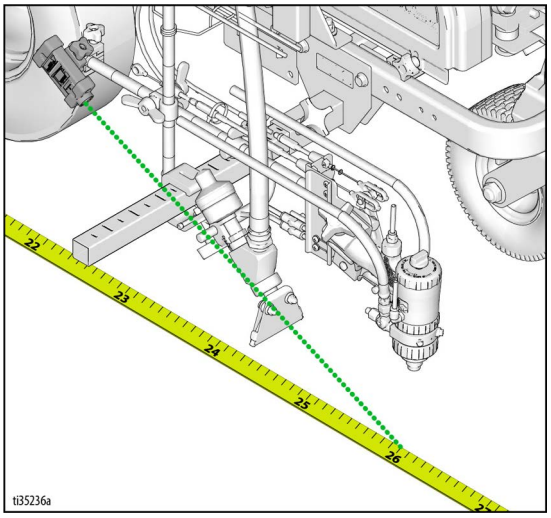

9. ガントリガーコントロールを押して離すと較正を完了します。

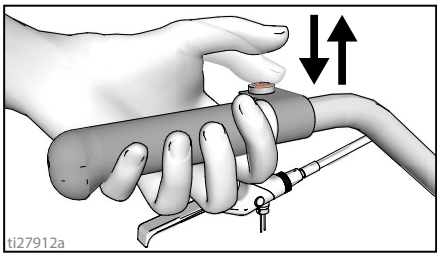

- エクスクラメーションマーク ⚠ が表示されているとき、較正は完了していないことを意味します。
- チェックマーク ✓ が表示されているとき、較正が完了したことを意味します。

10. これで較正が完了です。

測定モード (HP 自動シリーズ)、ページ 36 に進み、テープを測定して精度を確認します。

ストライピングモード (HP 自動シリーズ)

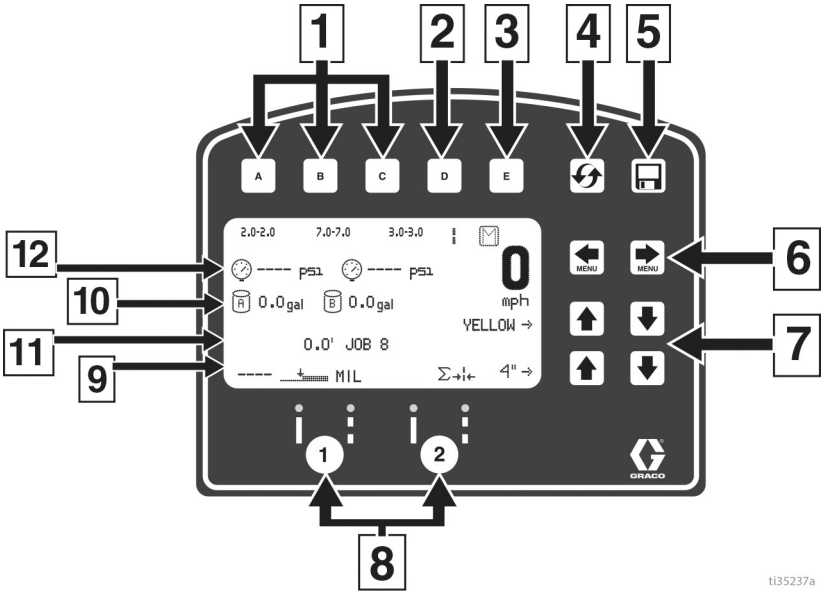

参照番号	説明
1	**「お気に入り」を選択**するには、1 秒未満の間押します。
	3 秒より長い時間押すと、「お気に入り」を**保存** します。
2	ライン幅またはペンキと間隔の値の表示を切り替えます。
3	手動モード、半自動モード、自動モードを切り替えます。
	手動モード M **:** ガントリガーコントロールを押し続けると太ストライピングを行います。
	半自動モード S **:** 破線モードでは、ガントリガーコントロールを押して離すと、プログラムした長さの線を 1 回引きます。
	自動モード A **:** ガントリガーコントロールを押して離すと太ストライピングを開始します。もう一度ボタンを押して離すと停止します。
4	トリップ距離をリセット。
5	ジョブデータロガー、45。
6	メニュー画面をスクロールします。
7	ペンキと間隔の長さ**または**ライン幅の調節ボタン
8	自動ガンアクティブ化ボタン
9	MIL 厚さ 噴射中に「瞬間 MIL 平均」が表示されます。停止中に合計の「ジョブ MIL 平均」が表示されます。
10	噴射した量の総ガロン (リットル)、ポンプ A と B
11	噴射したライン幅を合計します。
12	圧力、ポンプ A と B

ストライピングモードでの動作

ガントリガーコントロールをアクティブにする前に、ストライパーを稼働させる必要があります。

1. エンジンが稼働していることを確認してください。
2. ガンアクティブ化ボタンを使用して、ガンと線のタイプを選択します。

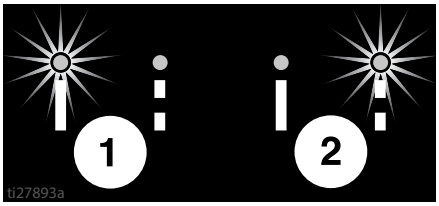

3. ガントリガーコントロールを押すとスプレーを開始します。

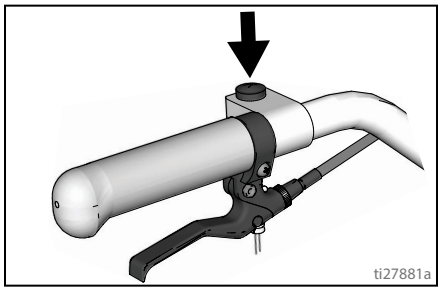

自動モードまたは半自動モードでは、ガントリガーコントロールを押すと、A または S が点灯し、モードがアクティブであることを示すと。

測定モード (HP 自動シリーズ)

測定モードではストライピングを行う場所をレイアウトする際に距離を測定するために巻尺を交換します。

1. MENU MENU を使用して測定モードを選択します。

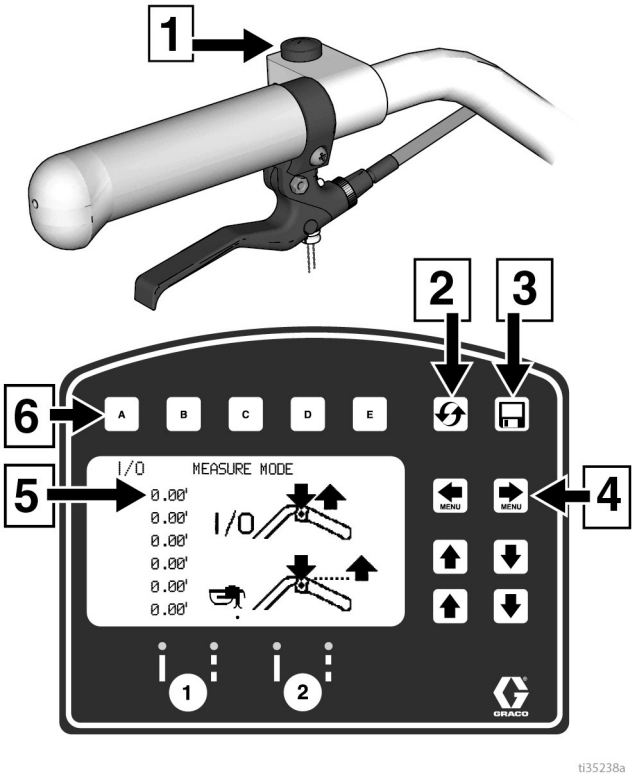

参照番号	説明
1	押すと測定を開始し、もう 1 回押すと測定を中止します
2	押し続けると値が 0 にリセットされます。
3	ジョブデータロガー、45。
4	メニュー画面をスクロールします
5	最後の測定
6	押すと測定を開始し、もう 1 回押すと測定を中止します

2. ガントリガーコントロールを押して離します。ストライパ — を前後に動かします。(後方に動かすと距離は負の値になります。)

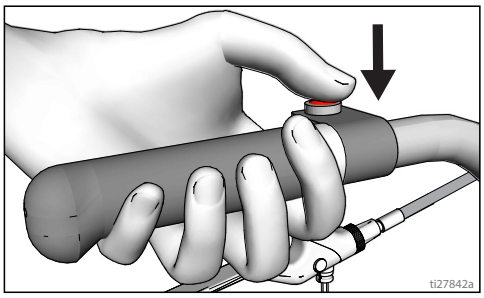

3. ガントリガーコントロールを押して離すと、実測長を終了します。最大 6 つまでの長さが表示可能です。

最後に測定された長さも区間計算機能ディスプレイに測定距離として保存されます。**区画計算機能**、ページ 38 を参照してください。

自動ガンが作動している場合、ガン引き金コントロールを引き続けるといつでもドットを付けることができます。ストライパーが動いているときにトリガーを押さえた場合、ドットは 30.5 cm (12 インチ) ごとに付けられます。

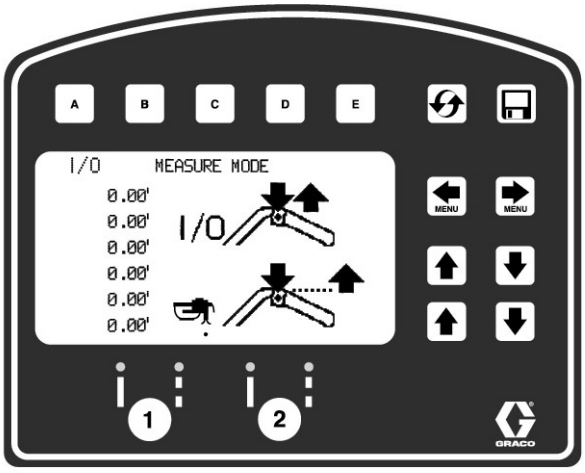

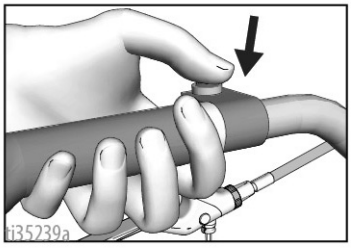

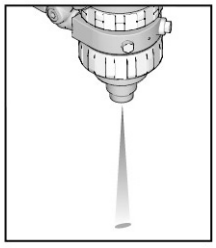

レイアウトモード

レイアウトモードは駐車場の区画を計算して描くのに使用します。

1. MENU MENU を使用してレイアウトモードを選択します。

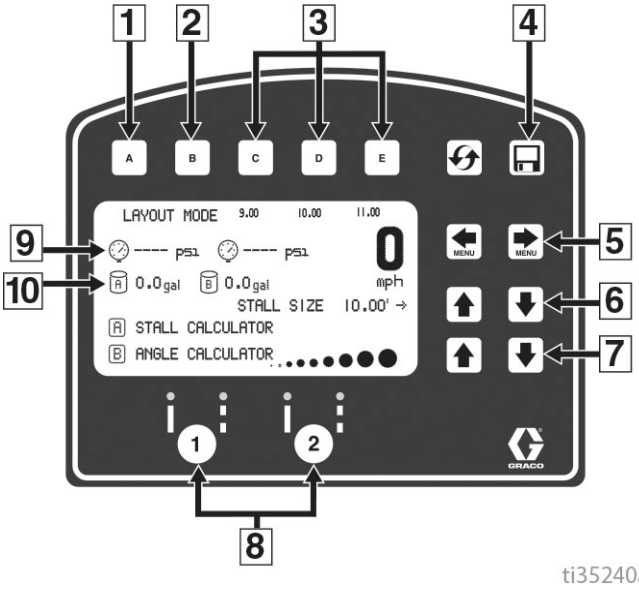

参照番号	説明
1	区画計算メニューを開きます。 **区画計算機能**、ページ 38 を参照してください。
2	角度計算メニューを開きます。 **角度計算機能**、ページ 39 を参照してください。
3	**「お気に入り」を選択**するには、1 秒未満の間押します。
	3 秒より長い時間押すと、「お気に入り」を**保存**します。
4	ジョブデータロガー、45。
5	メニュー画面をスクロールします。
6	区画のサイズ、ドット間隔の幅を調整します。
7	ドットサイズを調整します。
8	自動ガンアクティブ化ボタン。
9	圧力、ポンプ A と B
10	噴射した量の総ガロン (リットル)、ポンプ A と B

2. ガン作動

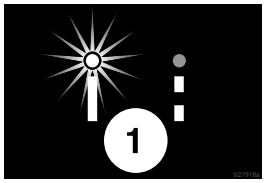

3. ガントリガーコントロールを押して離し、ストライパーを前に動かします。

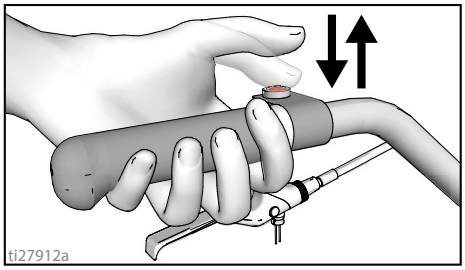

4. デフォルトでは、ストライパーはドットを 2.7 m (9.0 フィート) ごとに付けて区画サイズを示します。区画サイズは調整可能です。

5. もう一度ガントリガーコントロールを押して離しまで、ドットが付けられます。

   注 : ガントリガーコントロールを押すと、画面上のインジケーターが交互に点灯し、モードがアクティブであることを示します。

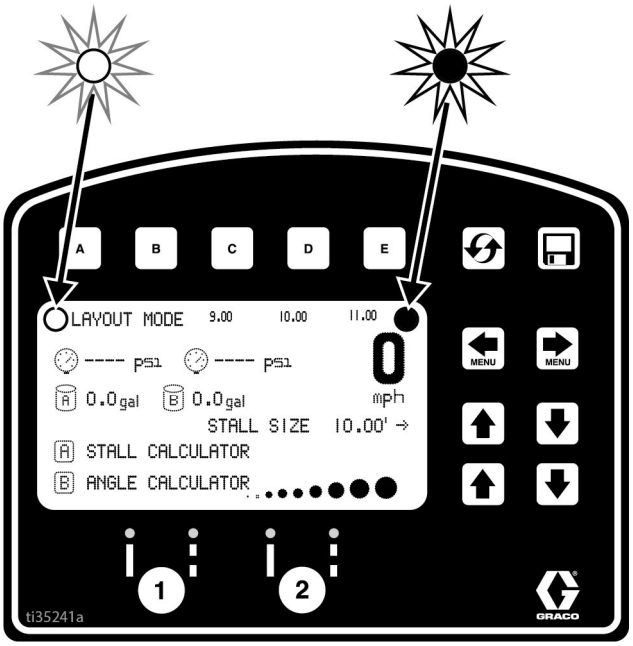

区画計算機能

区画計算機能は区画サイズを設定するのに使用します。ストライパーは測定長を区画サイズで割って、測定長に合う区画数を求めます。ユーザーは区画数を概数に調整できます。すると、区画の幅が計算されます。

1. [MENU] [MENU] を使用してレイアウトモードを選択します。

   [A] を押すと、区画計算メニューが開きます。

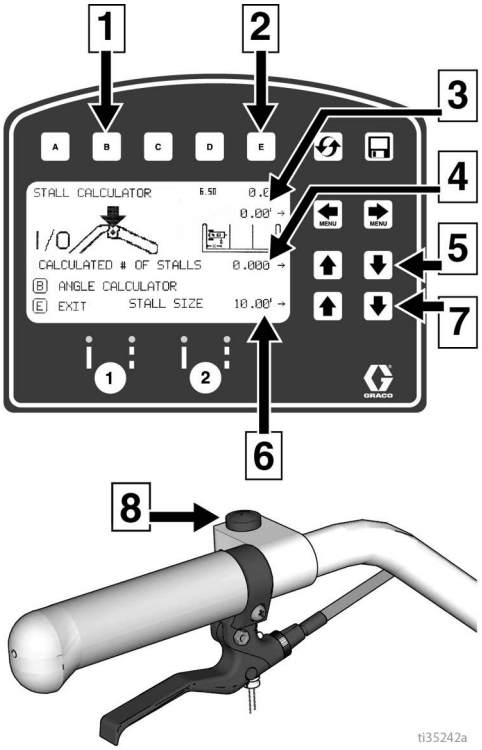

参照番号	説明
1	角度計算メニューを開きます。 **角度計算機能**、ページ 39 を参照してください。
2	終了して、区間サイズをレイアウトモードに戻します。
3	測定距離
4	計算した区画数 区画数を変更すると区画サイズが変更されます。
5	区画の数を調整します。
6	区画サイズ。区画サイズを変更すると計算した区画数が変更されます。
7	区画サイズを調整します。
8	押すと測定を開始し、もう 1 回押すと測定を中止します
9	オフセット (x) の調整
10	オフセット (x) を保存します。2 秒押し続けて値を保存します。

2. 測定モードで測定された最新の長さが自動的に表示されます。ガントリガーコントロールを押して、新しい測定を開始します。もう一度押すと測定を中止します。縁石間の測定をする場合、バックタイヤ / 縁石からガン / レーザードットまでの距離はオフセット値を設定することによって算定できます。

   a. 縁石までストライパーを後退させ、巻尺を用いてタイヤが縁石に触れる場所から地上のレーザードットまでを測定します。

   b. [MENU] [MENU] を使用してオフセット (x) 値を入力します。

   c. この値は 2 秒間押し続けると [D] 保存することができます。

   d. 縁石間で測定を実行する前後に、[D] の下で保存した値を測定した距離に加算することができます。

   e. [MENU] [MENU] を使用して測定を実行する前後にオフセット値 (x) を調節することも可能です。

   区画サイズと計算した区画数は調整可能です。

3. [E] を押すとレイアウトモードに戻ります。区画サイズが保存され、レイアウトモード画面に表示されます。

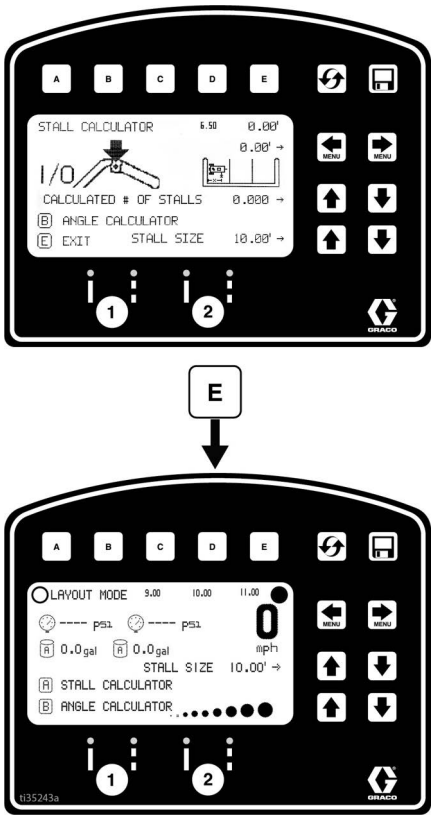

4. ガントリガーコントロールを押して離すとドットを付け始めます。もう一度ガントリガーコントロールを押して離すと停止します。

角度計算機能

角度計算機能はレイアウトのためにオフセット値とドット間隔値を求めるのに使用します。

1. MENU MENU を使用してレイアウトモードを選択します。

   B を押すと角度計算メニューが開きます。

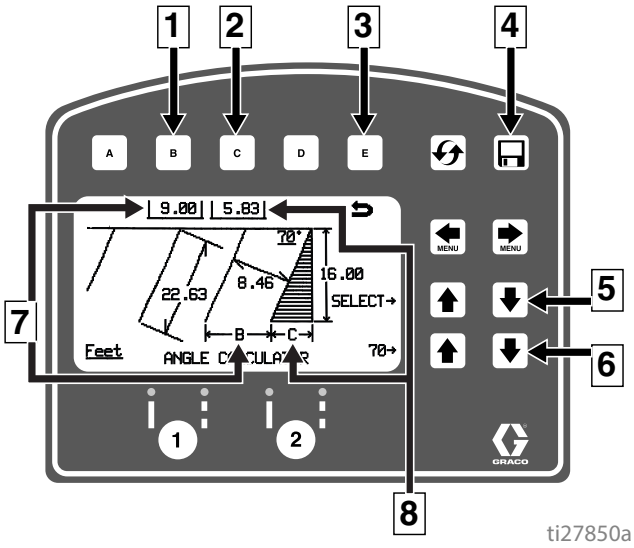

参照番号	説明
1	計算したドット間隔、B をレイアウトモードに転送します。
2	計算したオフセット C をレイアウトモードに転送します。
3	値を転送することなく終了し、レイアウトモードへ戻ります。
4	データロギング。
5	入力変数を選択します。
6	選択した変数を調整します。
7	計算したドット間隔、B。
8	計算したオフセット C。

2. ドット間隔 (B) とオフセット (C) が入力したパラメータに基づいて計算されます。

   区画角度
   区画深度
   区画サイズ (幅)
   線長さ

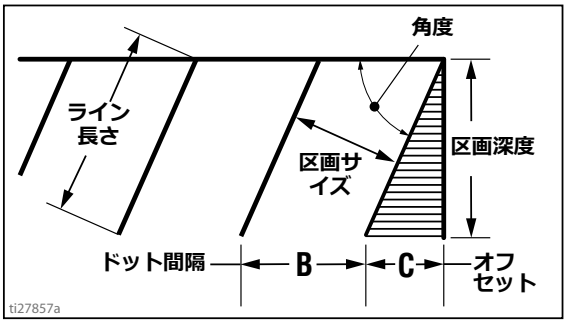

3. C を押すと、計算したオフセットをレイアウトモードに転送します。希望する場合この値をお気に入りに保存してください。

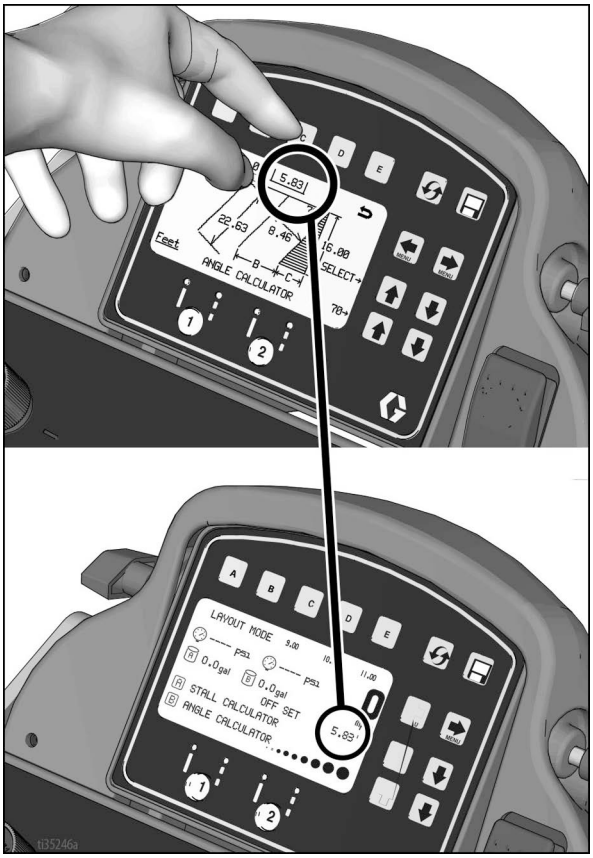

4. B を押すと、計算したドット間距離をレイアウトモードに転送します。希望する場合この値をお気に入りに保存してください。

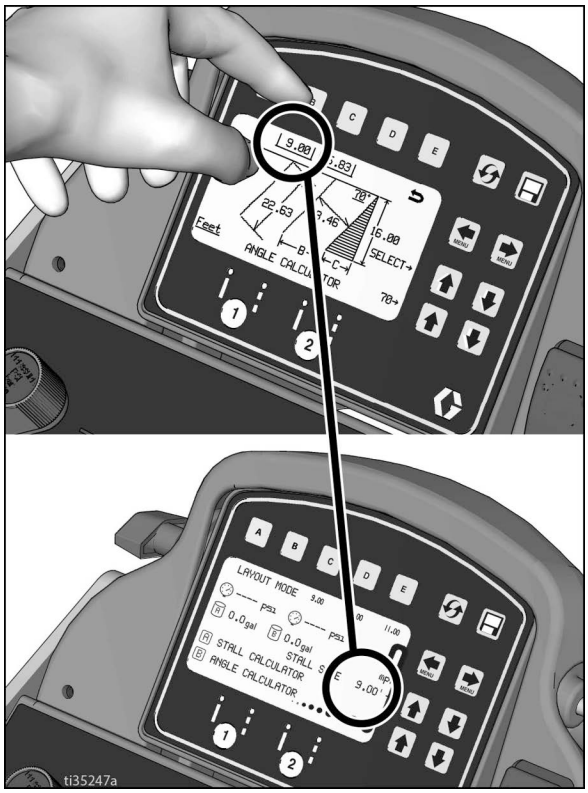

5. ガントリガーコントロールを押して離すと、区画サイズドットのマーキングを開始します。ガントリガーコントロールを押して離すとマーキングを停止します。

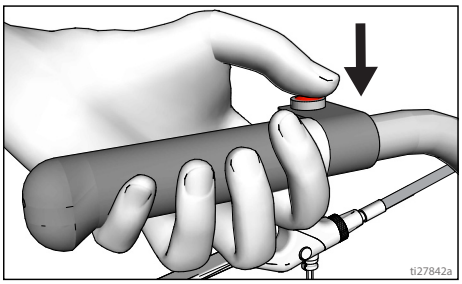

セットアップ / 情報

MENU MENU を使用してセットアップ / 情報を選択します。

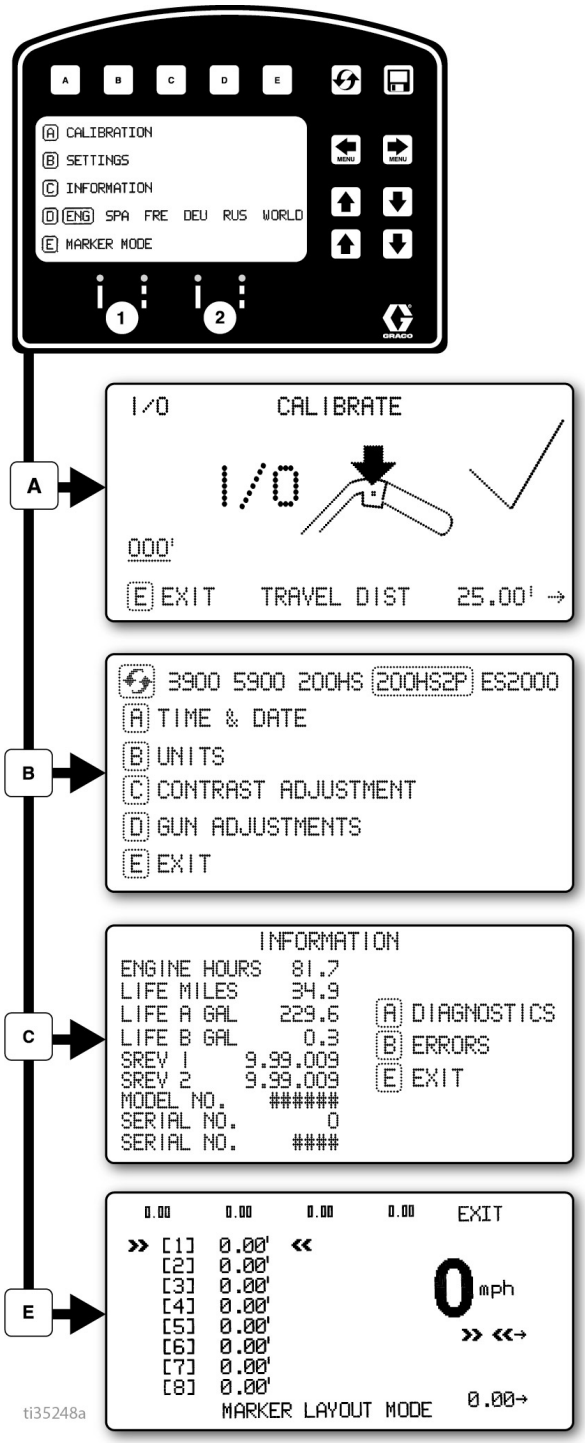

D を押すと言語を選択します。
言語、ページ 33 を参照してください。

較正、ページ 33 を参照してください。

設定、ページ 42 を参照してください。

情報、ページ 43 を参照してください。

マーカーレイアウトモード、ページ 44 を参照してください。

設定

MENU MENU を使用してセットアップ / 情報を選択します。

B を押すと設定メニューが開きます。

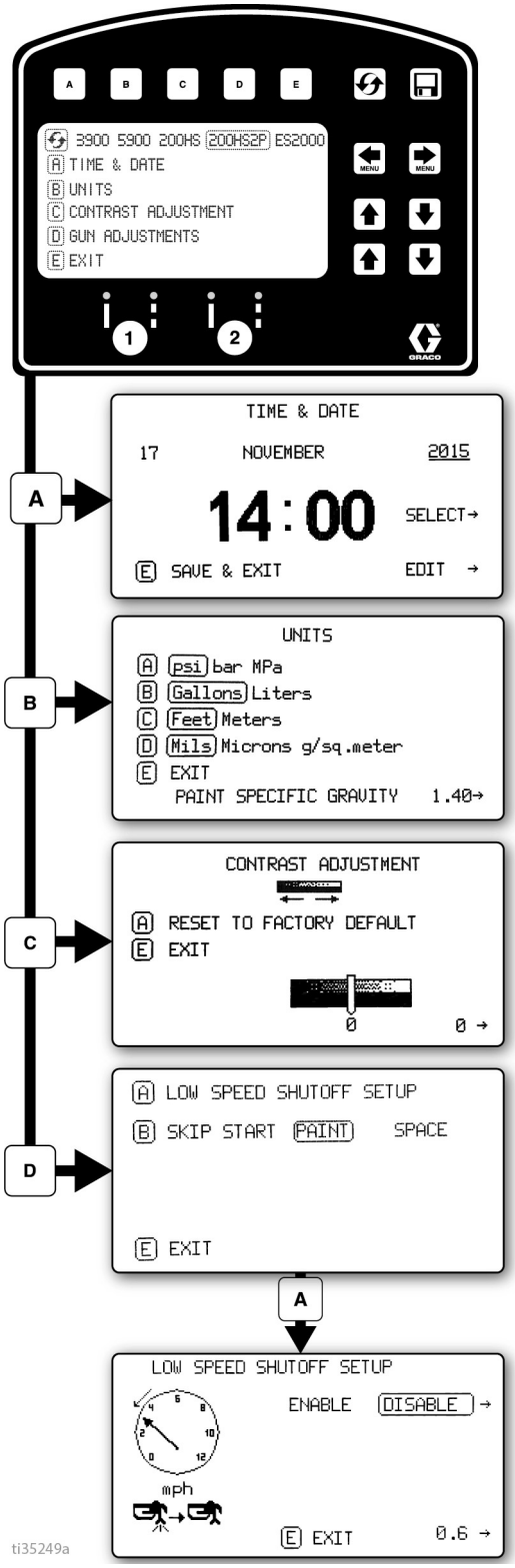

装置のタイプを選択します。正確なガロンの測定に必要です。

を使用して時刻と日付を設定します。正確なデータロギングに必要です。

で単位を設定します A B C D

を使用して画面のコントラストを任意の値に調整します。

破線をプログラムするには、B を押し、以下を選択します。

塗装優先 **または** **スキップ優先**

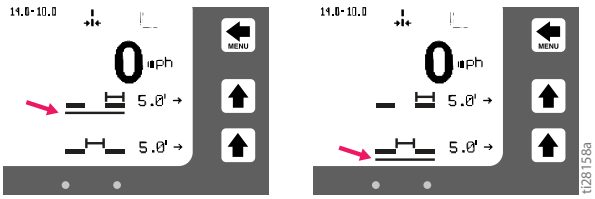

自動モードでは、速度が設定値を下回っている場合、ガンから噴射されないか、またはガンが遮断します。

MENU MENU 低速遮断の有効化または無効化

低速設定を調整します。

情報

MENU MENU を使用してセットアップ / 情報を選択します。

C を押すと情報メニューが開きます。

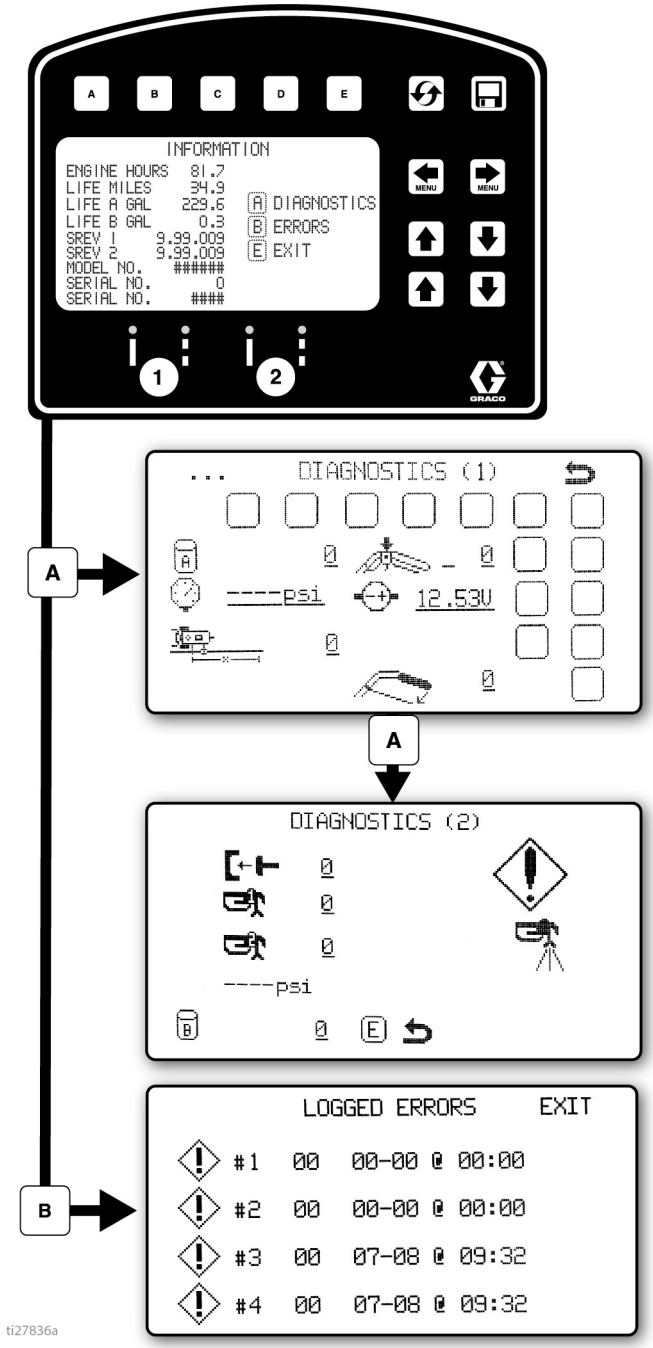

実際のデータとストライパー情報を表示して記録します。

構成部品の機能を表示し、テストします。

- ストロークカウンター
- タッチパッドボタン
- 圧力トランスデューサー
- エンジン電圧
- 距離センサー
- バッテリ電圧

- クラッチ
- ソレノイド1
- ソレノイド2
- バッテリ充電器の状態

直近に発生した 4 つのエラーコードを記録します。

コードの説明
02 = 過剰な圧力
03 = トランスデューサーが検出されない

エラーコードのリセット

マーカーレイアウトモード

マーカーレイアウトモード機能はエリアをマークするためにドットを噴射します。

1. MENU MENU を使用してセットアップ / 情報を選択します。E を押すと、マーカーレイアウトモードが開きます。

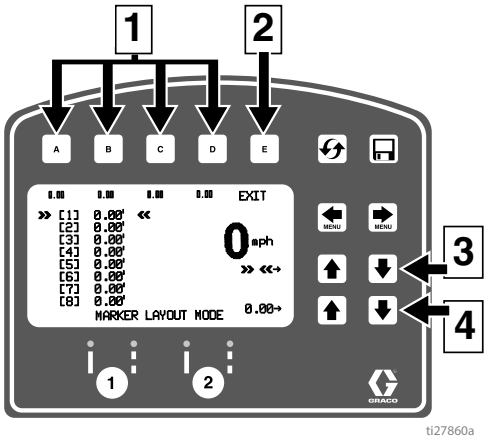

参照番号	説明
1	**「お気に入り」を選択**するには、1 秒未満の間押します。
	3 秒より長い時間押すと、「お気に入り」を**保存** します。
2	終了して情報メニューに戻ります。
3	値を選択して変更します。
4	間隔の値を調整します。

2. 矢印キーを使用しマーカーパターンをセットアップします。
3. マーカーレイアウトの例では、反射マーカーの一般的な線のレイアウトを示します。最大 8 連続の測定まで間隔サイズを設定します。0 を間隔に残すことにより、マーカーレイアウトモードは連続ループで次の測定に移ります。

   マーカーレイアウトのその他の使用方法としては以下があります。

- 複数間隔の障害者用区画レイアウト
- 二重線の区画

4. ガンスイッチを点線または実線に設定します。

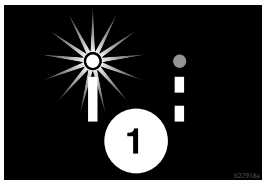

5. ガントリガーコントロールを押して離すとドットを付け始めます。もう一度ガントリガーコントロールを押して離すと停止します。

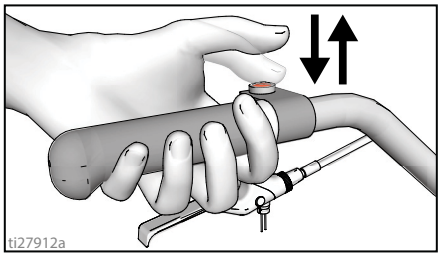

ガン引き金コントロールを押すと、画面上のマーカーモードの前後のインジケーターが交互に点灯し、モードがアクティブであることを示します。

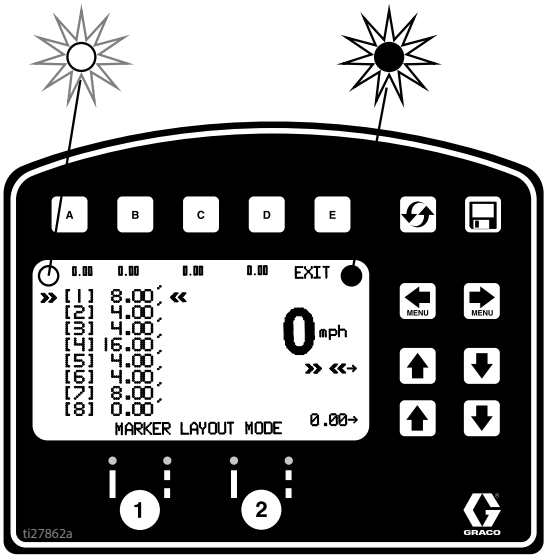

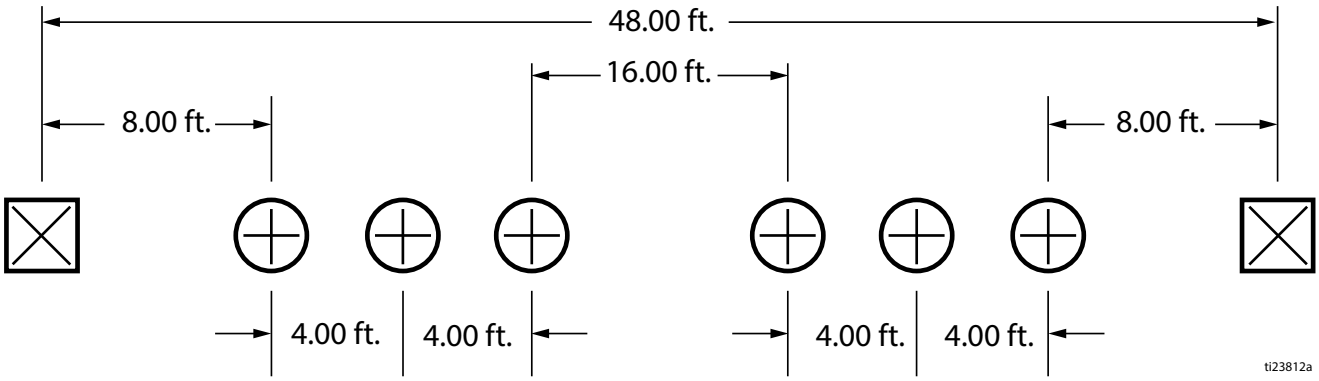

データロギング

LLV コントロールにはデータロギングが装備されており、ユーザーがジョブデータを呼び出して、そのデータを機械から USB ドライブにエクスポートすることができます。

1. を押すと、データロギングポップアップウインドウが開きます。
2. 選択すると新しいジョブの記録を開始するか、以前したジョブを表示します。

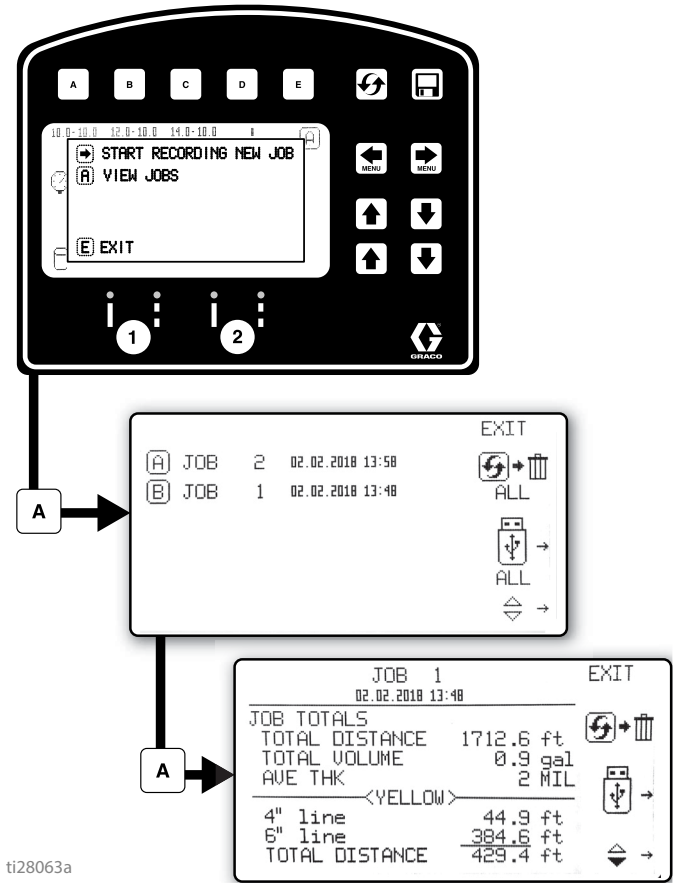

新しいジョブの記録を開始

すべてのジョブを消去する

すべてのジョブを USB にエクスポートする

ジョブを消去する

ジョブを USB にエクスポートする

ジョブデータは噴射中にコンパイルされます。噴射される容量、平均 MIL 厚さのサマリーが、ジョブ全体に対して表示されます。このジョブはまた、色、線幅、噴射されるステンシル量にも分類されます。

メンテナンス - Fusion MMA PC ガン

付属ツールキット

- 六角ナットドライバ ; 5/16
- ネジ回し ; 1/8 ブレード
- ノズルドリルビット、**表 1: ノズルドリルビットサイズ**、ページ 47。
- インピンジメントポートドリルビット ; ポートサイズに応じた各種のサイズがあります。**表 3: インピンジメントポートドリルビットサイズ**、ページ 49。
- 117661 ピン万力 ; デュアルリバーシブルチャック

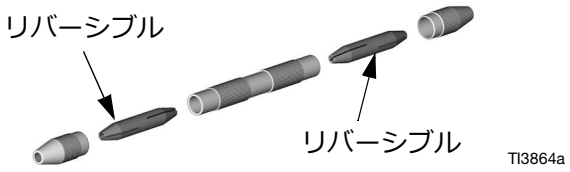

- 551189 グリースガン、85g (3 オンス) グリース付き

ガンを汚れから守る

アクセサリガンカバーでガンを汚れから守ります 90。

少量のグリースを塗布すると、より簡単に清掃を行うことができます。

必要に応じて行う

1. **ガン表面の清掃**、ページ 52。
2. **スプレーチップアダプターと混合チャンバーノズルの清掃**、ページ 47。
3. **チェックバルブの点検**、ページ 48。
4. **ガン液体マニホールドの清掃**、ページ 53。
5. **流路の清掃**、ページ 54。
6. **混合チャンバーインピンジメントポートを清掃します**、ページ 49。

1 週間から 1 月ごと

1. **混合チャンバーインピンジメントポートを清掃します**、ページ 49。O リングを点検します。
2. **チェックバルブの点検**、ページ 48。O リングとフィルタを点検します。

ガンの洗浄

ガンを洗浄する場合は、以下の手順に従って下さい。

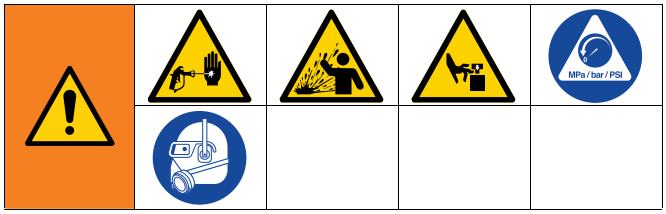

1. **接地の説明**、ページ 13 に従ってください。
2. ペール缶の側面に対して液体マニホールドの金属部分をしっかり持ち、接地された金属缶に向けてアセトンを使用して洗浄を行います。適合溶剤を洗浄時には可能な限り低い硫体圧力を使用して下さい
3. **圧力開放手順**、ページ 14 14 ページ) を実行してください。

スプレーチップアダプターと混合チャンバーノズルの清掃

1. ピストン安全ロックを掛けます。

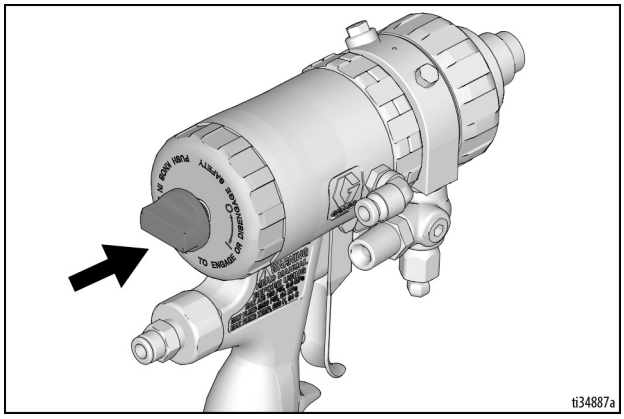

2. **表1: ノズルドリルビットサイズ**、ページ 47。また、**ドリルビットキット**、ページ 68 にある識別チャートも参照してください。適切なサイズのドリルビットで混合チャンバー ノズル (13) を清掃します。必要に応じて、スプレーチップアダプター (3) を硬いブラシでやさしく清掃します。必要に応じて、スプレーチップアダプターを取り外し、ドリルビットを内蔵した混合チャンバーを清掃します。

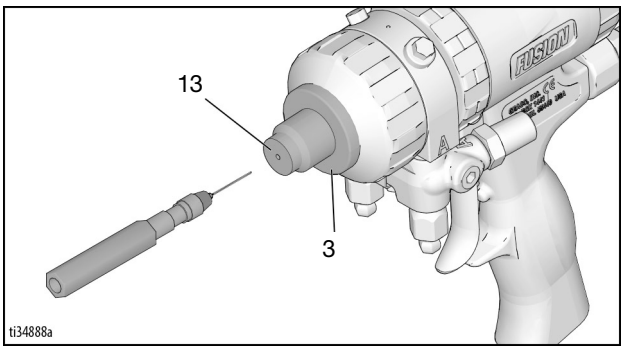

表 1: ノズルドリルビットサイズ

フラットスプレー	
混合チャンバー 部品番号	ドリルサイズ mm (インチ)
PC29FL	3/32、.094 (2.35)

チェックバルブの点検

1. **圧力開放手順**、ページ 14 に従ってください。

2. 残留する化学物質を取り除く場合、**ガンの洗浄**、ページ 47 に従ってください。

3. ガン液体マニホールド (12) を取り外します。**流路の清掃**、ページ 54 ページを参照してください。エアを接続した状態のままにします。**ガン液体マニホールドの清掃**、ページ 53。

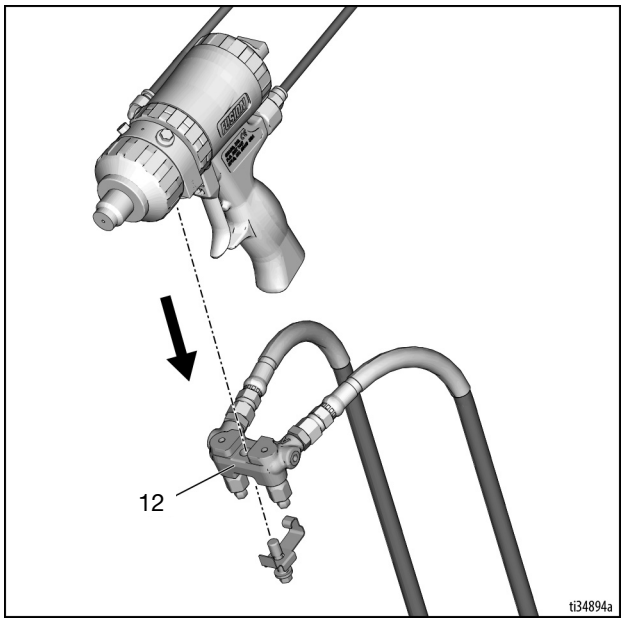

4. エアを止めます。

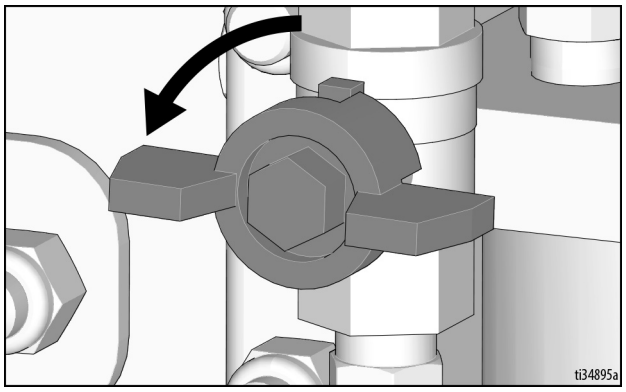

注

ガンの二次汚染を避けるため、構成部品 A と構成部品 B の部品を入れ換えないで下さい。相互汚染の結果、ガンの中の材料が硬化する場合があります。硬化した材料はシーリング面に傷をつけ、硫体通路を詰まらせ、ガンの機能を低下させます。

5. ノッチ部分でチェックバルブ (26) をかき出します。

チェック O リング (26f、26g) が破損していると、外部への漏れが発生する場合があります 漏れや皮膚接触による重大な怪我を防止するために、損傷した O リングは交換してください。

6. フィルタ (26d) をスライドさせます 部品を清掃し点検します。O リング (26f, 26g) を完全に点検します。必要に応じてネジ (26b) を外し、チェックバルブ全体を分解します

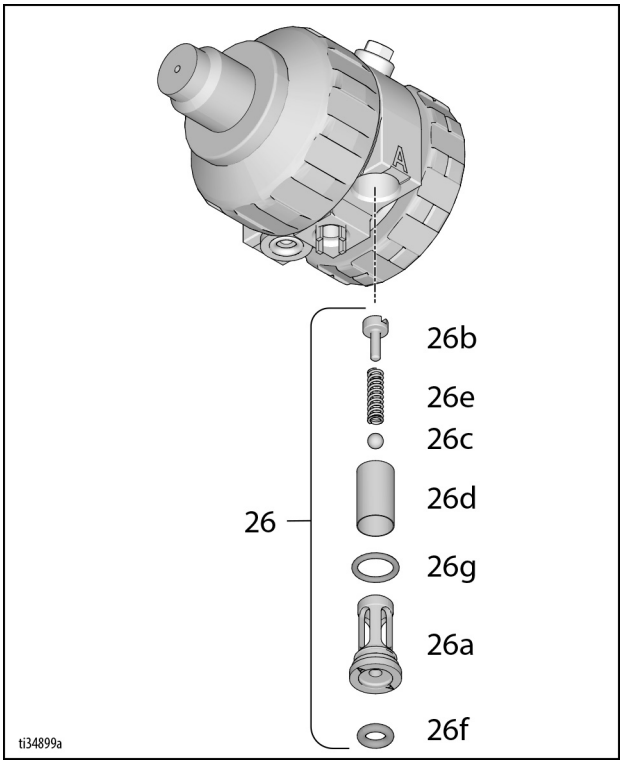

7. チェックバルブを再度組み立てます ネジ (26b) が、ハウジング (26a) の表面と同じ平面上 (1/16 インチまたは 1.5 mm) にあるようにして下さい。O リング (26f、26g) に潤滑油を塗布し、液体ハウジングに取り付け直します。

8. ガン液体マニホールド を取り付けます。**流路の清掃**、ページ 54 ページを参照してください。エアを接続します。ガンを作業に戻します。

混合チャンバーインピンジメントポートを清掃します

1. **圧力開放手順**、ページ 14 に従ってください。
2. 残留する化学物質を取り除く場合、**ガンの洗浄**、ページ 47 に従ってください。
3. **液体カートリッジを取り外す**、ページ 49 に従ってください。
4. インピンジメントポート (IP) をドリルで開けます。
5. インピンジメントポートが見えるまで混合チャンバを前方に押します。**表 3: インピンジメントポートドリルビットサイズ**、ページ 49 を参照してください。また、**ドリルビットキット**、ページ 68 にある識別チャートも参照してください。混合チャンバにはカウンタボア穴 (CB) が付いているものがあり、この場合インピンジメントポートの清掃を完全に行うためには、2 種類のドリルサイズが必要です。

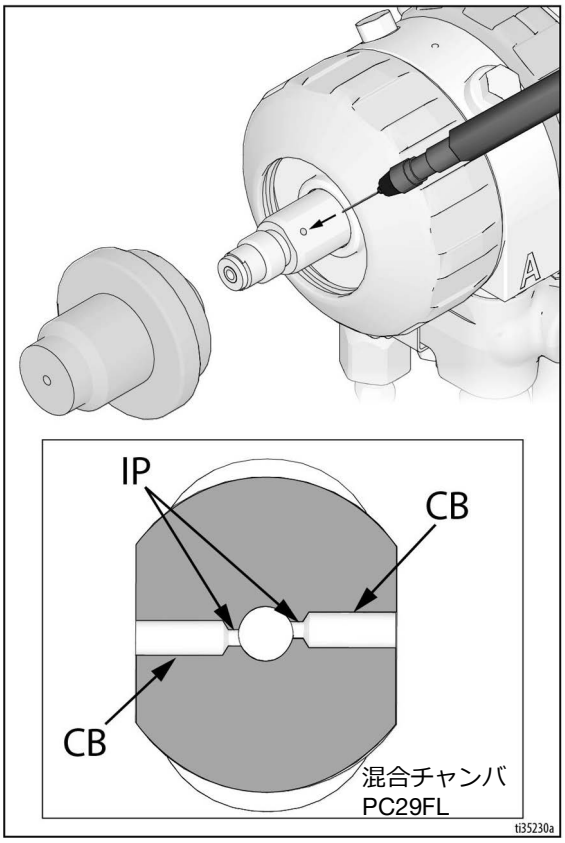

表 3: インピンジメントポートドリルビットサイズ

混合チャンバー部品番号	インピンジメントポート (IP) ドリルビットサイズ mm (インチ)	カウンターボア (CB) ドリルビットサイズ mm (インチ)
PC29FL	#69, .029 (0.74)	#53,0.060(1.50)

注

ガンの二次汚染を避けるため、構成部品 A と構成部品 B の部品を入れ換えないで下さい。相互汚染の結果、ガンの中の材料が硬化する場合があります。硬化した材料はシーリング面に傷をつけ、硫体通路を詰まらせ、ガンの機能を低下させます。

6. **スプレーガンの組み立て**、ページ 15 に従ってください。ガンを作業に戻します。

液体カートリッジを取り外す

1. **圧力開放手順**、ページ 14 に従ってください。
2. 液体バルブが閉じていることを確認します。
3. ピストン安全ロック (11) を掛けます。**ピストン安全ロック**、ページ 11 を参照してください。

4. エアバルブをオフにします。
5. スプレーチップアダプター (3) を取り外します。
6. フロントリテーナーリング (18) を取り外します。

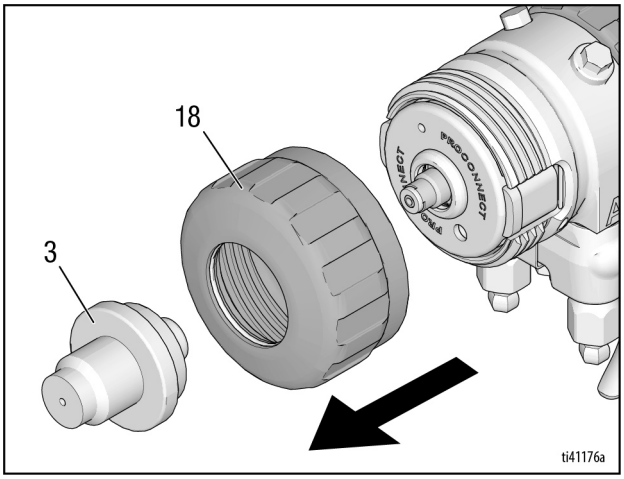

7. PC 液体カートリッジ (20) を前に引くか、かき出しスロットにネジ回しを挿し込んで取り外します。シーリング面と反対側のチェックにより抵抗が発生します。

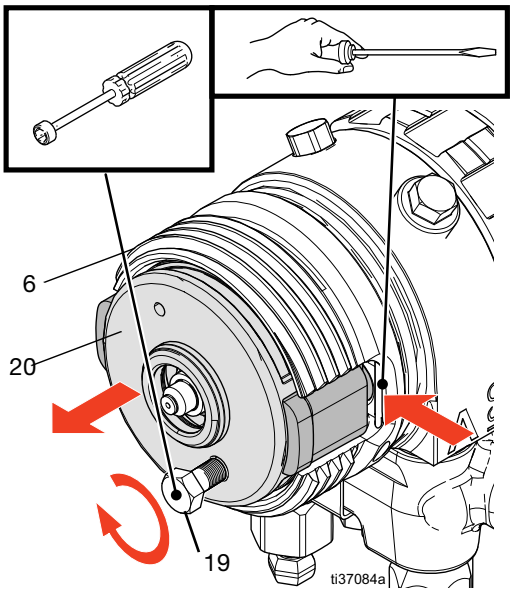

注：PC 液体カートリッジ (20) を取り外すために強い力が必要な場合、提供されているナットドライバおよびネジジャッキ (19) でカートリッジを液体ハウジング (6) から持ち上げます。

8. 適合溶剤で液体ハウジング (6) の表面を洗浄します。

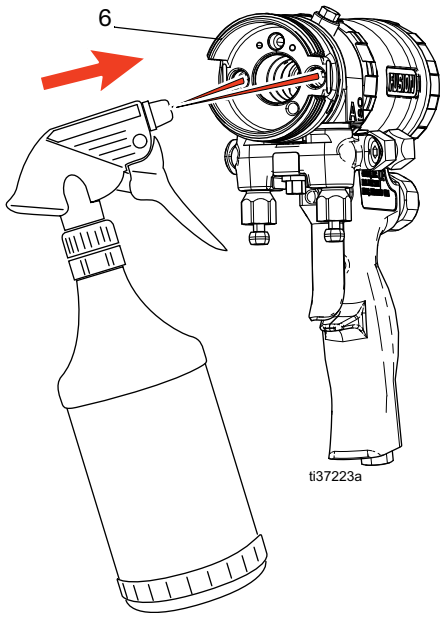

注
液体穴に硬化した材料が入ることを防止するため、新しいカートリッジを挿入する前に、エラーハウジング (6) の A および B 側のポートを清掃します。空気に露出することで、ガン内の材料が硬化する場合があります。硬化した材料が原因でガンの部品同士がくっつき、結果的に取り外すのが困難になったり、シーリング面への損傷が発生したりする場合があります。

9. 混合チャンバー (13) を取り外し、シーリング面を点検します。インピンジメントポートに異物がなく、表面に傷がついていないことを確認します。**メンテナンス - Fusion MMA PC ガン**、ページ 46 を参照してください。

10. **液体カートリッジの保管**、ページ 52 に進みます。

液体カートリッジの再設置または交換

お使いの PC 液体カートリッジの問題を割り出し、次のステップを決定します。

- **ガンの引き金を引いても化学物質がスプレーされない場合：液体カートリッジの点検**、ページ 51 に従ってください。
- **ガンの引き金を引くと 1 種類の化学物質しかスプレーされない場合：液体カートリッジの点検**、ページ 51 に従ってください。
- **ガンの引き金を戻したときに化学物質が吹き出る場合：**液体カートリッジを交換します。**スプレーガンの組み立て**、ページ 15 に従ってください。

液体カートリッジの点検

ガンが化学物質をスプレーしない場合、または引き金を引いても 1 種類の化学物質しかスプレーされない場合は、PC 液体カートリッジを検査してサイドシーリング面で化学物質が反応していないかを確認します。

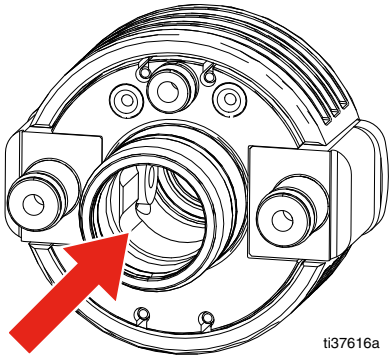

- **反応した化学物質 (フォームまたはポリウレア) がサイドシール部分近くで見つかった場合 :** 液体カートリッジを交換します。**スプレーガンの組み立て**、ページ 15 に従ってください。
- **反応した化学物質 (フォームまたはポリウレア) がサイドシール部分近くで見つからなかった場合 : 液体カートリッジ制限の試験** 51 に従ってください。

液体カートリッジ制限の試験

液体カートリッジ上に反応した化学物質が見つからなかった場合、液体カートリッジ制限をグリース工具 (21) で試験します。

1. ディバイダー工具 (22) を PC 液体カートリッジ (20) の後ろから挿入し、縦に設置されるようにします。ディバイダー工具 (22) は反対側のサイドシールに化学物質が到達することを防ぎます。

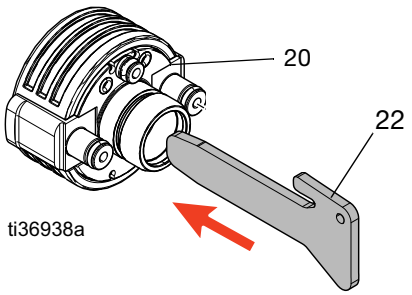

注
ガンの二次汚染を避けるため、構成部品 A と構成部品 B の部品を入れ換えないで下さい。相互汚染の結果、ガンの中の材料が硬化する場合があります。硬化した材料はシーリング面に傷をつけ、硫体通路を詰まらせ、ガンの機能を低下させます。

2. グリース工具 (21) を B 側の液体ポートまで導き、グリースをポンプします。

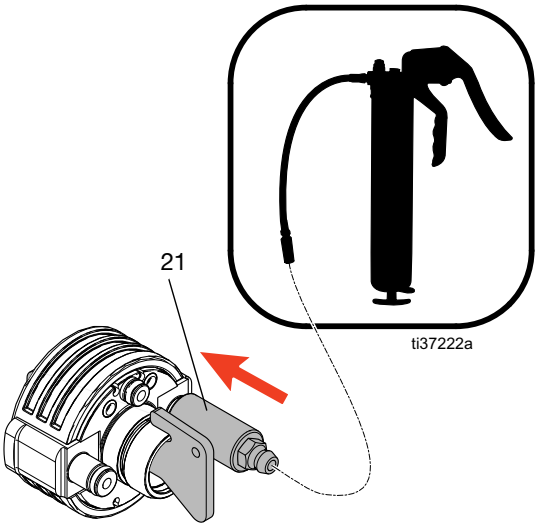

- **グリースが内側のサイドシールから排出される場合 :** 流路に障害物や制限はないため、カートリッジを再利用するべきです。
- **グリース工具に後ろ向きに力がかかり、硫体ポートから出てしまった場合 :** 流路に制限があるため、カートリッジを交換してください。

3. 汚染を防ぐため、グリース工具 (21) を取り外して洗浄し、A 側で前のステップを繰り返します。
4. グリース工具 (21) およびディバイダー工具 (22) を取り外します。次回使用のために洗浄して保管します。
5. 液体カートリッジを交換または再設置して、スプレーするためにガンを準備するには、**スプレーガンの組み立て**、ページ 15 に従ってください。

液体カートリッジの保管

使用可能な PC 液体カートリッジ (20) が化学物質に晒されて ガンから取り外された場合、カートリッジは湿気のない乾燥した環境で保管してください。

1. 残留化学物質があれば適合溶剤ですすぎ落とします。
2. カートリッジを許容される保管液に沈めます。**許容されるカートリッジ保管液**、ページ 91 を参照してください。

注
シーリング面および流路に硬化した材料がつくことを防ぐため、カートリッジは湿気のない乾燥した環境で保管します。空気への露出は材料硬化につながる場合があります。硬化した材料は流路を塞いだり、シールを損傷したりする可能性があります。

注
カートリッジ上のエア O リングには化学物質への耐性がありません。カートリッジを溶剤に浸すと、O リングが膨らむ原因になります。

ガン表面の清掃

ガンの外側を適合溶剤で清掃します。

スプレーチップアダプターの清掃

スプレーチップアダプターを適合溶剤の中に浸します。#58 (0.042) ドリルビットで穴を清掃します。

潤滑

すべての O リング、シール、およびネジ部分に潤滑油をたっぷり塗布します。ネジ山およびロックリング (11) の外側に潤滑油を塗布します 潤滑材を注文するには、**ガン再組み立て用の潤滑油**、ページ 90 を参照してください。

ピストン安全ロック の点検

1. **圧力開放手順**、ページ 14 を実行してください。
2. エアラインクイックカプラー (4) からエアライン (D) の接続を外し、ガン液体マニホールド (12) を取り外します。

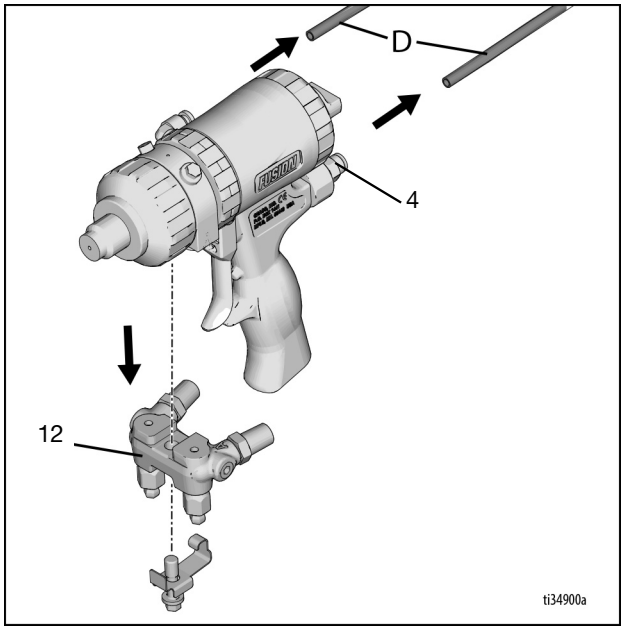

3. シリンダキャップ (5) を緩めます レンチでピストンストップ (28) を保持しつつ、安全ロック (4) から緩めて取り外します スプリング (30) および o リング (14, 24) を点検します **部品図 - ガン**、ページ 74 を参照してください。

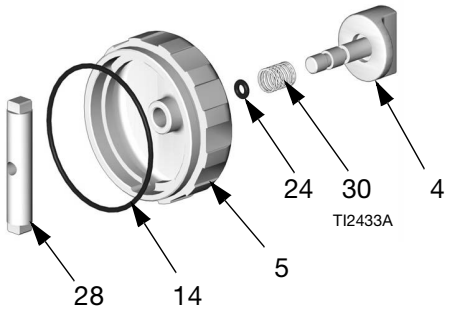

4. O リングにグリースをたっぷりと塗布し再度組み立てます。溶剤またはアルコールでスレッドを清掃します ストップ (28) のネジ山に中強度のシーラントを塗布し、再度組立てます。
5. 硫体マニホールドを取り付けます。エアを接続します。ガンを作業に戻します。

ガン液体マニホールドの取り外し / 再取り付け

1. 液体バルブ A と B を閉じます。

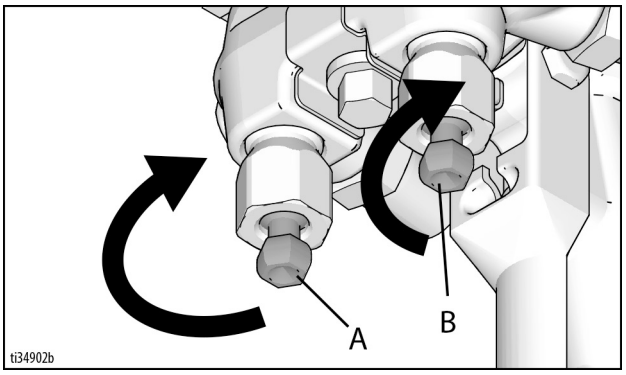

2. 保持ボルトを緩め、ガン液体マニホールド (12) を取り外します。

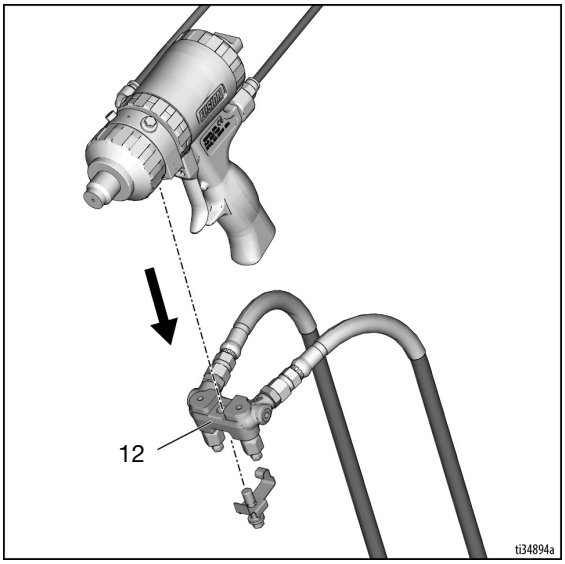

3. ガン液体マニホールド (12) を再接続するには、中央のボルトを Fusion ガンの液体ハウジングへと締め付けます。

ガン液体マニホールドの清掃

ガン液体マニホールドのシーリング面をガンから取り外す度に、アセトンとブラシで清掃してください。上部接合面の 2 つの液体ポート (X) は必ず清掃するようにして下さい。フラットシーリング面に傷をつけないようにして下さい。シーリング面を露出させたままにしておく場合は、湿度を保つためグリースを塗布して下さい。

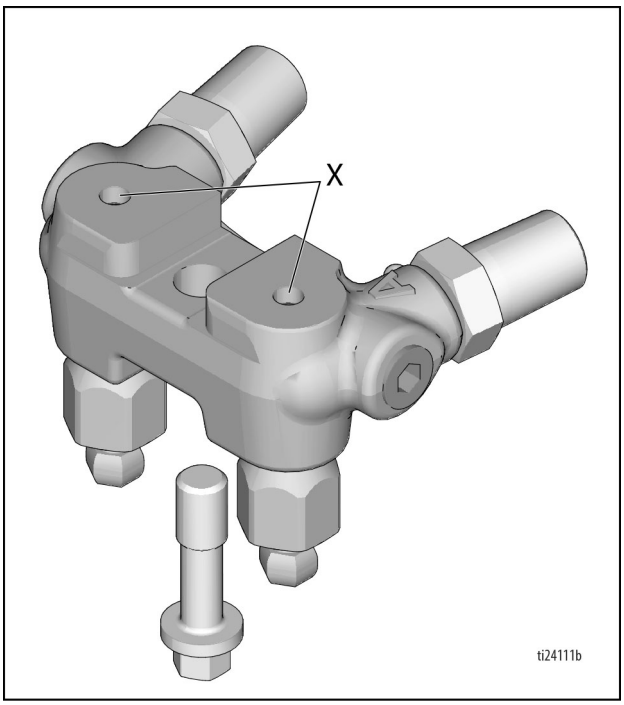

流路の清掃

1. **圧力開放手順**、ページ 14 を実行してください。

2. 必要に応じ、硫体容器の流路およびドリルビットのハンドルを清掃します。流路の直径および位置については表 1 **および図 1** を参照してください。

表 1: 流路直径		
流路の説明	**参照番号 文字**	**直径 mm (インチ)**
オプションエアインレット	ZB	7/16, 1/8 (11.0, 3.1)
パージエア	ZC	1/8 (3.1)
ピストンエア	ZD, ZE	1/8 (3.1)
排気口	ZF	11/32, 1/8 (8.7, 3.1)
エアバルブボア	ZG	9/32 (7.1)
クリーンオフエア	ZH	3/32 (2.35)
グリース	ZJ	3/32 (2.35)
硫体容器パージエア	ZK	5/32 (3.97)

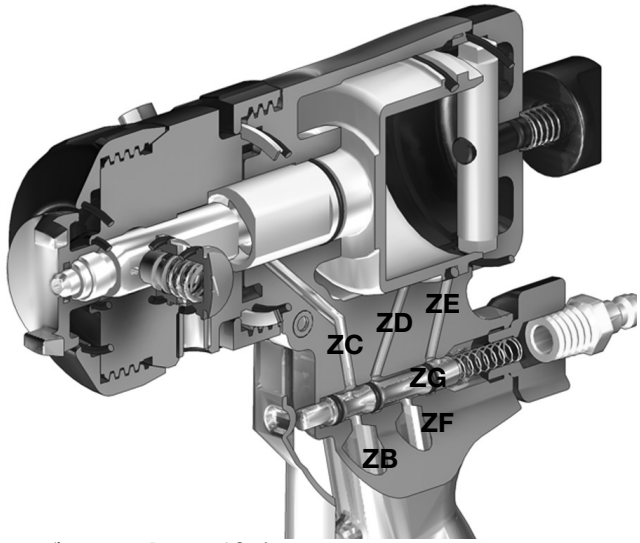

図 1 ガンハンドルの流路

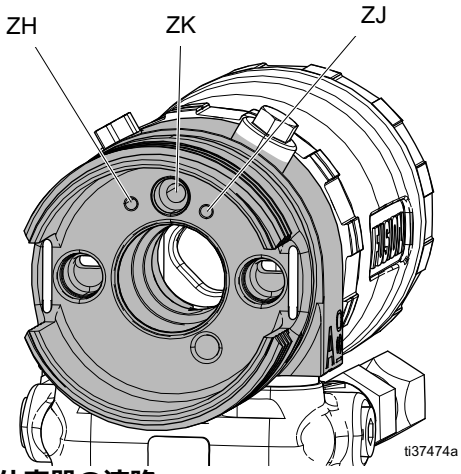

図 2 硫体容器の流路

マフラーの清掃

マフラーを取り外し、アセトンで洗浄します。

ピストンの点検

1. **圧力開放手順**、ページ 14 を実行してください。
2. エアラインクイックカプラー (4) からエアライン (D) の接続を外し、ガン液体マニホールド (12) を取り外します。

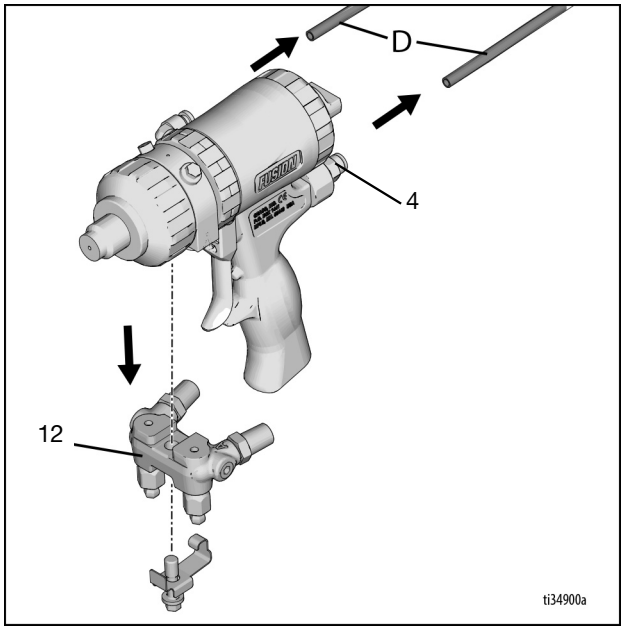

3. **Fusion MMA PC ガンのフロントエンドの分解**、ページ 56。
4. シリンダーキャップ (5) を緩め、O リング (14) を点検します。**部品図 - ガン**、ページ 74 を参照してください。

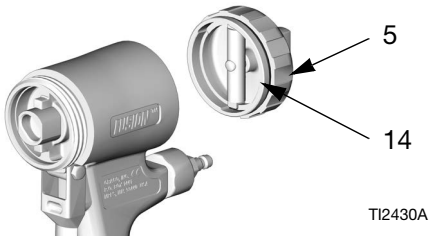

5. ピストンシャフトを押して ピストン (15) を取り外します ピストン o- リング (16) およびシャフト o-リング (17) を点検します **部品図 - ガン**、ページ 74 を参照してください。

6. ピストン Oリングにたっぷりと潤滑します。ピストンを再度取り付けます。正しく組み立てられるようシャフトに溝が付いています。ピストンをしっかりと押して固定します。

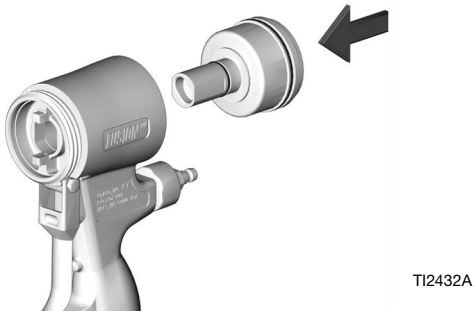

7. シリンダキャップ (5) を取り付けます。**部品図 - ガン**、ページ 74 を参照してください。

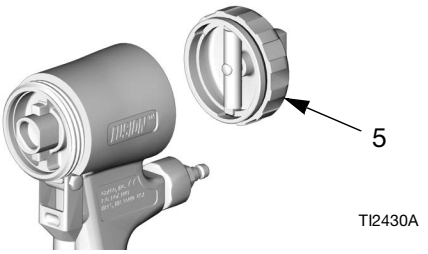

8. **Fusion MMA PC ガンのフロントエンドの再組立**、ページ 56。

9. 液体マニホールドを取り付けます。エアを接続します。ガンを作業に戻します。

エアバルブの検査

1. **圧力開放手順**、ページ 14 に従ってください。

2. エアラインクイックカプラー (4) からエアライン (D) の接続を外し、ガン液体マニホールド (12) を取り外します。

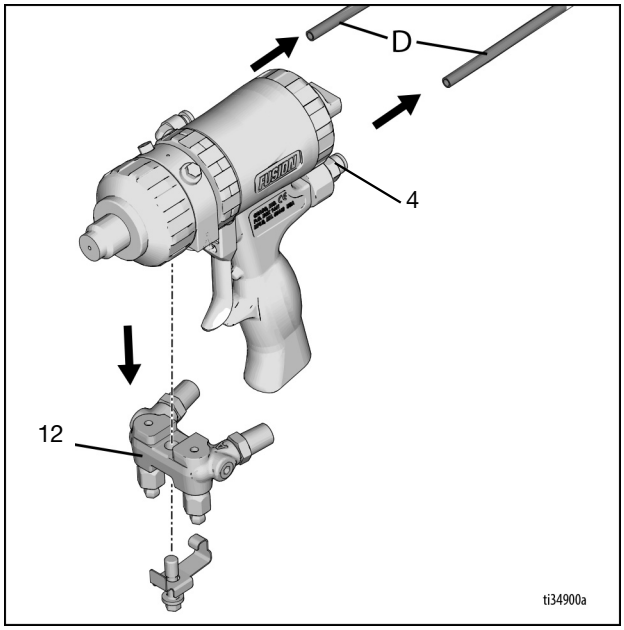

3. エアバルブプラグ (2) を回して外し、スプリング (31) を取り外します。小直径の工具を使用して、前部からスプール (32) を押し出します。O リング (24) を点検します。**部品図 - ガン**、ページ 74 を参照してください。

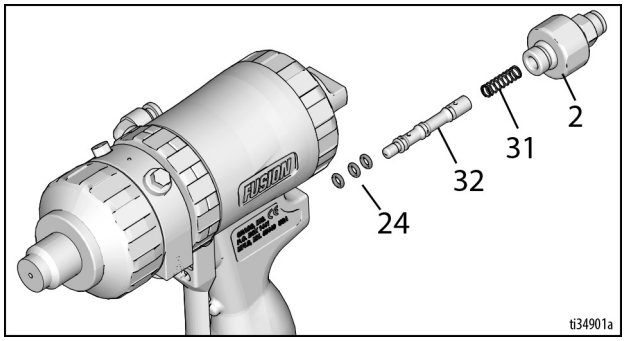

4. O リングにグリースをたっぷりと塗布し再度組み立てます。プラグ (2) に 125-135 インチ - ポンド (14-15 N•m) のトルクを与えます

5. 硫体マニホールドを取り付けます。エアを接続します。ガンを作業に戻します。

Fusion MMA PC ガンのフロントエンドの分解

1. **圧力開放手順**、ページ 14 に従ってください。

2. **ガンの洗浄**、ページ 47 に従ってください。

注
材料の堆積によりロックリング (15) が詰まっている場合は、無理にフロントエンド全体を回転させて取り外さないで下さい。位置決めタブが折れる恐れがあります。ガンのフロントを溶剤に浸して硬化した材料を軟らかくし、ロックリングを取り外します。

3. ガンのフロントが緩くなるまでロックリング (15) を回します。液体ハウジング (6) を 1/8 回反時計回りに回します。ロックリングを完全に回して外し、ガンのフロントを取り外します

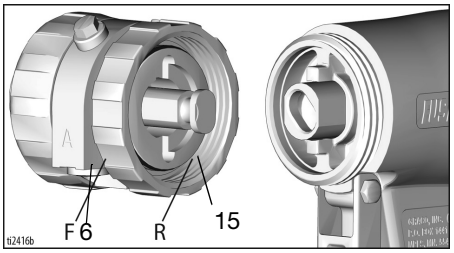

TI2416A

Fusion MMA PC ガンのフロントエンドの再組立

フロントエンドを正確に取り付けないと、皮膚を貫通して重篤な怪我を招く恐れがあります。怪我を防ぐために、フロントエンドが確実に取り付けられ、ガンが作動する前にロックリングがハンドルに対してぴったりと取り付けられていることを確認してください。

1. ピストン安全ロック (11) を掛けます。**ピストン安全ロック**、ページ 11 を参照してください。

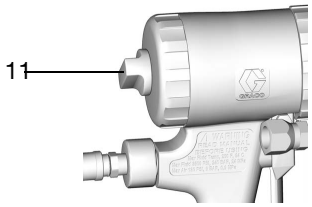

TI2409A

2. ガンのフロント面と同じ位置までスプレーチップアダプター (3) を押します。これにより混合チャンバーは後退します。

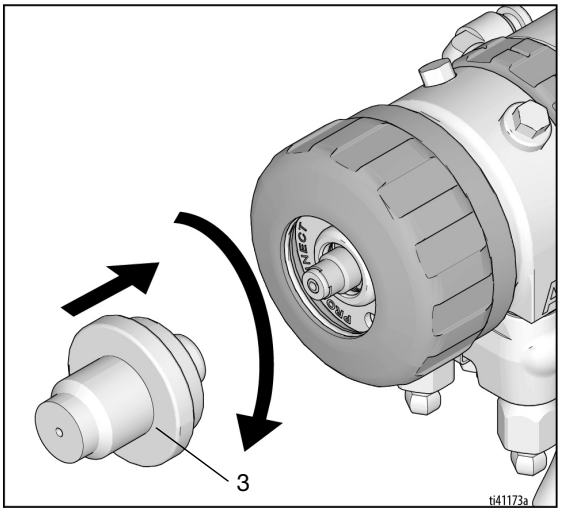

3. O リング (21) が定位置にあることを確認します (**部品図 - ガン**、ページ 74 を参照してください)。O リング、ロックリング (15) とハンドル (H) のネジ山、およびロックリングの外側にたっぷりと潤滑します。希望する液体マニホールドの取り付け方に応じて液体ハウジング (6) の方向を決めます (図はボトムマウント)。

4. ソケット (X) に混合チャンバーの溝の付いた端 (13) を挿入します。可能な場合は、手動でロックリングをハンドルにねじ込みます

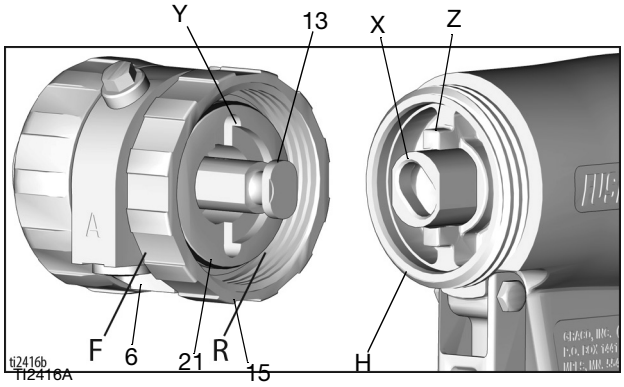

5. 液体ハウジング (6) を 1/8 回時計回りに回し、スロット (Y) とタブ (Z) をかみ合わせます フロントエンドを押して正しく固定します。ロックリング (15) をハンドル (H) にネジでしっかりと固定します。正しく組み立てられると、ロックリングはハンドルにぴったりと取り付けられた状態になります。

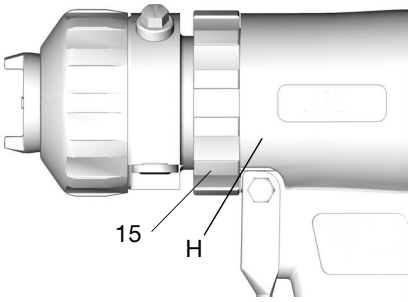

TI2423A

メンテナンス - LineLazer V 200MMA 1:1

定期メンテナンス

毎日：使用後には、必ずアセトンを用いて完全にガンおよびコンポーネントを掃除してください。

毎日：エアラインが明確な流路が実現されているかチェックします。塗料がエアホース / 取付金具に戻って来ていないことを確認します。

毎日：エンジンオイル量を点検し、必要に応じ注油します。

毎日：油圧オイル量を点検し、必要に応じ注油します。

毎日：ホースに摩耗および損傷がないか点検します。

毎日：ガンの安全装置が正常に動作するか点検します。

毎日：プライム / スプレードレインバルブが正常に動作するか点検します。

毎日：ガスタンクを確認し、注油します

毎日：置換ポンプがしっかり締まっていることを点検します。

毎日：材料のピストンロッド上での蓄積、および、パッキンの早期摩耗を防止するため、容積型ポンプのパッキンナットで TSL を満タン以上に入れます。

供用開始から 20 時間後：エンジンオイルを排出し、汚れていないオイルを注入します。正しい油粘度についてはホンダエンジン取扱説明書を参照してください。

毎週：エンジンエアフィルターカバーおよびクリーンエレメントを外します。必要であれば交換します。異常にほこりっぽい環境で運転する場合、フィルターは毎日チェックしてください。

毎週 / 毎日：油圧ロッドから異物を除去してください。

運転開始から 100 時間後：エンジンオイルを交換します。正しい油粘度についてはホンダエンジン取扱説明書を参照してください。

半年に 1 回：ベルトの摩耗をチェックして、必要な場合交換します。

年 1 回または 2000 時間毎：ベルトを交換します。

運転開始から 500 時間後、または 3 か月後 作動油およびフィルターを交換します。Graco 油圧オイル 169236 (20 リットル /5 ガロン) または 207428 (3.8 リットル / 1 ガロン) おとびフィルター 246173 をご使用ください。オイル交換の間隔は、環境的な条件によって変わります。

点火プラグ：BPR6ES (NGK) または W20EPR-U (日本電装) プラグのみを使用してください。プラグに 0.7 ～ 0.8 mm (0.028 ～ 0.031 インチ) のギャップを作ります。プラグの取り付けおよび取り外しの際は、スパークプラグレンチを使用して下さい。

キャスターホイール

1. 毎年 1 回、スプリングワッシャが一番下に来るまでダストキャップを締め、ナットを 1/2~3/4 回転分元に戻します。
2. 毎月、ホイールのベアリングにグリースを塗布します。
3. ピンが磨耗していないか確認します。ピンが磨耗している場合、キャスターホイールの中に遊びが生じます。必要に応じてピンを裏返すか、又は交換してください。
4. 必要に応じてキャスターホイールの位置を確認してください。位置を調整する場合、27 ページを参照してください。

リサイクルおよび廃棄

充電式バッテリーの廃棄

バッテリをゴミ箱に捨てないでください。地域の規制に従ってバッテリをリサイクルしてください。
米国とカナダでは、リサイクル場所を見つけるため、1-800-822-8837 に電話するか、
www.call2recycle.org にアクセスしてください。

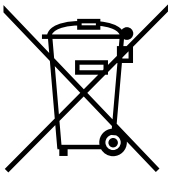
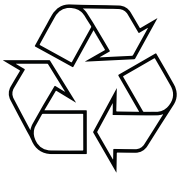

製品有効期間の終了

製品の有効期間が終了した場合、責任ある方法で分解しリサイクルを実施してください。

- **圧力開放手順**、ページ 14 を実行してください。
- 該当する法規に従ってドレンを実施し液体を排出・廃棄してください。材料製造会社の安全データシートを参照してください。
- モーター、バッテリ、回路基板、LCD (液晶ディスプレイ) およびその他の電子部品を取り外します。適用される法令に従ってリサイクルしてください。
- バッテリや電子部品を家庭用または一般用の廃棄物と一緒に廃棄しないでください。

- 残った製品をリサイクリング施設に搬送します。

油圧オイル／フィルタ交換

取り外し

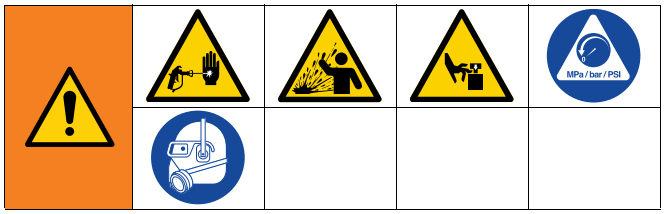

1. **圧力開放手順**、ページ 14 を実行してください。
2. スプレー装置の下にドリップパンまたは雑巾を置いて、漏れ出す作動油を受けます。
3. ドレンプラグを取り外します。油圧オイルを排出させます。
4. オイルフィルタ (418) のネジをゆっくりと緩めます。オイルは溝に流れ込み、後部から排出されます。

取り付け

1. フィルタガスケットに、オイルの薄い膜を適用します。ドレンプラグとオイルフィルタを取り付けます。ガスケットが底に触れてからオイルフィルタを 3/4 回転締めます。
2. Graco 合成油圧作動油、ISO 46 をタンクに充填します。
3. オイル量を点検します。

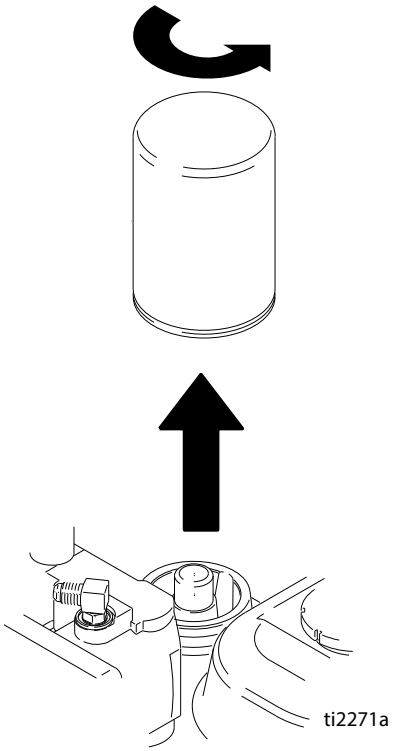

トラブルシューティング

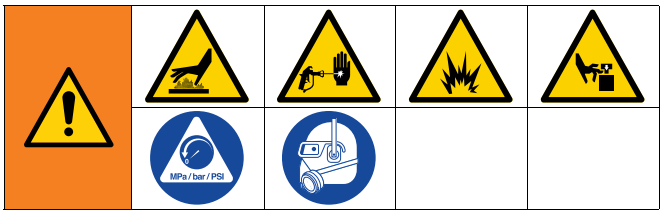

問題	原因	解決法
ガスエンジンが始動しない。	油圧が高すぎる	油圧のつまみを反時計回りに回して、一番低い設定にしてください
エンジンが起動しない。	エンジンスイッチが OFF です。	エンジンスイッチをオンにします。
	エンジンがガソリン切れです。	ガスタンクに再注油します。ホンダエンジン取扱説明書を参照。
	エンジンオイル量が少ない。	エンジンを始動してみます。必要な場合は、オイルを再充填します。ホンダエンジン取扱説明書を参照。
	スパークプラグケーブルが外れているか、または破損している。	スパークプラグケーブルを接続するか、またはスパークプラグを交換します。
	エンジンが冷たい。	チョークを使用します。
	燃料シャットオフレバーがオフになっている。	レバーをオンの位置にします。
	オイルが燃焼チャンバに漏れる	スパークプラグを外します。スターターを 3、4 回引きます。スパークプラグを清掃するか、または交換してください。エンジンを始動させます。オイルが漏出しないようにスプレーヤーを真っ直ぐに立てます。
エンジンは動作するが、排気ポンプが動作しない。	ポンプバルブがオフになっている。	ポンプバルブをオンにします。
	圧力設定が低過ぎる。	圧力調整ノブを時計方向に回し、圧力を上げます。
	液体フィルタが汚れている。	フィルターを清掃します。
	チップまたはチップフィルターが詰まっている。	チップまたはチップフィルタの汚れを除去します スプレーガン説明書を参照してください。
	乾燥した塗料排気でポンプピストンロッドが詰まっている。	ポンプを修理します。ポンプ取扱説明書を参照して下さい。
	ベルトが摩耗、故障、またはプーリーから外れています。	交換します。
	油圧作動油が少ない。	スプレー装置を止めます 液を足します。
	油圧式モーターがシフトしない。	ポンプのバルブをオフにします。圧力を下げます。エンジンをオフにします。油圧式ポンプが移動するまで、ロッドをてこを使って上下に動かします。
置換ポンプは作動するが、アップストロークの出量が少ない。	ピストンボールが固定されていない。	ピストンボールのサービス作業を行います。ポンプ取扱説明書を参照して下さい。
	ピストンパッキンが磨耗または損傷している。	パッキンを交換します。ポンプ取扱説明書を参照して下さい。

問題	原因	解決法
置換ポンプは作動するが、ダウンストロークおよび / または両ストロークとも出力が低い。	ストレーナが詰まっている。	ストレーナーの汚れを除去します。
	ポンプの O リングが磨耗または損傷しています。	O リングを交換します。ポンプ取扱説明書を参照して下さい。
	インテークバルブボールが材料で詰まっているか、適切にシールされていない。	吸入バルブの汚れを除去します。ポンプ取扱説明書を参照して下さい。
	エンジンの回転数が低過ぎる。	スロットル設定を高くします。
	吸引チューブの空気漏れ。	吸引チューブを締めます。
	圧力設定が低過ぎる。	圧力を高くします。
	液体フィルタ、チップフィルタまたはチップが詰まっているか汚れている。	フィルターを清掃します。
	粘性の高い材料使用時のホースの大幅な圧力低下。	大きな直径のホースを使用するかまたはホース長を短くするか、またはその両方を行います。1/4 インチで 100 ft より長いホースを使用するとスプレーヤの性能が著しく低下します。最適な性能を得るには、3/8 インチのホースを使用します (最小 22 ft)。
ポンプのプライムが困難。	ポンプまたはホース内に空気が入っている。	すべての接液部を点検し、しっかりと締めます。 エンジン回転数を下げ、プライミング中は可能な限りポンプをゆっくり回転させます。
	吸入バルブに漏れがある。	吸入バルブの汚れを除去します。ボールシートに切れ目や摩耗がなく、ボールが適切に取りつけられていることを確認します。バルブを再度組み立てます。
	ポンプパッキンが磨耗しています。	ポンプパッキンを交換します。ポンプ取扱説明書を参照して下さい。
	塗料の粘度が高すぎる。	塗料販売業者の推奨に従い塗料を希釈します。
	エンジン回転数が高過ぎる。	ポンプのプライミングの前にスロットル設定を下げます。
エンジンの無負荷回転数が高い。	スロットルの設定がうまく調整されていない。	スロットルを無負荷 3700 - 3800 エンジン rpm に再設定します。
	エンジンガバナが磨耗している。	エンジンガバナの交換またはサービス作業を行います。
低いストール圧または動作圧がディスプレイに表示されている。	新しいポンプまたは新しいパッケージ。	ポンプのならし期間では、最大 100 ガロンの材料を吸引します。
	トランスデューサが故障している。	トランスデューサを交換します。
スロートパッキンナットへ塗料が大量に漏れる。	スロートパッキンナットが緩んでいる。	スロートパッキンググナットスペーサーを外します。漏れが止まる程度までスロートパッキングナットを締めます。
	スロートパッキングが磨耗または損傷しています。	パッキンを交換します。ポンプ取扱説明書を参照して下さい。
	置換ロッドが磨耗または損傷しています。	ロッドを交換します。ポンプ取扱説明書を参照して下さい。
ガンから液体が出ている。	ポンプまたはホース内に空気が入っている。	すべての接液部を点検し、しっかりと締めます。ポンプを再度プライムします。
	チップの一部が詰まっている。	先端の詰まりを除去する
	液体供給元の量が少ないか、空になっている。	液体供給を補充します。ポンプをプライムします。液供給の点検回数を増やし、空の状態のポンプを運転しないようにします。
	エア圧が不十分	モーター速度を上げて、スプレーチップアダプターおよびエア接続部をチェックします。

問題	原因	解決法
油圧式モータピストンロッド・ワイパまわりに過度の漏れ。	ピストンロッド・シールの磨耗あるいは破損。	これらの部品を交換してください。
液の送出が少ない。	圧力設定が低過ぎる。	圧力を高くします。
	容積型ポンプのアウトレットフィルタ（使用済みの場合）の汚れ、詰まり。	フィルターを清掃します。
	ポンプ注入口までの吸い込みラインが締っていない。	締めます。
	油圧式モータが磨耗あるいは破損している。	スプレー装置を Graco 社販売代理店まで修理の為にお持ちください。
	液体ホースの圧力が大きく下がる。	直径がより大きなホースを使用するか、またはホース全長を短くします。
スプレー装置が過熱。	油圧式コンポーネントに塗料の蓄積がある。	清掃する。
	エンジンオイル量が少ない。	オイルで満たします。
油圧ポンプの騒音が大きい。	油圧液が少ない。	スプレー装置を止めます 液を足します。
ガロン (リットル) カウンタで液量が増加しない。	液圧が不足している。	カウンタを増加させるには、800 psi (55 bar) 以上にする必要があります。
	ポンプカウンタの配線が両方のポンプで故障しているか外れています。	配線と接続をチェックします。壊れている配線を交換します。
	マグネットが無いか、壊れている。	ポンプでマグネットを位置調整するか交換します。マグネットの位置については、部品マニュアル (ポンプ部品) を参照してください。
	両方のポンプでセンサに欠陥。	センサを交換します。
スプレーヤーは動作するが、ディスプレイが動作しない。	制御盤とディスプレイとの接続不良。	ディスプレイを外し、再度接続します。
	ディスプレイが故障している。	ディスプレイを交換します。
距離が正しく加算されない (測定モードが不正確で、速度が違う)。	装置が較正されていない。	校正手順を実行します
	後輪の圧力が低すぎるか高すぎる。	タイヤ圧を 55 +/- 5 psi (380 +/- 34kPa) に調整します。
	ギアの歯が無いか、破損している (プラットフォームにあるとき右側)。	距離ギア / ホイールハブを交換してください。
	距離センサが緩いか故障している。	センサを再接続するか交換してください。
ミルが計算されないか、計算が誤っている。	距離センサ。	「距離カウンタが適切に動作しない」を参照してください。
	ガロンカウンタ。	「ガロン (リットル) カウンタで液量が増加しない」を参照してください。
	ライン幅が入力されない。	メインのストライピング画面でライン幅を設定してください。
	制御盤の不良または故障。	制御盤を交換します。
ディスプレイにスプレーアイコンが表示される前に液体噴射が開始される。	インターラプターの位置が正しくない。	ネジを反時計回りに回して、スプレーアイコンを液体噴射と同期させます。25 。
液体が噴射されたときに、ディスプレイにスプレーアイコンが表示されなかった。	コネクタが緩んでいる。	5 ピンコネクタとリードスイッチが適切に接続されているかチェックします。
	インターラプターの位置が正しくない。	ネジを反時計回りに回して、スプレーアイコンを液体噴射と同期させます。25 。
スプレーアイコンが常にディスプレイに表示されている。	インターラプターの位置が正しくない。	ネジを時計回りに回して、スプレーアイコンを液体噴射と同期させます 25 。
	リードスイッチアセンブリが損傷している。	リードスイッチアセンブリを交換します。

問題	原因	解決法
ポンプが非常に様々な速度で作動している。	液体フィルタが汚れている。	フィルターを清掃します。
	チップ、フィルタまたはマニホールドが詰まっている。	コンポーネント、ドリル穴を掃除する。
	置換ポンプが詰まっている。	ポンプを修理します。ポンプ説明書を参照。
	インピンジメントポートが詰まっている。	清掃します。**混合チャンバーインピンジメントポートを清掃します**、ページ 49 を参照してください。
自動ガンモード		
赤色のボタンを押しても、自動ガンがアクティブ化しない。	ガンがアクティブ化しない。	コントロールの 1 または 2 ボタンを押して、ガンをアクティブ化します。
	ケーブルが正しく調整されていない。	ケーブルを調整してガン引き金が正しく作動するようにします。26 を参照してください。
	メインストライピング画面上にない。	コントロールのメインストライピング画面に移動し、自動ガンを起動します。
	低速シャットオフが作動している。	低速シャットオフを無効にします 42。
	バッテリ電圧が低すぎる。	診断画面 (15 または電圧計でバッテリ電圧を点検します。11.5 V 未満の場合、バッテリを充電するか交換します。
	ケーブルが正しく調整されていない。	ケーブルを調整してガン引き金が正しく作動するようにします 26 。
	赤ボタンが破損している。	診断画面でボタンの機能をテストします 15 。破損していたら取り替えてください。
	自動ガンケーブルが破損している、又は非常にねじれているために抗力が大きくなっている。	自動ガンケーブルを交換します。
	ソレノイドワイヤが外れているまたは切れている。	配線図 92 を確認し、必要に応じて配線を修理または交換します。
	バッテリにつながるフューズが外れているまたは飛んでいる。	フューズをチェックして交換します。
	ソレノイドが詰まっている。	ソレノイドプランジャーで潤滑剤を噴射します。
	ソレノイドが故障している。	ソレノイドワイヤの抵抗をチェックしてください。抵抗値は 2 オーム ～ 26 オームである必要があります。そうではない場合、ソレノイドを交換します。
	制御盤が故障している。	制御盤を交換します。
	ガンにエアが来ない。	空気圧を確認してください。ガンのエアバルブを開きます。
	エア圧力が低過ぎる。	モーター速度を上げて、スプレーチップアダプターおよびエア接続部をチェックします。
線の間隔が正確でない。	間違ったラインパターンがロードされている。	正しいパターンをロードし直します。
	機械が較正されていません。	機器を較正します 21。

問題	原因	解決法
バッテリがすぐに切れる。	アクセサリがオンのままになっていて、装置が稼働していないときでもバッテリを消費する。	装置を使用しないときは、アクセサリをオフにしてください。
	スロットルを十分な高さにセットできない。	エンジンが 3300 rpm で動作することを確認してください。電源に負荷があってはなりません。
	アクセサリからの消費電力がエンジン出力を上回っている。	必要に応じて、アクセサリを減らすか、バッテリを充電します。
	配線が切れているまたは外れている。	配線図 92 を確認し、必要に応じて配線を修理または交換します。
	充電器が作動していない。	診断 (38 ページ) で充電状態を点検し、充電器が正常に作動しているか確認します。盤を交換します。
自動ガンが遮断しない。	ケーブルが曲がっている。	ケーブルを修理または交換します。
	ソレノイドが詰まっている。	ソレノイドプランジャーに潤滑剤を塗布し、ソレノイドに故障がないかチェックします。
	エア圧力が低い	モーター速度を上げて、エア接続部をチェックする。
レイアウトモード		
レイアウトモードとマーキングモードでドットが無いか、ドットの品質が良くない。	ドット設定が小さすぎる。	ドットサイズを増加させます (38 。
	ガンがアクティブ化しない。	コントロールの 1 または 2 ボタンを押して、ガンをアクティブ化します。
	ケーブルが正しく調整されていない。	ケーブルを調整してガン引き金が正しく作動するようにします 26。
	先端が詰まっている。	チップを清掃するか、交換します。
	バッテリ電圧が低すぎる。	バッテリを充電または交換します。

ガンの トラブルシューティング

注

ガンの二次汚染を避けるため、A と B の構成部品メタクリル酸メチル (MMA) を入れ換えないで下さい。相互汚染の結果、ガンの中の材料が硬化する場合があります。硬化した材料はシーリング面に傷をつけ、硫体通路を詰まらせ、ガンの機能を低下させます。

1. ガンの点検、整備の前に、**圧力開放手順**、ページ 14 に従ってください。
2. ガンを分解する前には、すべての考えられる問題と原因をチェックしてください。

問題	原因	解決法
トリガーを引いてもガンが完全に動作しない。	セーフティロックをかけます。	安全ロックを外します。**ピストン安全ロック**、ページ 11 を参照してください。
	マフラーが詰まっている。	マフラーを清掃します。**マフラーの清掃**、ページ 54 を参照してください。
	エアバルブ O リングが破損しています。	エアバルブ O リングを交換します。**エアバルブの検査**、ページ 55 を参照してください。
	化した材料がカートリッジ内にある。	液体カートリッジと混合チャンバーに傷がないか点検します **液体カートリッジの点検**、ページ 51 を参照してください。交換してください。
	保持リングが底部に達していません。	底部に達するまで保持リングをしっかり締めます。
ガンを完全に動作させても液体がスプレーされない。	液体バルブが閉じています。	両方の液体バルブを開いてください。
	インピンジメントポートが詰まっています。	インピンジメントポートを清掃します。**混合チャンバーインピンジメントポートを清掃します**、ページ 49 を参照してください。
	チェックバルブが詰まっています。	チェックバルブを清掃してください。**チェックバルブの点検**、ページ 48 を参照してください。
	カートリッジが詰まっています。	**液体カートリッジを取り外す**、ページ 49、その後に**液体カートリッジ制限の試験**、ページ 51 を行います。
ガンの動作が緩慢	マフラーが詰まっています。	マフラーを清掃してください。**マフラーの清掃**、ページ 54 を参照してください。
	ピストン O リングが破損しています。	ピストン O リングを交換してください。**部品図 - ガン**、ページ 74 を参照してください。
	エアバルブが汚れているかまたは O リングが破損しています。	エアバルブを清掃するか、または O リングを交換してください。**エアバルブの検査**、ページ 55 を参照してください。
ガンが遅延し、その後突然作動する。	化学物質または材料が液体カートリッジ周辺のサイドシールで硬化しています。	**液体カートリッジの点検**、ページ 51 を参照してください。交換してください。
	保持リングが底部に達していません。	底部に達するまで保持リングをしっかり締めます。
	化した材料がカートリッジ内にある。	液体カートリッジと混合チャンバーに傷がないか点検します **液体カートリッジの点検**、ページ 51 を参照してください。交換してください。
	保持リングが底部に達していません。	底部に達するまで保持リングをしっかり締めます。

問題	原因	解決法
ラウンドパターンが出ない。	混合チャンバーノズルが汚れている。	混合チャンバーノズルを清掃します。**スプレーチップアダプターと混合チャンバーノズルの清掃**、ページ 47 を参照してください。
フラットパターンが出ない。	スプレーチップが詰まっています。	適合する溶剤で清掃します。**スプレーチップアダプターと混合チャンバーノズルの清掃**、ページ 47
	チップが摩耗しています。	フラットスプレーチップを交換します。
	混合チャンバーノズルが汚れています。	混合チャンバーノズルを清掃します。**スプレーチップアダプターと混合チャンバーノズルの清掃**、ページ 47 **を参照してください。**
フラットチップと混合チャンバー間に漏れがある。	チップが正しく取り付けられていない。	再度組み立てます。**スプレーチップアダプターと混合チャンバーノズルの清掃**、ページ 47 を参照してください。
	O リングが損傷しているか紛失しています。	フラットスプレーチップ O リングを交換してください。
圧力のバランスが悪い。	インピンジメントポートが詰まっています。	インピンジメントポートを清掃します。**混合チャンバーインピンジメントポートを清掃します**、ページ 49 を参照してください。
	チェックバルブが詰まっています。	チェックバルブを清掃してください。**チェックバルブの点検**、ページ 48 を参照してください。
	粘度が不均一です。	温度を調整して補正します。
	カートリッジが詰まっています。	**液体カートリッジを取り外す**、ページ 49、その後に**液体カートリッジ制限の試験**、ページ 51 を行います。
カートリッジ内に液体 A および / または B 。	液体カートリッジ内のサイドシールが損傷しています。	交換してください。**液体カートリッジの点検**、ページ 51 を参照してください。
	混合チャンバー が損傷しています。	交換してください。**液体カートリッジを取り外す**、ページ 49 を参照してください。
	液体カートリッジのサイドシール O リングが損傷しています。	液体カートリッジを交換してください。**液体カートリッジの点検**、ページ 51 を参照してください。
	液体バルブが開いている間、スプレーチップアダプターが固く締まっています。	最初にバルブを閉めます。
混合チャンバーまたはスプレーチップアダプターからの液体ミストが発生。	液体カートリッジ内のサイドシールが損傷しています。	交換してください。**液体カートリッジの点検**、ページ 51 を参照してください。
	液体カートリッジのサイドシール O リングが損傷しています。	サイドシール O リングを交換してください。**液体カートリッジの点検**、ページ 51 。
	混合チャンバー が損傷しています。	混合チャンバーを交換します。**液体カートリッジを取り外す**、ページ 49 を参照してください。
スプレーが出過ぎる。	クリーンオフエアが多過ぎる。	クリーンオフエアを少なくします。
スプレーチップアダプターに材料がすぐたまってしまう。	スプレーチップアダプターの穴がふさがっています。	スプレーチップアダプターの穴を清掃してください。**スプレーチップアダプターの清掃**、ページ 52 を参照してください。
	クリーンオフエアが少な過ぎます。	クリーンオフエアを増やす。
	液体カートリッジフロント O リングが損傷しているか紛失しています。	硫体容器の O リングを交換してください。**部品図 - ガン**、ページ 74 を参照してください。
	フロント O リングが損傷しています。	フロント O リングを交換してください。**部品図 - ガン**、ページ 74 を参照してください。
クリーンオフエアの減少。	フロント O リングが損傷しています。	フロント O リングを交換してください。**部品図 - ガン**、ページ 74 を参照してください。

問題	原因	解決法
液体バルブを閉めてガンの引き金を引くと、クリーンオフエアが出過ぎる。	液体カートリッジフロント O リングが損傷しているか紛失しています。	液体カートリッジフロント O リングのみを交換してください。**部品図 - ガン**、ページ 74 を参照してください。
液体バルブを閉めた時、液体がシャットオフされていない。	液体バルブが損傷しています。	液体バルブを交換してください。**部品図 - ガン**、ページ 74 を参照してください。
ガンの引き金を引くとマフラーからエアが吹き出る。	正常です。	対策の必要はありません。
マフラーからエアが漏れ続ける。	エアバルブ O リングが破損しています。	バルブ O リングを交換してください。**エアバルブの検査**、ページ 55 を参照してください。
	ピストン O リングが破損しています。	ピストン O リングを交換してください。**部品図 - ガン**、ページ 74 を参照してください。
フロントエアバルブからエアが漏れる。	エアバルブ O リングが破損しています。	バルブ O リングを交換してください。**エアバルブの検査**、ページ 55 を参照してください。
ロックリングの周囲からエアが漏れる。	O リングが破損しています。	O リングを交換してください。**部品図 - ガン**、ページ 74 を参照してください。
底部に達するまで保持リング (9) を締めることができない。	スプレーチップアダプターが保持リングの前に組み付けられていました。	先に保持リング (9) を取り付け、その後にスプレーチップアダプター (10) を取り付けます。**スプレーガンの組み立て**、ページ 15 を参照してください。
ガンの側面からエアが著しく漏出している。	保持リングが緩んでいます。	保持リングを締めてください。
	O リングがカートリッジ後部から紛失しています。	O リングを交換してください。**部品図 - ガン**、ページ 74 を参照してください。
	後部カートリッジ OD O リングが損傷しているか紛失しています。	O リングを交換してください。**部品図 - ガン**、ページ 74 を参照してください。
ガンの側面から液体または化学物質が漏出している。	液体 O リングが損傷しているか紛失しています。	O リングを交換してください。**部品図 - ガン**、ページ 74 を参照してください。

ドリルビットキット

流路の清掃、ページ 54 、ガンポートおよび開口部清掃用、を参照してください。絵図は、直径の比較用にあります。実際の長さとは異なる場合があります。

注：全てのサイズがご使用のガンに該当するわけではありません。

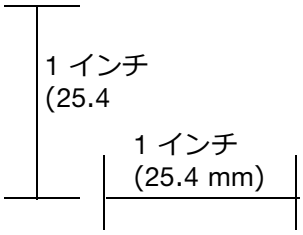

キット部品番号	キット内の個数	ドリルビットサイズ			図
		公称	インチ	mm	
246624	3	3/32	.094	2.39	
246627	6	#53	.060	1.52	
246630	6	#69	.029	0.74	

ドリルビットキット

119386

キットには、#61 ～ #80 のサイズの清掃ドリルビットが 20 個含まれています

エアパージハンドル洗浄ドリルキット

248969

キットには、超長型ドリルビット 5 個がすべて付属しています。これはエアパージガンおよび流体ハウジングのエア流路の清掃に必要です。**流路の清掃**、ページ 54 を参照してください。

LineLazer V 200MMA 1:1

部品図

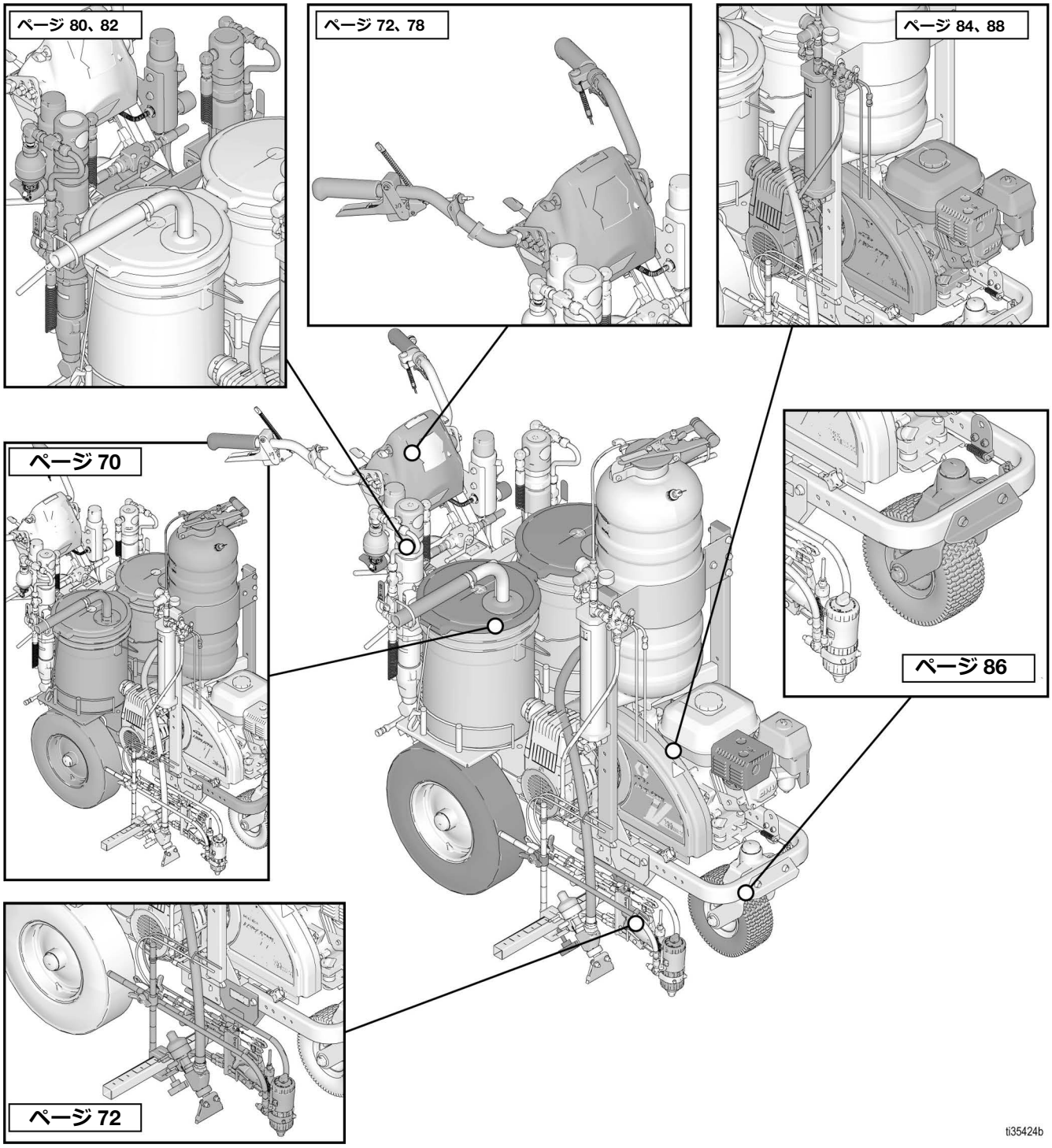

部品図 - フレームアセンブリ

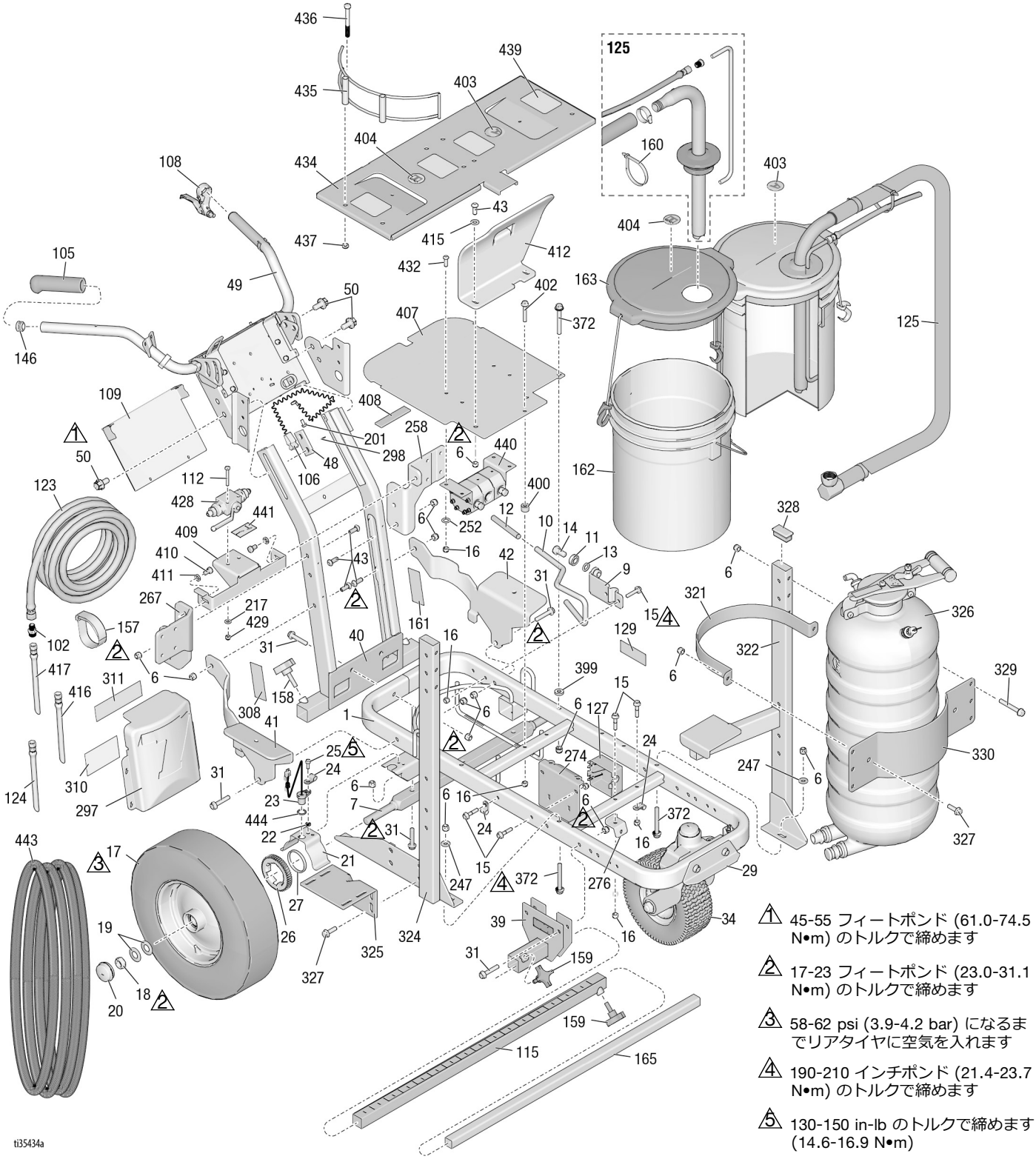

1 45-55 フィートポンド (61.0-74.5 N•m) のトルクで締めます

2 17-23 フィートポンド (23.0-31.1 N•m) のトルクで締めます

3 58-62 psi (3.9-4.2 bar) になるまでリアタイヤに空気を入れます

4 190-210 インチポンド (21.4-23.7 N•m) のトルクで締めます

5 130-150 in-lb のトルクで締めます (14.6-16.9 N•m)

部品リスト - フレームアセンブリ

参照番号	部品	説明	数量
1	287623	フレーム、インタラプタ、塗装	1
6	101566	ナット、ロック	12
7	193405	軸	1
9	198891	ブラケット	1
10	198930	ロッド、ブレーキ (12 を含む)	1
11	198931	ベアリング	1
12	114808	キャップ、ビニル	1
13	195134	スペーサー	1
14	113961	ネジ、キャップ、六角ヘッド	1
15	112960	ネジ、フランジ、六角	5
16	111040	ナット、ロック、挿入、nylock、5/16	8
17	111020	ホイール、空気式、センサリングなし	1
	255162	ホイール、空気式、センサリングつき	1
18	112405	ナット、ロック	2
19	112825	ワッシャ	4
20	114648	キャップ、ダスト	2
21	15J088	シールド、距離センサ	1
22	15K452	スペーサー、丸形	1
23	15K357	センサ、距離	1
24	108868	クランプ、ワイヤー	2
25	260212	ネジ、六角ワッシャーヘッド、スレッド型	2
26	15J578	ギア、信号	1
27	15K700	リング、センサーギア	1
29	240991	ブラケット、キャスター、前	1
31	114982	ネジ、キャップ、フランジヘッド	6
34	114549	ホイール、空気式	1
39	17H528	ブラケット、ガンアーム	1
40	24Y665	フレーム、直立ハンドル、塗装	1
41	17Y059	ブレース、右、塗装	1
42	17Y058	ブレース、左、塗装	1
43	128977	ネジ、キャップボタンヘッド	6
48	17J125	ブラケット、スライド	2
49	24Y641	バー、ハンドル	1
50	17J136	ネジ、六角、フランジヘッド	8
102	196176	アダプター、ニップル	2
105	114659	グリップ、ハンドル	2
106	237686	ワイヤ、接地	1
107	107257	ネジ、ネジ山形成、六角ヘッド	1
108	194310	レバー	1
109	17J123	調整、カバー	1
112	110982	ネジ、キャップ、六角	2
115	17J407	アーム、延長、バー、溶接物	1
123	191239	ホース、連結、3/8″ x 11′10″	2
124	245227	ホース、連結、1/4″ x 7'	2
125	24V064	ホース、吸引 / 排出 (125a-125i が付属しています)	2
125a	15F149	チューブ、吸入	2
125b	194306	ホース、液体	2
125c	198119	取り付け金具、エルボー、バーブ	2
125d	101818	クランプ、ホース	2
125f	16X071	チューブ、ドレインライン	2
125g	278722	ガスケット、ペール	2
125h	248008	ホース、連結、1/4″ x 44"	2
125i	196180	ブッシング	2
127	15F369	ボックス	1
129	189919	ブランク、ラベル、キット	2
146	120151	プラグ、チューブ	2
157	114271	ストラップ、保持	2
158	108471	ノブ、プロング	1
159	111145	ノブ、プロング	2
160	404989	ストラップ、タイ	6
161▲	17K394	ラベル、安全警告	1
162	115077	ペール、プラスチック	2
163	24U241	キット、ペール、カバー	2
165	17J408	アーム、延長、第 3 ガン	1
201	107257	ネジ、ネジ山形成	11
217	110755	ワッシャー、プレーン	4
247	100023	ワッシャー、フラット	7
252	100527	ワッシャー、プレーン	6
258	17y409	ブラケット、マウント、ポンプ、油圧	1
267	17Y047	ブラケット、マウント、ポンプ、油圧、右	1
274	17J549	ブラケット , タンク	1
276	15F441	ブラケット、フレーム	1
277	119696	スプリング、延長	1
297	17K377	カバー、バッテリ、塗装済み	1
308▲	17K392	ラベル、安全、警告	1
310	17K397	ラベル、注意、電気使用	1
321	16T580	バンド、クランプ、ビードタンク	1
322	16T763	フレーム、タンク、LL200、塗料、左	1
324	16T762	フレーム、ビードタンク、LL200、塗料、右	1
325	16T579	ブラケット、コンプレッサー、LL200	1
326	16T629	タンク、ビード	1
327	111193	ネジ、キャップ、フランジヘッド	6
328	115087	プラグ、配管	2
329	121488	ネジ、六角頭、フランジ付き	6
330	16T593	ブラケット、ビードタンク、LL200、塗料	1
331	120757	ネジ、キャリッジ	4
372	125626	ネジ、六角頭、フランジ付き	4
399	16A719	ワッシャー、フラット	1
400	197449	スペーサー	1
402	114653	ネジ、キャップ、フランジヘッド	1
403	17Y328	ラベル、識別、文字 “A”	4
404	17Y329	ラベル、識別、文字 “B”	4
407	17Y054	プレート、バケツホルダー	1
408	17P800	バンパー、(0.88 幅 x0.17 厚み)	4
409	17Y350	ブラケット、リザーバー、サポート、リヤ、MMA	1
410	100133	ワッシャ、ロック 3/8	2
411	100575	ネジ、キャップ、六角ヘッド	2
412	17Y055	ブラケット、リザーバ、サポート、前面	1
415	100731	ワッシャ	1
416	17C466	チューブ、ポリ、ヒートシュリンク、緑	2
417	17C465	チューブ、ポリ、ヒートシュリンク、青	2
428	120140	バルブ、ボール、アセンブリ	1
429	110982	ネジ、キャップ、六角ヘッド	2
432	125112	ネジ、キャップ、ボタンヘッド、5/16 x 1	4
434	25N603	キット、ブラケット、5 ガロン、デュアルカラー	1
435	17N536	ホルダー、バケツ	4
436	867517	ネジ、六角頭、3/8 ～ 16 x 3.5″	8
437	125205	ナット、ロック、ナイロン、3/8-16	8
439	15R409	パッド、ノンスリップ、ブレーキ	4
440	131818	マニホールド、分流弁、油圧	1
441	17Y487	ラベル、取扱説明書、バルブ	1
443	16M606	ジャケット、青色、14′	1

▲ 交換用の安全ラベル、タグ、カードについては無償にて提供いたします。

部品図 - ガンアーム & ガン引き金

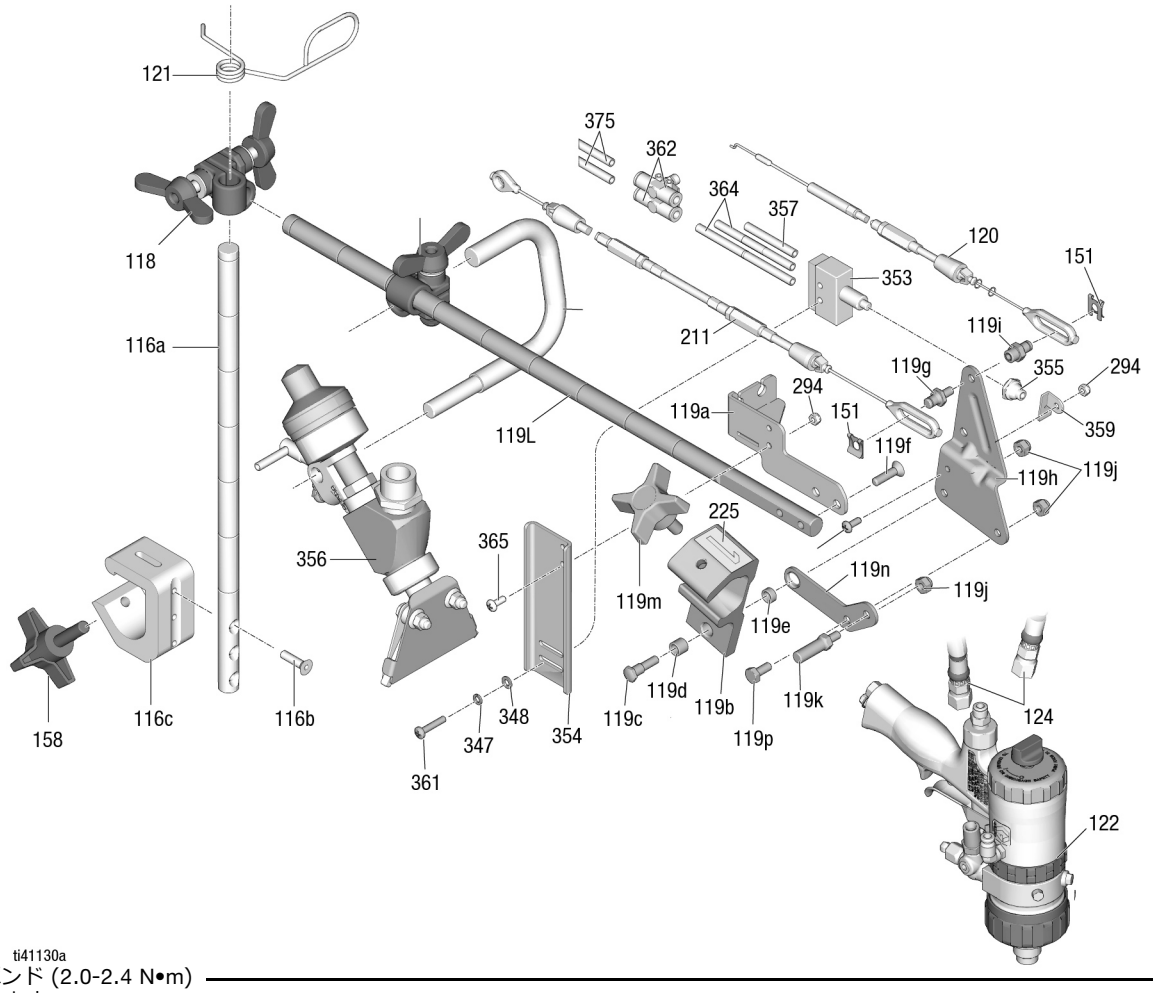

⚠ 18-22 インチポンド (2.0-2.4 N•m) のトルクで締めます

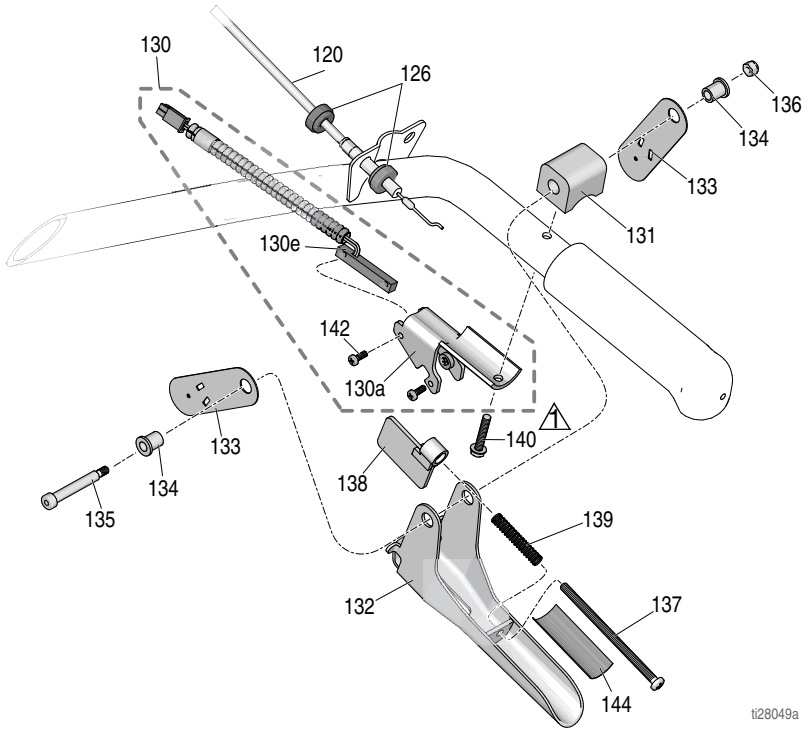

部品リスト

ガンホルダーとアーム

参照番号	部品	説明	個数
6	101566	ナット、ロック（表示なし）	2
31	114982	ネジ、キャップ、フランジヘッド (表示なし)	2
39	17H528	ブラケット、ガンアーム (図はありません)	1
115	17J407	アーム、延長、バー (図はありません)	1
116	17J424	バー、高さ調整、アセンブリ	1
116a	17J139	バー、ガン、高さ、調整	1
116b	113428	ネジ、機械式、六角、ヘッド	3
116c	17J153	ブラケット、ガンホルダー	1
118	24Y645	キット、クランプ、ダブルウイングナット	1
119	25E461	アーム、ガンホルダー、linelazer	1
119a	24Y919	ブラケット、ケーブル	1
119b*	17Y418	ホルダー、ガン	1
119c	17J575	ファスナ、特殊	1
119d*	119664	ベアリング、スリーブ	1
119e	17J576	スペーサー、特殊	1
119f	119647	ネジ、キャップ、ソケット	2
119g	17H673	スタッド、ケーブル、ガン	1
119h	15F214	レバー、作動装置	1
119i	17H674	アダプタ、ケーブル、ガン	1
119j	102040	ナット、ロック六角	2
119k	15F209	スタッド、プル、引き金	1
119l	17J145	アーム、ホルダー、ガン	1
119m*	15F750	ノブ、ホルダー、ガン	1
119n	131827	ブラケット、ガン、サポート	1
119p	100270	ネジ、キャップ、六角ヘッド	1
120	25A488	ケーブル、ガン、手動 (126、151 を含む)	1
121	188135	ガイド、ケーブル	1
122	25U857	ガン、エアパージ、MMA、PC	1
124	245227	ホース、カップリング 1/4″ x 7′	2
128▲	16P136	ラベル、安全、警告	1
151	126111	リテーナ、circlip、外部、8mm	2
158	108471	ノブ、プロング	1
159	111145	ノブ、プロング (図はありません)	2
165	17J408	アーム、延長、第 3 ガン (図はありません)	1
211	25A487	ケーブル、ガン、自動 (151、212、213 を含む)	1
225	17C043	ラベル、番号「1」	1
	17C046	ラベル、番号「2」	1
294	115483	ナット、ロック	2
347	100020	ワッシャー、ロック	2
348	116876	ワッシャー、フラット	2
353	16T646	スイッチ、エア	1
354	16T804	ブラケット、スイッチ、エア	1
355	16T771	ブート、ボタン、プッシュ	1
356	16R963	キット、ガン、ビード、サブアセンブリ	1
357	16U274	ホース、気圧式	1
359	16T816	ブラケット、スイッチ、エア	1
361	104387	ネジ、機械式、パンヘッド	2
362	16V046	リストリクタ、エアフロー、調節可能	2
364	16V047	ホース、気圧式	2
365	116610	ネジ、機械式、フィリップス、パンヘッド、#10	2
375	190010	チューブ	2

* ガンホルダー修理キット *17Y878* に付属

▲ 交換用の安全ラベル、タグ、カードについては無償にて提供いたします。

ガン引き金

参照番号	部品	説明	個数
120	25A488	ケーブル、ガン、手動 (126、151 を含む)	1
126	15F624	ナット、ケーブル、ガン (きざみ付き)	2
130	25A636	ブラケット、引き金、スイッチ付き	1
130a	276907	ブラケット、マグネット	1
130e	17J237	スイッチ、リード	1
131	198896	ブロック、マウント	1
132	245676	ハンドル	1
133	198895	プレート、レバー、ピボット	2
134	111017	ベアリング、フランジ	2
135	116941	ネジ、ショルダー、ソケットヘッド	1
136	116969	ナット、ロック	1
137	112381	ネジ、機械、パンヘッド	1
138	117268	ブラケット、インタラプタ	1
139	117269	スプリング	1
140	128803	ネジ、ネジ山形成、六角ワッシャ	1
142	117317	ネジ、PLASTITE、パンヘッド	2
144	17K587	ラベル、通知、調整	1

部品図 - ガン

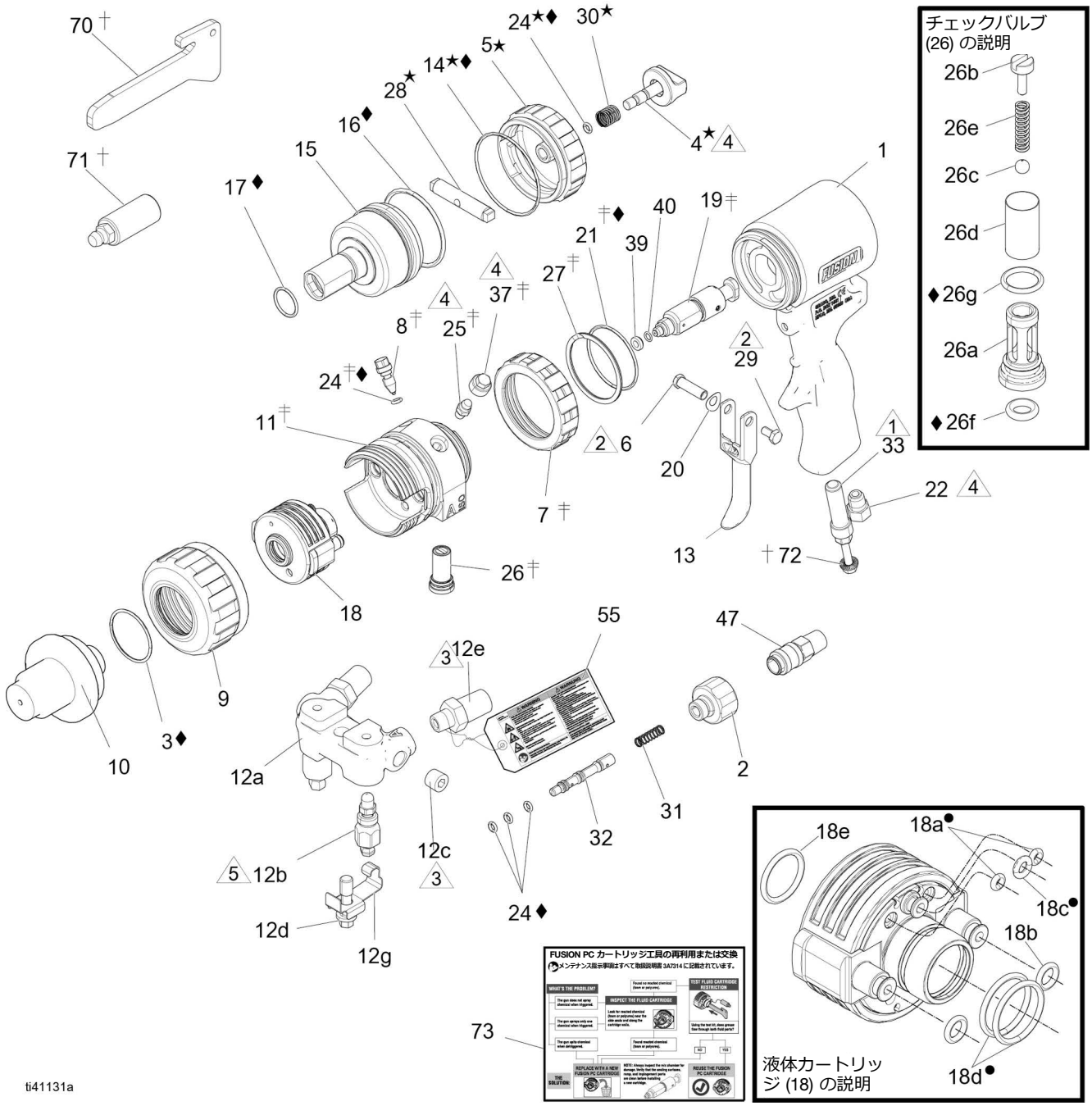

1. 125-135 インチ - ポンド (14-15 N•m) のトルクで締めます。
2. 20-30 インチ - ポンド (2.3-3.4 N•m) のトルクで締めます。
3. 235-245 インチ - ポンド (26.6-27.7 N•m) のトルクで締めます。
4. 35-45 インチ - ポンド (4-5 N•m) のトルクで締めます。
5. 32–40 フィート - ポンド (43-54 N•m) のトルクで締めます。

部品リスト - ガン

参照番号	部品	説明	数量
1	17Y546	ハンドル	1
2	15B208	プラグ、エアバルブ	1
3◆	248137	O リング、PTFE、6 個入りのパッケージ	1
4★	15B206	ロック、安全	1
5★	15B204	キャップ、シリンダー	1
6	192272	ピン	1
7‡	26C775	リング、ロック、Fusion PC、青色	1
8‡	15B223	バルブ、クリーンオフエア	1
9	19Y302	リング、保持、前面、Fusion PC	1
10	17Y509	アダプター、チップ	1
11‡	- - - -	ハウジング、硫体、Fusion PC	1
12	246012	マニホールド、硫体、2 ホース、12a-12g を含む	1
12a	- - - -	マニホールド	1
12b	246356	バルブ、液体	2
12c	100139	プラグ、パイプ、1/8-27 npt	2
12d	15B221	ボルト、5/16-24	1
12e	151519	スイベル、B 側 ; 1/8 npt(m) x ナンバー 6 JIC(f)	1
12f	117635	スイベル、A 側、1/8 npt(m) x ナンバー 5 JIC(f)	1
12g	15B993	スプリング、リング、ロック	1
13	15B209	引き金	1
14★◆	248136	O リング、シリンダーキャップ、6 個のパッケージ	1
15	15B203	ピストン	1
16◆	248135	O リング、ピストン、;6 個のパッケージ	1
17◆	248134	O リング、ピストンシャフト ; 6 個入りのパッケージ	1
18	- - - -	カートリッジ、Fusion PC; **カートリッジキット** 91	3
18a•	- - - -	O リング、前部	1
18b	25P851	O リング、硫体、6 個入りのパッケージ	1
18c•	- - - -	O リング、エア	1
18d•	- - - -	O リング、後部	1
18e	248131	O リング、前面、6 個入りのパッケージ	1
19	25V431	チャンバー、混合 (39, 40 を含む)	1
20	15C480	ワッシャー、ウェーブ	1
21‡◆	248132	O リング、6 個のパッケージ	1
22	119626	マフラー	1
23	248131	O リング、6 個のパッケージ	1
24‡★◆	246354	O リング、6 個のパッケージ	1
25‡	100846	取付金具、グリース	1
26‡	246731	バルブ、チェック、A 側、26a-26g を含む	1
	246352	バルブ、チェック、B 側、26a-26g を含む	1
26a	- - - -	ハウジング	1
26b	15B214	ネジ、5/16-18 x 1/2 インチ (13 mm)	1
26c	257420	ボール、カーバイド、10 個のパッケージ	1
26d	246357	キット、修理、画面、40 mesh	1
26e	117490	スプリング	1
26f◆	248133	O リング、チェックバルブ面、6 個のパッケージ	1
26g◆	248129	O リング、チェックバルブハウジング ; 6 個入りのパッケージ	1
27‡	116550	リング、リテーナー	1
28★	15B205	止め、ピストン	1
29	203953	ネジ、10-24 x 3/8 インチ (10 mm)	1
30★	114070	スプリング	1
31	117485	スプリング	1
32	15B202	スプール、バルブ	1
33	26C937	プラグ、Fusion PC 工具ホルダー、1/4 NPT	1
35	117509	クイック離接、雄、エア、1/4 npt(m)、ラウンドおよびフラットパターンのガンのみ	1
36▲	222385	カード、警告、表示なし	1
37‡	15B689	カバー、グリースフィッティング	1
39	248018	O リング、5 個入りのパッケージ	1
40	246360	O リング、PTFE、3 個入りのパッケージ	1
46	117792	グリースガン、表示なし	1
47	128637	取り付け金具、1/4 インチ	1
55▲	172479	タグ、警告	1
56	15D235	標識、説明書 ; 表示なし	1
57	117773	潤滑剤、グリースカートリッジ、3 オンス（85 g）、表示なし。SDS は www.graco.com でご覧になれます。	1
58	248279	グリース、チューブ、4 オンス（113 g）、表示なし。SDS は www.graco.com でご覧になれます。	1
70†	- - - -	工具、ディバイダー	1
71†	- - - -	工具、グリース	1
72†	- - - -	ネジ、ジャッキ	1
73	26A955	ラベル、取扱説明書	1

▲ 交換用の安全ラベル、タグ、カードは無料でご提供します。

シンボル	キット	説明	次がキットに含まれます：参照番号 （個数）
•	25P850	キット、カートリッジ、O リング、（化学物質体制なし）	18a (2)、18c (1)、18d (2)
†	25P660	キット、Fusion PC、カートリッジ、工具	70 (1), 71 (1), 72(1)
‡	19Y303	ハウジング、硫体容器、Fusion PC	11(1)、24 (1)、8 (1)、25 (1)、37 (1)、27 (1)、21 (1)、26、A および B 側 (2)、7 (1)
★	248064	組み立て、安全停止	4 (1)、5 (1)、14 (1)、24 (1)、28 (1),、30 (1)
◆	18C115	キット、Fusion PC、ガン O リング	3 (1)、14 (1)、16 (1)、17 (1)、21 (1)、24 (5)、26f (2)、26g (2)

詳細図 - ガン

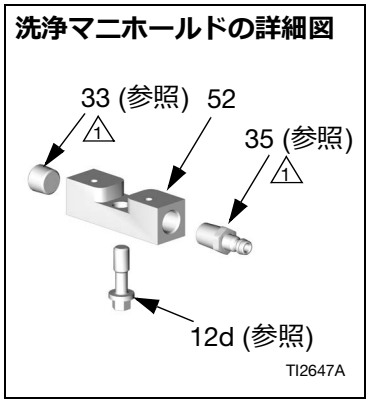

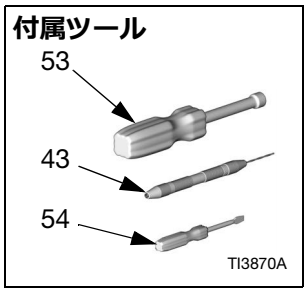

⚠1 125-135 インチ - ポンド (14-15 N•m) のトルクで締めます。

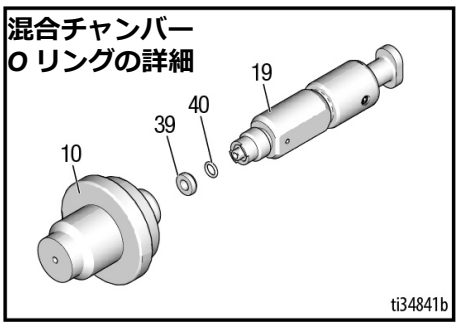

参照番号	部品番号	説明	個数
52	15B817	マニホールド、ガン洗浄 ; ラウンドおよびフラットパターンのガンのみ	1
53	117642	ナットドライバ、六角 ; 5/16	1
54	118575	ネジ回し ; 1/8 ブレード	1
55▲	172479	タグ、警告 ; 表示なし	1
57	117773	グリースカートリッジ ;3 オンス ; 図はありません ;MSDS シートは www.graco.com からご入手頂けます	1

▲ 交換用の安全ラベル、タグ、カードについては無償にて提供いたします。

注

部品図 - ハンドル / コントロール類

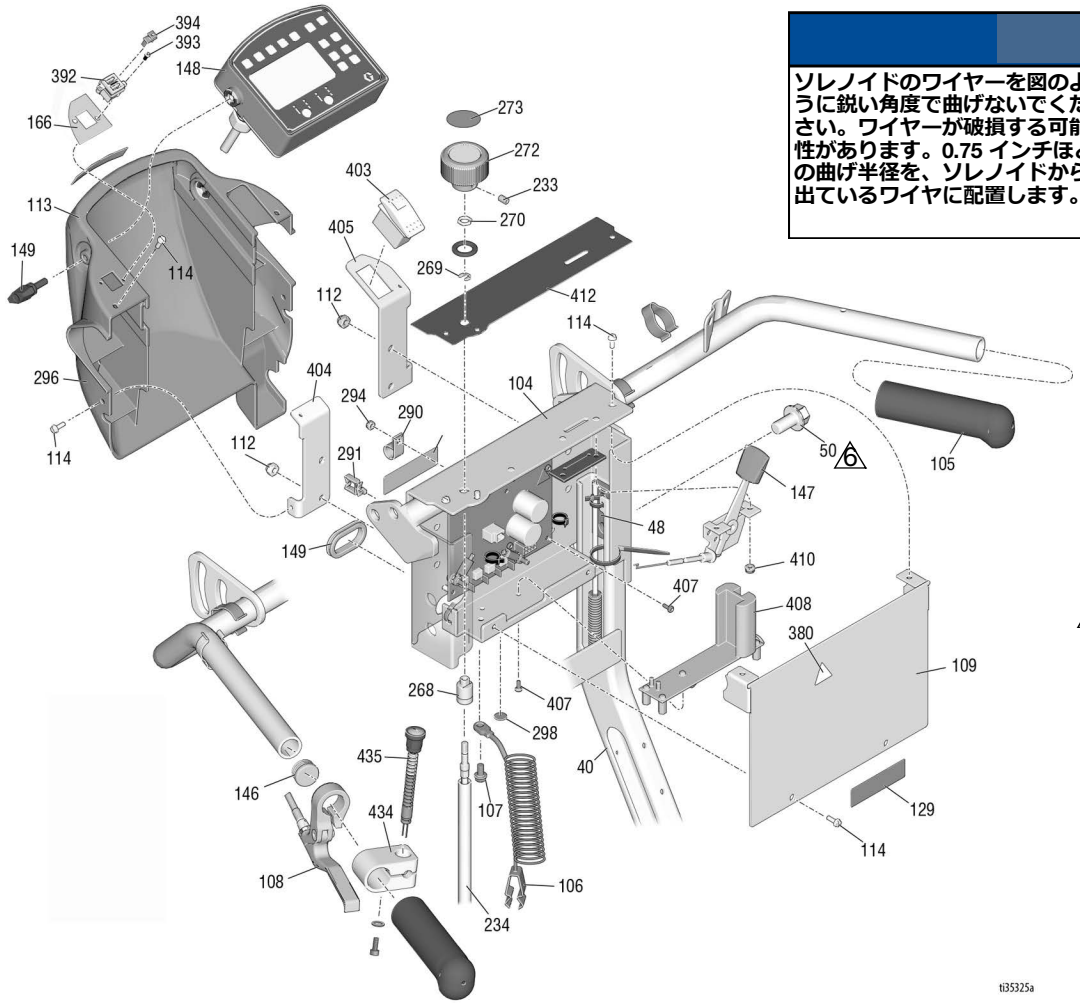

注

ソレノイドのワイヤーを図のように鋭い角度で曲げないでください。ワイヤーが破損する可能性があります。0.75 インチほどの曲げ半径を、ソレノイドから出ているワイヤに配置します。

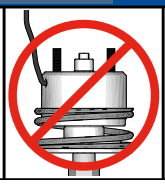

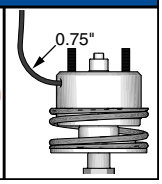

6 18-22 in-lb のトルクで締めます (2.0-2.4 N•m)

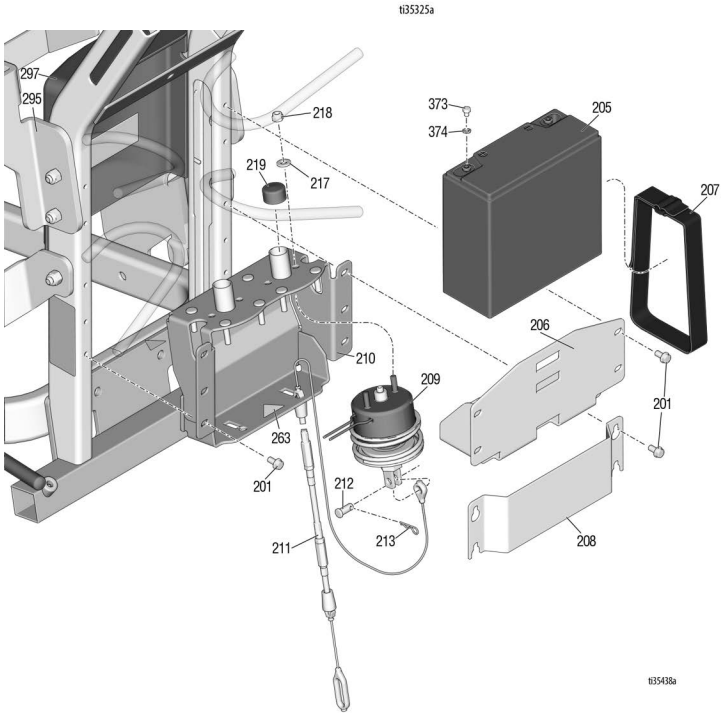

部品リスト - ハンドル / コントロール類

参照番号	部品	説明	個数
40	24Y665	フレーム、直立ハンドル、塗装	1
48	17J125	ブラケット、スライド	2
50	17J136	ネジ、六角、フランジヘッド	8
104	17J120	調整、コントロール	1
105	114659	グリップ、ハンドル	2
106	237686	ワイヤ、接地、アセンブリー	1
107	107257	ネジ、ネジ山形成	1
109	17J123	調整、カバー	1
112	102040	ナット、ロック、六角	4
113	17V517	カバー、制御、USB、塗料	1
114	128978	ネジ、機械式、スロット六角ワッシャヘッド	12
129	189919	キット、ブランク、ラベル	1
146	120151	プラグ、チューブ	2
147	17J134	コントロール、スロットル	1
148	25N791	ボックス、コントロールアセンブリ (149 を含む)	1
149	17H701	グロメット、卵型	1
149	16W408	ノブ、t- ハンドル、1/4-20 スレッドスタッド	2
166	17V520	ラベル、USB	1
169	17J617	ワイヤ、ハーネス	1
201	107257	ネジ、ネジ山形成	10
205	24X370	バッテリー、22 AH、密封 (373、374 を含む)	1
206	17H644	シェルフ、バッテリー	1
207	126949	ストラップ、バッテリー	1
208	17H650	カバー、ソレノイド、自動	1
209	25A486	ソレノイド、モジュール	1
210	24Y777	ブラケット、ソレノイド	1
211	24A487	ケーブル、ガン、ソレノイド、自動 (151、212、213 を含む)	1
212	128711	ピン、U 字形金具、5/16	1
213	15R598	クリップ、コッター、ヘアピン	1
217	110755	ワッシャー、プレーン	2
218	121114	ナット、六角、セルフロック	2
219	128712	キャップ、ダストカバー	2
233	101962	ネジ、セット、sch	2
234	25A255	シャフト、柔軟	1
263▲	15H108	ラベル、安全、警告、ピンチ	1
268	17H698	ブッシング、圧力コントロール、マウント	1
269	119775	ナット、パネル	1
270	115999	リング、リテーナー	1
272	16Y408	ノブ、圧力コントロール	1
273	15A464	ラベル、コントロール	1
290	128856	クランプ	2
291	114687	クリップ、保持	2
294	115483	ナット、ロック	2
295	17K378	ラベル、ブランド、LLV、バッテリーカバー	1
296	17K379	ラベル、ブランド、コンソール、シュラウド	1
297	17K377	カバー、バッテリ、塗装済み	1
298▲	16W503	ラベル、安全、接地	1
310	17K397	ラベル、注意、電気使用	1
311▲	17K396	ラベル、安全	1
373	128131	ネジ、キャップ、六角ヘッド	2
374	111307	ワッシャー、外部ロック	2
380▲	189930	ラベル、警告	1
392	172084	ボード、アセンブリ (166, 393, 394 を含む)	1
393	17V519	ねじ、パンヘッド	2
394	131718	カバー、ダスト、USB	2
403	128855	スイッチ、ロッカー	1
404	17J126	ブラケット、シュラウド	1
405	17J128	ブラケット、スイッチ	1
407	120593	ネジ、機械、トルックスパンヘッド	4
410	109466	ナット、ロック、六角	2
412	17J456	ラベル、コントロール	1
434	15K162	ブロック	1
435	17J236	スイッチ、プッシュボタン	1

▲ 交換用の安全ラベル、タグ、カードについては無償にて提供いたします。

部品図 - フィルタ A & B

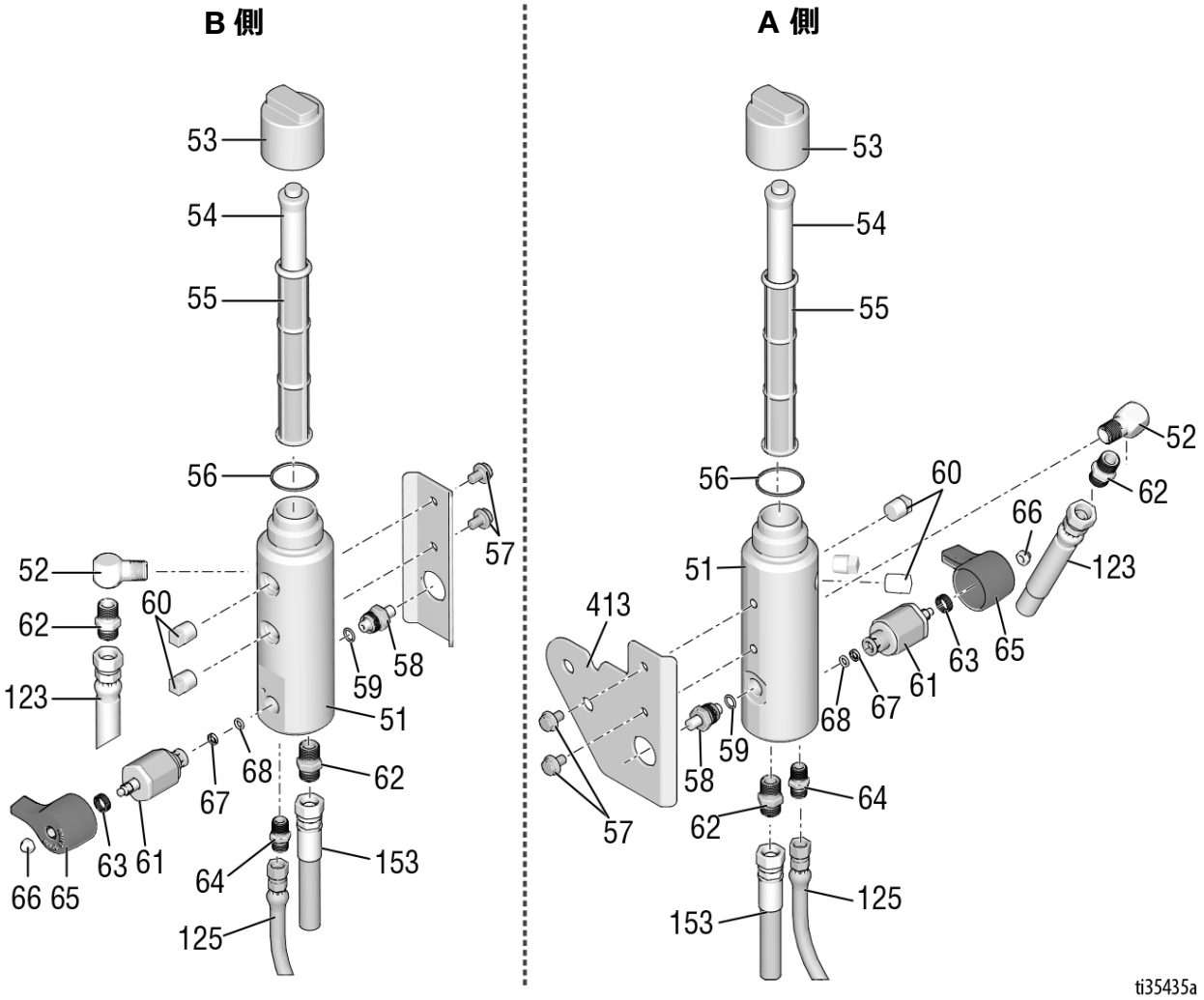
B 側
A 側
53
54
55
56
52
62
123
60
57
58
59
51
68
67
61
63
66
65
64
153
125
413
ti35435a

部品リスト - フィルタ A & B

参照番号	部品	説明	個数
51	17K166	マニホールド、フィルター	2
52	196179	金具、エルボー、ストリート	1
53	15C765	キャップ、フィルター	2
54	15C766	チューブ、拡散	2
55	24V455	流体フィルター	2
56	117285	パッキン、O リング	2
57	111801	ネジ、キャップ、六角ヘッド	4
58	248024	トランスデューサ , 圧力調整	2
59	111457	パッキン、O リング	2
60	15G331	プラグ、パイプ	4
61	287879	バルブ、ドレイン、アセンブリー	2
62	196178	アダプター、ニップル	2
63	114708	スプリング、圧縮	2
64	196181	取り付け金具、ニップル	2
65	15G563	ハンドル , バルブ	2
66	116424	ナット、キャップ	2
67	193709	シート、バルブ	2
68	193710	シール、シート、バルブ	2
123	191239	ホース、連結、3/8″ x 11′10″	2
125	24V064	ホース、吸引 / 排出	2
153	245226	ホース、連結、3/8 x 3′	1
413	17Y104	ブラケット、マニホールド	1

部品図 - 液体ポンプ A & B

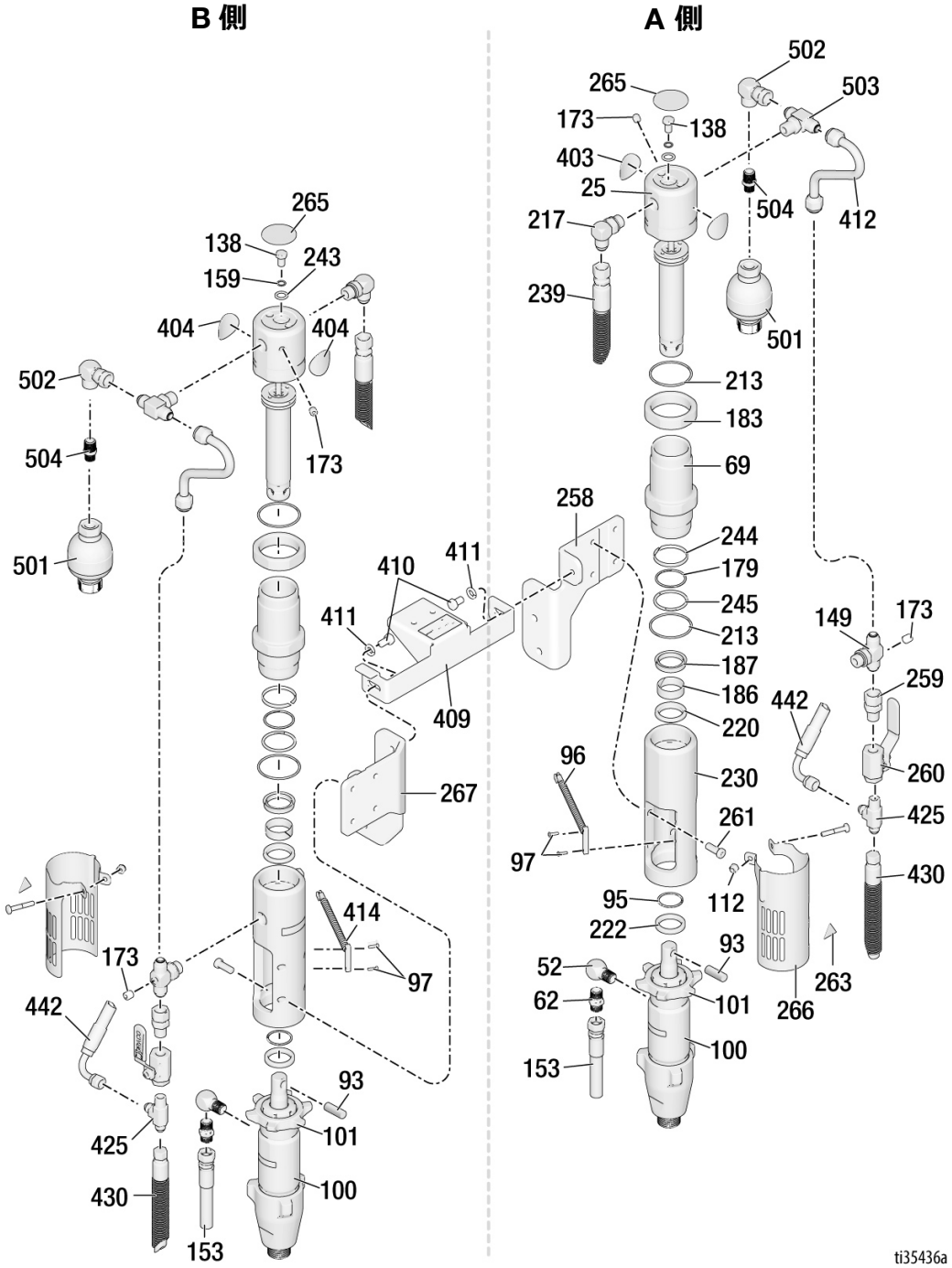
B 側
A 側
265
138
243
159
404
404
502
504
173
501
410
411
411
409
267
414
97
173
442
425
430
153
93
101
100
502
265
503
173
138
403
25
504
412
217
239
501
213
183
69
258
244
179
245
213
187
186
220
149
173
259
442
260
96
230
425
97
261
112
430
95
222
93
52
62
101
263
266
153
100
ti35436a

部品リスト - 液体ポンプ A と B

参照番号	部品	説明	個数
25	288754	キット、修理、トリップロッド / ピストン	1
52	196179	取り付け金具、L 字曲り、ストリート	2
62	196178	アダプター、ニップル	2
69	246176	キット、修理、スリーブ、シリンダ	1
93	197443	ピン、ポンプ	1
95	116551	リング、リテーナー	1
96	119720	スイッチ、リード、コネクタ	1
97	114528	ネジ、機械式、フィリップス、pnhd	2
100	277068	ポンプ、置換	1
101	193394	ナット、保持	1
112	102040	ナット、ロック、六角	2
138*	106276	ネジ、キャップ、六角ヘッド	1
149	119841	フィッティング、ティー、ブラント、標準スレッド	1
159*	155685	パッキン、O リング	1
153	245226	ホース、連結、3/8 x 3′	1
173	100139	プラグ、パイプ	1
179*‡	108014	パッキン、O リング	1
183	15A726	ナット、ジャム	1
186*	112342	ベアリング、ロッド	2
187‡	112561	パッキン、ブロック	1
213*‡	117283	パッキン、O リング	2
217	117607	フィッティング、エルボー、標準スレッド	2
220*‡	117739	ワイパー、ロッド	1
222	287186	キット、修理、マグネット	1
230	15A728	マニフォールド、アダプター	1
243*	178179	ワッシャー、シール	1
239	287176	キット、修理、ホース	2
244*‡	178207	ベアリング、ピストン	1
245*‡	178226	シール、ピストン	1
258	17Y049	ブラケット、マウント、ポンプ、左	1
259	117328	金具、ニップル、ストレート	1
260	117441	バルブ、ボール	1
261	107210	ネジ	4
263*▲	15H108	ラベル、警告、ピンチポイント	2
265▲	15B063	ラベル、安全、警告、高温表面	1
266	24X474	カバー、アセンブリ、ポンプロッド	1
267	17Y047	ブラケット、マウント、ポンプ、右	1
403	17Y328	ラベル , “A”	1
404	17Y329	ラベル、“B”	1
410	100133	ワッシャ、ロック 3/8	2
411	100575	ネジ、キャップ、六角	2
412	15F519	チューブ、油圧、供給	1
414	131774	スイッチ、リード	1
425	131817	取り付け金具、ティー	2
430	17Y306	ホース、油圧、供給	2
442	15G784	ホース、連結	2
501	131814	アキュムレータ、ダイヤフラム	2
502	115829	アダプタ、スイベル、90°	2
503	113584	ティー、ブランチ	2
504	131815	アダプタ、ストレート	2

* トリップロッド / ピストン / キャップ修理キット *288754* に付属

‡ 油圧シール修理キット *246174* に付属

▲ 交換用の安全ラベル、タグ、カードについては無償にて提供いたします。

部品図 - エンジン & コンプレッサ

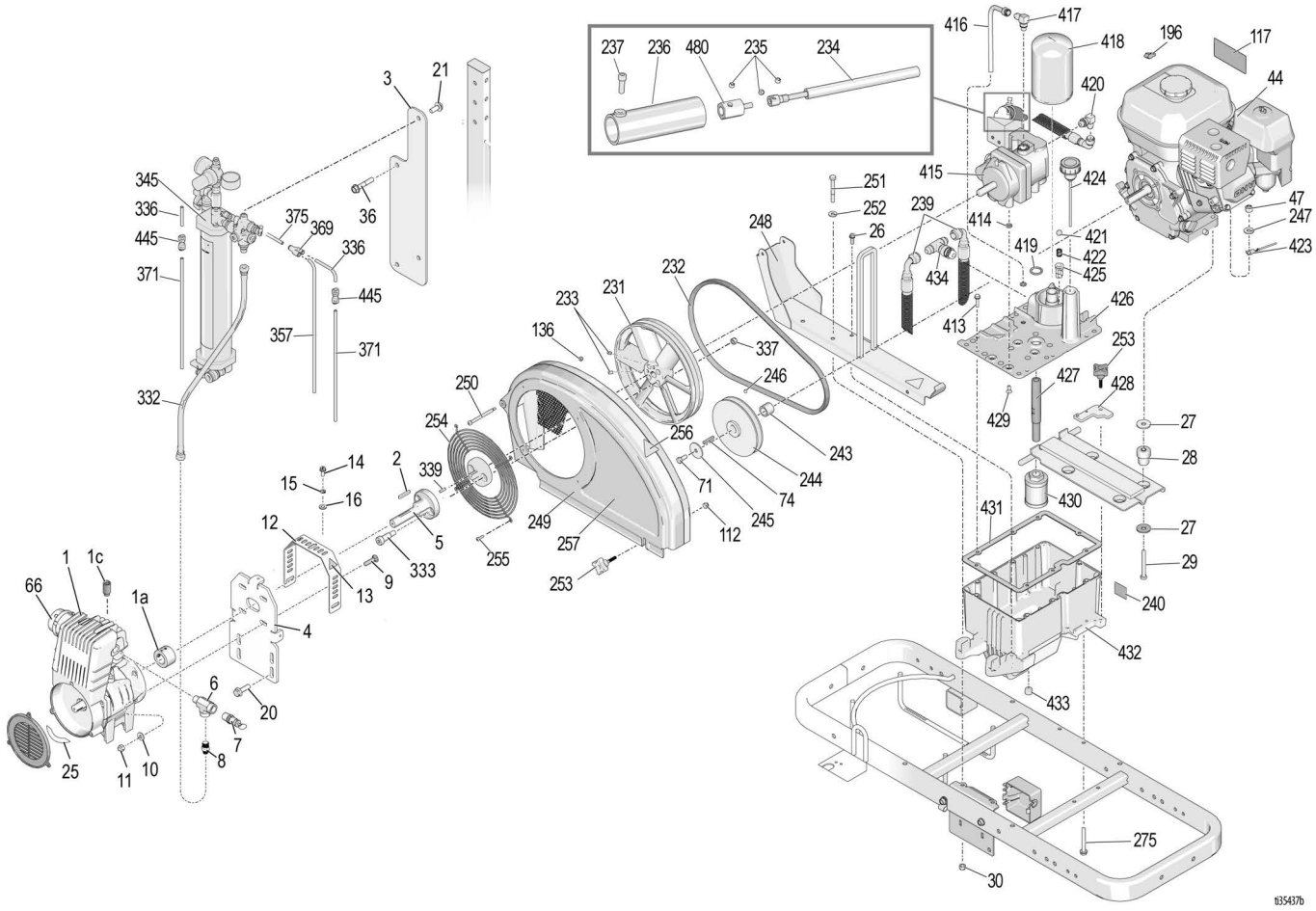

部品リスト - エンジン & コンプレッサ

参照番号	部品	説明	数量
1	25R108	コンプレッサ、オイル	1
1a †	19B286	キット、カラー、シャフト、*1b*、*1d*、*1e*、*23* を含む	1
1b◆	25R109	カラー、軸	1
1c †	25R114	ブレザー、オイル	1
1d◆	25R110	セットネジ、M5x8	1
1e◆	25R111	セットネジ、M8x10	2
2	25P605	キー、四角、3/16 X 1.34	1
3	25P599	ブラケット、エアタンク	1
4	25P600	ブラケット、直線コンプレッサー	1
5	25P602	カプラー、マウンティングプレート	1
6	124490	取り付け金具、ティー、ストリート	1
7	113769	バルブ、安全	1
8	164672	アダプタ	1
9	17N821	ボルト、キャリッジ	4
10	100527	ワッシャ、フラット	4
11	111040	ナット、ロック、挿入、nylock、5/16	4
12	25P598	ガード、コンプレッサー	1
13▲	15H108	ラベル、安全、警告、ピンチ	2
14	108296	ねじ、機械式、六角ワッシャーヘッド	3
15	100016	ワッシャ、ロック	3
16	110755	ワッシャー、フィット、1/4 インチ	3
20	111193	ネジ、キャップフランジヘッド	4
21	111192	ネジ、キャップフランジヘッド	2
25	25R330	ガスケット、接着剤、コンプレッサー	1
26	260212	ネジ、六角、ワッシャヘッド、ネジ山形成	2
27	108851	ワッシャー、プレーン	8
28	15E888	ダンプナー、モーターマウント	4
29	113664	ネジ、キャップ、六角ヘッド	4
30	111040	ナット、ロック、挿入、nylock、5/16	2
31	111194	ネジ、キャップ、フランジヘッド	2
36	111194	ネジ、キャップフランジヘッド	2
44	116080	エンジン	1
	25P296	エンジン、ガス、6.5HP、Honda、中国	1
47	110838	ナット、ロック	4
66 †	25R115	フィルター、エアコンプレッサー	1
71	108842	ネジ、キャップ、六角ヘッド	1
74	117632	キー、スクエア、3/16x1.25	1
112	102040	ナット、ロック、六角	1
117▲	194126	ラベル、警告	1
136	116969	ナット、ロック	2
196	114956	端子、ワイヤタップ、絶縁	1
231	16U205	プーリー、ファン	1
232	119433	ベルト	1
233	120087	ネジ、セット、1/4 X 1/2	2
234	25A255	シャフト、柔軟、油圧コントロール	1
235	112303	ネジ、セット、ソケット、パッチ	3
236	15C958	ガード、圧力コントロール	1
237	112166	ネジ、キャップ、sch	7
239	15C364	ホース、油圧、還流	2
240	15K440	ラベル、ブランド、GH EH 冷却	1
243	15B314	スリーブ、モーターシャフト	1
244	15E758	歯車、5.50 インチ	1
245	112717	ワッシャ	1
246	100002	ネジ、セット、sch	1
247	100023	ワッシャ、平	4
248	288261	レール、ベルトガード、アセンブリ	1
249	288734	ガード、ベルト (136、250、254、255 を含む)	1
250	119434	ネジ、ショルダー、ソケットヘッド	1
251	802277	ネジ、機械式	2
252	100527	ワッシャー、プレーン	2
253	15D862	ナット、手動	2
254	117284	グリル、ファン、ガード	1
255	115477	ネジ、機械、トルックスパンヘッド	4
256▲	16M768	ラベル、警告、iso、ピンチハザード	2
257	17H689	ラベル、ブランド、LLV200HS、シュラウド	1
275	120981	ネジ、機械式、六角ワッシャーヘッド	2
332	16T939	ホース、連結	1
333	126833	ネジ、ショルダー、ソケットヘッド	2
336	16U273	ホース、気圧式	3
337	112958	ナット、六角、フランジ付き、3/8-16	2
339	120376	キー、四角 0.188	1
345	17Y644	タンク、圧力、MMA	1
357	16U274	ホース、気圧式	1
369	115287	取り付け金具、Y チューブ	1
371	17C065	チューブ、エア、1/4 外径	3
375	190010	チューブ	2
445	16F366	取り付け金具、1/4 ptc から 1/4 ptc、FDA	2
413	119426	ネジ、機械式、六角ワッシャーヘッド	8
414	107188	パッキン、O リング	4
415	287179	キット、修理、ポンプ (235、414、419、429、480 を含む)	1
416	246167	キット、修理、ケースドレイン	1
417	110792	金具、エルボー、オス、90°	1
418	246173	キット、修理、オイルフィルタ	1
419	156401	パッキン、O リング	1
420	116829	フィッティング、エルボ、油圧	1
421	100084	ボール、メタリック	1
422	116967	スプリング、圧縮	1
423	240997	コンダクター、接地	1
424	120726	キャップ、ブレザー、フィルター	1
425	198841	リテーナ —、ボール、圧力バイパス	1
426	15M057	カバー、リザーバ、200HS	1
427	15E587	チューブ、吸入	1
428	15E476	バラケット、リテーナ —、モーター	1
429	117471	ネジ、機械式、六角フラットヘッド	4
430	116919	フィルタ、スクリーン、吸引	1
431	120604	ガスケット、リザーバー	1
432	15J513	タンク、リザーバー	1
433	101754	プラグ、パイプ、3/8 nptf	1
434	126061	取り付け金具、#8 JIC ティー、スイベル	1
445	16F366	取り付け金具、1/4 ptc から 1/4 ptc	2

▲ 交換用の安全ラベル、タグ、カードについては無償にて提供いたします。
* セット *16R963* に含まれます
◆ セット *19B286* に含まれる部品
† セット *25R108* に含まれる部品

部品図 - EZ アライン™ スイベルホイール

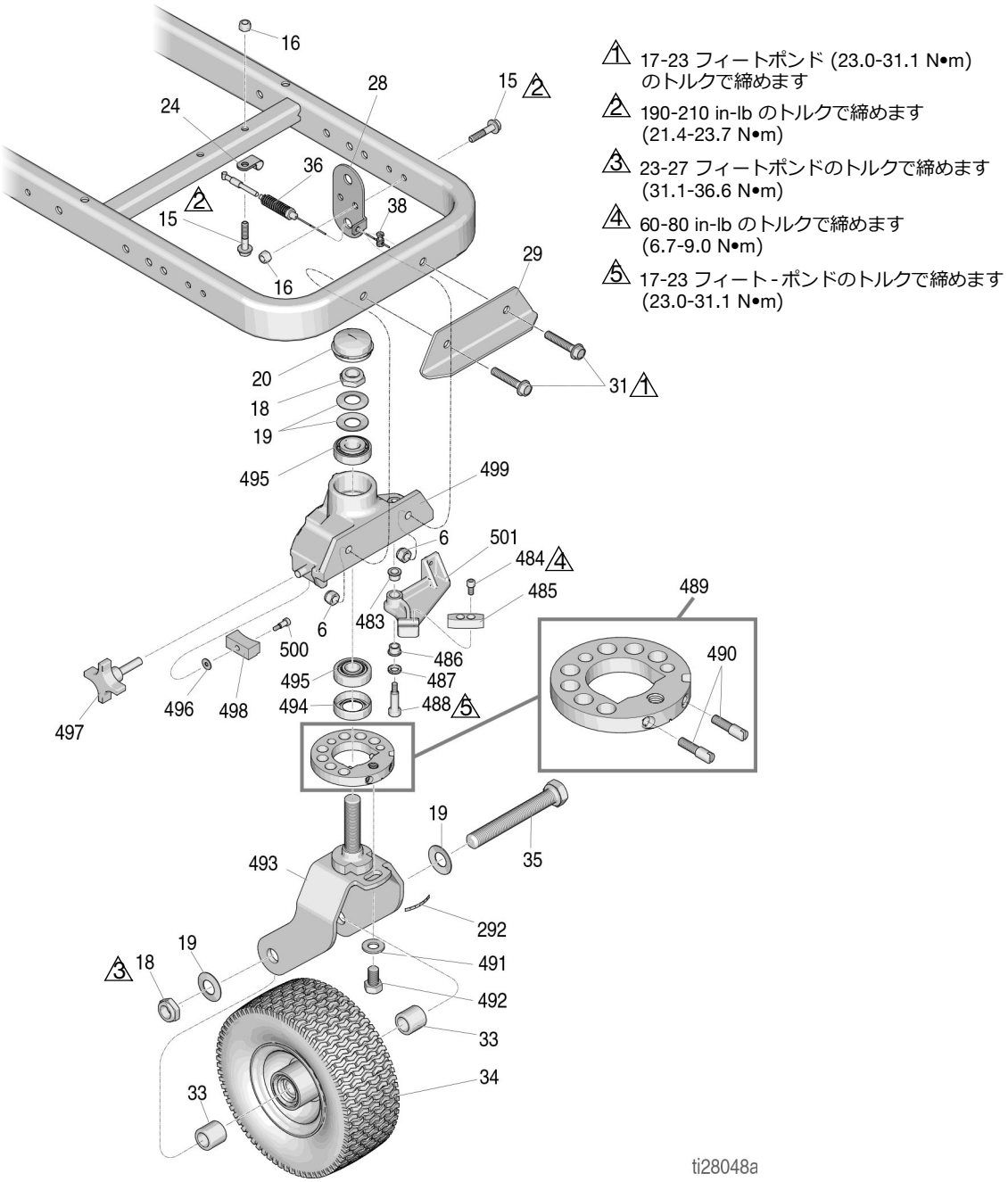

部品リスト - EZ アラインスイベルホイール

参照番号	部品	説明	個数
6	101566	ナット、ロック	2
15	112960	ネジ、キャップ、フランジヘッド	3
16	111040	ナット、ロック、インサート、ナイロン、5/16	3
18*‡	112405	ナット、ロック	2
19*‡	112825	ワッシャ	4
20*‡	114648	キャップ、ダスト	1
24	108868	クランプ、ワイヤー	1
28‡	15F910	ブラケット、ケーブル	1
29	240991	ブラケット、キャスター、前	1
31	114982	ネジ、キャップ、フランジヘッド	2
33*‡	193658	スペーサー、シール	2
34*	114549	ホイール、空気式	1
35*	113471	ネジ、キャップ、六角ヘッド	1
36‡	241445	ケーブル	1
38‡	114802	ストップ、配線	1
292*‡	17H489	ラベル、ディスク調整	1
483*‡	114548	ベアリング、ブロンズ	2
484*‡	110754	ネジ、キャップ、sch	2
485*‡	193662	ストップ、ウェッジ	1
487*‡	15J603	スペーサー、丸形	1
488*‡	120476	ボルト、ショルダー	1
489*‡	17H486	ディスク、調整装置、アセンブリ	1
490*‡	17G762	ネジ、ディスク調整器	1
491*‡	113962	ワッシャ	1
492*	114681	ネジ、キャップ、六角ヘッド	1
493*‡	17H485	フォーク	1
494*‡	113484	シール、グリース	1
495*‡	113485	ベアリング、カップ / コーン	2
496*‡	112776	ワッシャ、プレーン	1
497*‡	181818	ノブ、プロング	1
498*‡	193661	ツメ	1
499*‡	15G952	キャスター	1
500*‡	108483	ネジ、ショルダー	1

* スイベルホイール修理キット *240719* に付属

‡ スイベルホイール修理キット *241105* に付属

部品図 - 圧力タンク

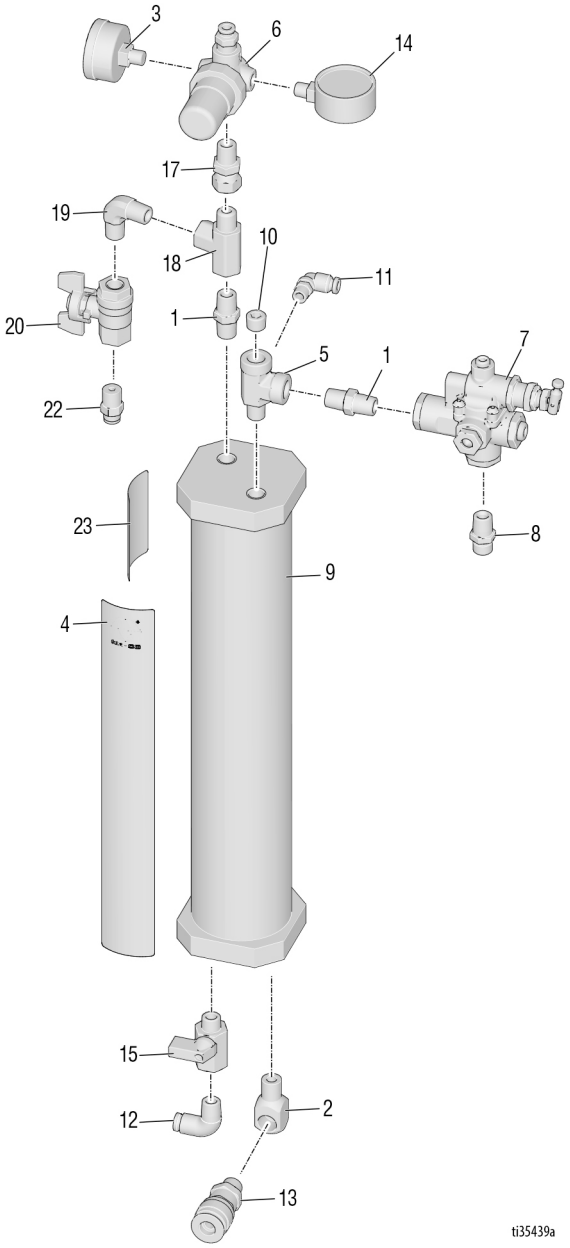

部品リスト - 圧力タンク

参照番号	部品	説明	数量
1	156971	取付金具、ニップル、短	2
2	187357	L 字曲り、ストリート	1
3	16W088	ゲージ、空気圧	1
4	194666	ラベル、LineLazer、EZ ビードシステム	1
5	17C463	取り付け金具、ティー、ストリート	1
6	16U375	レギュレータ	1
7	126804	レギュレーター、アンローダー	1
8	162453	FITTING, 1/4 npsm x 1/4 npt	1
9	16U174	タンク、圧力	1
10	101971	プラグ、パイプ	1
11	118486	取り付け金具、エルボー、プッシュ	1
12	113321	取り付け金具、エルボー、チューブ	1
13	116720	カプラー、クイックディスコネクト	1
14	104655	ゲージ、プレスエア	1
15	15B565	バルブ、ボール	1
16	070408	シーラント、パイプ、sst	1
17	156823	金具、ユニオン、スイベル	1
18	116504	金具、チーズ、ラン	1
19	110249	アダプター、雄エルボー、90°	1
20	122946	バルブ、遮断	1
21	101566	ナット、ロック（表示なし）	2
22	128637	金具、ptc、ストレート、1/4	1
23	17Y520	ラベル、取扱説明書、バルブ位置	1

ガンアクセサリー

ステンレススチールサイドシールキット

キットには各ステンレススチール・シール用の o- リングが含まれます。

キット部品番号	説明	1 キットあたりのシール数
246348	シールキット , SST	2
277299	シールキット , SST	50

ポリカーボ合金サイドシールキット

キットには各 Polycarballoy シール用の o- リングが含まれます オプションの高耐磨耗、非金属 ポリカーボ合金のシールは代用液体用です。

キット部品番号	説明	1 キットあたりのシール数
249990	シールキット、ポリカーボ合金	2
277298	シールキット、ポリカーボ合金	50

ガンカバー

244914 カバー

スプレー中にガンを汚れから保護します 10 個入り。

ガン再組み立て用の潤滑油

248279、113 g (4 オンス) [10]

高い粘着力、耐水性のリチウムベースの潤滑油 SDS シートは www.graco.com からご入手頂けます。

ガン遮断用のグリースカートリッジ

248280 カートリッジ、85 g (3 オンス) [10]

特別に開発された低粘度グリースでは潤滑油がガン流路をスムーズに流れ、2 つのコンポーネントの硬化を防ぎ、液体流路を清浄に保ちます。31 ページを参照してください。

洗浄マニホールド

15B817 マニホールドブロック

76 ページの参照番号 52 を参照のこと。

溶剤洗浄容器キット

248139、0.95 リットル (1 クオート) 溶剤カップ

15B817 洗浄マニホルドを併用し、ガンを溶剤で洗浄します リモート洗浄向け携帯用容器。説明書 309963 を参照してください。

TI4165a

溶剤洗浄缶キット

248229 5.0 ガロン (19 リットル) 缶

個別の A と B シャットオフバルブ付きの洗浄マニホールド、およびエアレギュレータが付属しています。説明書 309963 を参照してください。

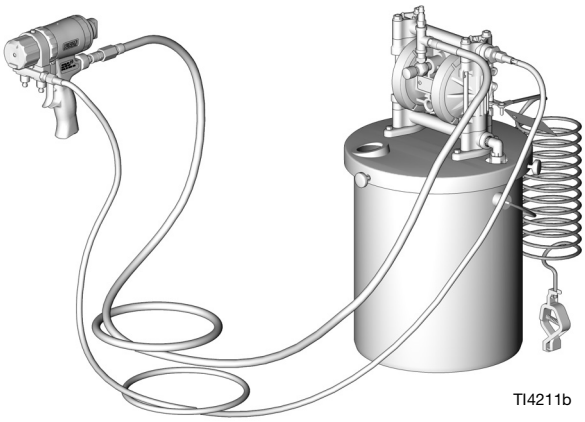

TI4211b

ガンクリーニングキット

15D546

キットにはガンを清掃する 11 種類の工具とブラシが同梱されています。

チェックバルブフィルタスクリーンキット

各キットには 10 個のフィルタスクリーンが含まれています。

ガンは 80 メッシュフィルタスクリーン同梱で出荷されます。

部品	説明
246357	40 mesh (0.015 インチ、375 ミクロン)

ドリルビットキット

119386

キットには、#61 ～ #80 のサイズの清掃ドリルビットが 20 個含まれています

ハンドル洗浄ドリルキット

248969

キットには、超長型ドリルビット 5 個がすべて付属しています。これはエアパージガンハンドル内のエア流路の清掃に必要です。

許容されるカートリッジ保管液

保管液	部品
TSL	206994, 206995, 206996
ISO ポンプオイル	217374, 218656

カートリッジキット

部品	説明	個数
25V433	キット、Fusion PC、カートリッジ、1 パック	1
25V432	キット、Fusion PC、カートリッジ、4 パック	4

Fusion PC カートリッジ工具

25P660

キットには交換用ネジジャッキ、グリース工具、およびディバイダー工具が含まれ、カートリッジの取り外しおよびトラブルシューティングを容易にします。

MMA 静的ミキサー

25U454

追加の材料混合が必要な寒冷用途向けの Fusion ガンアタッチメント。

部品	説明
25U449	アダプター、MMA、静的ミキサー
25U450	アダプター、先端ガード、MMA、静的
17L856	シール、O リング
25U452	キット、エレメントミキサー、12 個入りパック
25U729	容器、洗浄

配線図

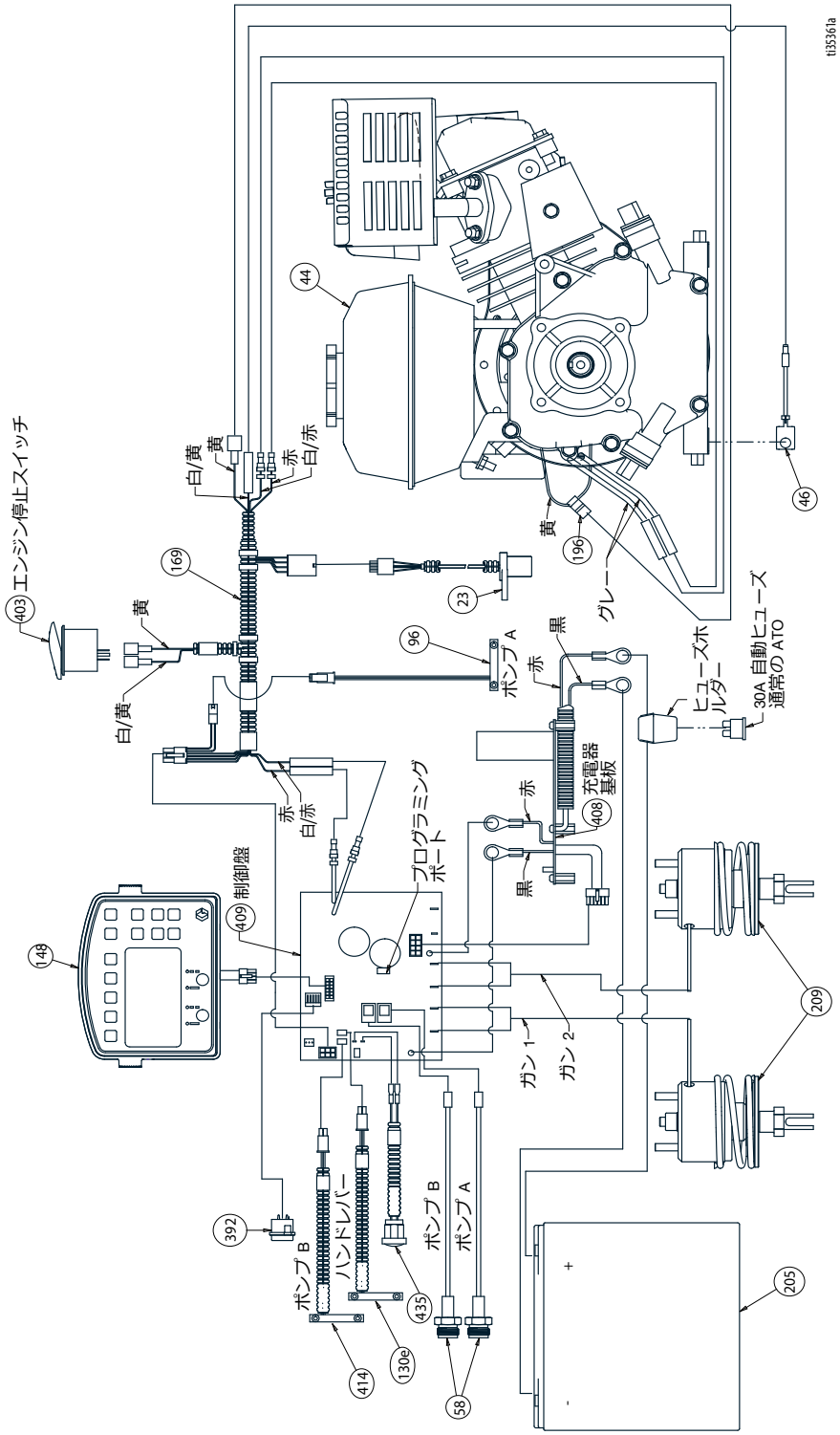
ti3536 1a
エンジン停止スイッチ
403
白/黄
黄
169
44
白/黄
黄
赤
白/赤
23
96
ポンプ A
黄
196
グレー
46
黒
赤
ヒューズホルダー
ヒューズホ
30A 自動ヒューズ
通常の ATO
充電器基板
408
赤
黒
プログラミングポート
制御盤
409
148
赤
白/赤
209
ガン 1
ガン 2
392
ポンプ B
ハンドレバー
ポンプ B
ポンプ A
435
130e
414
58
205
+
-

世界のシンボルキー

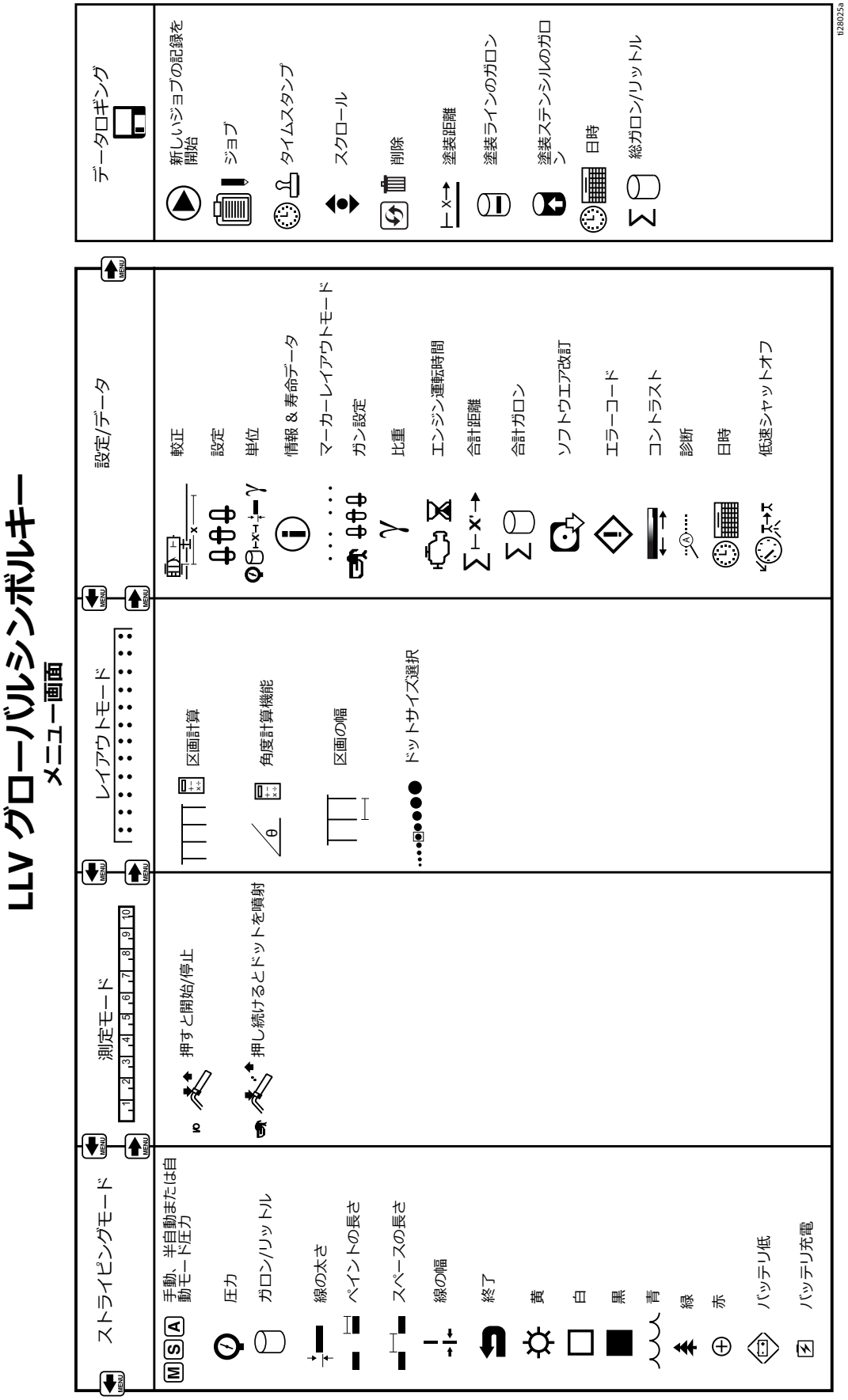
LLV グローバルシンボルキー
メニュー画面
ストライピングモード
手動、半自動または自動モード圧力
圧力
ガロン/リットル
線の太さ
ペイントの長さ
スペースの長さ
線の幅
終了
黄
白
黒
青
緑
赤
バッテリ低
バッテリ充電
測定モード
1 2 3 4 5 6 7 8 9 10
押すと開始/停止
押し続けるとドットを噴射
レイアウトモード
区画計算
角度計算機能
区画の幅
ドットサイズ選択
設定/データ
較正
設定
単位
情報 & 寿命データ
マーカーレイアウトモード
ガン設定
比重
エンジン運転時間
合計距離
合計ガロン
ソフトウエア改訂
エラーコード
コントラスト
診断
日時
低速シャットオフ
データロギング
新しいジョブの記録を開始
ジョブ
タイムスタンプ
スクロール
削除
塗装距離
塗装ラインのガロン
塗装ステンシルのガロン
日時
総ガロン/リットル
MENU
t28025a

技術仕様

LineLazer V 200MMA (モデル 17Y234、18B025、17Y513、17Y233、17Y514)		
	米国	**メートル法**
寸法		
長さ (ハンドルバーが下位置の状態)	包装なし - 44.5 インチ 包装あり - 52.5 インチ	包装なし - 113.03 cm 包装あり - 133.35 cm
幅	包装なし - 34.25 インチ 包装あり - 37.0 インチ	包装なし - 87.0 cm 包装あり - 93.98 cm
長さ	包装なし - 68.75 インチ 包装あり - 73.5 インチ	包装なし - 174.63 cm 包装あり - 186.69 cm
重量 (塗料を含まない)	包装なし - 554 ポンド 包装あり - 621 ポンド	包装なし - 251 kg 包装あり - 282 kg
ノイズ (dBa)		
ISO 9614 準拠の騒音出力：	99.0	
音圧、ISO 9614 に従う：	85.5	
振動 (平方メートル / 秒 ^{2}) (毎日 8 時間の暴露量)		
ハンドアーム (ISO 5349 準拠)	左側 1.71 右側 2.23	
全体 (ISO 2631 準拠)	0.4	
電力定格 (馬力)		
SAE J1349 準拠の電力定格 (馬力)	6.5 馬力 @ 3600 rpm	4.84 kW @ 3600 rpm
最高駆出量	2.15 gpm	8.14 lpm
最大チップサイズ 1 ガン 2 ガン	 .047 .035	
インレット塗料ストレーナ	16 メッシュ	1190 ミクロン
アウトレット塗料ストレーナ	40 メッシュ	297 ミクロン
ポンプインレットサイズ	25 mm (1 インチ) NSPM (m)	
ポンプアウトレットサイズ	3/8 NPT (f)	
最高使用圧力	3300 psi	228 bar, 22.8 MPa
最大使用液圧	3300 psi	228 bar, 22.8 MPa
最大フリーフロー排出量	2.15 gpm	8.14 lpm
回転 / ガロン (リットル)	62 cpg	16.4 cpl
油圧リザーバー容量	1.25 ガロン	4.73 リットル
油圧	1825 psi	124 bar
電気容量	84 W@ 3600 rpm	
バッテリ	12V、22Ah、鉛蓄電池、ディープサイクル	
接液部部品		
PTFE、ナイロン、ポリウレタン、V-Max、UHMWPE、フルオロエラストマー、アセタール、皮、タングステンカーバイド、ステンレス鋼、クロムめっき、ニッケルめっき炭素鋼、セラミック		

技術仕様 - ガン

Fusion MMA PC スプレーガン		
	米国	**メートル法**
最高液体使用圧力	3500 psi	24.5 MPa、245 bar
最小エアインレット圧力	80 psi	0.56 MPa、5.6 bar
最高エアインレット圧力	130 psi	0.9 MPa、9 bar
最高液体温度	200° F	94° C
エアインレットサイズ	1/4 プッシュして接続	
A コンポーネントインレットサイズ (口径)	1/4 NPT	
B コンポーネントインレットサイズ (口径)	1/4 NPT	
寸法	7.5 x 8.1 x 3.3 インチ	191 x 206 x 84 mm
重量	2.5 lb	1.1 kg
接液部部品		
ガン	アルミニウム、ステンレス鋼、クローム、炭素鋼 薬品耐性 O リング	
カートリッジのエア／グリースポート	ステンレス鋼、アルミニウム、アルマイト処理されたアルミニウム、薬品体制のない O リング、ナイロン	
カートリッジ硫体ポート	ステンレス鋼、薬品耐性 O リング、アルマイト処理されたアルミニウム、アルミニウム、Polycarballoy、ナイロン	
ノイズ		
最大音圧	100 psi (0.7 MPa、7 bar) において　AR5252　を使用して 81.1 dB(A)	
最大音響出力	100 psi (0.7 MPa、7 bar) において　AR5252　を使用して 91.0 dB(A)	
ISO-9416-2 に準拠した音響出力測定。		
注		
すべての商標または登録商標は、各所有者の財産です。		

保存期間	部品 / コンポーネンツが保存保守スケジュールとマニュアルに記載された保存手順に従い交換されている限り未定
保存保守	5 年ごとにレザーパッキンと圧力制御装置を交換
寿命	寿命は、使用、噴霧材、保存方法および保守に応じて変わります。最低寿命は 25 年です。
寿命サービス保守	5 年ごと、または使用状況に応じて 5 年に達する前に、レザーパッキンと圧力制御装置を交換
耐用年数終了後の廃棄	スプレーヤーが使用できない状態となったら、使用を止め取り外す必要があります。個々のパーツは、素材別に分別し、特性別に廃棄する必要があります。主要な建設素材は、建設素材セクションに記載されています。電気コンポーネンツは RoHS を遵守しています。そのため、特性に応じて廃棄する必要があります。

Graco 日付コード / シリアルコード	月 (頭文字)	年 (2 番目および 3 番目の文字)	シリーズ (4 番目の文字)	部品番号 (5 番目 ～ 10 番目の文字)	シリーズ (11 番目 ～ 16 番目の文字)
例　日付コード : A16A	A = 1 月	16 = 2016	A = シリアル管理番号		
例　シリアルコード: L16A232749000102	L = 12 月	16 = 2016	A = シリアル管理番号	英数字 6 桁のパーツ番号	6 桁の連続シリアル番号

California Proposition 65

カリフォルニア州居住者

⚠ **警告** 発がんおよび生殖への悪影響 – www.P65warnings.ca.gov.

Graco 標準保証

Graco は、直接お買い上げいただいたお客様のご使用に対し、販売日時から、本ドキュメントに記載された、Graco が製造し、かつ Graco の社名を付した全ての装置の材質および仕上がりに欠陥がないことを保証します。Graco 社により公表された特殊的、拡張的または制限的保証を除き、販売日時から起算して 12 か月間、Graco 社により欠陥があると判断された装置の部品を修理、交換いたします。本保証は、Graco の明示の推奨に従って、装置が設置、操作、および保守されている場合にのみ有効です。

誤った設置、誤用、摩擦、腐食、不十分または不適切なメンテナンス、過失、事故、改ざん、または Graco 製でない構成部品の代用が原因で発生した一般的な摩耗、あるいは誤動作、損傷、摩耗については、本保証の範囲外であり、Graco は一切責任を負わないものとします。また、Graco の装置と Graco によって提供されていない機構、アクセサリー、装置、または材料の不適合、あるいは Graco によって提供されていない機構、アクセサリー、装置、または材料の不適切な設計、製造、取り付け、操作またはメンテナンスが原因で発生した誤動作、損傷、または摩耗については、Graco は一切責任を負わないものとします。

本品質保証は、Graco 販売代理店に、主張された欠陥を確認するために、欠陥があると主張された装置が前払いで返却された時点で、条件が適用されます。主張された欠陥が確認された場合、Graco は全ての欠陥部品を無料で修理または交換します。装置は、輸送料前払いで、直接お買い上げいただけたお客様に返却されます。装置の検査により材料または仕上がりの欠陥が明らかにならなかった場合は、修理は妥当な料金で行われます。料金には部品、労働、および輸送の費用が含まれる可能性があります。

本保証は唯一のものであり、明示的、黙示的を問わず、商品性の保証、または特定用途への適合性の保証など、その他の保証に代わるものです。

保証違反の場合の Graco のあらゆる義務およびお客様の救済に関しては、上記規定の通りです。購入者は、他の補償（利益の損失、売上の損失、人身傷害、または器物破損による偶発的または結果的な損害、または他のいかなる偶発的または結果的な損失を含むがこれに限定されるものではない）は得られないものであることに同意します。保証違反に関連するいかなる行為も、販売日から起算して 2 年以内に提起する必要があります。

Graco 社によって販売されているが、製造されていないアクセサリー、装置、材料、または構成部品に関しては、Graco は保証を負わず、特定目的に対する商用性および適合性の全ての黙示保証は免責されるものとします。販売されているが Graco 社によって製造されていない製品 (電動モーター、スイッチ、ホースなど) がある場合、それらのメーカーの品質保証の対象となります。Graco 社は、これらの保証違反に関する何らかの主張を行う際は、合理的な支援を購入者に提供いたします。

いかなる場合でも、Graco は Graco 社の提供する装置または備品、性能、または製品の使用またはその他の販売される商品から生じる間接的、偶発的、特別、または結果的な損害について、契約違反、保証違反、Graco の過失、またはその他によるものを問わず、一切責任を負わないものとします。

Graco に関する情報

Graco 製品の最新情報については、www.graco.com にアクセスしてください。

特許情報については、www.graco.com/patents をご覧ください。

Graco 製品のご注文は、Graco 販売代理店にお問い合わせいただくか、1-800-690-2894 にお電話いただき、最寄りの販売代理店をご確認ください。

本文書に含まれる全ての文字および図、表等によるデータは、出版時に入手可能な最新の製品情報を反映しています。
Graco は、いかなる時点においても通知することなく変更を行う権利を留保します。

取扱説明書原文の翻訳。This manual contains Japanese. MM 3A9099

Graco 本社：Minneapolis
海外拠点：Belgium, China, Japan, Korea

GRACO INC. AND SUBSIDIARIES • P.O. BOX 1441 • MINNEAPOLIS MN 55440-1441 • USA
Copyright 2021, Graco Inc. すべての Graco 製造場所は ISO 9001 に登録されています。

www.graco.com
改訂 C、１２０２３