Instructions

Pistolet pulvérisateur Fusion® FX

3B0354G

FR

Pistolet pulvérisateur à purge pneumatique d'injection pour mélange, multicomposants, muni d'une cartouche à fluide FX ProConnect® pour la distribution de mousse et de polyrésine ininflammables. Réservé à un usage professionnel.

Système non homologué pour une utilisation en atmosphère explosive ou dans des endroits (classés) dangereux.

Modèle : Voir page 3

Pression de service fluide maximale 3 500 psi (24,5 MPa, 245 bar)
Température de fluide maximale 200 °F (94 °C)
Plage de pression d'entrée d'air 90-130 psi (0,56-0,9 MPa ; 5,6-9,0 bar)

Voir page 4 pour des informations sur les modèles.

Consignes de sécurité importantes

Avant d'utiliser cet équipement, prendre connaissance de tous les avertissements et instructions contenus dans ce manuel et dans les manuels afférents. Se familiariser avec les commandes et l'utilisation appropriées de l'équipement. Conserver ces instructions.

Informations médicales importantes

Lire la carte d'alerte médicale fournie avec le pistolet. Elle contient des informations destinées aux médecins concernant le traitement des blessures. Toujours la conserver sur vous lors de l'utilisation de l'équipement.

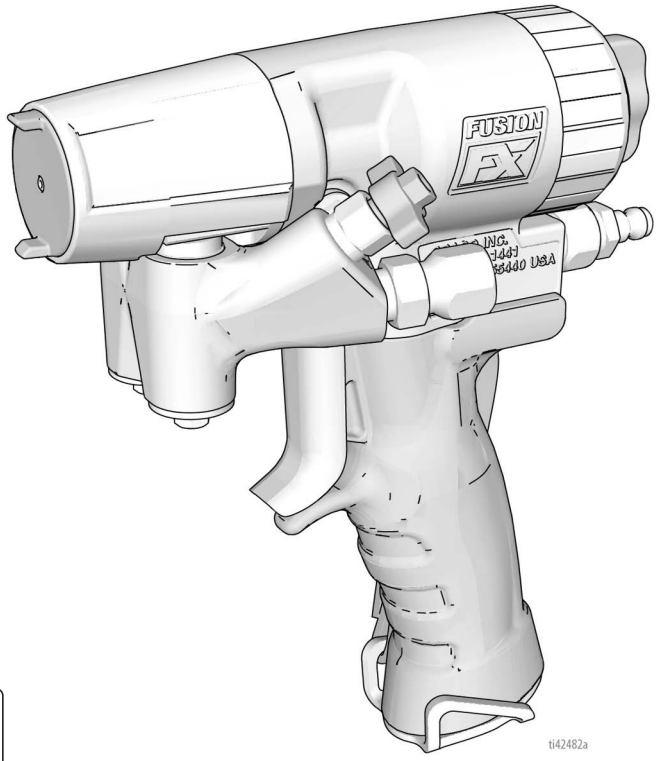

SERVICE to every customer, every time
Questions?
Des questions? ¿Tiene preguntas?
844-241-9499
www.graco.com/techsupport
GRACO

Table des matières

Manuels afférents 3
Modèles 3
Avertissements 4
Informations importantes concernant les isocyanates (ISO) 6
Conditions concernant les isocyanates 6
Inflammation spontanée du produit 7
Séparer les composants A et B 7
Sensibilité des isocyanates à l'humidité. 7
Résines de mousse avec agents gonflants 245 fa 8
Changement de produits 8
Principe de fonctionnement 9
Pistolet actionné (pulvérisation du fluide). 9
Pistolet non actionné (purge pneumatique) 9
Identification des composants. 10
Meilleures pratiques 11
Installation 12
Mise à la terre 12
Installation de la chambre de mélange. 12
Configuration 12
Configurations proposées en option 14
Fonctionnement. 16
Procédure de décompression 16
Verrouillage de sécurité du piston 17
Arrêter le pistolet en cas de chute de la pression pneumatique 17
Installation/Retrait de la cartouche de liquide ClearShot™ 18
Arrêt quotidien 19
Maintenance 20
Maintenance préventive 20
Nettoyage de la buse de la chambre de mélange 20
Retrait de la chambre de mélange 21
Nettoyage des orifices d'injection de la chambre de mélange 21
Retrait de la chambre de mélange plate. 21
Nettoyage de la chambre de mélange plate. 22
Orifice de purge de la chambre de mélange 22
Remplacement du joint de la chambre de mélange 22
Nettoyage du capuchon pneumatique. 23
Nettoyage du collecteur de fluide. 23
Retrait des clapets anti-retour du collecteur 23
Nettoyage des clapets anti-retour du collecteur 24
Remise à neuf des clapets anti-retour du collecteur 24
Retrait de la cartouche de fluide FX 24
Vérifier la position de l'étrier de la cartouche de fluide FX pour l'installation 25
Installation de la cartouche de fluide FX 26
Installation de la cartouche de fluide FX avec une position de l'étrier enfoncée. 26
Remplacement des vannes à clapet oscillant de la cartouche de fluide FX 27
Graissage de la cartouche de fluide FX 29
Rinçage du pistolet. 30
Remontage ou remplacement de la cartouche de fluide FX 31
Vérification de la cartouche de fluide FX 32
Essai de restriction de la cartouche de fluide FX 33
Stockage de la cartouche de fluide FX. 34
Nettoyage de la surface du pistolet 34
Lubrification 34
Nettoyage des passages. 34
Nettoyage du silencieux 34
Vérification du piston 35
Inspection de la vanne pneumatique 36
Kit d'outils fourni 37
Dépannage 38
Pièces 41
Pistolet Fusion FX 41
Vues détaillées 43
Kits chambre de mélange 44
Kits d'embouts plats 46
Guide de référence des embouts plats. 46
Kits de tamis filtrants pour clapet anti-retour 46
Kit de mèches pour nettoyage 46
Kits de chambre de mélange 46
Fluide FX acceptable pour le stockage des cartouches 46
Kit de cartouche de fluide FX 46
Outil de nettoyage de la cartouche de fluide Fusion FX 46
Kit de poignée en métal 46
Kit de bouchon de la poignée CS 47
Kit de réparation pour clapet anti-retour de collecteur. 47
Kit de vanne à clapet oscillant 47
Pièces de rechange Fusion FX 47
Mèches de nettoyage des sections pneumatiques Fusion FX 48
Kits de vanne à clapet oscillant 48
Kits de mèches 48
Accessoires 49
Kits rallonge de buse. 49
Kit de nettoyage du pistolet 49
Kit de buse à écoulement 49
Lubrifiant pour réparation du pistolet 49
Cartouche de graisse pour arrêt du pistolet 49
Collecteur de rinçage 49
Kit de bidon de rinçage de solvant 49
Liquide ClearShot 49
Outil de nettoyage de la buse 50
Collecteur de circulation 50
Bloc adaptateur du collecteur Fusion AP 50
Caractéristiques techniques. 51
Débit pneumatique par chambre de mélange. . . . 52
Proposition 65 de Californie 52
Garantie standard de Graco 53

Manuels afférents

Manuel rédigé en anglais	Description
309963	Kit de rinçage de solvant Fusion
3B0000	Kit de collecteur de circulation

Modèles

Réf. pistolet, série	Description	Chambre de mélange	
		Référence	Taille de l'orifice d'injection po. (mm)
FX9000, A	Pistolet pulvérisateur pour mousse Fusion FX. Comprend les pièces CS et AP. Pas de chambres de mélange comprises	--	--
FX9001, A	Pistolet pulvérisateur pour mousse Fusion FX. Comprend les pièces CS et AP. Pas de chambres de mélange comprises	FX37RD, FX42RD, FX47RD	0,037 (0,94) ; 0,042 (1,00) ; 0,47 (1,2)
FX9011, A	Pistolet pulvérisateur de polyrésine Fusion FX. Comprend les pièces AP. Pas de chambres de mélange comprises	FX29RD, FX34RD, FX37RD	0,029 (0,74) ; 0,034 (0,86) ; 0,037 (0,94)

Avertissements

Les avertissements suivants s'appliquent dans ce manuel. Lire, comprendre et suivre les avertissements avant d'utiliser cet équipement. Le non-respect de ces avertissements peut entraîner des blessures graves.

⚠ AVERTISSEMENT

RISQUES LIÉS AUX FUMÉES OU VAPEURS TOXIQUES

Les fluides ou vapeurs toxiques peuvent provoquer de graves blessures, voire la mort, en cas de projection dans les yeux ou sur la peau, d'inhalation ou d'ingestion.

- Lire les fiches de données de sécurité (FDS), notamment les instructions de manipulation, pour connaître les risques propres aux fluides utilisés, y compris les conséquences d'une exposition de longue durée.
- Lors des opérations de pulvérisation, d'entretien de l'équipement ou lors des interventions dans la zone de travail, toujours bien aérer la zone de travail et porter des équipements de protection individuelle adaptés. Voir les avertissements du chapitre **Équipement de protection individuelle** du présent manuel.
- Conserver les fluides dangereux dans des récipients homologués et les éliminer conformément à la réglementation en vigueur.

ÉQUIPEMENT DE PROTECTION INDIVIDUELLE

Porter systématiquement un équipement de protection individuelle approprié et couvrir toutes les parties du corps lors des opérations de pulvérisation ou d'entretien sur l'équipement ou en cas d'intervention dans la zone de travail. L'équipement de protection permet de prévenir les blessures graves, notamment l'exposition prolongée ; l'inhalation de fumées, brouillards ou vapeurs toxiques ; les réactions allergiques; les brûlures ; les lésions oculaires et les pertes d'audition. Cet équipement de protection comprend ce qui suit, sans s'y limiter :

- Un masque respiratoire correctement ajusté, pouvant inclure un respirateur à adduction d'air, des gants imperméables aux produits chimiques et des vêtements et chaussures de protection conformément aux recommandations du fabricant du fluide, ainsi qu'aux règlementations locales.
- Des lunettes de protection et une protection auditive.

RISQUES D'INJECTION CUTANÉE

Le fluide sous haute pression s'échappant par l'appareil de distribution, par une fuite dans un flexible ou par des pièces brisées peut transpercer la peau. Une telle blessure par injection peut ressembler à une simple coupure, mais il s'agit en fait d'une blessure grave qui peut même nécessiter une amputation. **Consulter immédiatement un médecin pour une intervention chirurgicale.**

- Enclencher le verrou de sûreté du piston lorsque le pistolet est à l'arrêt.
- Ne pas diriger le pistolet sur une personne ou sur une partie du corps.
- Ne pas mettre la main devant la buse de pulvérisation.
- Ne pas arrêter ou dévier les fuites avec la main, le corps, un gant ou un chiffon.
- Exécuter la **Procédure de décompression** à l'arrêt de la pulvérisation et avant de procéder à un nettoyage, une vérification ou un entretien de l'équipement.
- Serrer tous les branchements de fluide avant de faire fonctionner l'équipement.
- Vérifier quotidiennement les flexibles et les accouplements. Remplacer immédiatement les pièces usées ou endommagées.

RISQUE DE BRÛLURE

Les surfaces de l'équipement et le fluide chauffé peuvent devenir brûlants durant l'utilisation. Pour éviter des brûlures graves :

- ne pas toucher le fluide ni l'équipement lorsqu'ils sont brûlants.

⚠ AVERTISSEMENT

RISQUE D'INCENDIE ET D'EXPLOSION

Les vapeurs inflammables, telles que les vapeurs de solvant et de peinture, dans la **zone de travail** peuvent s'enflammer ou exploser. La circulation de peinture ou de solvant dans l'équipement peut provoquer des étincelles électrostatiques. Afin d'éviter un incendie ou une explosion :

- Utiliser l'équipement uniquement dans des locaux bien aérés.
- Éliminer toutes les sources potentielles d'incendie; telles que les veilleuses, cigarettes, lampes de poche et bâches en plastique (risque d'étincelles d'électricité statique).
- Mettre à la terre tous les équipements de la zone de travail. Voir les instructions de **Mise à la terre**.
- Ne jamais pulvériser ni rincer du solvant sous haute pression.
- La zone de travail doit toujours être propre et exempte de débris, notamment de solvants, de chiffons et d'essence.
- En présence de vapeurs inflammables, ne pas brancher ni débrancher les cordons d'alimentation et ne pas allumer ni éteindre la lumière.
- Utiliser uniquement des flexibles mis à la terre.
- Lors de la pulvérisation dans un seau, bien tenir le pistolet contre la paroi du seau mis à la terre. Ne pas utiliser de garnitures de seau, sauf si celles-ci sont antistatiques ou conductrices.
- **Arrêter immédiatement l'équipement** en cas d'étincelles électrostatiques ou de décharge électrique**.** Ne pas utiliser l'équipement tant que le problème n'a pas été identifié et corrigé.
- La zone de travail doit être dotée d'un extincteur en état de marche.

RISQUES LIÉS À UNE UTILISATION INCORRECTE DE L'ÉQUIPEMENT

Une utilisation incorrecte de l'équipement peut provoquer des blessures graves, voire mortelles.

- Ne pas utiliser l'appareil en cas de fatigue ou sous l'emprise de médicaments ou d'alcool.
- Ne pas dépasser les valeurs maximales de pression de service ou de température spécifiées pour le composant le plus sensible du système. Voir **Spécifications techniques** dans tous les manuels des équipements.
- Utiliser des fluides et solvants compatibles avec les pièces de l'équipement en contact avec le produit. Voir **Spécifications techniques** dans tous les manuels des équipements. Lire les avertissements du fabricant de fluides et de solvants. Pour obtenir des informations détaillées sur les produits de pulvérisation utilisés, demander les fiches de données de sécurité au distributeur ou revendeur.
- Éteindre complètement l'équipement et suivre la **Procédure de décompression** lorsqu'il n'est pas utilisé.
- Vérifier l'équipement quotidiennement. Réparer ou remplacer immédiatement toutes les pièces usées ou endommagées en utilisant uniquement des pièces d'origine.
- Veiller à ne pas altérer ou modifier les équipements. Toute modification apportée à l'appareil peut invalider les homologations des agences et entraîner des risques de sécurité.
- S'assurer que l'équipement est adapté et homologué pour l'environnement dans lequel il est utilisé.
- Utiliser les équipements uniquement aux fins auxquelles ils sont destinés. Pour plus d'informations, contacter votre distributeur.
- Maintenir les flexibles et les câbles à distance des zones de circulation, des bords coupants, des pièces en mouvement et des surfaces chaudes.
- Ne pas tordre ni plier les flexibles. Ne pas les utiliser pour tirer l'équipement.
- Éloigner les enfants et les animaux de la zone de travail.
- Respecter toutes les réglementations applicables en matière de sécurité.

RISQUES LIÉS AUX PIÈCES EN ALUMINIUM SOUS PRESSION

L'utilisation de fluides non compatibles avec l'aluminium peut provoquer une réaction chimique dangereuse et endommager l'équipement. Le non-respect de cet avertissement peut provoquer des blessures graves, voire mortelles, ou des dommages matériels.

- Ne pas utiliser de trichloroéthane-1,1,1, de chlorure de méthylène ou d'autres solvants à base d'hydrocarbures halogénés, ni de fluides contenant de tels solvants.
- Ne pas utiliser d'eau de Javel.
- De nombreux autres fluides peuvent contenir des produits chimiques susceptibles de réagir avec l'aluminium. Vérifier la compatibilité des produits auprès du fournisseur du produit.

Informations importantes concernant les isocyanates (ISO)

Les isocyanates (ISO) sont des catalyseurs utilisés dans les produits à deux composants.

Conditions concernant les isocyanates

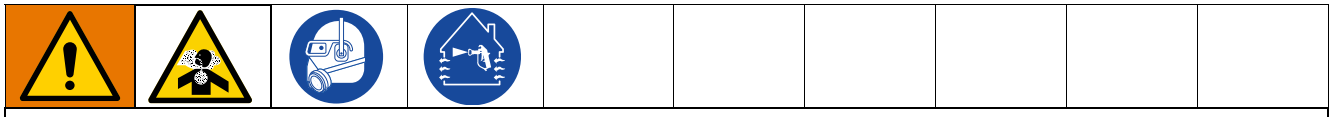

La pulvérisation et la distribution de fluides qui contiennent des isocyanates créent des vapeurs, des embruns et des particules atomisées qui peuvent être nocifs.

- Lire et comprendre les avertissements et les fiches de données de sécurité (FDS) du fabricant de fluides pour connaître les risques spécifiques et les précautions à prendre avec les isocyanates.
- L'utilisation d'isocyanates implique des procédures potentiellement dangereuses. Ne pas pulvériser avec cet équipement sans avoir reçu une formation adaptée, sans être qualifié et sans avoir lu et compris les informations fournies dans ce manuel et dans les instructions d'application et les FDS du fabricant de fluides.
- L'utilisation d'un équipement mal entretenu ou mal réglé peut se solder par un produit durci inapproprié et susceptible de provoquer un dégagement gazeux et des odeurs désagréables. L'équipement doit être soigneusement entretenu et réglé conformément aux instructions du manuel.
- Pour éviter l'inhalation de vapeurs, d'embruns et de particules atomisées d'isocyanate, toute personne se trouvant dans la zone de travail doit porter un masque respiratoire approprié. Toujours porter un masque respiratoire bien adapté, au besoin à adduction d'air. Aérer la zone de travail conformément aux instructions des FDS du fabricant de fluides.
- Éviter que des isocyanates puissent entrer en contact avec la peau. Toute personne se trouvant dans la zone de travail doit porter des gants imperméables aux produits chimiques, des vêtements et chaussures de protection, conformément aux recommandations du fabricant de fluides, ainsi qu'aux règlementations locales. Suivre toutes les recommandations du fabricant de fluides, y compris celles concernant la manipulation des vêtements contaminés. Après la pulvérisation, se laver les mains et le visage avant de manger ou de boire.
- Les risques associés à une exposition aux isocyanates existent encore après la pulvérisation. Toute personne ne portant pas un équipement de protection individuelle adapté doit rester hors de la zone de travail pendant et après l'application, et pour la durée spécifiée par le fabricant de fluides. En général, cette durée est d'au moins 24 heures.
- Avertir toute autre personne susceptible d'entrer dans la zone de travail du risque d'exposition aux isocyanates. Suivre les recommandations du fabricant de fluides et les règlementations locales. Il est recommandé d'apposer une affiche telle que celle qui suit à l'extérieur de la zone de travail :

Inflammation spontanée du produit

Certains produits peuvent s'enflammer spontanément s'ils sont appliqués en couche trop épaisse. Lire les avertissements et la fiche de données de sécurité (FDS) du fabricant de fluides.

Séparer les composants A et B

La contamination croisée peut entraîner le durcissement du matériau dans les conduites de fluide de produit, ce qui peut provoquer des blessures graves ou endommager l'équipement. Pour éviter une contamination croisée :

- **Ne jamais** intervertir les pièces en contact avec le produit du composant A et du composant B.
- Ne jamais utiliser de solvant d'un côté s'il a été contaminé par l'autre côté.

Sensibilité des isocyanates à l'humidité

L'exposition à l'humidité entraînera le durcissement partiel des isocyanates et la formation de petits cristaux durs et abrasifs qui seront en suspension dans le fluide. Une pellicule finit par se former sur la surface et les ISO commencent à se gélifier, augmentant ainsi leur viscosité.

AVIS

Ces isocyanates partiellement durcis réduiront les performances et la durée de vie des pièces en contact avec le produit.

- Toujours utiliser un récipient hermétiquement fermé avec un dessiccateur dans l'évent ou une atmosphère d'azote. **Ne jamais** conserver des isocyanates dans un récipient ouvert.
- Maintenir la coupelle ou le réservoir (le cas échéant) de la pompe à isocyanates plein(e) d'un lubrifiant adapté. Le lubrifiant crée une barrière entre l'isocyanate et l'atmosphère.
- Utiliser uniquement des flexibles imperméables compatibles avec les isocyanates.
- Ne jamais utiliser de solvants de récupération, qui pourraient contenir de l'humidité. Les récipients de solvant doivent toujours être fermés lorsqu'ils ne sont pas utilisés.
- Lors du remontage, lubrifier systématiquement les pièces filetées avec un lubrifiant adapté.

REMARQUE : l'importance de la pellicule et le degré de cristallisation varient en fonction du mélange d'isocyanates, de l'humidité et de la température.

Résines de mousse avec agents gonflants 245 fa

Certains agents gonflants mousseront à une température supérieure à 33 °C (90 °F) s'ils ne sont pas sous pression, surtout s'ils sont agités.
Pour réduire la formation de mousse, limiter au minimum le préchauffage dans un système de circulation.

Changement de produits

AVIS

Un changement du produit utilisé dans l'équipement nécessite une attention particulière afin de ne pas endommager l'équipement et de réduire le temps d'arrêt.

- Lors d'un changement de produit, rincer plusieurs fois l'équipement pour s'assurer qu'il est bien propre.
- Toujours nettoyer les crépines d'entrée du fluide après le rinçage.
- Vérifier la compatibilité chimique avec le fabricant de produits.
- Lors du passage à des époxys à des uréthanes ou des polyrésines, démonter et nettoyer tous les composants en contact avec le fluide et remplacer les flexibles. Les époxys ont souvent des amines du côté B (durcisseur).
  Les polyrésines contiennent souvent des amines du côté B (résine).

Principe de fonctionnement

Pistolet actionné (pulvérisation du fluide)

Les vannes à clapet oscillant (S) se déplacent vers l'avant, fermant le flux d'air de purge. Cela ouvre le flux de fluide, permettant au fluide de s'écouler à travers la buse de la chambre de mélange (N).

Pistolet non actionné (purge pneumatique)

Les vannes à clapet oscillant (S) se déplacent vers l'arrière, fermant ainsi la circulation du fluide. Cela ouvre le flux d'air de purge, permettant à l'air de purge de circuler à travers la buse de la chambre de mélange (N).

Si le pistolet est configuré pour la purge de solvant, Clear Shot est dosé dans l'air de purge du côté de la RÉSINE uniquement.

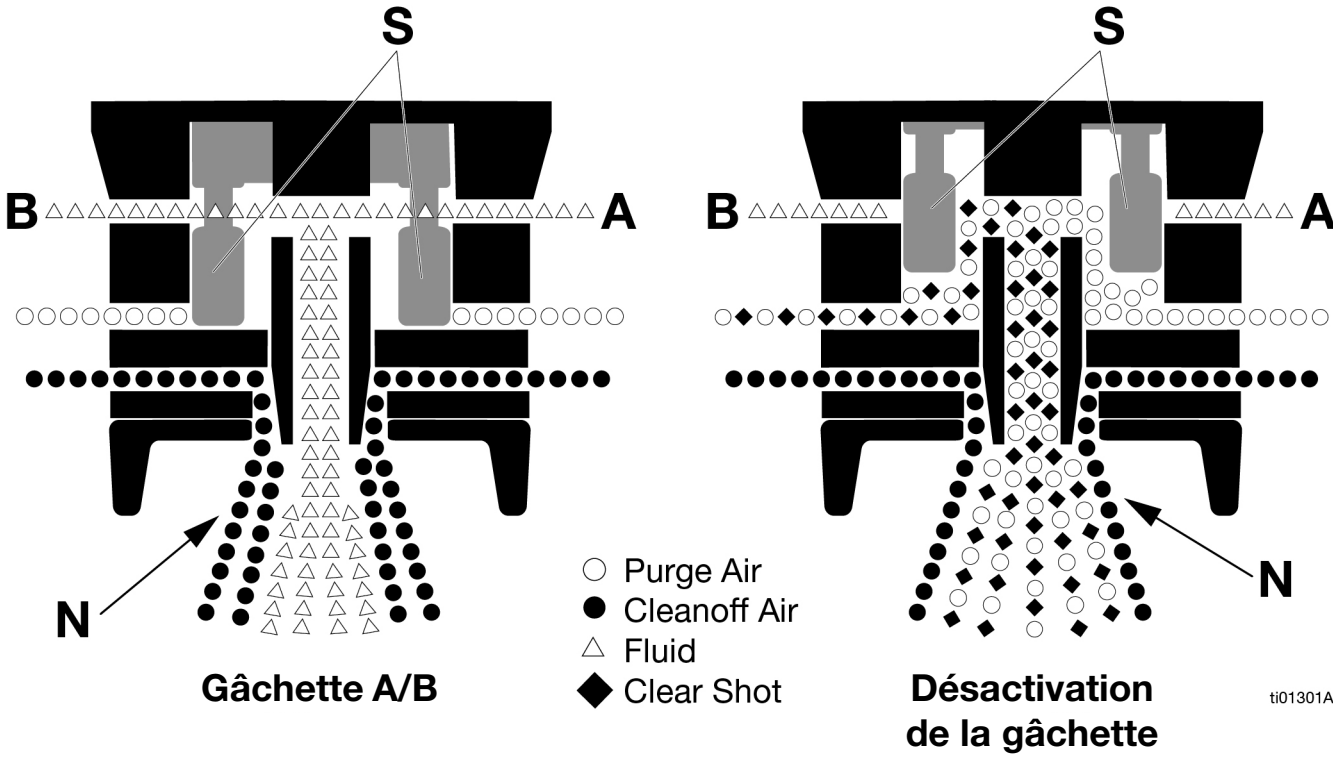

Identification des composants

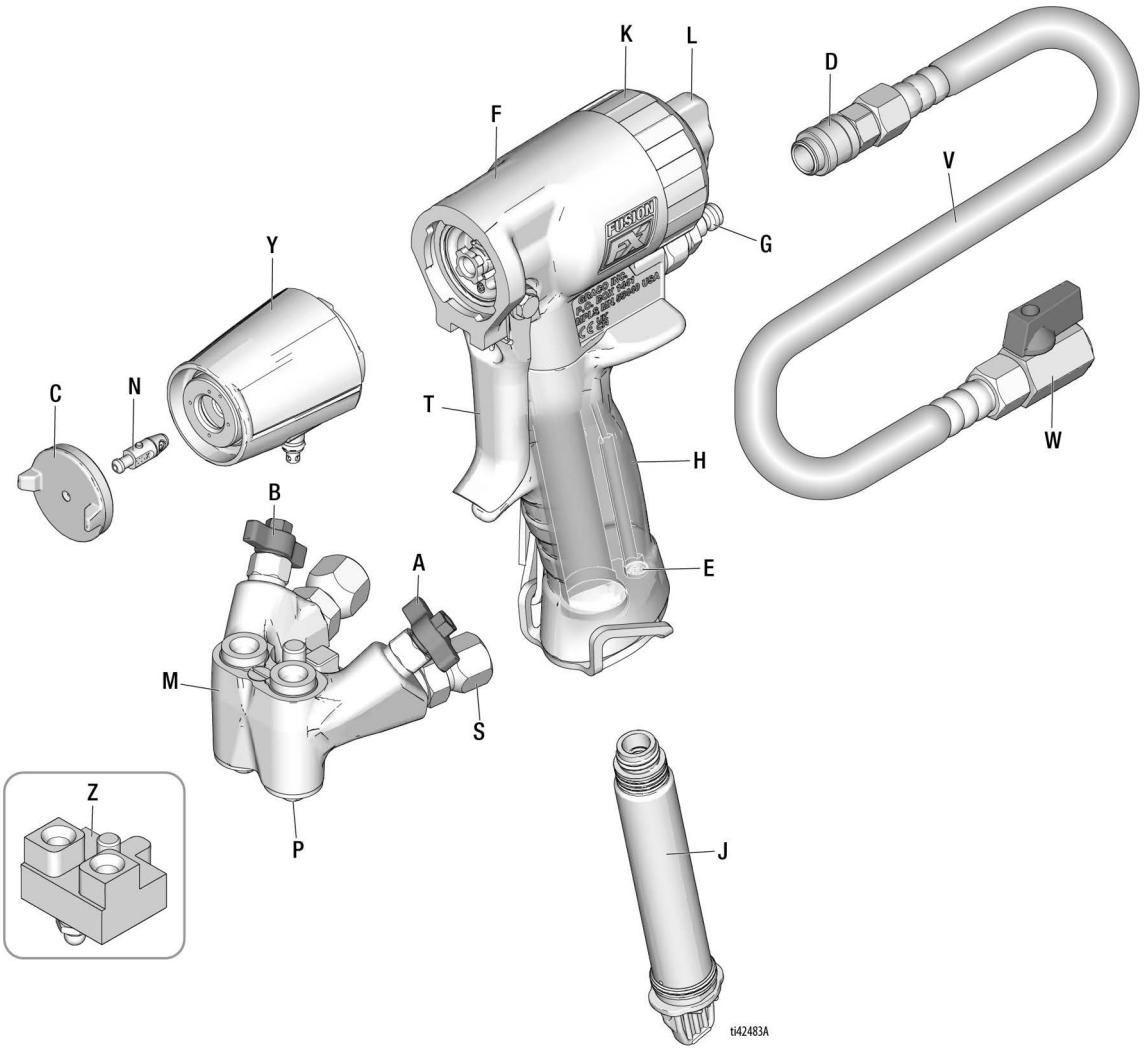

Réf.	Description
A	Vanne côté A (ISO)
B	Vanne côté B (RÉSINE)
C	Capuchon d’air
D	Raccord rapide pour flexible pneumatique
E	Silencieux
F	Corps du pistolet
G	Connecteur du flexible pneumatique
H	Poignée
J	Cartouche de fluide ClearShot
K	Capuchon du cylindre pneumatique

Réf.	Description
L	Verrou de sûreté du piston
M	Collecteur de fluide du pistolet
N	Chambre de mélange
P	Clapets anti-retour de collecteur
S	Raccords tournants d’entrée de fluide (côté A visible)
T	Gâchette
V	Flexible souple pneumatique du pistolet
W	Vanne pneumatique
Y	Cartouche de fluide FX
Z	Collecteur de rinçage

Meilleures pratiques

1. À l'aide d'un outil, serrer à bloc le capuchon pneumatique afin de fermer hermétiquement la chambre de mélange.

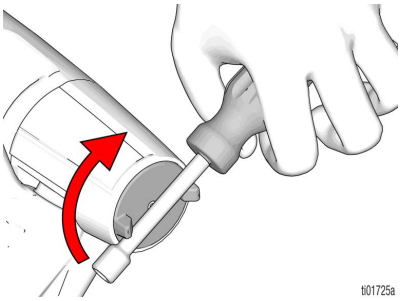

2. Laisser l'air de purge s'échapper pendant 30 secondes minimum à la fin de la journée avec une pression d'air réglée à 90 psi minimum.

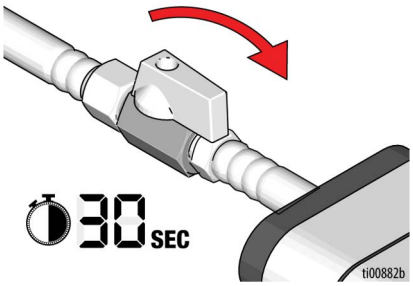

3. Graisser l'avant de la cartouche quotidiennement avec de la graisse Fusion neuve.

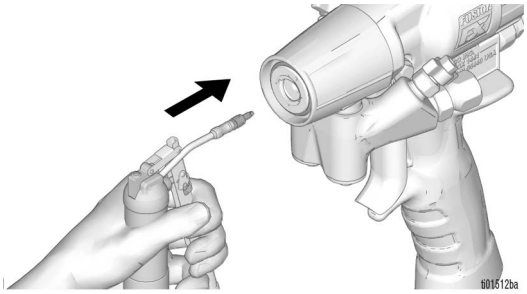

4. Utiliser des mèches bleues neuves pour conserver la chambre de mélange propre.

5. Ne pas monter en force la cartouche de fluide FX Fluid sur le corps du pistolet si elle ne se met pas en place facilement. En cas de problème, régler le piston pneumatique ou la position de la vanne/l'étrier DuroFlo valve.

Installation

Mise à la terre

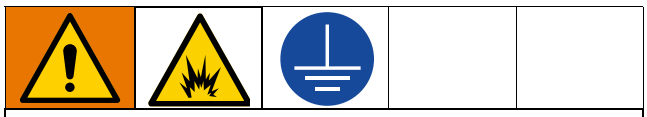

L'équipement doit être mis à la terre afin de réduire le risque d'étincelles électrostatiques. En présence d'étincelles électrostatiques, les vapeurs risquent de prendre feu ou d'exploser. La mise à la terre assure une échappatoire au courant électrique.

Pistolet pulvérisateur : effectuer la mise à la terre par un raccord sur un flexible à fluide et une pompe correctement mis à la terre.

Doseur Suivre les instructions du manuel du doseur.

Installation de la chambre de mélange

6. Visser la chambre de mélange dans le capuchon pneumatique. La chambre de mélange est filetée à gauche.

7. Insérer l'ensemble chambre de mélange et capuchon pneumatique dans la cartouche de fluide FX en alignant la goupille de la chambre de mélange sur l'encoche du récepteur de la cartouche de fluide FX. Visser le capuchon pneumatique sur la cartouche de fluide FX.

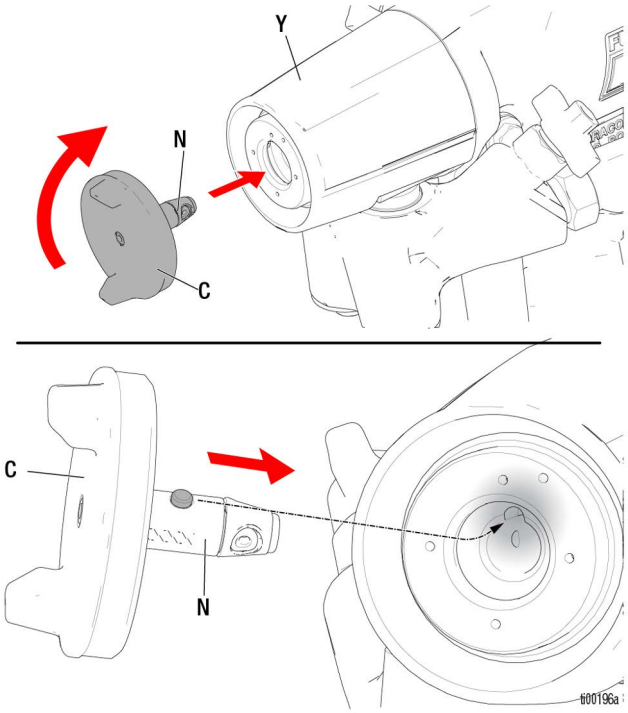

8. Serrer le capuchon pneumatique à l'aide d'un tourne-écrou pour positionner complètement la chambre de mélange.

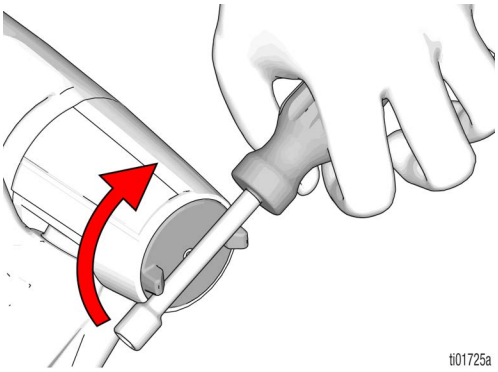

REMARQUE : pour garantir un bon positionnement de la chambre de mélange avec la cartouche de fluide FX, veiller à ce que l'extrémité de la buse de la chambre de mélange affleure la face du capuchon pneumatique.

Configuration

1. Retirer le collecteur de fluide du pistolet.

2. Fermer les vannes de fluide A et B.

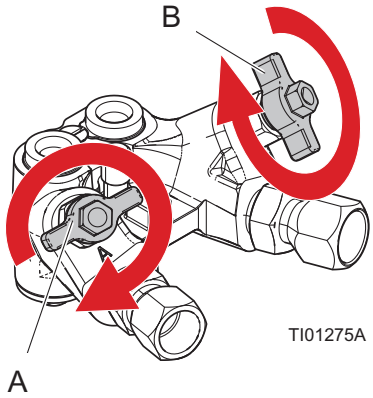

3. Brancher les flexibles de fluide A (ISO) et B (RÉSINE) sur le collecteur de fluide (M).

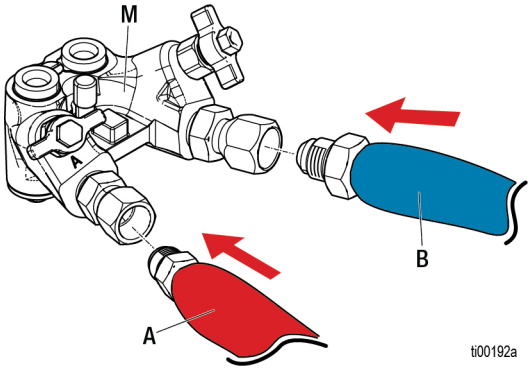

4. Brancher le flexible souple pneumatique (V), le raccord rapide du flexible pneumatique (D) et la vanne pneumatique sur le flexible pneumatique.

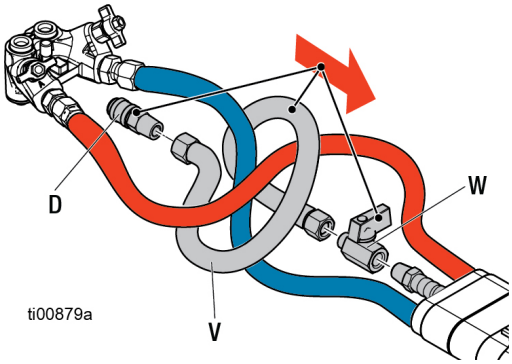

5. Enclencher le verrou de sûreté du piston (L). Voir **Verrouillage de sécurité du piston**, page 17.

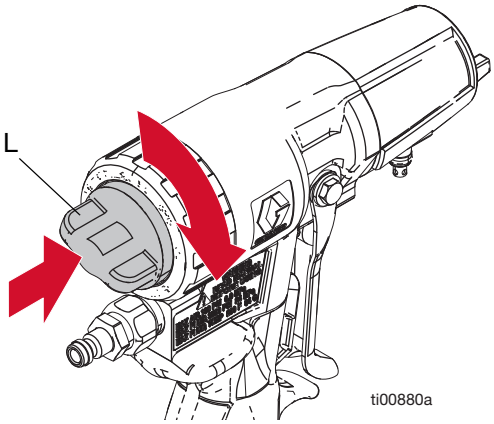

6. Raccorder le collecteur de fluide (M) au pistolet et serrer le boulon (12) pour fixer le collecteur.

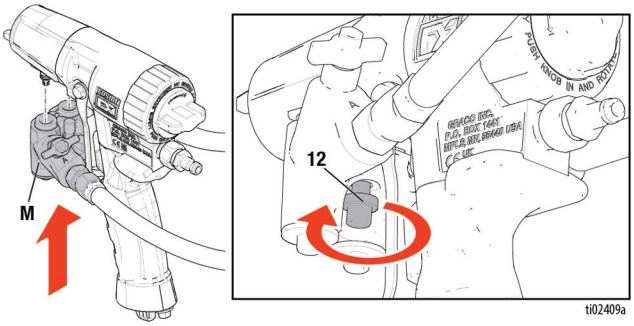

7. Raccorder le flexible souple pneumatique (V) au pistolet en fixant le raccord rapide (D).

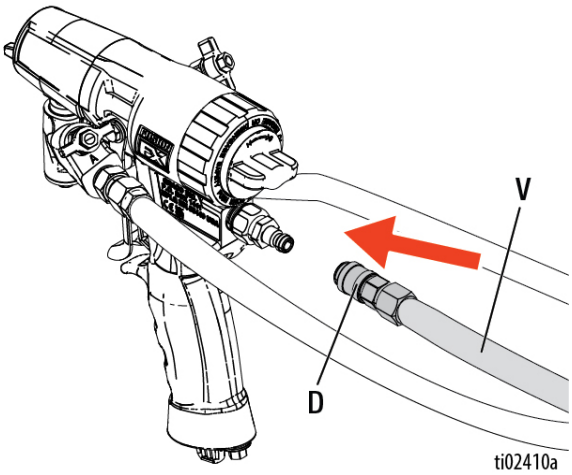

8. Mettre le doseur en marche.

9. Ouvrir les vannes du collecteur de fluide (A et B) et ouvrir la vanne pneumatique (W).

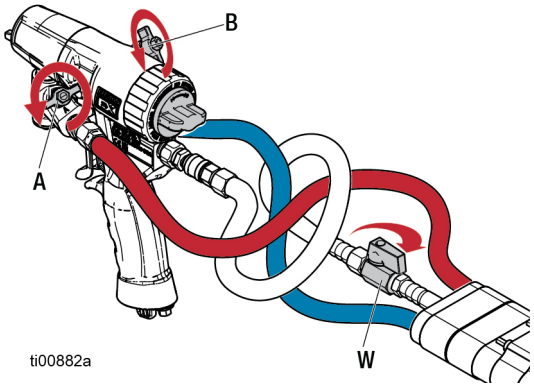

10. Désenclencher le verrou de sûreté du piston (L). Voir **Verrouillage de sécurité du piston**, page 17.

11. Faire un essai d'application sur un carton. Régler la pression et la température pour obtenir les résultats souhaités.

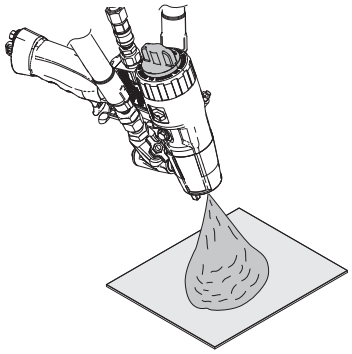

12. Le pistolet est prêt à pulvériser.

Configurations proposées en option

Conversion du pistolet en purge d'air

1. Retirer la cartouche de fluide FX du pistolet. Voir **Retrait de la cartouche de fluide FX**, page 24.

2. Désenclencher le verrou de sûreté du piston (L). Voir **Verrouillage de sécurité du piston**, page 17.
3. Dévisser le bouchon du cylindre pneumatique (K).

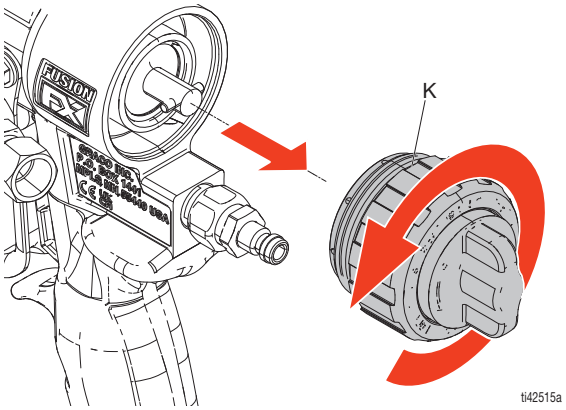

4. Retirer le piston pneumatique CS (2) du pistolet.

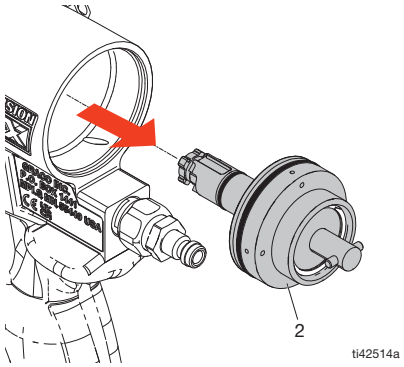

5. S'assurer que les joints toriques (2k) et (2d) sont installés sur le piston de purge d'air et lubrifiés. Installer le piston de purge d'air. La tige de piston est verrouillée pour un montage correct.

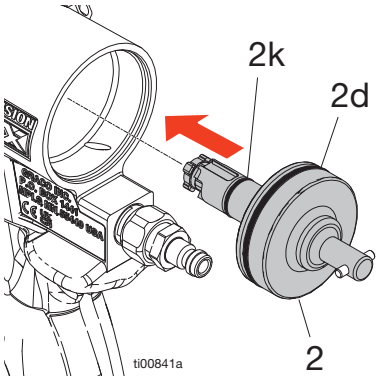

6. Installer la cartouche de fluide FX sur le pistolet. Voir **Installation de la cartouche de fluide FX**, page 26.

7. Aligner la goupille située à l'arrière du piston pneumatique sur les encoches de la butée de sécurité du capuchon du cylindre. Visser le capuchon du cylindre pneumatique sur le corps du pistolet.

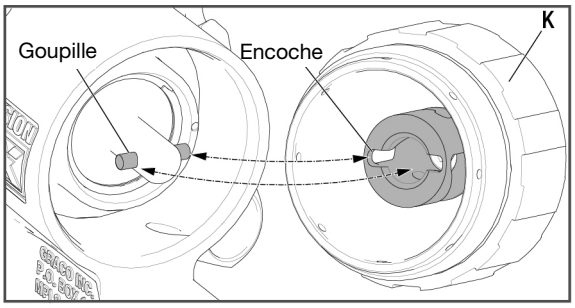

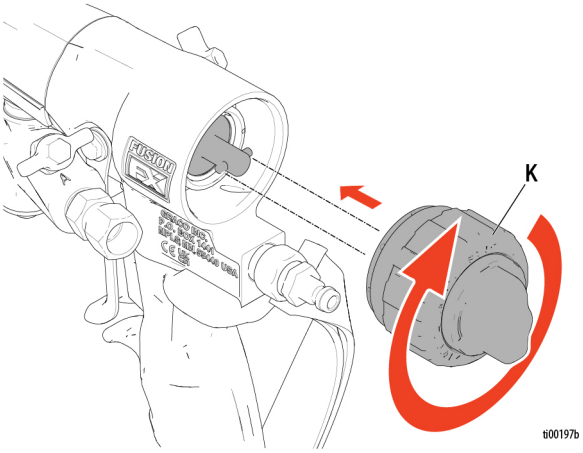

8. Le pistolet est prêt à être utilisé comme pistolet de purge d'air.

Installation de la chambre de mélange plate

1. Insérer l'ensemble de la chambre de mélange plate dans la cartouche de fluide FX en alignant la goupille de la chambre de mélange sur l'encoche du récepteur de la cartouche de fluide FX.

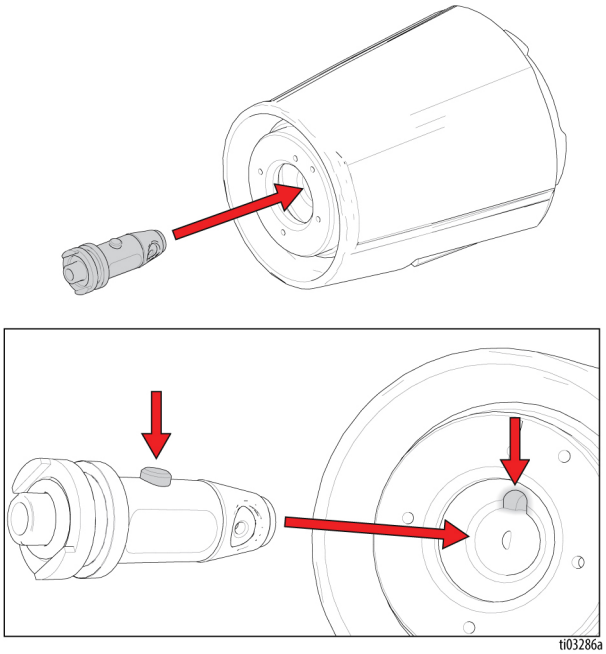

2. Installer le joint torique sur la chambre de mélange plate.

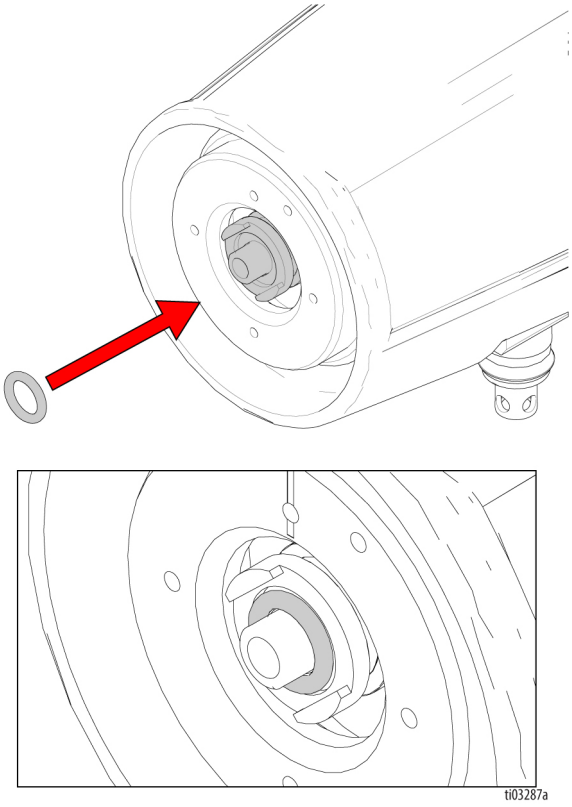

3. Installer l'embout de pulvérisation plat sur la chambre de mélange plate. La chambre de mélange plate et l'embout de pulvérisation plat sont verrouillés pour positionner l'embout de pulvérisation horizontalement ou verticalement.

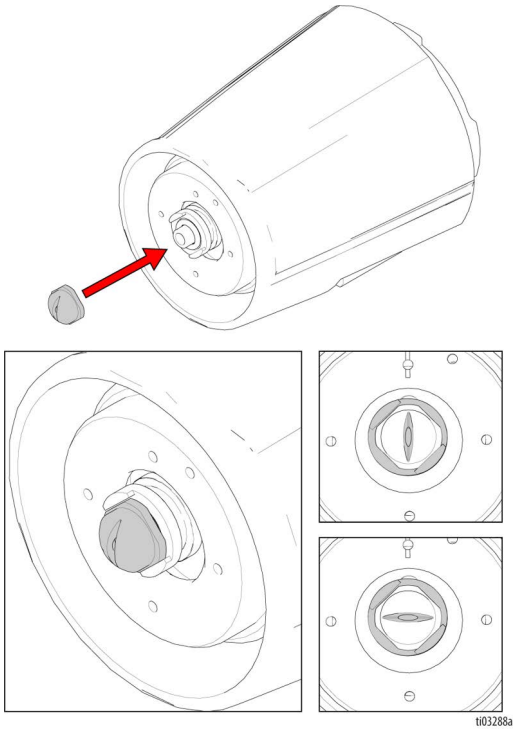

REMARQUE : les embouts plats de pulvérisation sont repérés à l'arrière par les trois derniers chiffres du numéro de la référence. Voir **Guide de référence des embouts plats**, page 46.

4. Visser le capuchon pneumatique plat sur la cartouche de fluide FX. Serrer le capuchon pneumatique à l'aide d'un tourne-écrou pour positionner complètement la chambre de mélange.

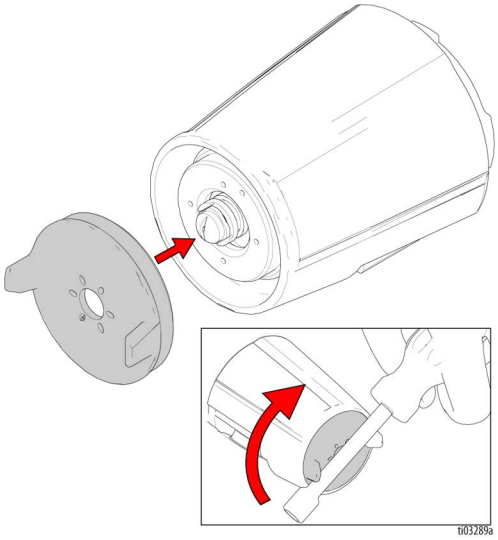

REMARQUE : l'alignement des ports d'air de nettoyage sur le capuchon pneumatique n'affecte pas le fonctionnement.

Fonctionnement

Procédure de décompression

Suivre la procédure de décompression chaque fois que ce symbole apparaît.

Cet équipement reste sous pression tant que la décompression n'a pas été effectuée manuellement. Pour éviter de sérieuses blessures provoquées par du fluide sous pression, comme des injections sous-cutanées et des projections de fluide, exécuter la Procédure de décompression lorsque l'on arrête la pulvérisation et avant un nettoyage, une vérification ou un entretien de l'équipement.

1. Enclencher le verrou de sûreté du piston (L). Voir **Verrouillage de sécurité du piston**, page 17.

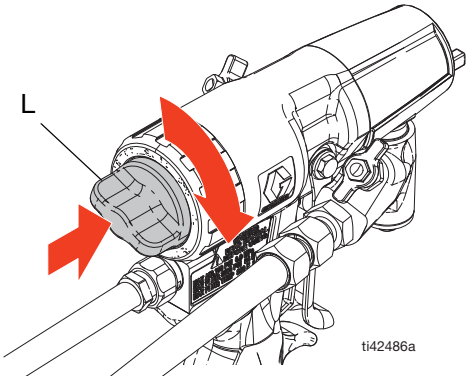

2. Fermer les vannes de fluide A et B. Laisser la vanne d'air (W) ouverte.

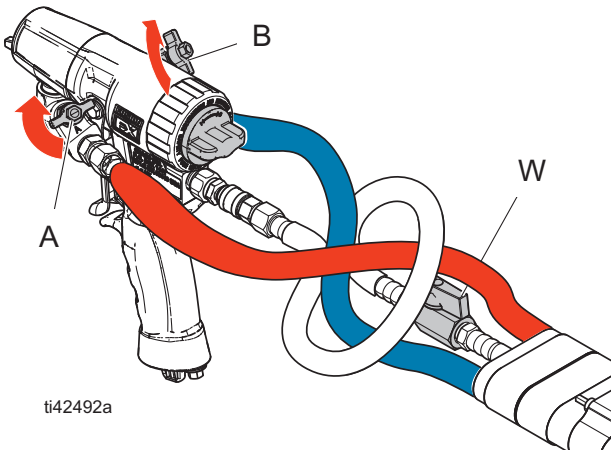

3. Désenclencher le verrou de sûreté du piston (L). Voir **Verrouillage de sécurité du piston**, page 17.

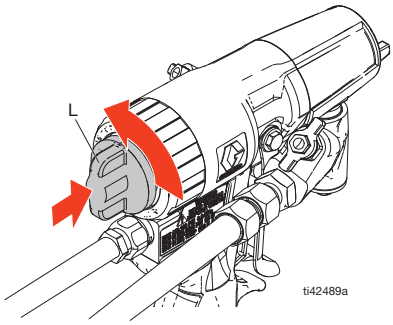

4. Actionner le pistolet en le pointant sur un carton ou à l'intérieur d'un conteneur à déchets pour relâcher la pression.

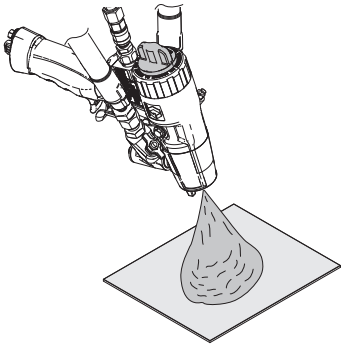

5. Enclencher le verrou de sûreté du piston (L). Voir **Verrouillage de sécurité du piston**, page 17.

6. Laisser l'air de purge s'échapper pendant 30 secondes minimum.

7. Mettre la vanne pneumatique (W) sur Arrêt.

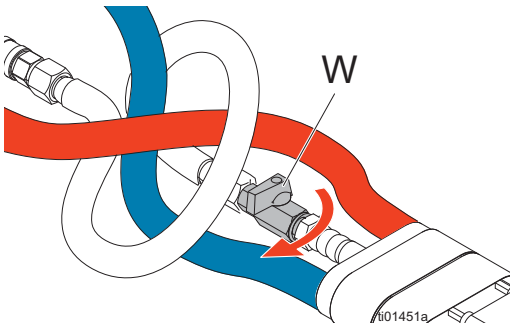

REMARQUE : après avoir relâché la pression dans le pistolet pulvérisateur, le fluide qui se trouve dans le flexible et dans le doseur reste sous pression. Suivre la **Procédure de décompression** figurant dans le manuel du doseur pour relâcher la pression dans le système.

Verrouillage de sécurité du piston

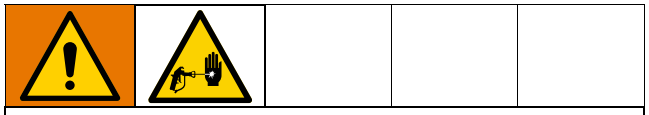

Le fluide sous haute pression sortant des appareils de distribution risque de percer la peau. Afin de limiter les risques de blessures graves provoquées par le fluide sous pression, toujours enclencher le verrou de sûreté du piston et fermer les vannes d'arrêt du produit, et ce afin d'éviter tout déclenchement accidentel lors des opérations de pulvérisation.

Pour enclencher le verrou de sûreté du piston : Pousser le verrou de sûreté du piston (L) vers l'intérieur et le tourner dans le sens des aiguilles d'une montre. Le verrou de sûreté du piston est engagé lorsque le bouton se bloque en place et ne tourne pas. Si le verrou de sûreté du piston est engagé, le pistolet ne s'actionne pas.

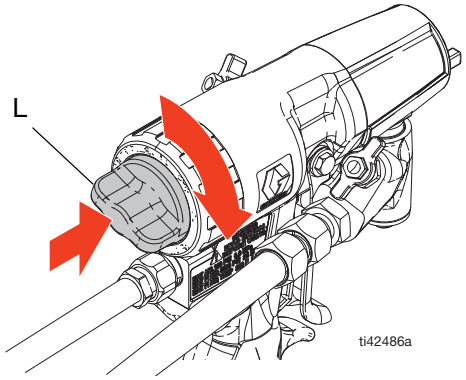

Pour désenclencher le verrou de sûreté du piston : pousser le verrou de sûreté du piston (L) et le tourner dans le sens inverse des aiguilles d'une montre jusqu'à ce que le bouton s'arrête en position verticale.

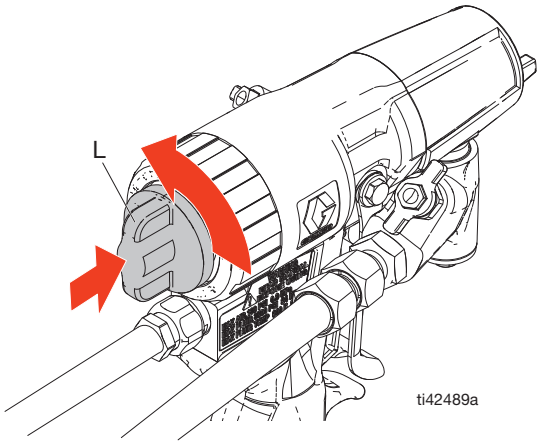

Arrêter le pistolet en cas de chute de la pression pneumatique

En cas de chute de pression pneumatique, le pistolet poursuivra les opérations de pulvérisation.
Pour éteindre le pistolet, procéder comme suit :

1. enclencher le verrou de sûreté du piston. Voir **Verrouillage de sécurité du piston**, page 17.

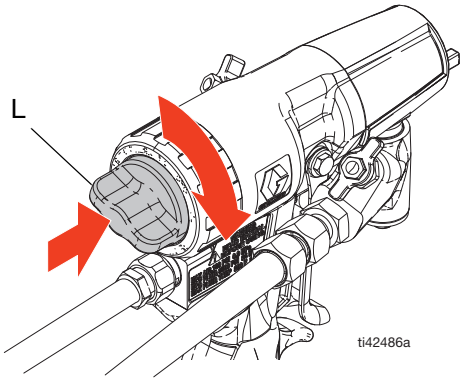

2. Fermer les deux vannes de fluide (A & B) et fermer la vanne pneumatique (W).

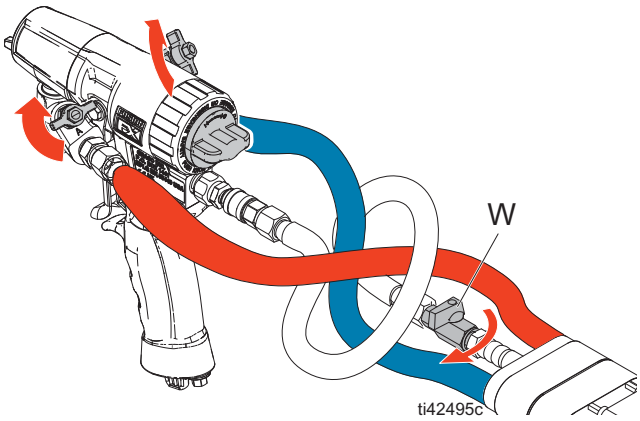

Installation/Retrait de la cartouche de liquide ClearShot™

REMARQUE : Si le démontage ou l'installation de la cartouche de Fluide ClearShot est difficile, lubrifier les joints toriques de la cartouche et/ou l'alésage de la cartouche avec quelques gouttes de Fluide ClearShot. Des lubrifiants à base d'eau peuvent également être utilisés.

REMARQUE : Ne pas utiliser de la graisse Fusion ou d'autres lubrifiants à base de pétrole ou de matière végétale. Ils provoqueraient le gonflement des joints toriques de la cartouche qui colleraient à l'intérieur de la poignée du pistolet.

Installation de la cartouche de liquide

1. Suivre la **Procédure de décompression**, page 16.
2. Laisser l'air de purge s'échapper pendant 30 secondes minimum.
3. Fermer la vanne pneumatique (W).
4. Retirer le bouchon en plastique de la nouvelle cartouche de liquide ClearShot.

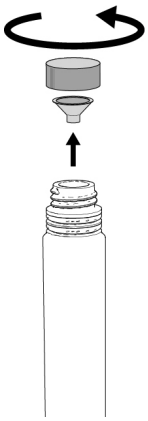

REMARQUE : En retirant le bouchon en plastique, s'assurer que le second bouchon en plastique interne est également retiré.

5. Insérer la cartouche dans la poignée du pistolet. S'assurer que les ergots de la cartouche sont correctement alignés avec l'ergot de la cartouche dans la poignée du pistolet.

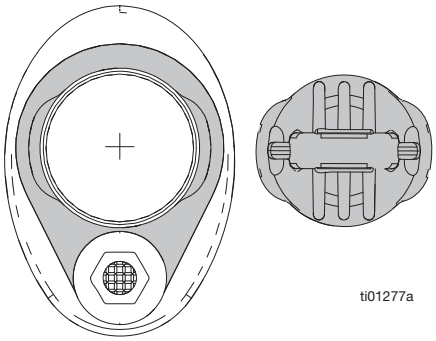

6. Après insertion complète de la cartouche, tourner la cartouche de 1/4 de tour dans le sens des aiguilles d'une montre afin de la verrouiller sur la poignée du pistolet.

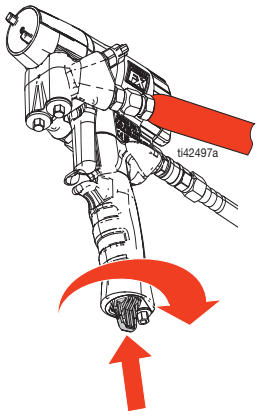

7. Mettre la vanne pneumatique (W) sur MARCHE et amorcer le pistolet avec le liquide ClearShot.
   a. Actionner le pistolet 40 fois pour amorcer la pompe.
   b. Actionner le pistolet sur un carton afin de voir le liquide ClearShot dosé.
8. Poursuivre la pulvérisation.

Retrait de la cartouche de liquide ClearShot

1. Suivre la **Procédure de décompression**, page 16.
2. Laisser l'air de purge s'échapper pendant 30 secondes minimum.
3. Mettre la vanne pneumatique (W) sur Arrêt.
4. Pousser et tourner la cartouche de 1/4 de tour dans le sens inverse des aiguilles de la montre (vu du bas). Retirer ensuite la cartouche de la poignée du pistolet.

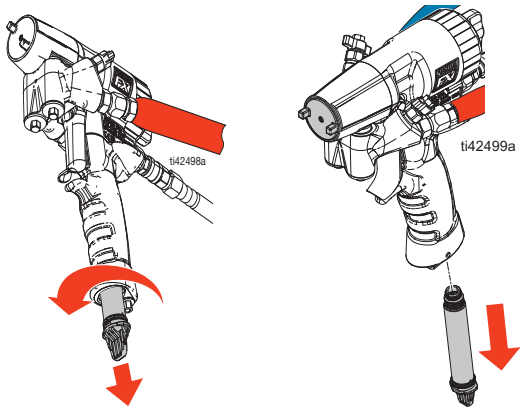

Dépannage

Pour le dépannage de la cartouche de liquide ClearShot, voir **Dépannage**, page 38.

Arrêt quotidien

1. Suivre la **Procédure de décompression**, page 16.

2. Retirer le capuchon pneumatique et la chambre de mélange du pistolet.

3. Appliquer de la graisse sur la sortie de la cartouche de fluide FX à l'aide de l'outil de graissage de la sortie de la cartouche de fluide FX. Appliquer de la graisse jusqu'à ce qu'elle sorte de l'orifice pneumatique de nettoyage de la cartouche de fluide FX.

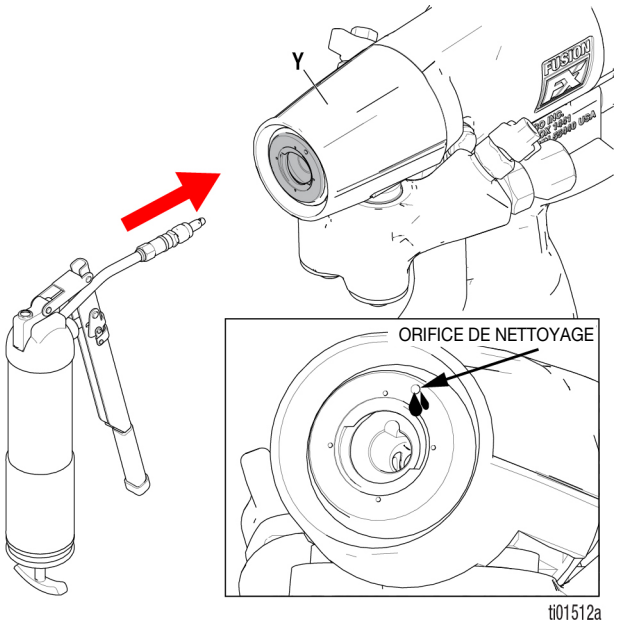

4. Réinstaller le capuchon pneumatique et la chambre de mélange sur le pistolet.

Maintenance

Maintenance préventive

Calendrier recommandé	Procédures de maintenance
Tous les jours	**Nettoyage du capuchon pneumatique, page 23**
Toutes les semaines	**Nettoyage des clapets anti-retour du collecteur, page 24**.
Si cela est nécessaire	**Nettoyage de la buse de la chambre de mélange, page 20**
	Nettoyage des orifices d'injection de la chambre de mélange, page 21.
	Remplacement du joint de la chambre de mélange, page 22
	Graissage de la cartouche de fluide FX, page 29. Il est recommandé de graisser la cartouche de fluide FX pour un arrêt de courte durée pendant lequel le pistolet ne sera pas utilisé pendant trois jours à une semaine.
	Rinçage du pistolet, page 30. Il est recommandé de rincer le pistolet pour un arrêt de longue durée pendant lequel le pistolet ne sera pas utilisé pendant plus d'une semaine.
	Vérification de la cartouche de fluide FX, page 32.
	Lubrification, page **34**.
	Nettoyage des passages, page 34.
	Vérification du piston, page 35
	Inspection de la vanne pneumatique, page 36

Nettoyage de la buse de la chambre de mélange

1. Suivre la **Procédure de décompression**, page 16.
2. Enclencher le verrou de sûreté du piston (L).

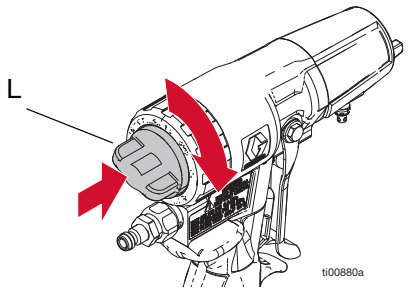

3. Utiliser l'étau à broches d'une mèche de dimension adéquate pour nettoyer la buse de la chambre de mélange (N). Si nécessaire, nettoyer le capuchon pneumatique (C) avec une brosse dure.

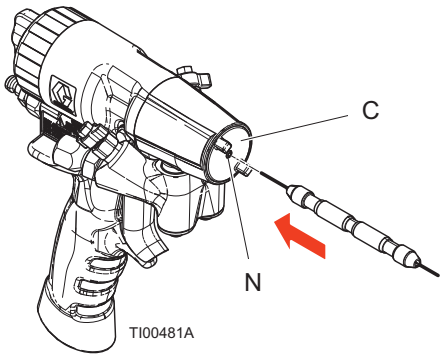

REMARQUE : se reporter au **Tableau 1 : Dimensions des mèches de buse**.

Tableau 1 : Dimensions des mèches de buse

Pulvérisation ronde		
Référence de la chambre de mélange	**Dimension de la mèche po. (mm)**	**Référence de la mèche**
FX20RD	N° 58 ; 0,042 (1,07)	2008488
FX29RD	N° 55 ; 0,052 (1,32)	2008498
FX34RD	0,057 (1,45)	2006559
FX37RD	N° 52 ; 0,0635 (1,61)	2006548
FX42RD	0,065 (1,65)	2006560
FX47RD	N° 49 ; 0,073 (1,85)	2006546
FX52RD	N° 47 ; 0,0785 (1,99)	2007722
FX60RD	N° 44 ; 0,086 (2,18)	2007725
FX70RD	3/32 ; 0,094 (2,38)	2008487
Pulvérisation plate		
Référence de la chambre de mélange	**Dimension de la mèche po. (mm)**	**Référence de la mèche**
FX20FL	3/32 ; 0,094 (2,38)	2008487
FX29FL	3/32 ; 0,094 (2,38)	2008487
FX42FL	3/32 ; 0,094 (2,38)	2008487
FX52FL	3/32 ; 0,094 (2,38)	2008487

Retrait de la chambre de mélange

1. Suivre la **Procédure de décompression**, page 16.
2. Retirer le capuchon pneumatique (C) de la cartouche de fluide FX en le tournant dans le sens inverse des aiguilles d'une montre.
3. Dévisser la chambre de mélange (N) du capuchon pneumatique (C).

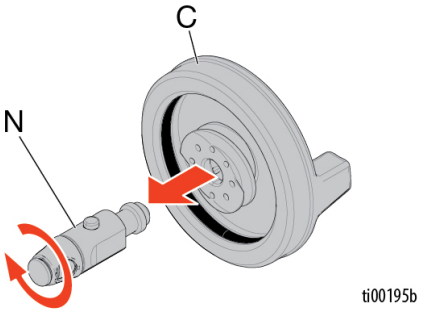

Nettoyage des orifices d'injection de la chambre de mélange

1. Suivre la procédure de **Retrait de la chambre de mélange**, page 21.
2. À l'aide de l'étau à broches fourni, percer les orifices d'injection (IP).

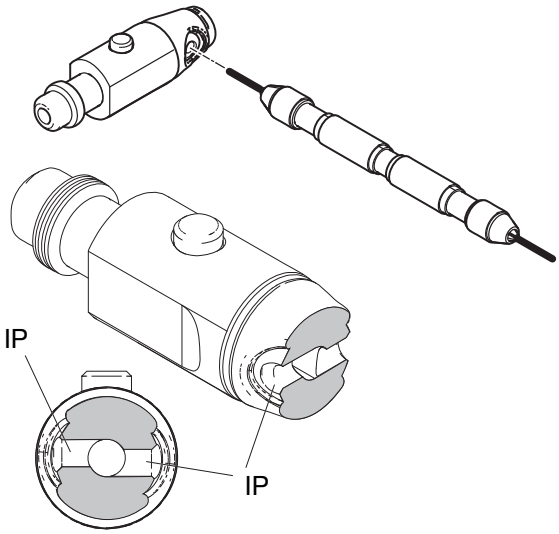

Tableau 2 : Dimensions des mèche pour l'entrée de la chambre de mélange		
Pulvérisation ronde		
Référence de la chambre de mélange	**Dimension des mèches pour le kit d'aspiration (IP) po. (mm)**	**Référence de la mèche**
FX20RD	N° 76 ; 0,02 (0,51)	2007298
FX29RD	N° 69 ; 0,029 (0,74)	2006557
FX34RD	N° 67 ; 0,032 (0,81)	2006555
FX37RD	N° 63 ; 0,037 (0,94)	2006553
FX42RD	N° 59 ; 0,041 (1,04)	2006552
FX47RD	N° 56 ; 0,0465 (1,18)	2006550
FX52RD	0,049 (1,25)	2007723
FX60RD	N° 54 ; 0,055 (1,40)	2008486
FX70RD	N° 53 ; 0,0595 (1,51)	2008489
Jet plat		
Référence de la chambre de mélange	**Dimension des mèches pour l'orifice d'injection (IP) po. (mm)**	**Référence de la mèche**
FX20FL	N° 76 ; 0,02 (0,51)	2007298
FX29FL	N° 69 ; 0,029 (0,74)	2006557
FX42FL	N° 59 ; 0,041 (1,04)	2006552
FX52FL	0,049 (1,25)	2007723

3. Suivre la procédure d'**Installation de la chambre de mélange**, page 12.
4. Remettre le pistolet en service.

Retrait de la chambre de mélange plate

1. Suivre la **Procédure de décompression**, page 16.
2. Retirer le capuchon pneumatique plat, l'embout de pulvérisation plat et le joint torique.

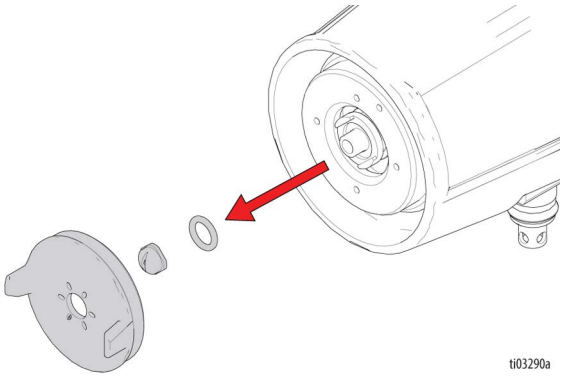

REMARQUE : si l'embout plat du vaporisateur est coincé, le retirer à l'aide d'un petit tournevis ou d'une pince. L'embout plat du pulvérisateur est trempé pour résister aux dommages.

3. Retirer la chambre de mélange plate de la cartouche de fluide FX. Si nécessaire, utiliser un tournevis plat pour extraire la chambre à l'aide de la rainure de la chambre de mélange plate.

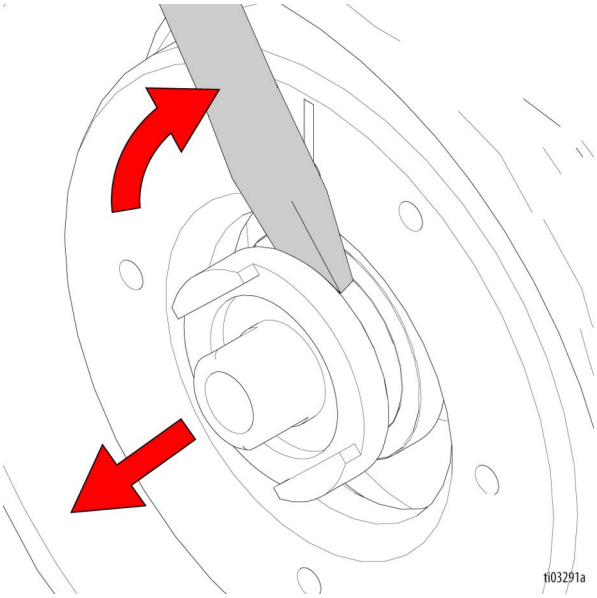

Nettoyage de la chambre de mélange plate

1. Suivre la **Procédure de décompression**, page 16.
2. Suivre la procédure de **Retrait de la chambre de mélange plate**, page 21.
3. Remplacer l'embout de pulvérisation plat. Pour nettoyer, tremper l'embout dans un solvant compatible. Nettoyer avec précaution avec l'outil de nettoyage (15D234). Voir **Kit de mèches pour nettoyage**, page 46 pour s'adapter à la configuration de l'embout.
4. Nettoyer la buse de la chambre de mélange plate. Utiliser un étau avec une mèche de taille appropriée pour nettoyer la buse de la chambre de mélange plate.
5. Suivre la procédure d'**Installation de la chambre de mélange plate**, page 15.
6. Remettre le pistolet en service.

Orifice de purge de la chambre de mélange

Si l'on constate que du produit chimique s'échappe de l'orifice de purge de la chambre de mélange, cela indique que l'étanchéité de la chambre de mélange est défectueuse. Pour garantir une bonne étanchéité de la chambre de mélange, veiller à serrer complètement le capuchon pneumatique lors de l'assemblage et vérifier que le joint d'étanchéité de la chambre de mélange n'est pas endommagé. Si le joint d'étanchéité de la chambre de mélange est endommagé, voir **Remplacement du joint de la chambre de mélange**, page 22.

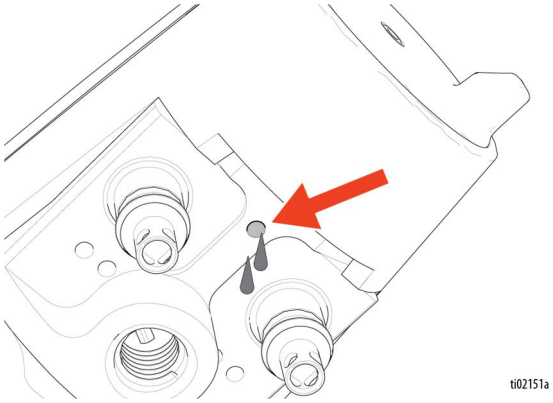

Remplacement du joint de la chambre de mélange

1. Suivre la **Procédure de décompression**, page 16.
2. Suivre la procédure de **Retrait de la chambre de mélange**, page 21.
3. Couper le joint d'étanchéité de la chambre de mélange. Pour faciliter le retrait, couper le joint des deux côtés près des deux orifices d'injection de la chambre de mélange.

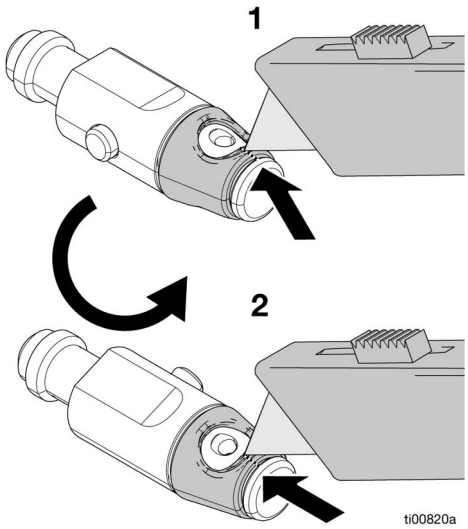

4. Installer le nouveau joint d'étanchéité sur la chambre de mélange, en veillant à aligner les ergots du joint d'étanchéité sur les rainures de la chambre de mélange.

   Pour les joints haute température (couleur claire) : une fois aligné, utiliser le côté 1 de l'outil d'installation fourni pour presser le joint jusqu'à ce qu'il s'enclenche. Ensuite, utiliser le côté 2 pour presser complètement le joint sur la chambre de mélange. Un déclic se fait entendre lorsqu'il est correctement mis en place.

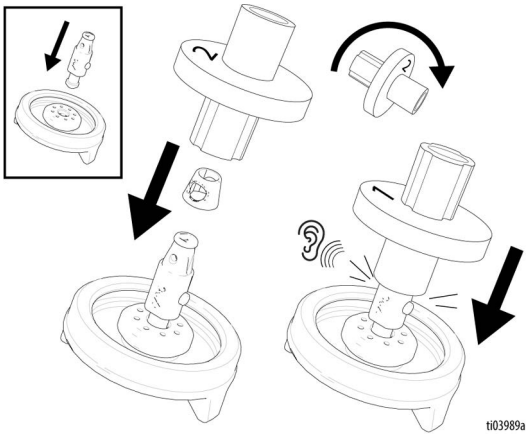

5. Suivre la procédure d'**Installation de la chambre de mélange**, page 12.

Nettoyage du capuchon pneumatique

Tremper le capuchon pneumatique avant (C) dans un solvant compatible. Brosser ou essuyer le capuchon pneumatique Nettoyer les orifices avec une mèche n° 65 (037).

Nettoyage du collecteur de fluide

Nettoyer les orifices du collecteur de fluide à chaque démontage du pistolet, avec un solvant compatible et une brosse. Ne pas endommager les surfaces d'étanchéité internes. Pour empêcher l'humidité de pénétrer, remplir les orifices de fluide avec de la graisse lorsqu'ils sont exposés.

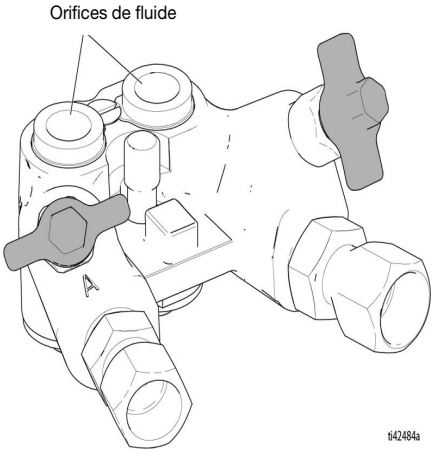

Retrait des clapets anti-retour du collecteur

1. Suivre la **Procédure de décompression**, page 16.

Pour éviter de se blesser avec des projections de fluide, ouvrir très lentement les clapets anti-retour du collecteur (P) de 1 à 1-1/2 tour pour purger la pression.

2. Relâcher la pression dans le collecteur de fluide (M) après le démontage du pistolet.
   a. Placer le collecteur de fluide (M) au-dessus d'un récipient, les clapets anti-retour du collecteur (P) tournés vers le haut.
   b. S'assurer que les vannes de fluide sont fermées.
   c. Ouvrir très lentement les clapets anti-retour du collecteur (P) de 1 à 1-1/2 tour pour évacuer toute pression résiduelle. Le fluide peut être pulvérisé par les orifices de fluide.

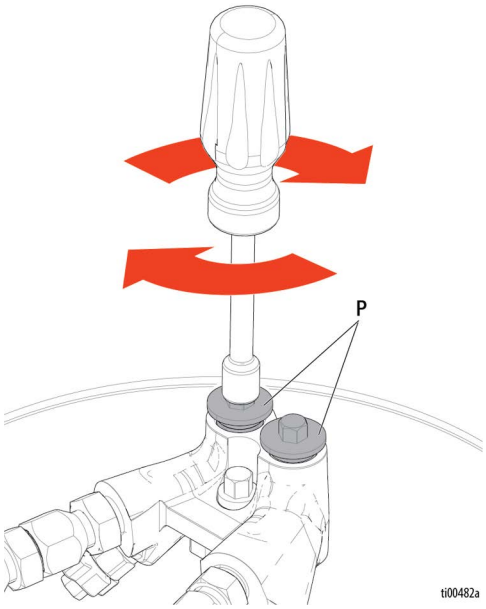

3. Retirer les clapets anti-retour du collecteur (P) en les dévissant du collecteur de fluide.

AVIS

Pour empêcher une contamination mutuelle des clapets anti-retour, ne pas intervertir les pièces pour composant A et composant B. Le clapet anti-retour pour composant A est repéré par un A.

Nettoyage des clapets anti-retour du collecteur

1. Suivre la procédure de **Retrait des clapets anti-retour du collecteur**, page 23.
2. Retirer les tamis de fluide.
3. Nettoyer les logements des clapets anti-retour.
4. Nettoyer ou remplacer les tamis de fluide. Voir **Kits de tamis filtrants pour clapet anti-retour**, page 46.
5. Contrôler soigneusement les joints toriques. Les remplacer s'ils sont usés ou endommagés.
6. Lubrifier généreusement les joints toriques et les remettre en place. Utiliser un tourne-écrou hexagonal pour serrer.

Remise à neuf des clapets anti-retour du collecteur

1. Suivre les instructions de **Retrait des clapets anti-retour du collecteur**, page 23.
2. Retirer le tamis du fluide.
3. Retirer la bille du boîtier du clapet anti-retour du collecteur en insérant un petit tournevis plat dans l'encoche du boîtier. Faire ensuite levier sur la bille pour l'extraire de la partie supérieure du boîtier.

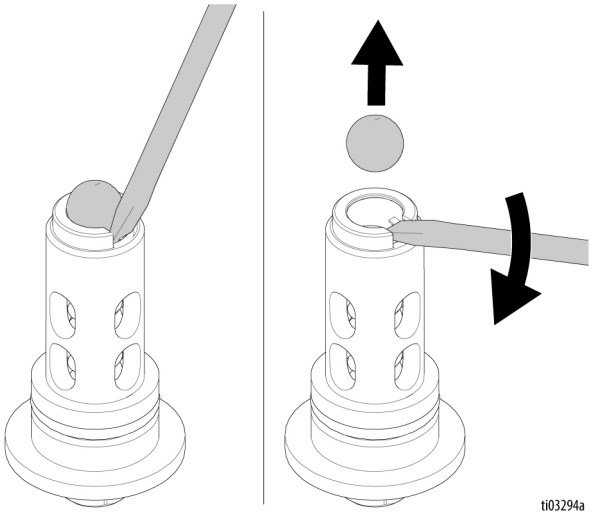

4. Remplacer le ressort du clapet anti-retour.
5. Installer un nouveau clapet anti-retour.
6. Installer un tamis de fluide.
7. Lubrifier généreusement les joints toriques et les remonter. Utiliser un tourne-écrou hexagonal pour serrer.

Retrait de la cartouche de fluide FX

1. Suivre la **Procédure de décompression**, page 16.
2. Vérifier que les vannes de fluide côtés A et B sont fermées.
3. Enclencher le verrou de sûreté du piston (L). Voir **Verrouillage de sécurité du piston**, page 17.

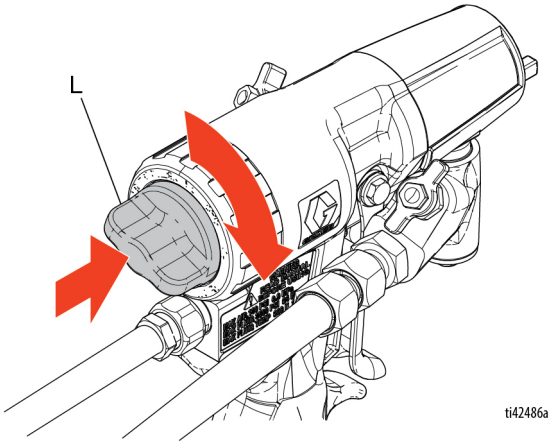

4. Fermer la vanne pneumatique (W).

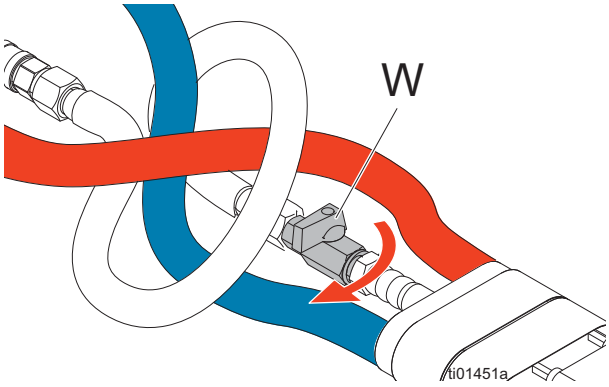

5. Retirer le pistolet du collecteur de fluide (M).

6. Retirer le capuchon d'air (C).

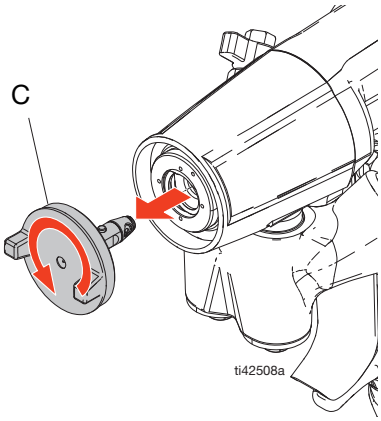

7. Tourner la cartouche de fluide FX (Y) de 1/8 de tour dans le sens inverse des aiguilles d'une montre et tirer pour retirer la cartouche de fluide FX du corps du pistolet (F).

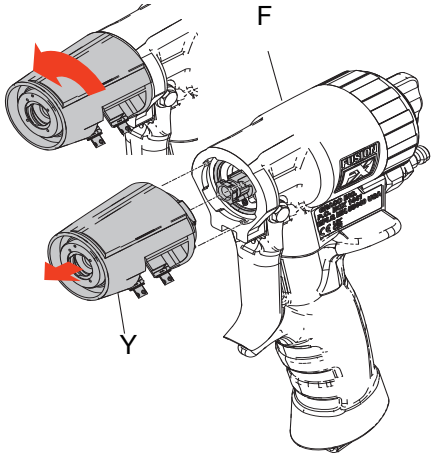

Vérifier la position de l'étrier de la cartouche de fluide FX pour l'installation

1. Vérifier la position de l'étrier de la cartouche de fluide FX avant d'installer la cartouche de fluide FX sur le pistolet. La position de l'étrier est correcte lorsque les languettes de l'étrier (1) sont au même niveau ou légèrement plus basses que le boîtier de contrôle de l'air de la cartouche (2).

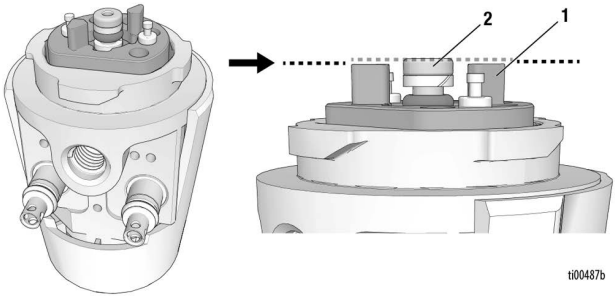

2. Si l'étrier est correctement positionné, suivre l'**Installation de la cartouche de fluide FX**, page 26.

3. Si l'étrier est positionné de manière à ce que les ergots de l'étrier(1) soient plus hauts que le boîtier de contrôle de l'air (2), pousser l'étrier jusqu'à ce que les ergots de l'étrier soient au même niveau que le boîtier de contrôle de l'air. Suivre l'**Installation de la cartouche de fluide FX**, page 26.

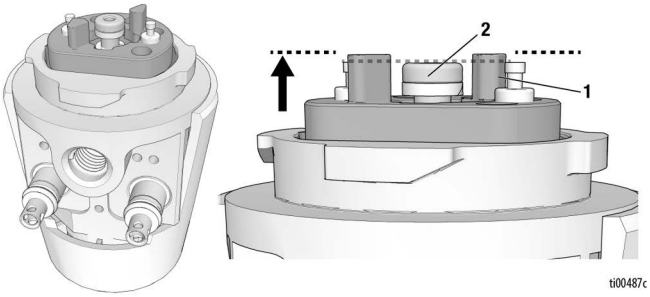

4. Si l'étrier est positionné de telle sorte que les ergots de l'arcade (1) sont plus bas que le boîtier de contrôle de l'air (2), suivre l'**Installation de la cartouche de fluide FX avec une position de l'étrier enfoncée**, page 26.

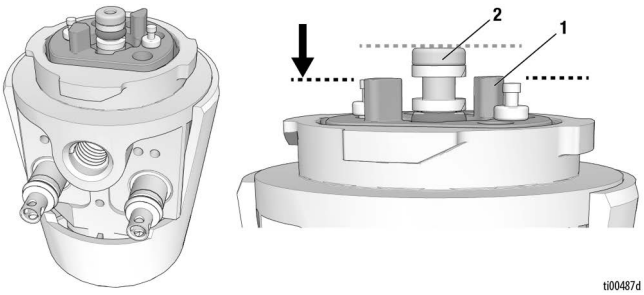

Installation de la cartouche de fluide FX

1. S'assurer que le joint torique de la face du corps du pistolet est installé et bien lubrifié.

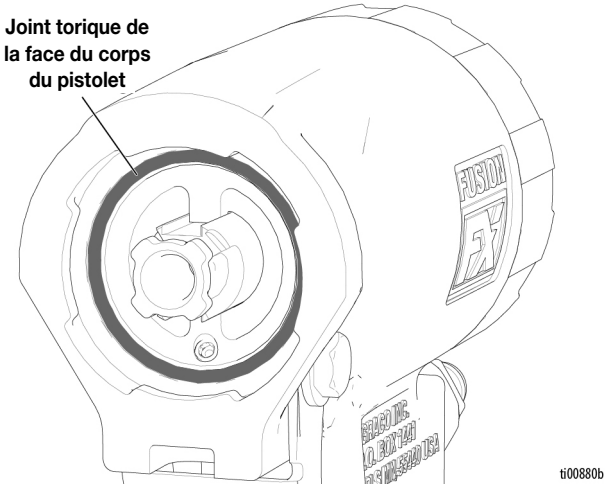

2. Désenclencher le verrou de sûreté du piston (L). Voir **Verrouillage de sécurité du piston**, page 17.

3. Aligner les ergots languettes de l'étrier de la cartouche de fluide FX avec le piston pneumatique et pousser la cartouche de fluide FX (Y) sur le corps du pistolet (F).

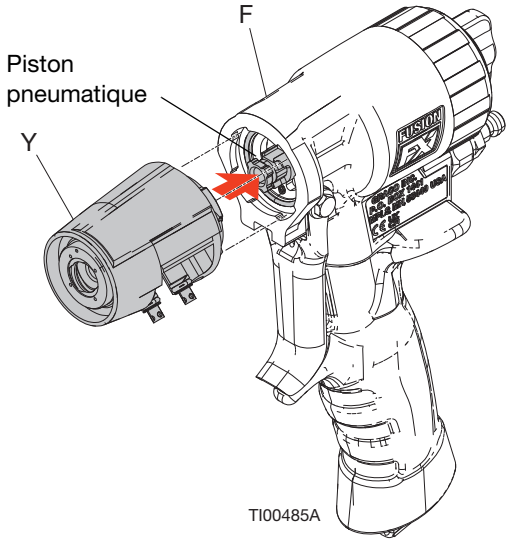

4. Tourner la cartouche de fluide FX (Y) de 1/8 de tour dans le sens des aiguilles d'une montre pour la mettre en position verticale.

5. Installer l'ensemble du capuchon pneumatique et de la chambre de mélange.

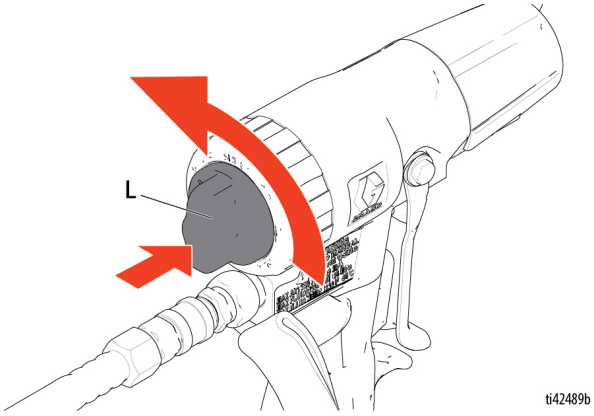

6. Enclencher le verrou de sûreté du piston (L). Voir **Verrouillage de sécurité du piston**, page 17.

Installation de la cartouche de fluide FX avec une position de l'étrier enfoncée

1. S'assurer que le joint torique de la face du corps du pistolet est installé et bien lubrifié.

2. Désenclencher le verrou de sûreté du piston (L). Voir **Verrouillage de sécurité du piston**, page 17.

3. Dévisser le bouchon du cylindre pneumatique (K).

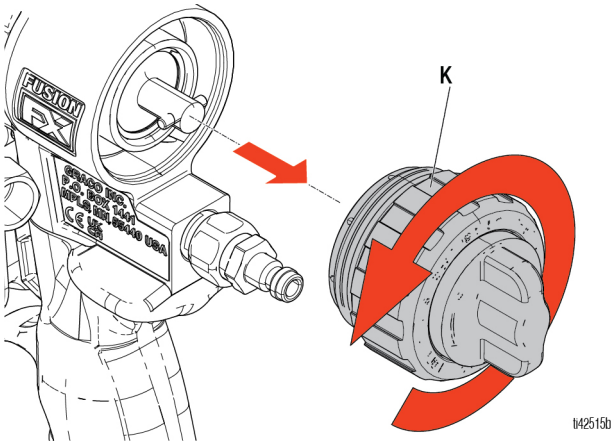

4. Exercer une pression en poussant le piston pneumatique vers l'avant avec le pouce. Aligner les ergots de l'étrier de la cartouche de fluide FX avec le piston pneumatique et pousser la cartouche de fluide FX sur le corps du pistolet.

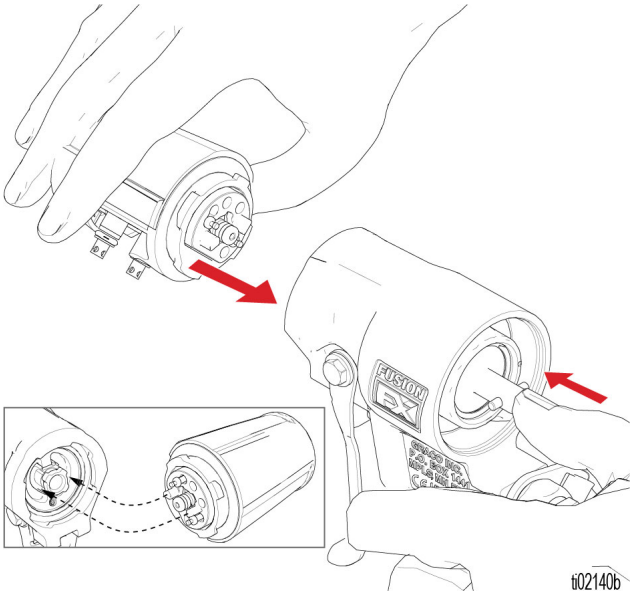

5. Tourner la cartouche de fluide FX de 1/8 de tour dans le sens des aiguilles d'une montre pour la mettre en position verticale.

6. Aligner la goupille située à l'arrière du piston pneumatique sur les encoches de la butée de sécurité du capuchon du cylindre. Visser le capuchon du cylindre pneumatique sur le corps du pistolet

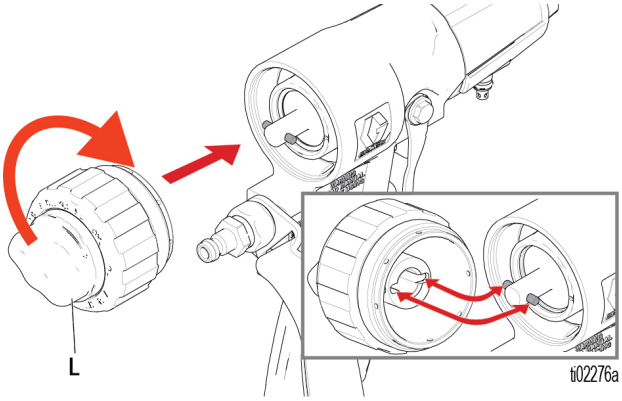

7. Installer l'ensemble du capuchon pneumatique et de la chambre de mélange.

8. Enclencher le verrou de sûreté du piston (L). Voir **Verrouillage de sécurité du piston**, page 17.

Remplacement des vannes à clapet oscillant de la cartouche de fluide FX

1. Suivre la **Procédure de décompression**, page 16.

2. Retirer la cartouche de fluide FX du pistolet. Voir **Retrait de la cartouche de fluide FX**, page 24.

3. Utiliser un piston pneumatique de rechange (3) et l'insérer dans l'étrier de la vanne à clapet oscillant (4), en alignant les ergots du piston pneumatique sur les fentes de dégagement de l'étrier de la vanne à clapet oscillant. Tourner le piston pneumatique dans le sens des aiguilles d'une montre pour engager l'étrier de la vanne à clapet oscillant.

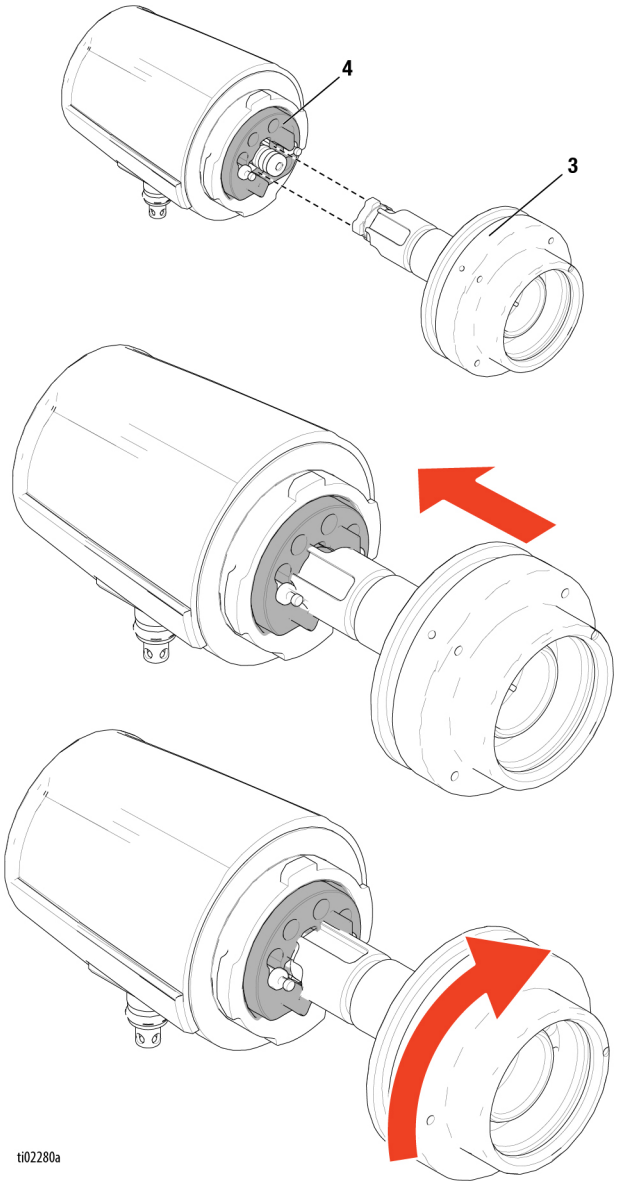

4. Retirer les vannes à clapet oscillant de la cartouche de fluide FX en tirant avec le piston pneumatique.

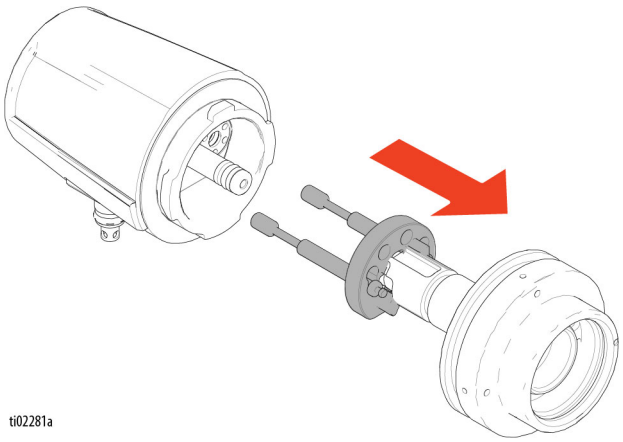

5. Retirer les vannes à clapet oscillant de l'étrier. Assembler les vannes à clapet oscillant de rechange sur l'étrier des vannes à clapet oscillant.

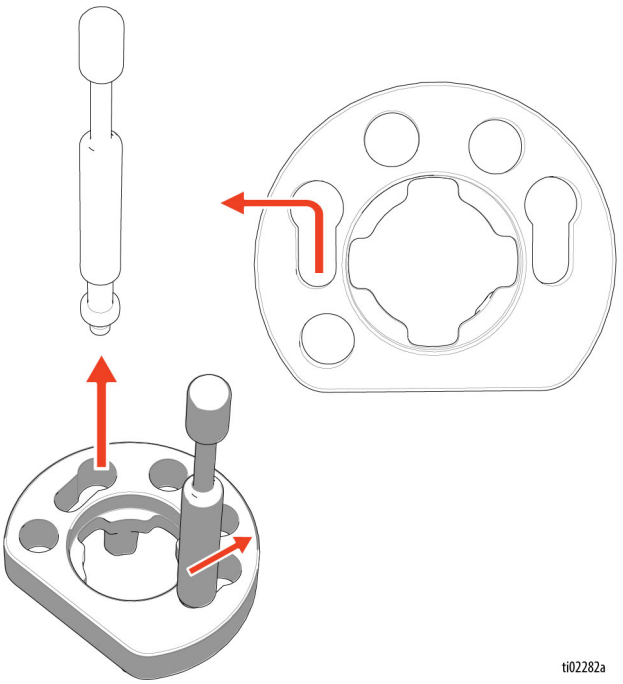

6. Lubrifier généreusement les vannes à clapet oscillant avec de la graisse Fusion.

7. Enclencher l'étrier de la vanne à clapet oscillant avec le piston pneumatique de rechange.

8. Installer la vanne à clapet oscillant et l'étrier dans la cartouche de fluide FX en poussant la vanne à clapet oscillant et l'ensemble de l'étrier à l'aide du piston pneumatique de rechange. Pousser la vanne à clapet oscillant et l'ensemble de l'étrier jusqu'à ce que les ergots de l'étrier soient au même niveau que le boîtier de contrôle pneumatique de la cartouche.

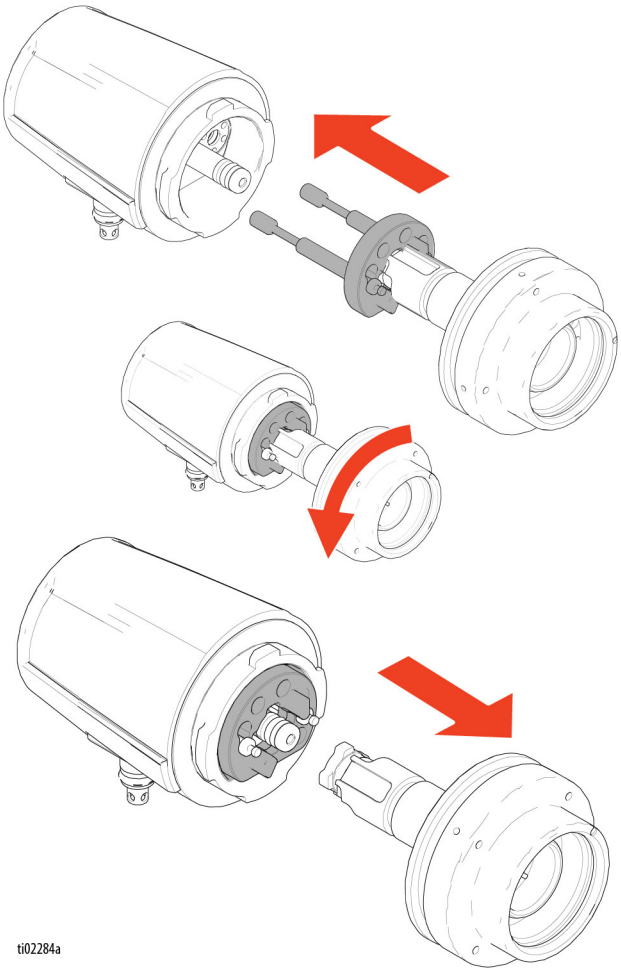

AVIS
Veiller à bien appuyer sur l'étrier de la vanne à clapet oscillant avec le piston pneumatique lors de l'installation de la vanne à clapet oscillant afin d'éviter d'endommager les vannes à clapet oscillant.

9. Installer la cartouche de fluide FX sur le pistolet. Voir **Installation de la cartouche de fluide FX**, page 26.

Graissage de la cartouche de fluide FX

1. Suivre la **Procédure de décompression**, page 16.
2. Retirer le pistolet du collecteur de fluide (M). Laisser le flexible souple pneumatique (V) connecté au pistolet.
3. Installer le collecteur de rinçage (Z) sur le pistolet.

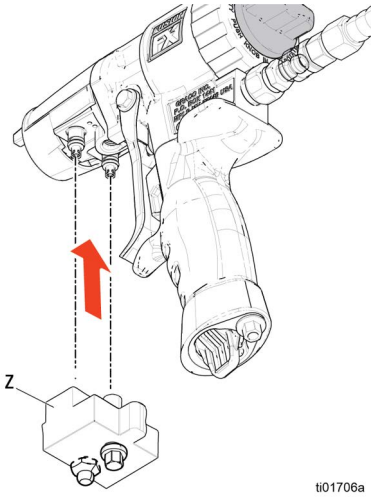

4. Désenclencher le verrou de sûreté du piston. Voir **Verrouillage de sécurité du piston**, page 17.
5. Déclencher le pistolet et, tout en maintenant le pistolet déclenché, fermer la vanne pneumatique de manière à ce que la vanne interne de la cartouche reste ouverte.

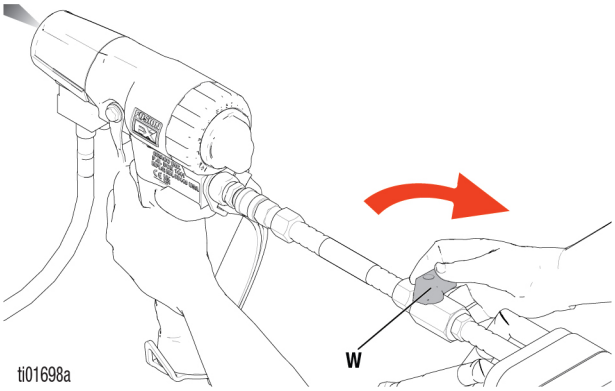

6. Désenclencher le verrouillage de gâchette du pistolet.
7. Pomper la graisse dans l'orifice de graisse du collecteur de rinçage jusqu'à ce que de la graisse propre sorte de la buse de la chambre de mélange.
8. Tourner la vanne pneumatique (W) de manière à ce que la vanne interne de la cartouche se ferme.
9. Retirer l'ensemble du capuchon pneumatique et de la chambre de mélange de la cartouche de fluide FX.
10. Appliquer de la graisse sur la sortie de la cartouche de fluide FX à l'aide de l'outil de graissage de la sortie de la cartouche de fluide FX. Appliquer de la graisse jusqu'à ce qu'elle sorte de l'orifice pneumatique de nettoyage de la cartouche de fluide FX.

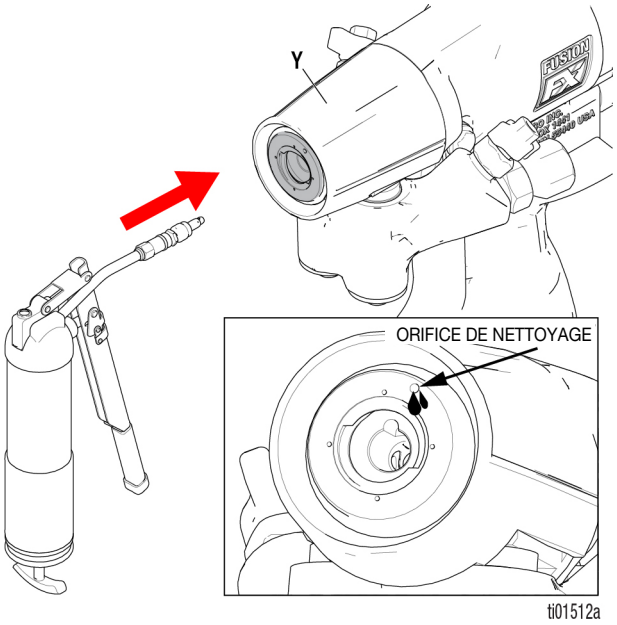

11. Réinstaller le capuchon pneumatique et la chambre de mélange sur le pistolet.
12. La cartouche de fluide FX est prête à être stockée.

Rinçage du pistolet

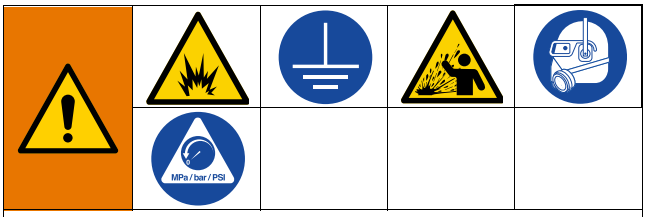

Toujours mettre l'équipement et le conteneur à déchets à la terre afin d'éviter un incendie ou une explosion. Toujours rincer à la pression la plus basse possible afin d'éviter toute étincelle électrostatique et toute blessure due aux éclaboussures.

1. Suivre la **Procédure de décompression**, page 16.
2. Retirer le collecteur de fluide (M) du pistolet.

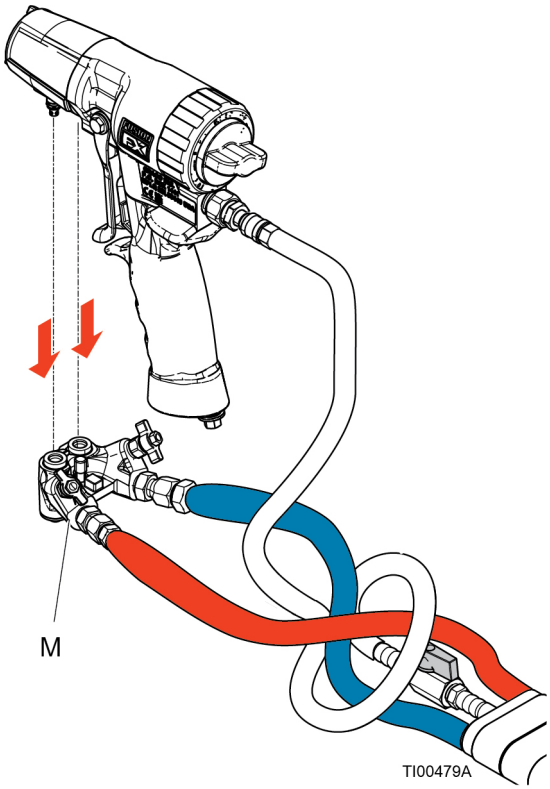

3. Retirer le raccord de graissage (55) du collecteur de rinçage (Z) et installer le raccord d'adaptateur (56).

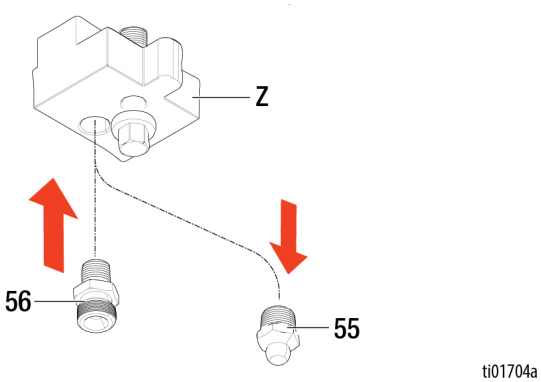

4. Raccorder la conduite de solvant de la pompe de rinçage au raccord adaptateur du collecteur de rinçage (Z).

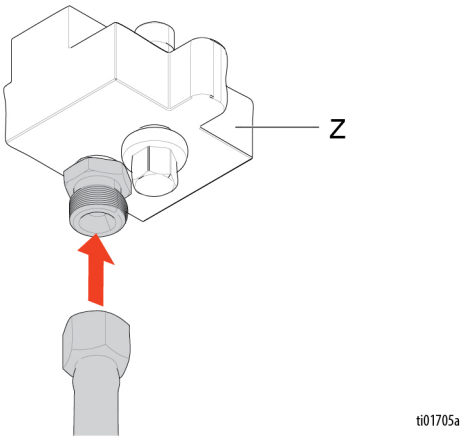

5. Brancher le pistolet au collecteur de rinçage.

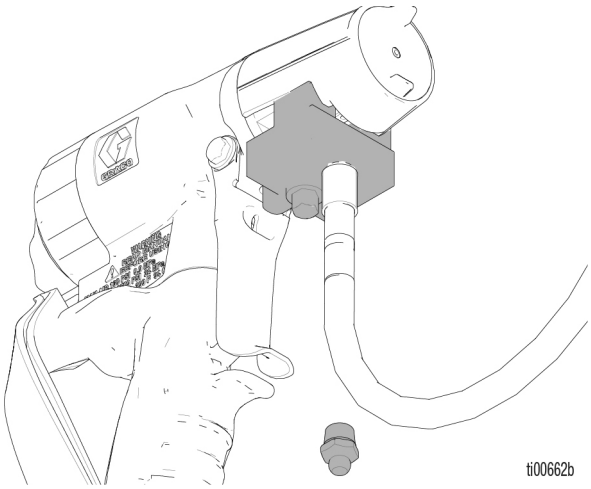

6. Ouvrir les vannes des fluides A et B.

7. Désenclencher le verrou de sûreté (L). Voir **Verrouillage de sécurité du piston**, page 17.

8. Rincer avec un solvant compatible en tenant le pistolet plongé dans un seau métallique mis à la terre et en appuyant fermement une partie du collecteur de fluide (M) contre le côté du seau. Utiliser la pression de fluide la plus basse possible pour rincer.

9. Enclencher le verrou de sûreté du piston (L). Voir **Verrouillage de sécurité du piston**, page 17.

10. Débrancher le pistolet du collecteur de rinçage.

    REMARQUE : Pour un rinçage plus soigné, utiliser le kit de rinçage de solvant 2006016. Ce kit comprend le collecteur de rinçage 2000660. Consulter le manuel du kit de rinçage de solvant pour des instructions sur le rinçage.

Remontage ou remplacement de la cartouche de fluide FX

Identifier le problème de votre cartouche de fluide FX et déterminer la marche à suivre.

- Le pistolet ne pulvérise pas de produits chimiques quand il est actionné : Suivre la procédure d'**Vérification de la cartouche de fluide FX**, page 32.

- Le pistolet ne pulvérise qu'un seul produit chimique quand il est actionné : Suivre la procédure d'**Vérification de la cartouche de fluide FX**, page 32.

- Si le pistolet laisse échapper des produits chimiques par la buse de la chambre de mélange lorsqu'il est désactivé : remplacer la cartouche de fluide FX. Suivre la procédure d'**Installation de la cartouche de fluide FX**, page 26.

- Si le produit chimique fuit par les orifices de purge de la cartouche : remplacer la cartouche de fluide FX. Suivre la procédure d'**Installation de la cartouche de fluide FX**, page 26.

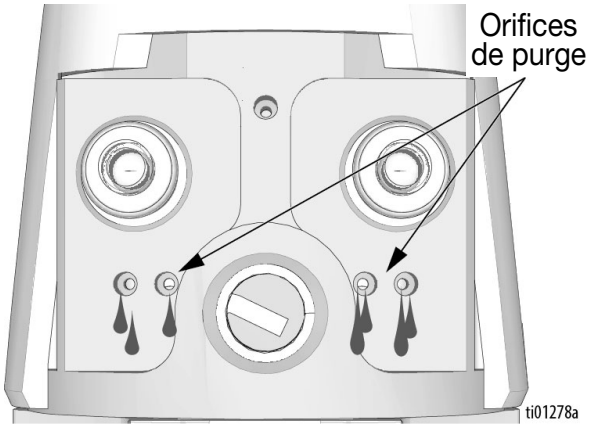

Vérification de la cartouche de fluide FX

1. Suivre la **Procédure de décompression**, page 16.

2. Si le pistolet ne pulvérise pas de produit chimique, ou ne pulvérise qu'un produit chimique lorsqu'il est actionné, vérifier la cartouche de fluide FX pour détecter la présence de produit chimique qui a réagi sur le récepteur de la chambre de mélange.

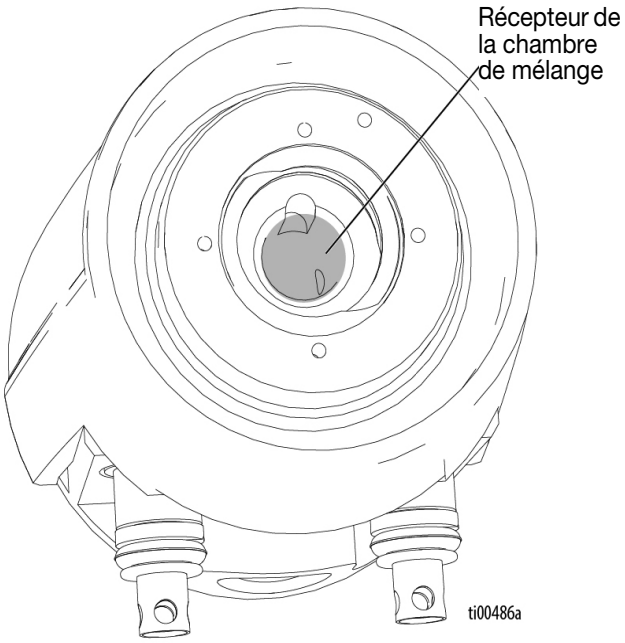

3. Si un produit chimique réagissant (mousse ou polyrésine) est trouvé dans le réservoir de la chambre de mélange, nettoyer le réservoir avec l'outil de nettoyage de la cartouche de fluide FX.

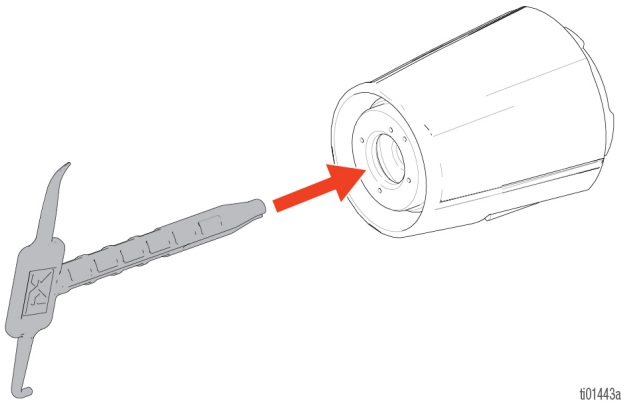

4. Vérifier qu'il n'y a pas d'obstruction sur les sorties côté A et côté B de la cartouche de fluide FX (Y) à l'aide de l'outil de contrôle des obstructions. La cartouche de fluide FX est obstruée si l'outil de contrôle n'entre pas dans la sortie du côté A ou B.

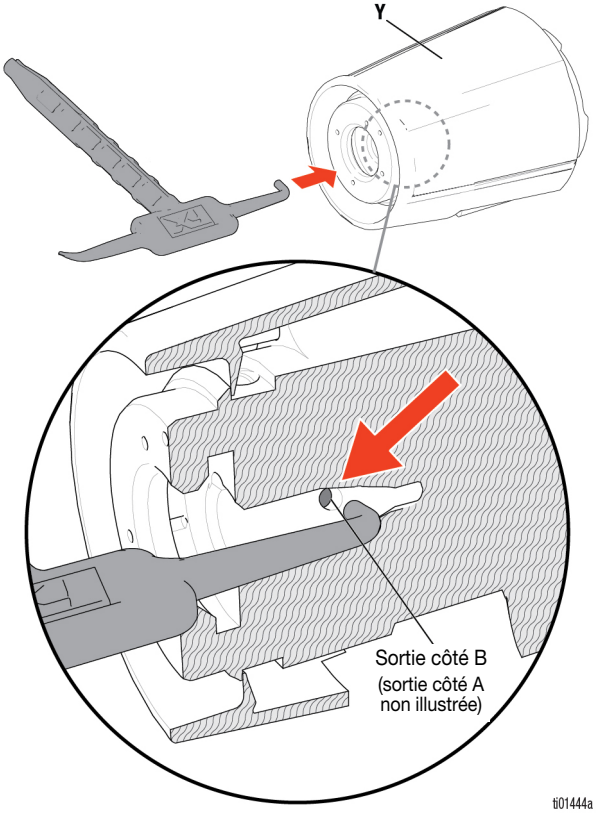

- En cas d'obstruction : faire tremper la cartouche de fluide FX (Y) dans un solvant compatible pendant 24 heures et vérifier à nouveau après le trempage si l'obstruction s'est dissipée. Si la sortie de la cartouche de fluide FX est toujours obstruée, remplacer la cartouche de fluide FX. Si l'obstruction est éliminée, suivre l'**Essai de restriction de la cartouche de fluide FX**, page 33.

- Si aucune obstruction n'est trouvée : Suivre l'**Essai de restriction de la cartouche de fluide FX**, page 33.

- Si aucun produit chimique réagissant (mousse ou polyrésine) n'est trouvé dans le récepteur de la chambre de mélange : Suivre l'**Essai de restriction de la cartouche de fluide FX**, page 33.

Essai de restriction de la cartouche de fluide FX

1. Suivre la **Procédure de décompression**, page 16.
2. Débrancher le pistolet du collecteur de fluide (M).
3. Brancher le pistolet au collecteur de rinçage (Z).

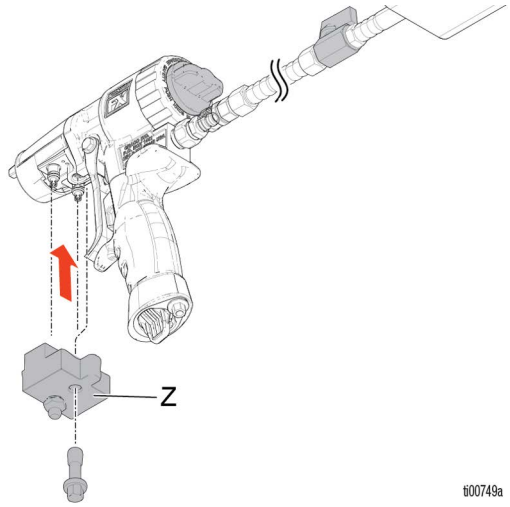

4. Désenclencher le verrou de sûreté du piston (L).

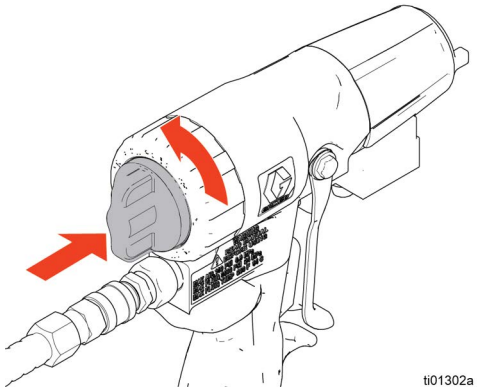

5. Déclencher le pistolet et le maintenir déclenché, fermer la vanne pneumatique (W) afin que le pistolet reste en position de pulvérisation lorsqu'il est désactivé.

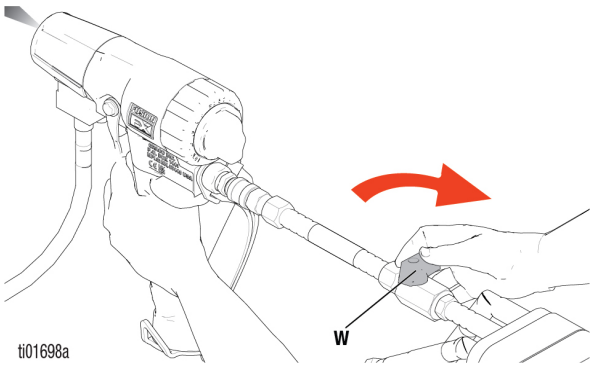

AVIS

Pour éviter d'endommager le joint d'étanchéité de la cartouche, le pistolet doit être en position de déclenchement avant de pomper la graisse dans le collecteur de rinçage. Si le pistolet n'est pas en position de déclenchement, la graisse ne s'écoulera pas de la buse de la chambre de mélange.

6. Désactiver le pistolet.
7. Pomper la graisse dans l'orifice de graissage du collecteur de rinçage. Continuer à pomper la graisse jusqu'à ce que de la graisse propre sorte de la buse de la chambre de mélange.
8. Retirer le collecteur de rinçage du pistolet.
9. Connecter l'outil de graissage de la cartouche de fluide FX à l'entrée de fluide du côté A de la cartouche de fluide FX et pomper la graisse à travers le côté A de la cartouche.

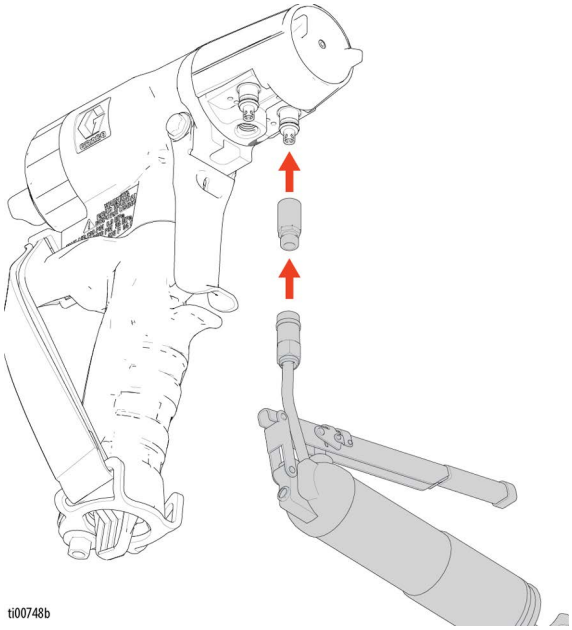

- **Si de la graisse s'échappe de l'avant de la cartouche de fluide FX :** il n'y a pas d'obstruction dans la voie d'écoulement et la cartouche de fluide FX ne doit pas être remplacée.
- **Si la graisse ne se purge pas par l'avant de la cartouche de fluide FX :** le chemin d'écoulement est restreint et la cartouche de fluide FX doit être remplacée.

10. Répéter l'étape 9 avec le côté B de la cartouche de fluide FX.
11. Retirer l'outil de graissage de l'entrée de la cartouche. Le nettoyer et le ranger pour une prochaine utilisation.

Stockage de la cartouche de fluide FX

1. Suivre la procédure de **Rinçage du pistolet**, page 30.
2. Suivre la procédure de **Graissage de la cartouche de fluide FX**, page 29.
3. La cartouche de fluide est maintenant prête à être stockée.

Nettoyage de la surface du pistolet

- Pour faciliter le nettoyage, appliquer une mince couche de lubrifiant.
- Essuyer l'extérieur du pistolet à l'aide d'un solvant compatible.
- Utiliser du N Methyl Pyrrolidone (NMP), du Dynasolve® du Dynasolve de marque Dynaloy (CU-6, Dzolv de marque Veraflex SB)®ou un produit équivalent pour ramollir le produit durci.

Lubrification

Lubrifier généreusement tous les joints toriques, les joints d'étanchéité et les filetages. Voir **Lubrifiant pour réparation du pistolet**, page 49 pour commander le lubrifiant.

Nettoyage des passages

Si nécessaire, nettoyer les passages dans le corps du pistolet et la poignée à l'aide de mèches. Consulter le tableau 3 pour obtenir le diamètre et l'emplacement des passages. Toutes les mèches sont disponibles dans un kit d'accessoires. Voir **Accessoires**, page 49.

Tableau 3 : Diamètres des passages

Description des passages	Réf. Lettre	Diamètre po (mm)
Cartouche CS air	ZB, ZF	3/32 (2,35)
Échappement d'air	ZC,ZG	3/32 (2,35)
Piston pneumatique	ZD, ZI	1/8 (3,1)
Alimentation en fluide CS	ZA, ZH	3/32 0,04 (1,0)
Air de purge	ZE	1/8 (3,1)

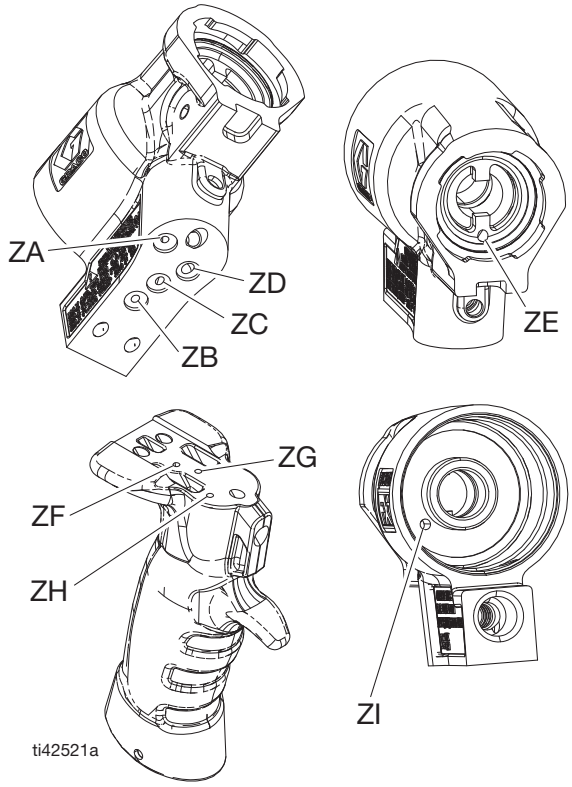

Nettoyage du silencieux

Démonter, puis nettoyer le silencieux (E) avec un solvant compatible.

Vérification du piston

1. Suivre la **Procédure de décompression**, page 16.

2. Débrancher le raccord rapide du flexible pneumatique (D) et retirer le collecteur de fluide (M).

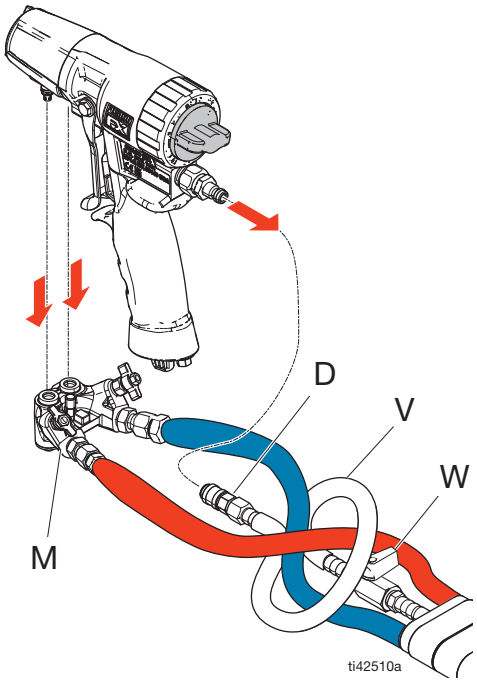

3. Suivre la procédure de **Retrait de la cartouche de fluide FX**, page 24.

4. Désenclencher le verrou de sûreté du piston (L). Voir **Verrouillage de sécurité du piston**, page 17.

5. Dévisser le bouchon du cylindre pneumatique (K) et inspecter le joint torique (10a).

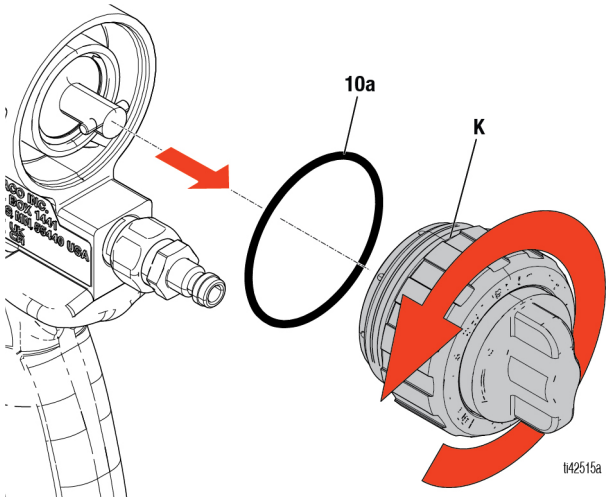

6. Retirer le capuchon d'air (2). Vérifier le joint torique (2d) du piston et les joints toriques (2k) de la tige. Remplacer les joints toriques en cas d'usure ou de dommage.

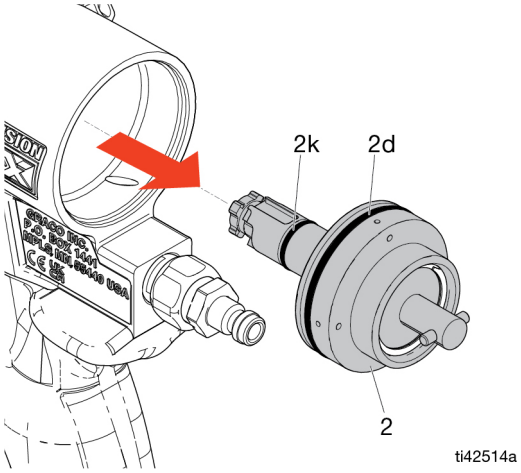

7. Lubrifier généreusement les joints toriques du piston (2d et 2k). Remonter le piston (2). La tige est verrouillée pour un montage correct. Pousser fortement pour mettre le joint d'étanchéité sur le piston.

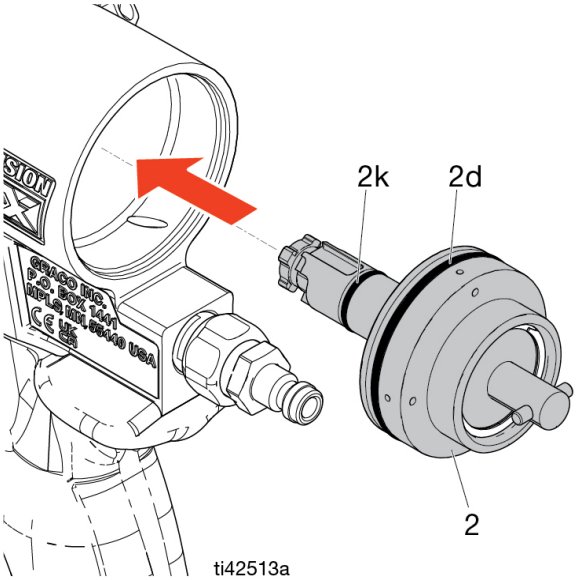

8. Installer la cartouche de fluide FX (Y) dans le corps du pistolet (F).

9. Aligner la goupille à l'arrière du piston pneumatique avec les encoches de la butée de sécurité du capuchon du cylindre pneumatique et visser le capuchon du cylindre pneumatique sur le corps du pistolet.

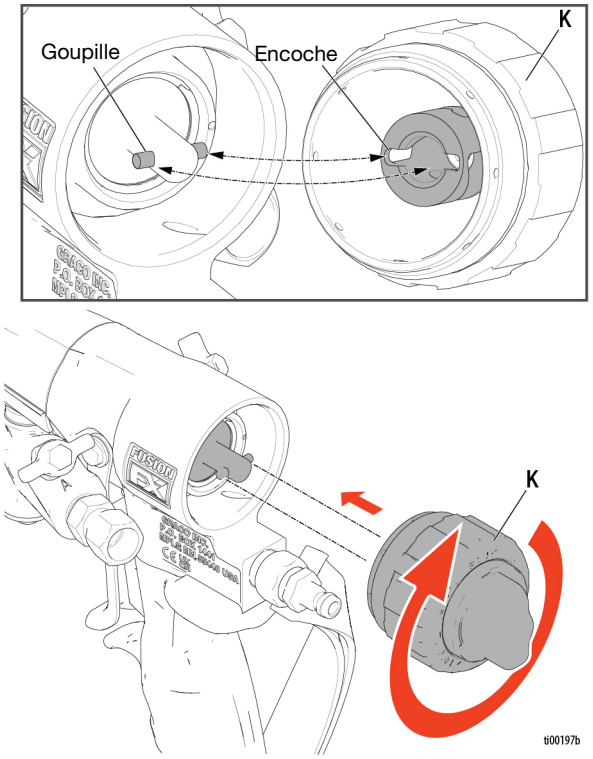

10. Fixer le pistolet au collecteur de fluide.
11. Brancher le raccord rapide du flexible pneumatique (D) au pistolet.
12. Remettre le pistolet en service.

Inspection de la vanne pneumatique

1. Suivre la **Procédure de décompression**, page 16.
2. Débrancher le raccord rapide du flexible pneumatique (D) et retirer le collecteur de fluide (M).

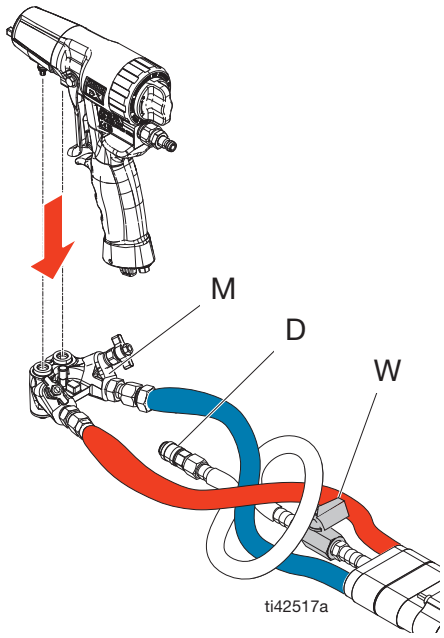

3. Dévisser le raccord de la vanne pneumatique (13,19) et retirer le ressort (16). Utiliser un outil de petit diamètre qui passe par la fente de la gâchette pour pousser la bobine de la vanne pneumatique (8) hors du pistolet. Vérifier les joints toriques (8b) de la bobine de la vanne pneumatique. Remplacer les joints toriques endommagés ou usés.

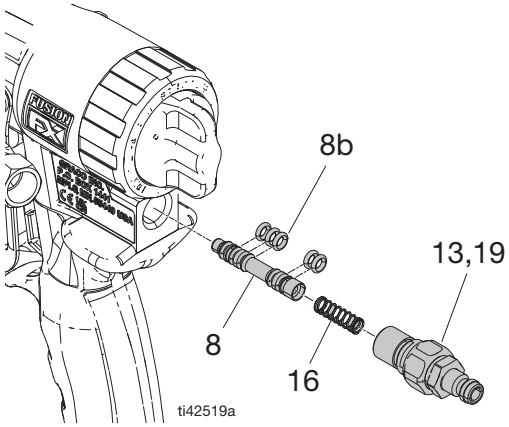

4. Lubrifier généreusement les joints toriques et les remonter. Serrer le bouchon (19) au couple de 125-135 po-lb (14-15 N•m).
5. Fixer le pistolet au collecteur de fluide.
6. Brancher le flexible du flexible souple pneumatique (V) au pistolet.
7. Remettre le pistolet en service.

Kit d’outils fourni

- Tourne-écrou hex, 5/16
- Tournevis, lame de 1/8
- Étau à broches
- Pistolet à graisse, avec 3 onces de graisse
- Collecteur de rinçage
- Outil de graissage de la sortie de la cartouche de fluide FX
- Outil de graissage de l’entrée de la cartouche de fluide FX
- Outil de nettoyage de la cartouche de fluide FX

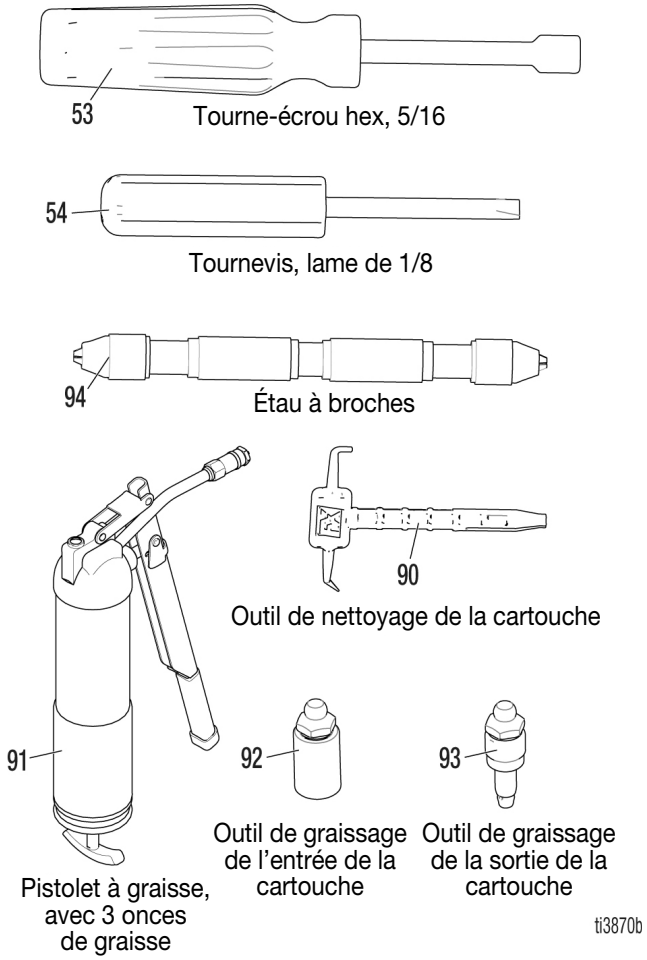

Dépannage

AVIS

Pour éviter une contamination croisée du pistolet, ne pas intervertir les pièces pour composant A (isocyanate) et composant B (résine). La contamination croisée peut faire durcir le produit dans le pistolet. Le produit durci peut endommager les surfaces d'étanchéité, bloquer les passages de fluide et empêcher le fonctionnement du pistolet.

1. Suivre la **Procédure de décompression**, page 16, avant la vérification ou l'entretien du pistolet.
2. Passer en revue tous les problèmes possibles et leurs causes avant de démonter le pistolet.

Problème	Cause	Solution
Le pistolet ne se déclenche pas complètement quand on actionne la gâchette.	Le verrou de sûreté est activé.	Désenclencher le **Verrouillage de sécurité du piston**, page 17.
	Le silencieux (22) est bouché.	Nettoyer le silencieux. Voir **Nettoyage du silencieux**, page 34.
	Les joints toriques de la vanne pneumatique (8b) sont endommagés.	Remplacer les joints toriques de la vanne pneumatique. Voir **Inspection de la vanne pneumatique**, page 36.
	Du produit durci est présent dans la cartouche de fluide FX (3).	Vérifier que la cartouche de fluide (3) ne contient pas de produit durci. Voir **Vérification de la cartouche de fluide FX**, page 24.
Le fluide n'est pas pulvérisé lorsque le pistolet est entièrement actionné.	Les vannes de fluide (6h) sont fermées.	Ouvrir les vannes de fluide.
	Les orifices d'injection de la chambre de mélange sont bouchés.	**Nettoyage des orifices d'injection de la chambre de mélange**, page 21.
	Les ensembles du clapet anti-retour du collecteur (6d) sont bouchés.	Nettoyer les clapets anti-retour. Voir **Nettoyage des clapets anti-retour du collecteur**.
	La cartouche de fluide FX (3) est bouchée.	**Retrait de la cartouche de fluide FX**, page 24, puis **Essai de restriction de la cartouche de fluide FX**, page 33.
Le pistolet fonctionne lentement.	Le silencieux (22) est bouché.	Nettoyer le silencieux. Voir **Nettoyage du silencieux**, page 34.
	Les joints toriques du piston (2d, 2k) sont endommagés.	Remplacer les joints toriques du piston. Voir **Pièces**, page 41.
	La vanne pneumatique est sale ou les joints toriques (8b) sont endommagés.	Nettoyer la vanne pneumatique ou remplacer les joints toriques. Voir **Inspection de la vanne pneumatique**, page 36.

Problème	Cause	Solution
Perte du jet rond.	La buse de chambre de mélange est sale.	Nettoyer la buse de la chambre de mélange. Voir **Nettoyage de la buse de la chambre de mélange,** page 20.
	Les orifices d'injection de la chambre de mélange sont encrassés.	Nettoyer les orifices d'injection de la chambre de mélange. Voir **Nettoyage des orifices d'injection de la chambre de mélange**, page 21.
	Le joint d'étanchéité de la chambre de mélange obstrue les orifices d'injection.	Remplacer. Voir **Remplacement du joint de la chambre de mélange**, page 22.
	Obstruction dans la cartouche de fluide FX.	Vérifier la cartouche de fluide FX. Voir **Vérification de la cartouche de fluide FX**, page 32.
Fuite entre l'embout plat et la chambre de mélange.	La buse est mal installée.	Remonter. Voir Repositionnement ou Remplacement des embouts de pulvérisation plats.
	Le joint torique (40) est absent ou endommagé.	Remplacer le joint torique de l'embout de pulvérisation plat. Voir Repositionnement ou Remplacement des embouts de pulvérisation plats.
La pression est déséquilibrée.	Les orifices d'injection de la chambre de mélange sont bouchés.	Nettoyer les orifices d'injection de la chambre de mélange. Voir **Nettoyage des orifices d'injection de la chambre de mélange**, page 21.
	Les ensembles du clapet anti-retour du collecteur (6d) sont bouchés.	Nettoyer les clapets anti-retour. Voir **Nettoyage des clapets anti-retour du collecteur**, page 24.
	Les viscosités sont inégales.	Régler la température pour compenser.
	La cartouche de fluide FX (3) est bouchée.	**Retrait de la cartouche de fluide FX**, page 24, puis **Essai de restriction de la cartouche de fluide FX**, page 33.
	Le joint d'étanchéité de la chambre de mélange obstrue les orifices d'injection.	Remplacer. Voir **Remplacement du joint de la chambre de mélange**, page 22.
Présence de fluide A et/ou B dans la cartouche de fluide.	Les joints d'étanchéité de fluide dans la cartouche de fluide FX (3) sont endommagés.	Remplacer. Voir **Retrait de la cartouche de fluide FX**, page 24.
	Le joint d'étanchéité de la chambre de mélange est endommagé.	Remplacer. Voir **Remplacement du joint de la chambre de mélange**, page 22.
	Installation incorrecte du capuchon pneumatique et de la chambre de mélange.	S'assurer que l'assemblage est correct en vérifiant que la buse de la chambre de mélange affleure la face du capuchon pneumatique lorsqu'elle est installée.
Brouillard de fluide s'échappant de la chambre de mélange ou du capuchon pneumatique.	Les joints d'étanchéité de fluide dans la cartouche de fluide FX (18) sont endommagés.	Remplacer. Voir **Retrait de la cartouche de fluide FX**, page 24.

Problème	Cause	Solution
Accumulation rapide de produit sur le capuchon pneumatique.	Les orifices du capuchon pneumatique (28) sont bouchés.	Nettoyer les orifices du capuchon pneumatique. Voir **Nettoyage du capuchon pneumatique**, page 23.
	Le joint torique du capuchon pneumatique (29) est endommagé ou absent	Remplacer le joint torique du capuchon pneumatique. Voir **Pièces**, page 41.
Air de nettoyage réduit.	Le joint torique du capuchon pneumatique (29) est endommagé ou absent.	Remplacer le joint torique avant. Voir **Pièces**, page 41.
Le fluide continue de s'échapper quand les vannes de fluide sont fermées.	Les vannes de fluide (6h) sont endommagées.	Remplacer les vannes de fluide. Voir **Pièces**, page 41.
Brusque échappement d'air du silencieux lors de l'actionnement du pistolet.	Normal.	Aucune action n'est requise.
Fuite d'air continue au niveau du silencieux.	Les joints toriques de la vanne pneumatique (8b) sont endommagés.	Remplacer les joints toriques de la vanne. Voir **Inspection de la vanne pneumatique**, page 36.
	Les joints toriques du piston (2d, 2k) sont endommagés.	Remplacer les joints toriques du piston. Voir **Pièces**, page 41.
Fuite d'air sur la vanne pneumatique avant.	Les joints toriques de la vanne pneumatique (8b) sont endommagés.	Remplacer les joints toriques de la vanne. Voir **Inspection de la vanne pneumatique**, page 36.
Fuite d'air excessive provenant des côtés du pistolet.	L'avant du joint torique (20) du corps du pistolet est endommagé ou absent.	Remplacer les joints toriques. Voir **Pièces**, page 41.
	Les joints toriques de la poignée/du corps du pistolet (9) sont endommagés ou manquants.	Remplacer les joints toriques. Voir **Pièces**, page 41.
	Le joint torique du capuchon du cylindre pneumatique (10d) est endommagé ou manquant.	Remplacer le joint torique. Voir **Pièces**, page 41.
Du fluide ou des produits chimiques fuient par les côtés du pistolet.	Les joints toriques de la sortie du collecteur (6k) sont endommagés ou manquants.	Remplacer les bagues de sortie du collecteur. Voir **Pièces**, page 41.
	Les joints toriques d'entrée de fluide de la cartouche de fluide FX (3b) sont endommagés ou manquants.	Remplacer les joints toriques. Voir **Pièces**, page 41.
	Les joints d'étanchéité de la cartouche de fluide FX (3) sont endommagés et du produit chimique s'échappe par les orifices de purge.	Remplacer la cartouche de fluide. Voir **Retrait de la cartouche de fluide FX**, page 24.

Pièces

Pistolet Fusion FX

Voir **Vues détaillées**, page 43 pour d'autres pièces et vues détaillées.

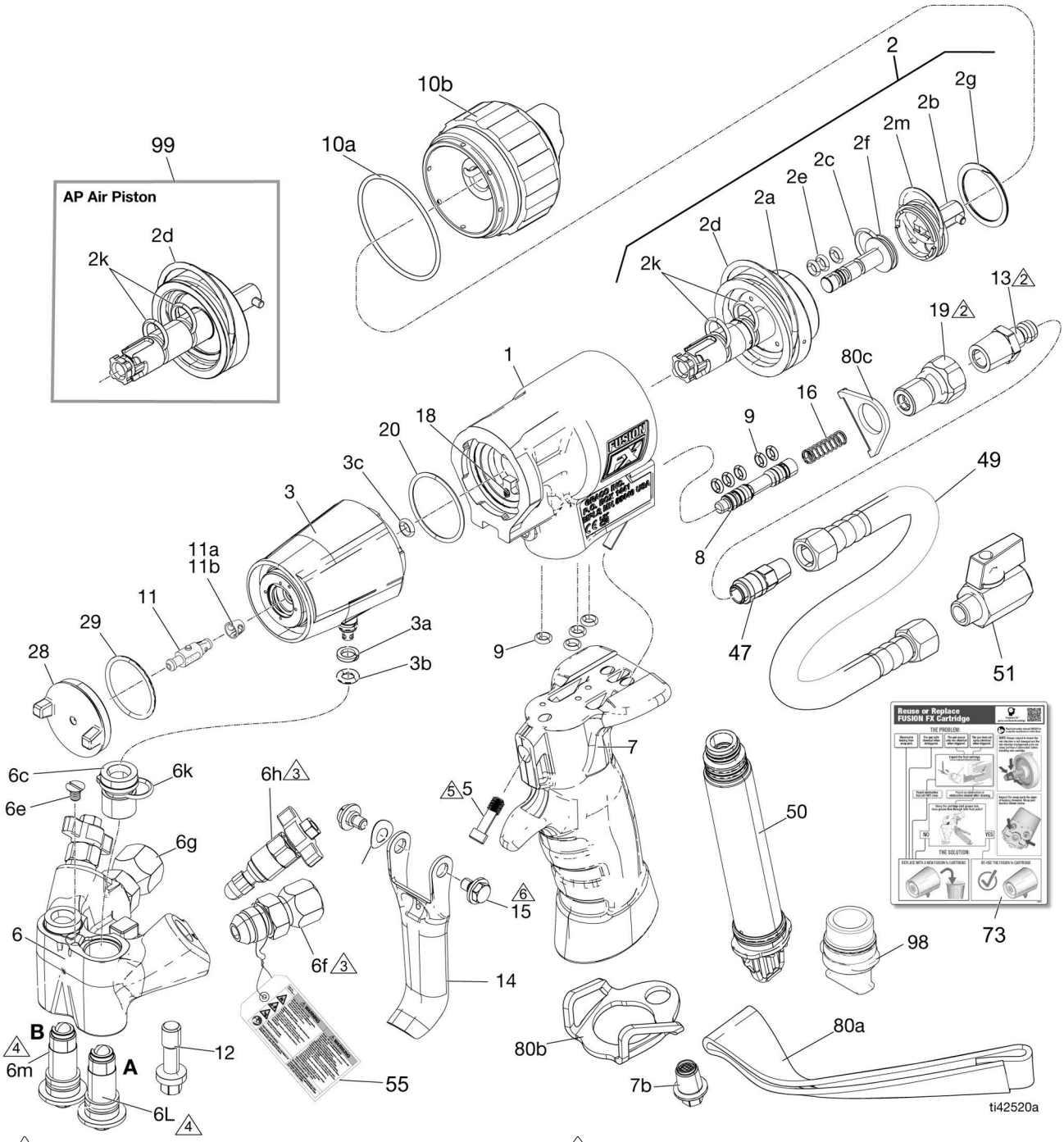

1 Serrer à un couple de 30-40 po-lb (3,4-4,5 N•m).

2 Serrer à un couple de 125-135 po-lb (14,1-15,2 N•m).

3 Serrer à un couple de 13 - 15 pi-lb (17,6 - 20,3 N•m).

4 Serrer à un couple de 25-30 po-lb (2,8-3,4 N•m).

5 Serrer à un couple de 22-26 po-lb (2,5-2,9 N•m).

6 Serrer à un couple de 28-30 po-lb (3,1-3,4 N•m).

Liste des pièces - pistolet Fusion FX FX9000

Réf.	Pièce	Description	Qté
1	2000973	CARROSSERIE, section air, fusion fx	1
2	2000978	PISTON, cs, ensemble complet	1
2a	2001166	KIT, piston pneumatique, CS, avec joints toriques	1
2b	2001032	ARRÊT, tige, sécurité, fusion fx	1
2c❖		PRESSE-ÉTOUPE, joint torique	1
	2005697	QTÉ : 5	
2d◆❖		JOINT TORIQUE, 129	1
	2006158	QTÉ : 5	
2e❖		JOINT TORIQUE	3
	119421	QTÉ : 1	
	2001152	QTÉ : 10	
	25M239	QTÉ : 50	
2f	2001031	PISTON, dosage, fusion fx	1
2g	2001167	BAGUE, fixation, spirale	1
2k◆❖		JOINT TORIQUE	2
	118594	QTÉ : 1	
	2005699	QTÉ : 10	
	25M247	QTÉ : 25	
2 m❖		JOINT TORIQUE	1
	117559	QTÉ : 1	
	2005698	QTÉ : 5	
3	2000810	CARTOUCHE, remplaçable, fusion fx	1
3a†		JOINT TORIQUE d'appui, PTFE, 008, non fendu	1
3b†		JOINT TORIQUE	1
3c	2007251	KIT, joints toriques, contrôle CS	
5	2001151	KIT, boulon, poignée	1
6	2000974	COLLECTEUR, flexible, ensemble, fusion fx	1
6c	2001168	KIT, boîtier contrôle collecteur	2
6d	2001151	FILTRE, boîtier, ensemble, fusion	2
6e	2001169	VIS, 8-32 x 0,25, tête plate	1
6f	127597	RACCORD, tournant, JIC n° 5 x JIC n° 5, m x f	1
6g	127596	RACCORD, tournant, JIC n° 6 x JIC n° 6, m x f	1
6h	2000975	KIT, vanne, fluide, fusion fx	2
6k❖		JOINT TORIQUE	2
	118594	QTÉ : 1	
	2005699	QTÉ : 10	
	25M247	QTÉ : 25	
6 L	2001025	BOÎTIER DE FILTRE, côté A, fusion fx	1
6m	2001026	BOÎTIER DE FILTRE, côté B, fusion fx	1
7	2000972	POIGNÉE, fusion fx, cs, surmoulée	1
7b	2000981	BOUCHON, reniflard	1

Réf.	Pièce	Description	Qté
8	2000980	VANNE, bobine, fusion fx, ensemble	1
9❖		JOINT TORIQUE	4
	119421	QTÉ : 1	
	2001152	QTÉ : 10	
	25M239	QTÉ : 50	
10	2000971	CAPUCHON, sécurité, arrière, fusion fx	1
10a★❖	131971PKG	JOINT TORIQUE, 031, fx75	1
11		CHAMBRE, mélange, fusion (voir **Kits chambre de mélange**, page 44)	1
11a	2005366	JOINT, chambre de mélange, qté 10	
11b	2010991	JOINT, chambre de mélange, haute température, qté 10	
12	2001170	BOULON, collecteur, fusion fx	1
13	117509	RACCORD, conduite, air, 1/4 npt	1
14	2000976	GÂCHETTE, fusion fx	1
15	2001153	KIT, boulon, gâchette, fusion fx	2
16	117485	RESSORT, compression	1
19	2001148	RACCORD, vanne pneumatique, fusion fx	1
20❖		PRESSE-ÉTOUPE, joint torique, 024 fx90	1
	17V093	QTÉ : 1	
	2001150	QTÉ : 5	
28	2000788	CAPUCHON D'AIR, avant, fusion fx, avec joint torique	1
29❖		PRESSE-ÉTOUPE, JOINT TORIQUE, 022	1
	121370	QTÉ : 1	
	256773	QTÉ : 5	
47	117510	MANCHON DE RACCORDEMENT, conduite, air, 1/4 npt	1
49	15B772	Flexible air 18"	1
51	15B565	VANNE, bille	1
55▲	172479	ÉTIQUETTE, avertissement	1
73		ÉTIQUETTE, instructions	1
80	2000716	KIT, sangle avec supports	1
80a		SANGLE	1
	2007692	QTÉ : 3	
80b	2006912	SUPPORT, inférieur	1
80c	2006911	SUPPORT, supérieur	1
98	2000715	BOUCHON CPS	1
99	2000979	PISTON, ensemble, *comprend 2d, 2k, 2h*	1

▲ *Des étiquettes, plaques et fiches d'avertissement de rechange peuvent être obtenues gratuitement.*

Symbole	Kit	Description	Compris dans le kit : Réf. (Qté)
★	2000971	ENSEMBLE, butée de sécurité	10a (1)
◆	2001033	KIT, joint torique, piston pneumatique, fusion fx	2d, 2k (2)
†	2001029	KIT, joint torique, clapet anti-retour d'entrée, fusion fx	3a (2), 3b (2)
❖	2001307	KIT, réparation du joint torique de Fusion FX	2c, 2d, 2e, 2k, 2m, 6k, 9, 10a, 20, 29 (1)

Vues détaillées

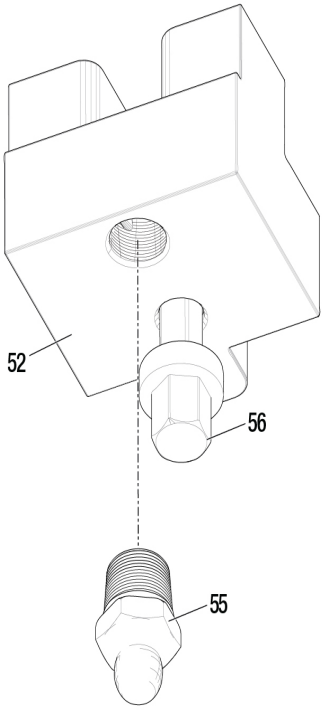

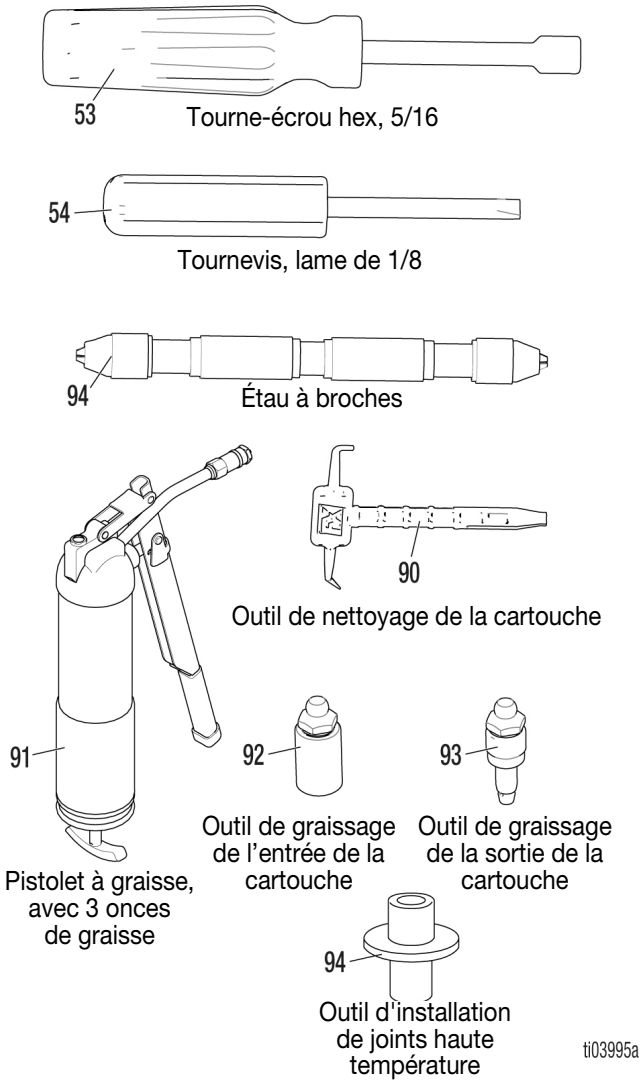

Réf.	Pièce	Description	Qté
52	2000660	COLLECTEUR, rinçage pistolet	1
53	117642	TOURNE-ÉCROUS, hex, 5/16	1
54	118575	TOURNEVIS, lame de 1/8	1
55	100054	RACCORD, graissage	1
56	2001170	BOULON, collecteur	1

Réf.	Pièce	Description	Qté
90	2005061	OUTIL, nettoyage, cartouche (5 par kit)	1
91	117792	Pistolet, graisse, 3 onces	1
92	2004345	Kit, outil, graisse	1
93	2004344	KIT, graisse, cartouche	1
94	2011351	OUTIL, installation, joint, qté 5	1

Kits chambre de mélange

Jet rond

Kits de chambre de mélange (mèche incluse)	Dimensions de l'orifice de la buse	Dimensions de la mèche pour buse, po. (mm)	Référence de la mèche pour buse	Dimensions de l'orifice d'injection	Injection Référence de la mèche pour l'orifice	Référence de la mèche pour l'orifice d'injection
FX20RD	0,043	0,042 (1,07)	2008488	0,021	0,020 (0,51)	2007298
FX29RD	0,053	0,052 (1,32)	2008498	0,031	0,029 (0,74)	2006557
FX34RD	0,058	0,057 (1,45)	2006559	0,034	0,032 (0,81)	2006555
FX37RD	0,065	0,0635 (1,61)	2006548	0,038	0,037 (0,94)	2006553
FX42RD	0,067	0,065 (1,65)	2006560	0,042	0,041 (1,04)	2006552
FX47RD	0,074	0,073 (1,85)	2006546	0,047	0,0465 (1,18)	2006550
FX52RD	0,08	0,0785 (1,99)	2007722	0,052	0,049 (1,25)	2007723
FX60RD	0,087	0,086 (2,18)	2007725	0,057	0,055 (1,40)	2008486
FX70RD	0,0945	0,094 (2,38)	2008487	0,061	0,0595 (1,51)	2008489

Chambres de mélange pour jet rond par pression et débit

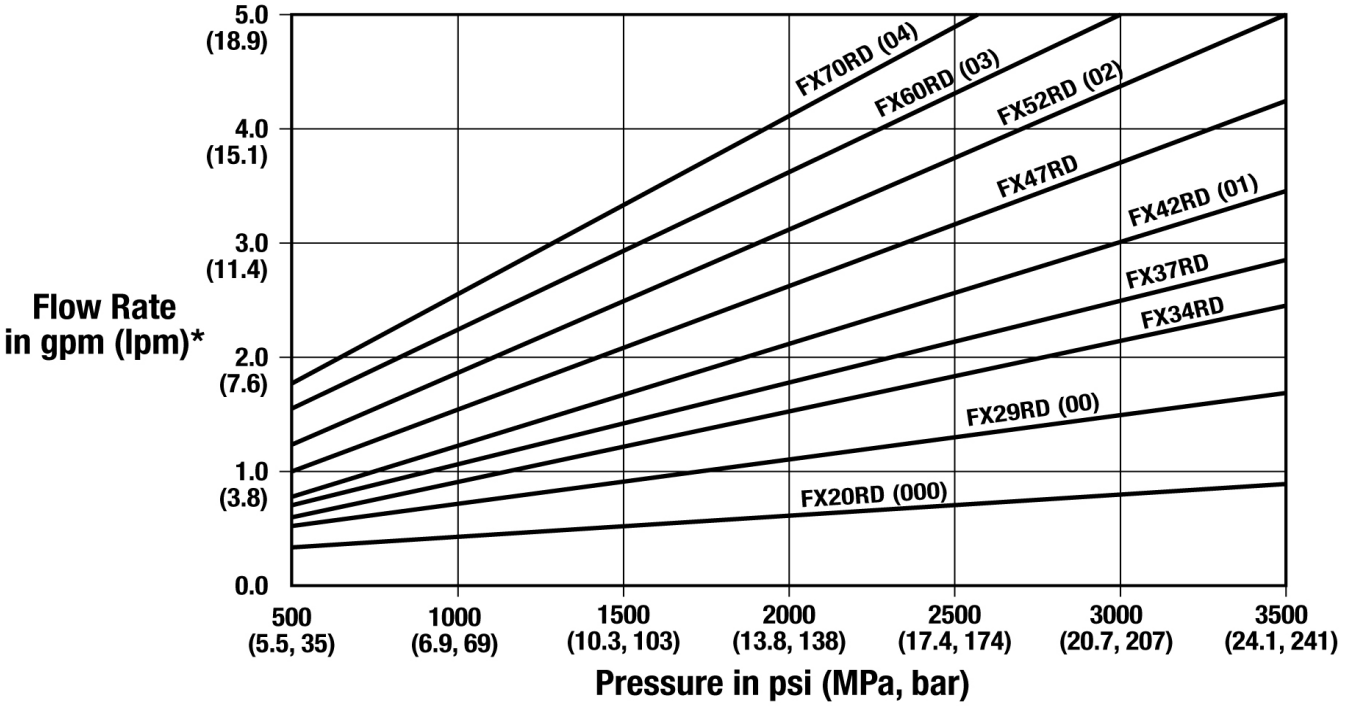

* To calculate flow rate in lb/min., multiply gpm rate by 10.
Example: 2 gpm x 10 = 20 lpm

Note: Be sure to spray at pressures within your material manufacturer's specifications.

ti02458b

Jet plat

Kits de chambre de mélange (mèche incluse)	Dimensions de l'orifice de la buse	Dimensions de la mèche pour buse, po. (mm)	Référence de la mèche pour buse	Dimensions de l'orifice d'injection	Injection Référence de la mèche pour l'orifice	Référence de la mèche pour l'orifice d'injection
FX20FL	0,0945	0,094 (2,38)	2008487	0,021	0,020 (0,51)	2007298
FX29FL	0,0945	0,094 (2,38)	2008487	0,031	0,029 (0,74)	2006557
FX42FL	0,0945	0,094 (2,38)	2008487	0,042	0,041 (1,04)	2006552
FX52FL	0,0945	0,094 (2,38)	2008487	0,051	0,049 (1,25)	2007723

Chambres de mélange pour jet plat par pression et débit

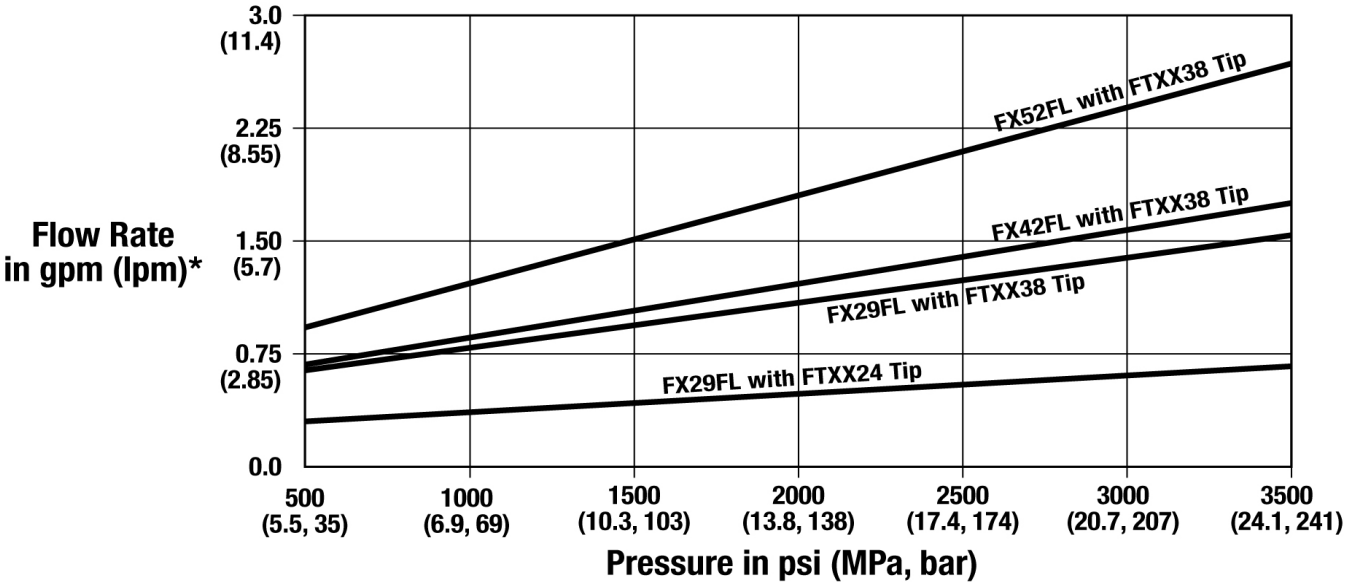

* To calculate flow rate in lb/min., multiply gpm rate by 10.
Example: 2 gpm x 10 = 20 lpm

Note: Be sure to spray at pressures within your material manufacturer's specifications.

ti03302a

Kits d'embouts plats

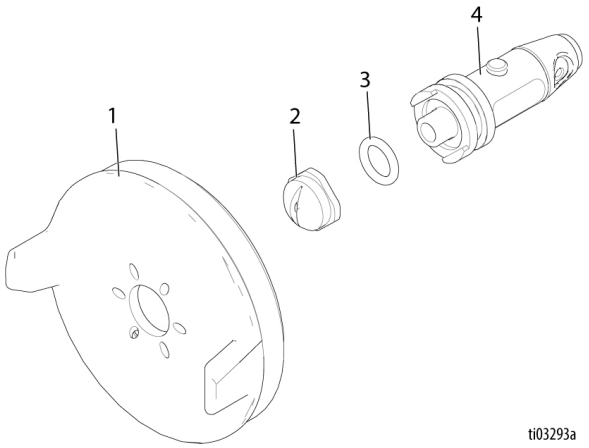

Réf.	Pièce	Description	Qté
1	2009349	KIT, capuchon pneumatique, plat, Fusion FX	1
2	FTxxxx	EMBOUT, plat, voir tableau ci-dessous	
3	117768	JOINT TORIQUE	1
4	FXxxxx	CHAMBRE DE MÉLANGE, voir **Kits chambre de mélange**, p. 45	1

Embout plat de pulvérisation	Diamètre du jet, po. (mm)
FT0424	Faible débit, 8-10 (203-254)
FT0438	Moyen débit, 8-10 (203-254)
FT0624	Faible débit, 12-14 (305-356)
FT0638	Moyen débit, 12-14 (305-356)
FT0838	Moyen débit, 16-18 (406-457)
FT0848	Haut débit, 16-18 (406-457)

Guide de référence des embouts plats

Exemple de référence : **FT0848**

FT	08	48
FT = embout plat	x2 = longueur de jet (8x2 = 16 po.)	Diamètre d'orifice équivalent (0,048 po.)

Kits de tamis filtrants pour clapet anti-retour

Chaque kit comprend 10 tamis filtrants.

Le pistolet est livré avec des tamis filtrants à 40 mailles.

Pièce	Description
24R894	40 mailles (0,015 po., 375 microns)
2001433	60 mailles (0,010 po., 238 microns)
2001434	80 mailles (0,007 po., 175 microns)

Kit de mèches pour nettoyage

2001346

Le kit comprend les quatre mèches très grande longueur nécessaires pour nettoyer les conduits d'air.

Kits de chambre de mélange

2005366

Le kit comprend 10 joints de chambre de mélange.

2010991

Le kit comprend 10 joints de chambre de mélange haute température et un outil d'installation.

2011351

Le kit comprend cinq outils d'installation de joints de chambre de mélange à haute température.

Fluide FX acceptable pour le stockage des cartouches

Liquide de stockage	Pièce
TSL	206994, 206995, 206996
Huile pour pompe ISO	217374, 218656

Kit de cartouche de fluide FX

Pièce	Description	Qté
2000810	KIT, Fusion FX, cartouche, lot de 1	1
2000811	KIT, Fusion FX, cartouche, lot de 3	3
2000812	KIT, Fusion FX, cartouche, lot de 5	5

Outil de nettoyage de la cartouche de fluide Fusion FX

2005061

Le kit comprend cinq outils de nettoyage.

Kit de poignée en métal

2001095

Le kit comprend la poignée en aluminium, le boulon de la poignée, le silencieux et les joints toriques de l'orifice pneumatique de la poignée.

Kit de bouchon de la poignée CS

2000715

Le kit comprend un bouchon CS pour la poignée avec un joint torique assemblé.

Kit de réparation pour clapet anti-retour de collecteur

2007204

Le kit comprend uniquement la bille de retenue et le ressort.

Kit de vanne à clapet oscillant

2001028

Le kit comprend 10 vannes à clapet oscillant.

Pièces de rechange Fusion FX

2006566

Le kit contient :

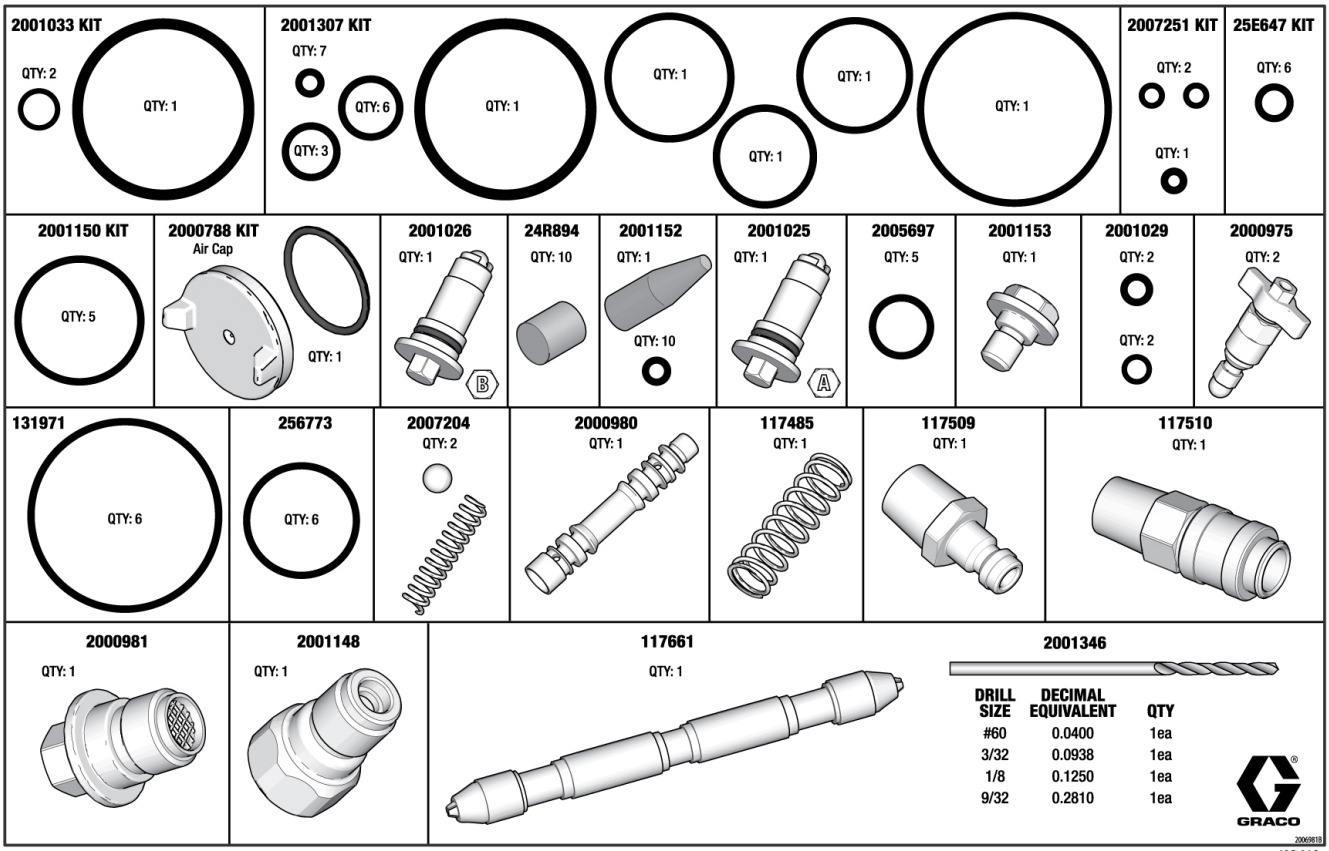

ti02610a

Mèches de nettoyage des sections pneumatiques Fusion FX

2006569

Kits de vanne à clapet oscillant

2001028

Le kit comprend 10 vannes à clapet oscillant.

2001027

Le kit comprend deux vannes à clapet oscillant et un étrier de vanne à clapet oscillant.

Kits de mèches

Pour nettoyer les orifices et les ports du pistolet. La longueur réelle peut varier.

Réf. de kit	Qté	Dimensions des mèches			Emplacement d'utilisation
		Nominal	po.	mm	
2007298	6	#76	0,020	0,51	Alésage d'injection de la chambre de mélange FX20RD, FX20FL
2006557	6	#69	0,029	0,74	Alésage d'injection de la chambre de mélange FX29RD, FX29FL
2006555	6	#67	0,032	0,81	Alésage d'injection de la chambre de mélange FX34RD
2006553	6	#63	0,037	0,94	Alésage d'injection de la chambre de mélange FX37RD ; orifices pneumatiques de nettoyage du capuchon pneumatique
2006552	6	#59	0,041	1,04	Alésage d'injection de la chambre de mélange FX42RD, FX42FL
2008488	6	#58	0,042	1,07	Buse de la chambre de mélange FX20RD
2006550	6	#56	0,0465	1,18	Alésage d'injection de la chambre de mélange FX47RD
2007723	6	1,25 mm	0,049	1,25	Alésage d'injection de la chambre de mélange FX52RD, FX52FL
2008498	6	#55	0,052	1,32	Buse de la chambre de mélange FX29RD
2008486	6	#54	0,055	1,40	Alésage d'injection de la chambre de mélange FX60RD
2006559	6	1,45 mm	0,057	1,45	Buse de la chambre de mélange FX34RD
2008489	6	#53	0,0595	1,51	Alésage d'injection de la chambre de mélange FX70RD
2006548	6	#52	0,635	1,61	Buse de la chambre de mélange FX37RD
2006560	6	1,65 mm	0,065	1,65	Buse de la chambre de mélange FX42RD
2006546	6	#49	0,073	1,85	Buse de la chambre de mélange FX47RD
2007722	6	#47	0,0785	1,99	Buse de la chambre de mélange FX52RD
2007725	6	#44	0,086	2,18	Buse de la chambre de mélange FX60RD
246624	3	3/32	0,094	2,38	Passages du corps du pistolet
2008487	6	3/32	0,094	2,38	Buse de la chambre de mélange FX70RD, FX20FL, FX29FL, FX42FL, FX52FL
249115	6	1/8	0,125	3,18	Passages du corps du pistolet

Accessoires

Kits rallonge de buse

Le kit de rallonge comprend un capuchon pneumatique, un joint torique, une mèche de nettoyage et des instructions.

Kit	Diamètre x longueur de l'orifice, po. (mm)	Chambres de mélange recommandées	Distance de pulvérisation pi. (m)	Diamètre du jet, po. (mm)
2005266	0,053 x 1,00 (1,35 x 25,4)	FX34-FX37	12 (3,66)	5 (127)
2005267	0,061 x 1,00 (1,55 x 25,4)	FX37-FX47	12 (3,66)	6 (152)
2005268	0,071 x 1,00 (1,80 x 25,4)	FX52	8 (2,44)	7 (178)

Kit de nettoyage du pistolet

15D546

Le kit compte onze outils et brosses pour le nettoyage du pistolet.

Kit de buse à écoulement

2005269

Pour convertir un pistolet à purge d'air destiné à des applications à écoulement. Comprend une buse, un tuyau et des mèches de nettoyage.

Lubrifiant pour réparation du pistolet

248279, 4 oz (113 g) [Qté 10]

Lubrifiant à base de lithium, ultra-adhésif, résistant à l'eau. Fiche de santé-sécurité (FTSS) disponible sur www.graco.com

Cartouche de graisse pour arrêt du pistolet

Cartouche 2007352, 3 onces [Qté 10]

Graisse à faible viscosité de formule spéciale circulant facilement dans les passages du pistolet, pour empêcher les deux composants de sécher et pour maintenir les passages de fluides propres.

Collecteur de rinçage

Collecteur de rinçage 2000660

Outil de graissage de l'entrée de la cartouche de fluide FX 2004345

Outil de graissage de la sortie de la cartouche de fluide FX 2004344

Kit de bidon de rinçage de solvant

2006016, godet à solvant, 1 qt (0,95 L)

Complet avec collecteur de rinçage 2000660 pour rinçage du pistolet au solvant. Mobile pour rinçage à distance. Voir le manuel du kit pour rinçage de solvant. Voir **Manuels afférents**.

Liquide ClearShot

Voir MSD060

Kit	Description
256385	Ensemble de 25 cartouches
256386	Ensemble de 50 cartouches
256387	Ensemble de 100 cartouches
17X756	Fluide CS en vrac, pack de 4, 16 onces, bouteilles (peut remplir 100 tubes CS)
17X757	Fluide CS en vrac, pack de 12, 16 onces, bouteilles (peut remplir 300 tubes CS)

Outil de nettoyage de la buse

15D234

Conçu pour s'adapter à la coupole CeramTip™ et aux fentes de buses plates.

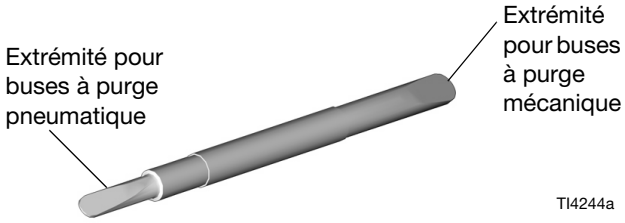

Collecteur de circulation

2002324

Se fixe sur le collecteur de fluide du pistolet pour permettre le préchauffage du flexible. Consulter les instructions du kit du collecteur de circulation. Voir **Manuels afférents**, page 3.

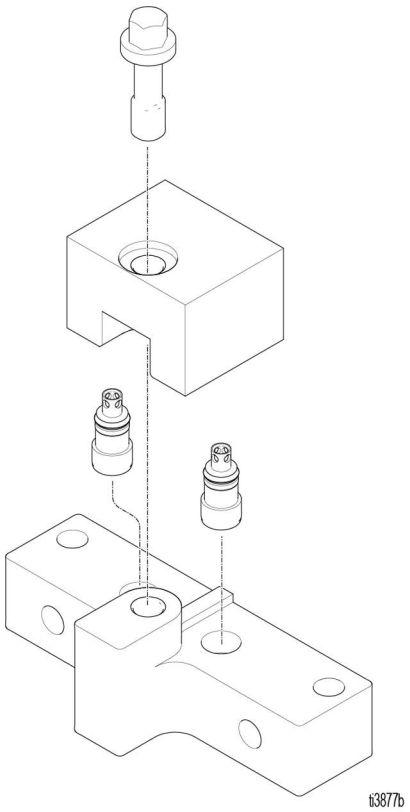

Bloc adaptateur du collecteur Fusion AP

2002360

Permet de monter le pistolet Fusion FX sur le collecteur Fusion AP/PC existant.

Bloc d'adaptation du collecteur Fusion AP avec faisceau de flexibles

2002347

Permet de monter le pistolet Fusion FX sur le collecteur Fusion AP/PC existant. Comprend un bloc adaptateur et un faisceau de flexibles de 6 pieds.

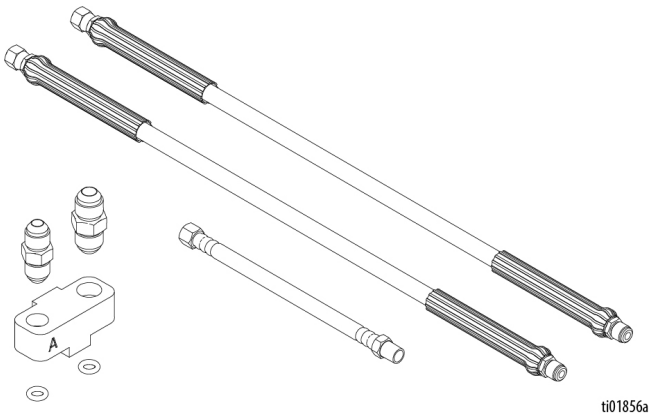

Caractéristiques techniques

Pistolet pulvérisateur Fusion FX		
	Système impérial	**Système métrique**
Pression de service maximum du fluide	3500 psi	24,5 MPa, 245 bar
Pression minimale d'entrée d'air	90 psi	0,56 MPa, 5,6 bar
Pression maximale d'entrée d'air	130 psi	0,9 MPa, 9 bar
Plage de débit d'air	Voir le tableau ci-dessous	
Débit caractéristique des pistolets à jet rond	Voir, **Chambres de mélange pour jet rond par pression et débit**, page 44.	
Température maximale du fluide	200 °F	94 °C
Dimension de l'entrée d'air	Mamelon à débranchement rapide 1/4 npt	
Taille de l'entrée du composant A (ISO)	-5 JIC	1/2-20 UNF
Entrée composant B (résine)	-6 JIC	9/16-18 UNF
Dimensions	8,1 x 8,1 x 3,3 po	206 x 206 x 84 mm
Poids	2,6 lb	1,2 kg
Pièces en contact avec le produit		
Pistolet	Aluminium, acier inoxydable, acier au carbone, carbure, polyéthylène, joints toriques résistants aux produits chimiques	
Orifices pour air/graisse de la cartouche de fluide FX	Acier inoxydable, aluminium, aluminium anodisé, polyéthylène, joints toriques non résistants aux produits chimiques, nylon	
Orifices de fluide de la cartouche de fluide FX	Acier inoxydable, joints toriques résistants aux produits chimiques, aluminium anodisé, aluminium, nylon, polyéthylène	
Bruit		
Pression sonore maximum	81,1 dB(A), à 100 psi (0,7 MPa, 7 bar)	
Puissance sonore maximale	91,0 dB(A), à 100 psi (0,7 MPa, 7 bar)	
Puissance sonore mesurée selon la norme ISO-9416-2.		
Remarques		
Toutes les marques ou marques déposées sont la propriété de leurs propriétaires respectifs.		

Débit pneumatique par chambre de mélange

Pression pneumatique (non actionnée) bar (MPa, psi)	Dimensions de la chambre de mélange (scfm (m^3/min))								
	FX20RD	FX29RD	FX34RD	FX37RD	FX42RD	FX47RD	FX52RD	FX60RD	FX70RD
80 (0,56 ; 5,6)	2,33 (0,066)	2,96 (0,084)	3,17 (0,090)	3,38 (0,096)	3,60 (0,102)	3,81 (0,108)	4,02 (0,114)	4,23 (0,120)	4,65 (0,132)
100 (0,7 ; 7)	3,03 (0,086)	3,72 (0,105)	3,96 (0,112)	4,42 (0,125)	4,66 (0,132)	5,12 (0,145)	5,59 (0,158)	5,82 (0,165)	6,29 (0,178)
130 (0,9 ; 9)	3,92 (0,111)	4,71 (0,133)	4,97 (0,141)	5,23 (0,148)	5,75 (0,163)	6,27 (0,178)	6,80 (0,192)	7,32 (0,207)	8,11 (0,229)

Proposition 65 de Californie

RÉSIDENTS DE CALIFORNIE

⚠ **AVERTISSEMENT :** Cancer et effet nocif sur la reproduction - www.P65Warnings.ca.gov.

Garantie standard de Graco

Graco garantit que tout le matériel mentionné dans le présent document, fabriqué par Graco et portant son nom, est exempt de défaut de matériel et de fabrication à la date de la vente à l'acheteur et utilisateur initial. Sauf garantie spéciale, étendue ou limitée, publiée par Graco, Graco réparera ou remplacera, pendant une période de douze mois à compter de la date de vente, toute pièce de l'équipement qu'il juge endommagée. Cette garantie s'applique uniquement si l'équipement est installé, utilisé et entretenu conformément aux recommandations écrites de Graco.

Cette garantie ne couvre pas et Graco ne sera pas tenu pour responsable de l'usure et de la détérioration générales ou de tout autre dysfonctionnement, des dégâts ou de l'usure causés par une mauvaise installation, une mauvaise application ou utilisation, une abrasion, de la corrosion, un entretien inapproprié ou incorrect, une négligence, un accident, une modification ou un remplacement avec des pièces ou composants qui ne portent pas la marque Graco. De même, la société Graco ne sera pas tenue pour responsable en cas de dysfonctionnements, de dommages ou de signes d'usure dus à l'incompatibilité de l'équipement Graco avec des structures, des accessoires, des équipements ou des matériaux non fourni(e)s par Graco ou dus à une mauvaise conception, fabrication, installation, utilisation ou une mauvaise maintenance de ces structures, accessoires, équipements ou matériels non fourni(e)s par Graco.

Cette garantie sera appliquée à condition que l'équipement objet de la réclamation soit retourné en port payé à un distributeur agréé de Graco pour une vérification du défaut signalé. Si le défaut est confirmé, Graco réparera ou remplacera gratuitement toutes les pièces endommagées. L'équipement sera retourné à l'acheteur d'origine en port payé. Si l'examen de l'équipement ne révèle aucun vice de matériau ou de fabrication, les réparations seront effectuées à un coût raisonnable pouvant inclure le coût des pièces, de la main-d'œuvre et du transport.

CETTE GARANTIE EST UNE GARANTIE EXCLUSIVE ET REMPLACE TOUTE AUTRE GARANTIE, EXPRESSE OU IMPLICITE, Y COMPRIS, MAIS SANS S'Y LIMITER, LES GARANTIES DE QUALITÉ MARCHANDE OU LES GARANTIES DE CONFORMITÉ À UN USAGE SPÉCIFIQUE.

La seule obligation de Graco et la seule voie de recours de l'acheteur pour toute violation de la garantie seront telles que définies ci-dessus. L'acheteur convient qu'aucun autre recours (y compris, mais de façon non exhaustive, pour les dommages indirects ou consécutifs de manque à gagner, de perte de marché, les dommages corporels ou matériels ou tout autre dommage indirect ou consécutif) ne sera possible. Toute action pour violation de la garantie doit être intentée dans les deux (2) ans à compter de la date de vente.

GRACO NE GARANTIT PAS ET REFUSE TOUTE GARANTIE IMPLICITE DE QUALITÉ MARCHANDE ET D'ADÉQUATION À UN USAGE PARTICULIER EN RAPPORT AVEC LES ACCESSOIRES, ÉQUIPEMENTS, MATÉRIAUX OU COMPOSANTS VENDUS, MAIS NON FABRIQUÉS PAR GRACO. Les articles vendus, mais non fabriqués par Graco (tels que les moteurs électriques, les interrupteurs ou les flexibles) sont couverts par la garantie de leur fabricant, s'il en existe une. Graco fournira à l'acheteur une assistance raisonnable pour toute réclamation relative à ces garanties.

Graco ne sera en aucun cas tenue responsable des dommages indirects, accessoires, particuliers ou consécutifs résultant de la fourniture par Graco de l'équipement en vertu des présentes ou de la fourniture, de la performance, ou de l'utilisation de produits ou d'autres biens vendus au titre des présentes, que ce soit en raison d'une violation contractuelle, d'une violation de la garantie, d'une négligence de Graco, ou autre.

POUR LES CLIENTS DE GRACO CANADA
The Parties acknowledge that they have required that the present document, as well as all documents, notices and legal proceedings entered into, given or instituted pursuant hereto or relating directly or indirectly hereto, be drawn up in English.
Les parties reconnaissent avoir convenu que la rédaction de ce document sera en anglais, ainsi que tous documents, avis et procédures judiciaires exécutés, donnés ou intentés, à la suite de ou en rapport, directement ou indirectement, avec les procédures concernées.

Informations Graco

Pour les informations les plus récentes sur les produits de Graco, consulter le site Internet www.graco.com.
Pour obtenir des informations sur les brevets, consulter la page www.graco.com/patents.
POUR PASSER UNE COMMANDE, contacter votre distributeur Graco ou téléphoner pour connaître le distributeur le plus proche.
Téléphone : 612-623-6921 **ou appel gratuit :** 1-800-328-0211, **Fax :** 612-378-3505

Tous les textes et illustrations contenus dans ce document reflètent les dernières informations disponibles concernant le produit au moment de la publication. Graco se réserve le droit de faire des changements à tout moment et sans préavis.

Traduction des instructions originales. This manual contains French. MM 3A9329

Siège social de Graco : Minneapolis
Bureaux à l'étranger : Belgique, Chine, Japon, Corée

GRACO INC. AND SUBSIDIARIES • P.O. BOX 1441 • MINNEAPOLIS MN 55440-1441 • USA
Copyright 2024, Graco Inc. Tous les sites de fabrication de Graco sont certifiés ISO 9001.

www.graco.com
Révision G, avril 2025